Techniques de mesures et détections → Capteurs de proximité

Capteur, Série SN2

► Connecteur, M8, À 2 pôles, Connecteur, M8, À 3 pôles, Connecteur, M8, À 4 pôles

00105970_1

Températures ambiantes min. / max.	Voir tableau ci-dessous
Indice de protection	IP 67
Précision du point de commutation [mm]	±0,1
Ondulation résiduelle	

Remarques techniques
■ En cas d'utilisation de capteurs à contact Reed, nous recommandons l'emploi d'un dispositif anti-court-circuit.

	Type de contact	Tension de service CC min./max.	Tension de service CA min./max.	Courant de commutation CC, max.	Courant de commutation CA, max.	Chute de tension U pour Imax	Référence
		[V]	[V]	[A]	[A]	[V]	
	Reed	12 / 36	12 / 30	0,13 0,3	0,13 0,5	2,1 V + I*Rs	**0830100465** **0830100468**
	Reed	12 / 36	12 / 30	0,13	0,13	I*Rs	**0830100469**
	Reed	12 / 36	12 / 30	0,13	0,13	≤ 3,5	**0830100467**
	Reed	12 / 36	12 / 30	0,2 0,13	0,13	≤ 1,5 I*Rs	**0830100472** R412004820
	Reed	12 / 36	12 / 30	0,13	0,13	2,1 V + I*Rs	R412004299 **0830100466**
	Électronique PNP	10 / 30	-	0,13	-	≤ 2,0	**0830100480** **R412004800**

Référence	Fonction	Température ambiante mini./maxi.	Résistance de protection de Reed	Tenue aux vibrations	Tenue aux chocs Max.	Fréquence maxi de commutation	Courant de service non commuté
			[Ω]			[kHz]	[mA]
0830100465 **0830100468**	Reed 2 conducteurs	-20°C / +80°C	27 1,3	30 g (50 - 2000 Hz)	100 g / 11 ms	-	-
0830100469	Reed 3 conducteurs	-20°C / +80°C	27	30 g (50 - 1000 Hz)	100 g / 11 ms	-	-
0830100467	Reed 4 conducteurs, inverseur	-20°C / +80°C	27	30 g (50 - 2000 Hz)	50 g / 11 ms	-	-
0830100472	Reed 3 conducteurs, avec étalement des impulsions	-20°C / +70°C	-	35 g (50 - 2000 Hz)	50 g / 11 ms	-	< 3
R412004820	Reed 3 conducteurs	-20°C / +80°C	27	30 g (50 - 2000 Hz)	100 g / 11 ms		-
R412004299 **0830100466**	Reed 3 conducteurs	-20°C / +80°C	27 100	30 g (50 - 2000 Hz)	100 g / 11 ms	-	-
0830100480 **R412004800**	Électronique PNP	-10°C / +70°C	-	-	-	< 2,0	< 10

Techniques de mesures et détections → Capteurs de proximité

Capteur, Série SN2

► Connecteur, M8, À 2 pôles, Connecteur, M8, À 3 pôles, Connecteur, M8, À 4 pôles

Référence	Courant de service commuté	LED	Fig.	Rem.
	[mA]			
0830100465 **0830100468**	-	Jaune	Fig. 1	1); 3); 6); 8)
0830100469	-	Jaune	Fig. 1	2); 4); 6); 8)
0830100467	-	Rouge	Fig. 2	1); 5); 7); 8)
0830100472 R412004820	< 14 -	Rouge Jaune	Fig. 1	4); 7); 9); 10) 1); 4); 7); 8)
R412004299 **0830100466**	-	Jaune	Fig. 1	1); 4); 6); 8)
0830100480 **R412004800**	< 15	Jaune	Fig. 1	4); 6); 9) 4); 7); 9)

1) Puissance de commutation: 10 W / 10 VA
2) Puissance de commutation: 5,5 W / 5,5 VA
3) Interface: Connecteur; M8; À 2 pôles
4) Interface: Connecteur; M8; À 3 pôles
5) Interface: Connecteur; M8; À 4 pôles
6) Matériau Boîtier: Polyamide
7) Matériau Boîtier: Résine epoxy
8) Protection contre les inversions de polarité
9) résistant aux courts-circuits; Protection contre les inversions de polarité
10) Étalement des impulsions

Fig. 1

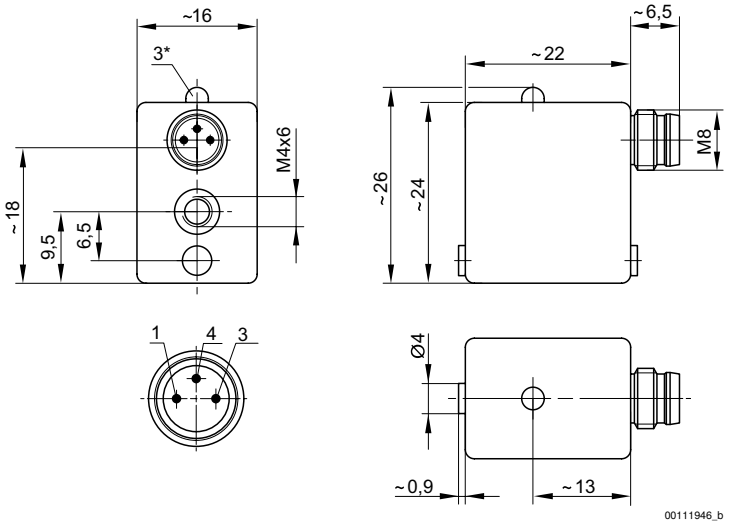

3* = LED
M8: prise combi peut être combinée à des prises Ø6,5 mm et M8.
Affectation des broches : 1 = (+), 3 = (-), 4 = (OUT), EN 60947-5-2:1998

Techniques de mesures et détections → Capteurs de proximité

Capteur, Série SN2

► Connecteur, M8, À 2 pôles, Connecteur, M8, À 3 pôles, Connecteur, M8, À 4 pôles

Fig. 2

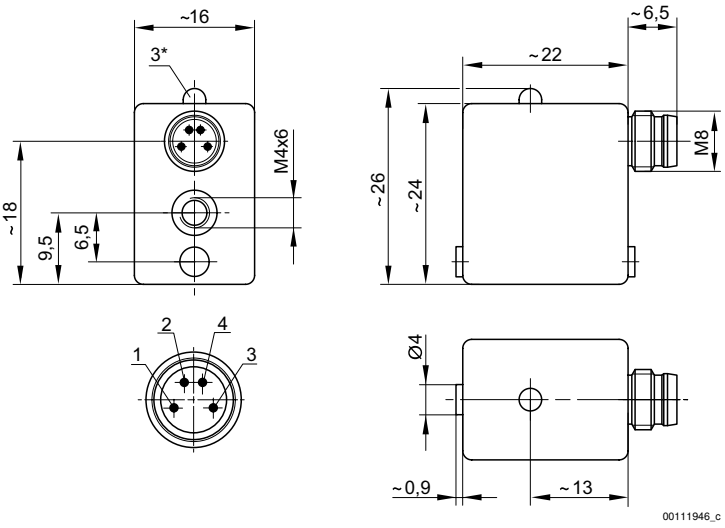

3* = LED
M8: prise combi peut être combinée à des prises Ø6,5 mm et M8.