Vérins rotatifs → Entraînements à crémaillère

Vérin rotatif, Série RCM-SE

► Angle de rotation: 0 - 180 ° ► Ø6 - 25 mm ► Avec piston magnétique ► Piston double avec crémaillère ► Easy–2–Combine-Compatible ► Amortissement: élastique

00117211

Pression de service mini/maxi	2 bar / 8 bar
Températures ambiantes min. / max.	+5°C / +60°C
Température min./max. du fluide	+5°C / +60°C
Fluide	Air comprimé
Taille de particule max.	5 µm
Teneur en huile de l'air comprimé	0 mg/m³ - 1 mg/m³
Couple théorique pour	6 bar
Matériaux :	
Boîtier	Aluminium, anodisé
Couvercles	Aluminium anodisé noir
Fond	Aluminium, anodisé noir
Joints	Caoutchouc nitrile (NBR)
Axe	Acier, trempé
Bride rotative	Acier, trempé

Remarques techniques

- Le point de rosée doit se situer à au moins 15 °C sous la température ambiante et la température du fluide et peut atteindre max. 3 °C.
- La teneur en huile de l'air comprimé doit rester constante tout au long de la durée de vie.
- Utilisez exclusivement les huiles autorisées par Bosch Rexroth, voir chapitre ''Informations techniques''.
- Ce porduit fait partie du système EasyHandling Systems.

Taille		RCM-06	RCM-08	RCM-12	RCM-16	RCM-20
Charge axiale de palier maxi autorisée	[N]	170	280	330	490	620
Charge radiale de palier maxi autorisée	[N]	170	300	360	580	780
Couple d'inertie de masse max. autorisé	[kgcm²]	0,08	0,25	0,7	1,6	3,2
Répétabilité	[°]	0,2	0,2	0,2	0,2	0,2
Couple théorique	[Nm]	0,17	0,33	0,95	1,7	3

Taille		RCM-25				
Charge axiale de palier maxi autorisée	[N]	1160				
Charge radiale de palier maxi autorisée	[N]	1480				
Couple d'inertie de masse max. autorisé	[kgcm²]	6,3				
Répétabilité	[°]	0,2				
Couple théorique	[Nm]	6,5				

Vérins rotatifs → Entraînements à crémaillère

Vérin rotatif, Série RCM-SE

► Angle de rotation: 0 - 180 ° ► Ø6 - 25 mm ► Avec piston magnétique ► Piston double avec crémaillère ► Easy–2–Combine-Compatible ► Amortissement: élastique

	Taille	Raccordement de l'air comprimé	Angle de rotation	Temps de pivotement min./max.	Consommation d'air par rotation	Poids	Référence
			[°]	[s]	[cm³]	[kg]	
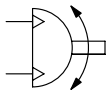	RCM-06	M3	0 - 90	0,08 / --	1,13	0,13	**R412000357**
	RCM-06	M3	0 - 180	0,12 / --	2,26	0,13	**R412000358**
	RCM-08	M3	0 - 90	0,1 / --	2,14	0,18	**R412000359**
	RCM-08	M3	0 - 180	0,16 / --	4,27	0,18	**R412000360**
	RCM-12	M5	0 - 90	0,1 / --	5,86	0,42	**R412000361**
	RCM-12	M5	0 - 180	0,16 / --	11,72	0,42	**R412000362**
	RCM-16	M5	0 - 90	0,13 / --	10,36	0,7	**R412000363**
	RCM-16	M5	0 - 180	0,2 / --	20,71	0,7	**R412000364**
	RCM-20	M5	0 - 90	0,16 / --	17,92	0,91	**R412000365**
	RCM-20	M5	0 - 180	0,25 / --	35,84	0,91	**R412000366**
	RCM-25	M5	0 - 90	0,16 / --	38,75	1,73	**R412000367**
	RCM-25	M5	0 - 180	0,25 / --	77,5	1,73	**R412000368**

Plage de réglage des fins de course 0° / 90° / 180°

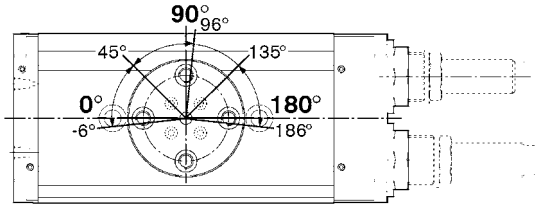

00122055

Approche des fins de course 90° / 180°

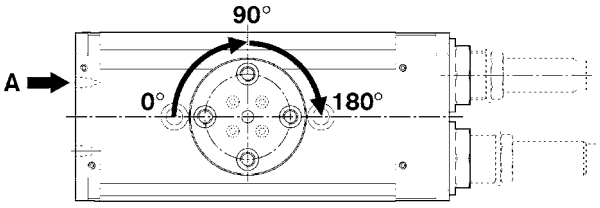

00122053

Approche de fin de course 0°

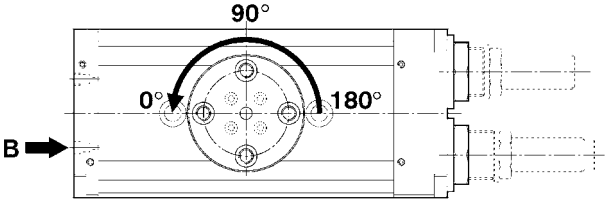

00122054_a

Les références signalisées en gras sont disponibles départ entrepôt central en Allemagne. Pour des informations détaillées, voir Panier

Vérins rotatifs → Entraînements à crémaillère

Vérin rotatif, Série RCM-SE

► Angle de rotation: 0 - 180 ° ► Ø6 - 25 mm ► Avec piston magnétique ► Piston double avec crémaillère ► Easy–2–Combine-Compatible ► Amortissement: élastique

Force radiale maxi autorisée Fy [N] en fonction de v [mm]

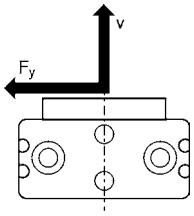

RCM 6 – 12

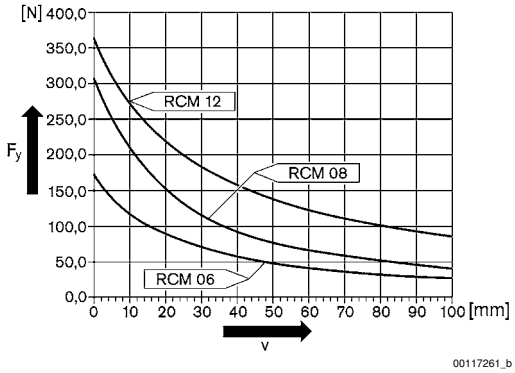

RCM 16 – 25

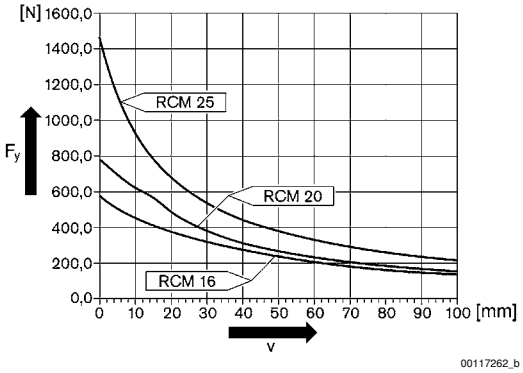

Force axiale maxi autorisée Fx [N] en fonction de u [mm]

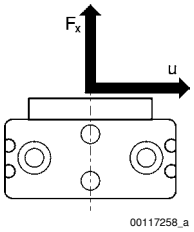

RCM 6 – 12

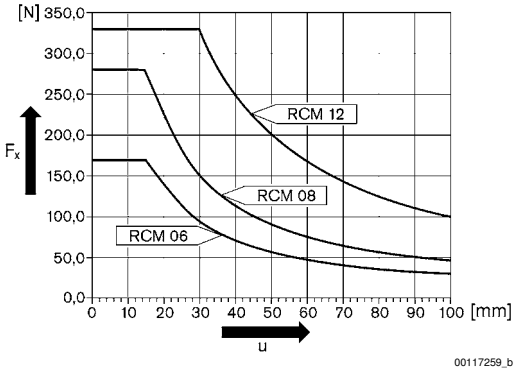

RCM 16 – 25

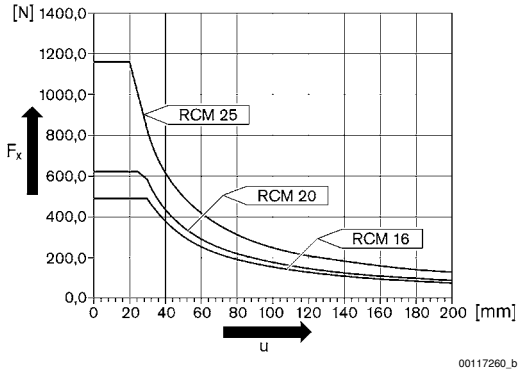

Vérins rotatifs → Entraînements à crémaillère

Vérin rotatif, Série RCM-SE

► Angle de rotation: 0 - 180 ° ► Ø6 - 25 mm ► Avec piston magnétique ► Piston double avec crémaillère ► Easy–2–Combine-Compatible ► Amortissement: élastique

RCM-6/.../-25

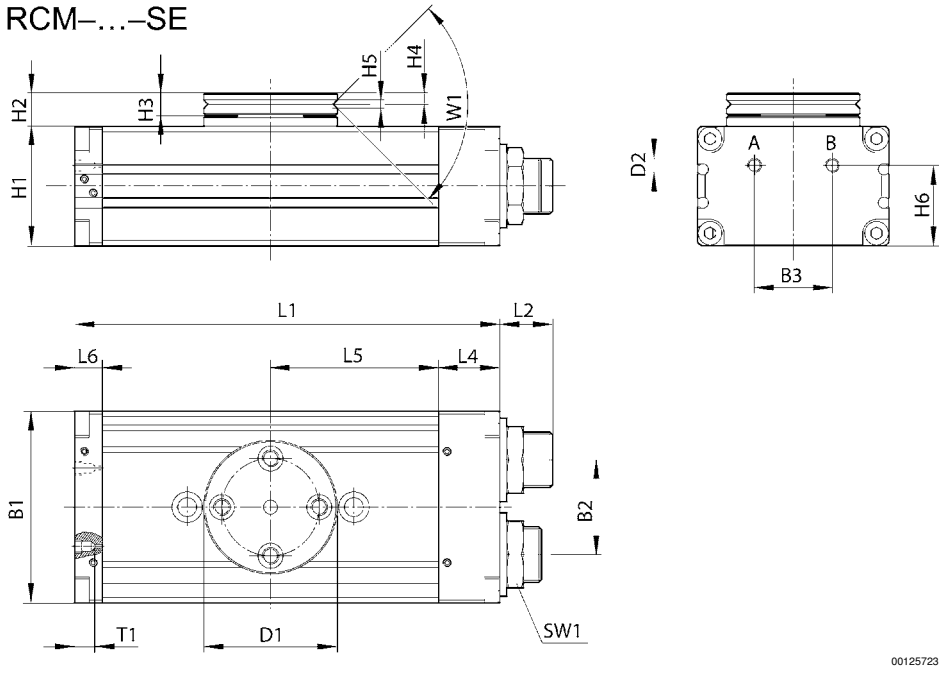

T1 = profondeur de filet

Taille	B1	B2	B3	Ø D1	Ø D2	H1	H2	H3	H4	H5	H6	L1	L2
RCM-06	31	13,6	11,6	26	M3	17	7,5	5	2,4	2	12,9	71	9
RCM-08	35	15	13	28	M3	18	8	5	2,4	2	14	77	9,5
RCM-12	43	18	18	35	M5	24	10,5	6	2,9	2,5	18	103	12,5
RCM-16	52	24	20	40	M5	32	10	7	3,3	2,5	21	108	15
RCM-20	58	30	20	42	M5	37	11	7	3,3	3	26	114	15
RCM-25	69	34	28	48	M5	43	12	8	4	3	29	153	19

Taille	L4	L5	L6	SW1	T1	W1							
RCM-06	7	28,5	7	8	3	90°							
RCM-08	7	31,5	7	10	3	90°							
RCM-12	14	40	9	15	4	90°							
RCM-16	18	40	10	19	4	90°							
RCM-20	19	43	9	19	4	90°							
RCM-25	22	60,5	10	23	4	90°							

Vérins rotatifs → Entraînements à crémaillère

Vérin rotatif, Série RCM-SE

► Angle de rotation: 0 - 180 ° ► Ø6 - 25 mm ► Avec piston magnétique ► Piston double avec crémaillère ► Easy–2–Combine-Compatible ► Amortissement: élastique

Fixation et montage, RCM-6/-12

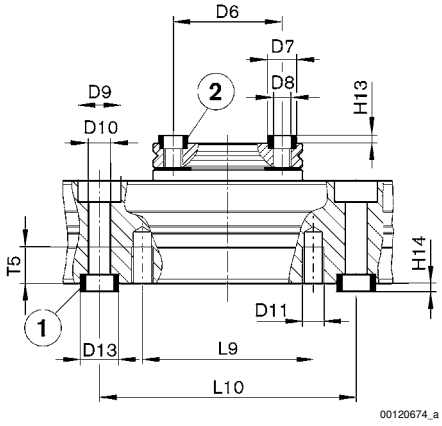

RCM-8/-16/-20/-25

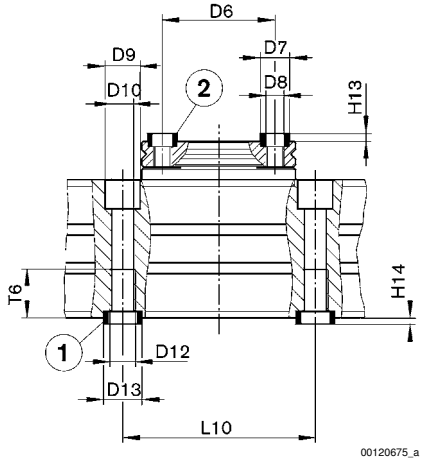

1) douille de centrage, comprise dans la fourniture 2) douille de centrage

Taille	Ø D6 ±0,02	Ø D7 k6	Ø D8	Ø D9	Ø D10	Ø D11	Ø D12	Ø D13 k6	H13 +0,2	H14 +0,2	L9	L10 ± 0,02	T5
RCM-06	18	5	M3	6	3,3	M4	–	5	1,6	1,6	20	40	7
RCM-08	20	5	M3	7,5	4,2	–	M5	7	1,6	1,6	–	40	–
RCM-12	25	7	M4	10	5,1	M5	–	9	1,6	2,1	40	60	8,5
RCM-16	30	7	M5	10	5	–	M6	9	1,6	2,1	–	60	–
RCM-20	30	7	M5	11	6,8	–	M8	12	1,6	2,1	–	60	–
RCM-25	35	9	M6	11	6,8	–	M8	12	2,1	2,1	–	60	–

Taille	T6
RCM-06	–
RCM-08	9,1
RCM-12	–
RCM-16	11,1
RCM-20	15,1
RCM-25	15,1