Techniques de liaisons pneumatiques → Raccords instantanés

Série QR1-S standard

► Raccord d'angle enfichable ► Raccord instantané ► Ø 4 - Ø16 ► Raccord instantané ► Ø 4 - Ø16 ► QR1-S-RVK

Températures ambiantes min. / max.	+0°C / +60°C
Pression de service mini/maxi	-0,95 bar / 10 bar
Matériaux :	
Vis	nickelé
Boîtier	Polybutylène téréphtalate (PBT)
Joint	Caoutchouc nitrile (NBR)
Rondelle à dents	Acier inoxydable
Bague de desserrage	Polyoxyméthylène
Bague de desserrage réception	Zinc coulé sous pression; Laiton, nickelé

Remarques techniques

- Les séries QR1 (plastique) et QR2 (métal) ne sont pas compatibles
- Pour toute autre information concernant le montage et les tolérances des flexibles utilisables, voir chapitre « Informations techniques ».

Dimensions

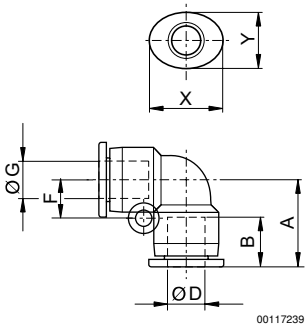

Référence	Orifice G	Orifice D	Ø dx	A	B	F	X	Y	Quantité livrée [Pcs.]	Poids [kg]		
2121204000	Ø 4	Ø 4	2,2	18,7	16	6	12	10	10	0,0047		
2121206000	Ø 6	Ø 6	3,2	20,4	17	8	14	12	10	0,0062		
2121208000	Ø 8	Ø 8	4,2	22,8	18,5	10	16	14	10	0,0087		
2121210000	Ø 10	Ø 10	4,2	26,1	21	12	19	17	10	0,0151		
2121212000	Ø 12	Ø 12	4,2	29	22,5	14	23	21	10	0,0207		
2121214000	Ø 14	Ø 14	–	32,1	24,6	13,5	25	23	5	0,0367		
R412005033	Ø16	Ø16	5,3	31,1	24,8	16,3	27	24	5	0,0365		