Vérins rotatifs → Entraînements à crémaillère

Vérin rotatif, Série RCM-SH

► Angle de rotation: 0 - 180 ° ► Ø12 - 25 mm ► Avec piston magnétique ► Piston double avec crémaillère ► Easy–2–Combine-Compatible ► Amortissement: hydraulique, réglage fixe ► Avec position intermédiaire intégrée ► Avec passage d'air

00131805

Pression de service mini/maxi	4 bar / 8 bar
Températures ambiantes min. / max.	+5°C / +60°C
Température min./max. du fluide	+5°C / +60°C
Fluide	Air comprimé
Taille de particule max.	5 µm
Teneur en huile de l'air comprimé	0 mg/m³ - 1 mg/m³
Couple théorique pour	6 bar
Matériaux :	
Boîtier	Aluminium, anodisé
Couvercles	Aluminium anodisé noir
Fond	Aluminium, anodisé noir
Joints	Caoutchouc nitrile (NBR)
Axe	Acier, trempé
Bride rotative	Acier, trempé

Remarques techniques

- Le point de rosée doit se situer à au moins 15 °C sous la température ambiante et la température du fluide et peut atteindre max. 3 °C.
- La teneur en huile de l'air comprimé doit rester constante tout au long de la durée de vie.
- Utilisez exclusivement les huiles autorisées par Bosch Rexroth, voir chapitre ''Informations techniques''.
- REMARQUE:Afin d'empêcher tout dépassement de la position intermédiaire, le couple d'inertie de masse autorisé ne doit pas excéder 40 % du couple d'inertie de masse autorisé spécifié!
- Ce porduit fait partie du système EasyHandling Systems.

Taille		RCM-12	RCM-16	RCM-20	RCM-25	
Nombre de passages d'air		2	4	4	4	
Charge axiale de palier maxi autorisée	[N]	330	490	620	1160	
Charge radiale de palier maxi autorisée	[N]	290	400	560	700	
Couple d'inertie de masse max. autorisé	[kgcm²]	10	80	180	450	
Répétabilité	[°]	0,05	0,05	0,05	0,05	
Couple théorique	[Nm]	0,95	1,7	3	6,5	

	Taille	Raccordement de l'air comprimé	Angle de rotation	Temps de pivotement min./max.	Consommation d'air par rotation	Poids	Référence
			[°]	[s]	[cm³]	[kg]	
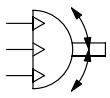	RCM-12	M5	0 - 180	0,3 / --	13,29	0,56	**R412000407**
	RCM-16			0,32 / --	22,14	0,93	R412000408
	RCM-20			0,48 / --	37,83	1,25	R412000409
	RCM-25			0,65 / --	80,72	2,33	R412000410

Vérins rotatifs → Entraînements à crémaillère

Vérin rotatif, Série RCM-SH

► Angle de rotation: 0 - 180 ° ► Ø12 - 25 mm ► Avec piston magnétique ► Piston double avec crémaillère ► Easy–2–Combine-Compatible ► Amortissement: hydraulique, réglage fixe ► Avec position intermédiaire intégrée ► Avec passage d'air

Plage de réglage des fins de course 0° / 180° et de la position intermédiaire 90°

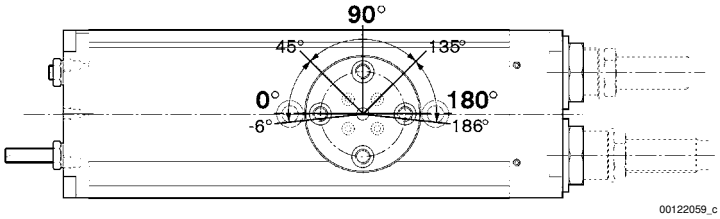

Approche des fins de course 180°

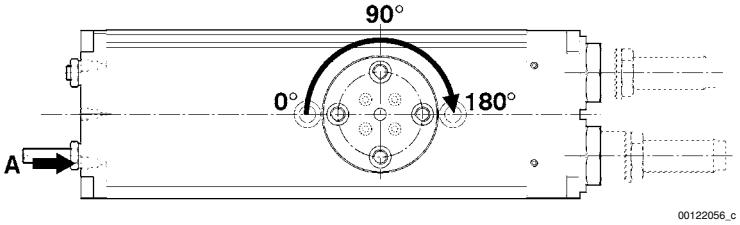

Approche de fin de course 0°

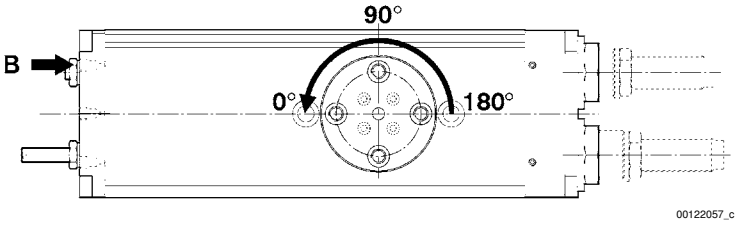

Approche de la position intermédiaire 90°

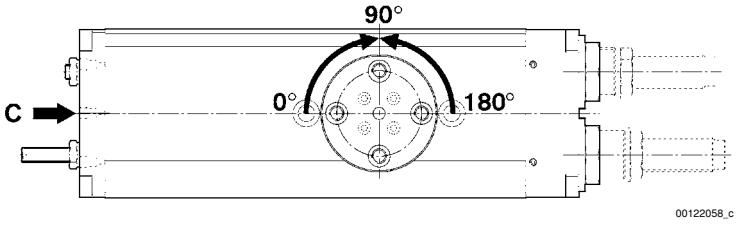

Force radiale maxi autorisée Fy [N] en fonction de v [mm]

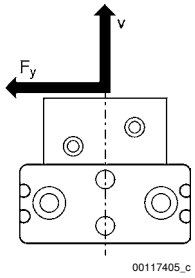

Vérins rotatifs → Entraînements à crémaillère

Vérin rotatif, Série RCM-SH

► Angle de rotation: 0 - 180 ° ► Ø12 - 25 mm ► Avec piston magnétique ► Piston double avec crémaillère ► Easy–2–Combine-Compatible ► Amortissement: hydraulique, réglage fixe ► Avec position intermédiaire intégrée ► Avec passage d'air

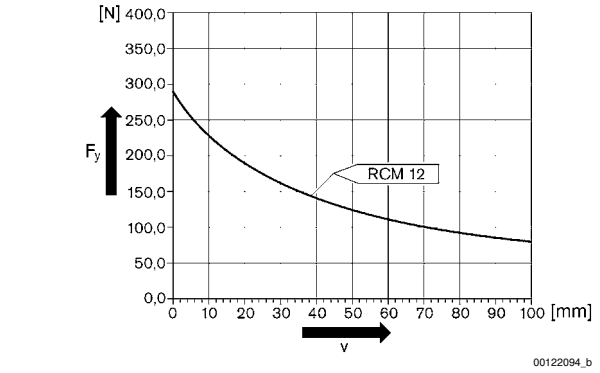

RCM 12

RCM 16 – 25

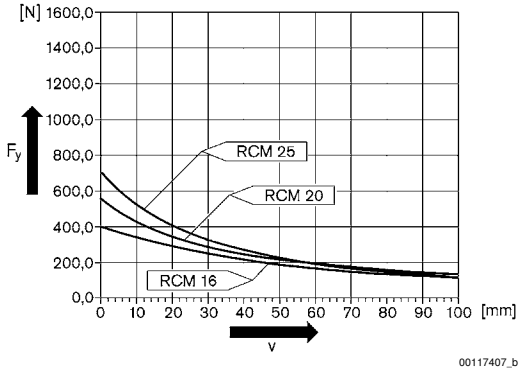

Force axiale maxi autorisée Fx [N] en fonction de u [mm]

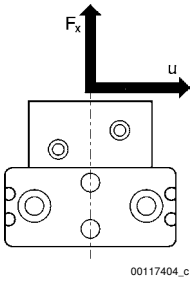

RCM 12

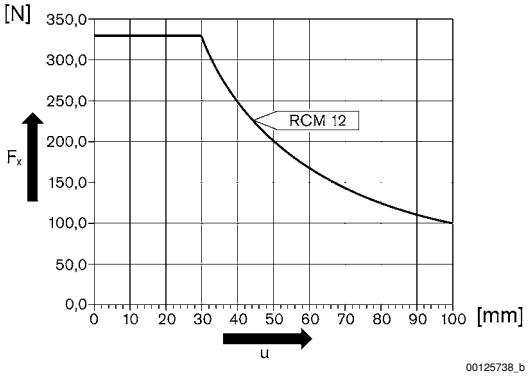

RCM 16 – 25

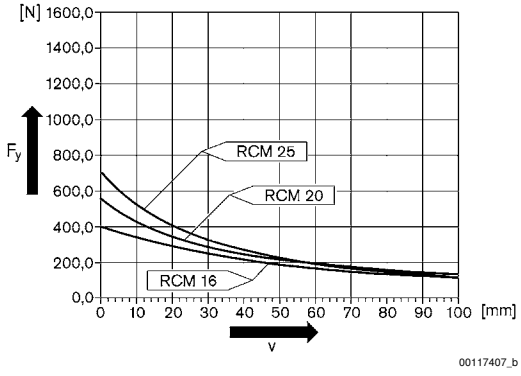

Vérins rotatifs → Entraînements à crémaillère

Vérin rotatif, Série RCM-SH

► Angle de rotation: 0 - 180 ° ► Ø12 - 25 mm ► Avec piston magnétique ► Piston double avec crémaillère ► Easy–2–Combine-Compatible ► Amortissement: hydraulique, réglage fixe ► Avec position intermédiaire intégrée ► Avec passage d'air

RCM-12

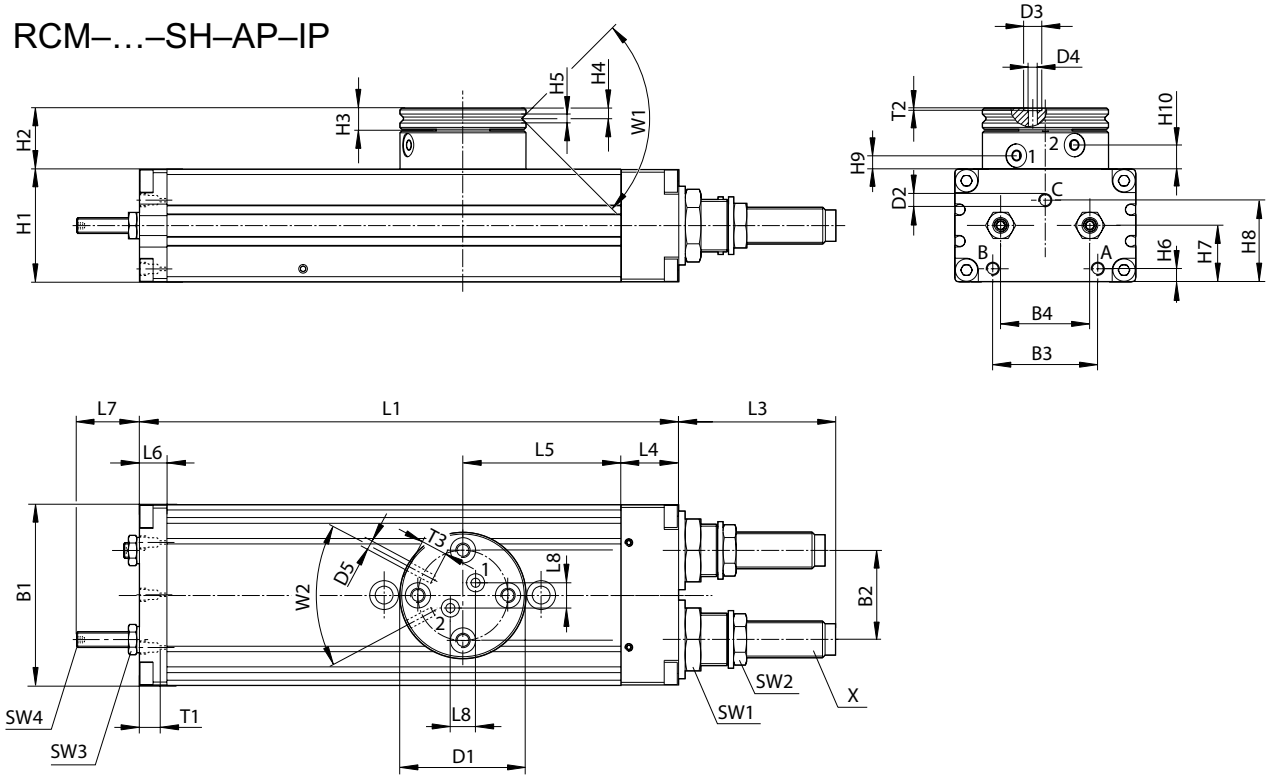

T1 = profondeur de filet

Taille	B1	B2	B3	B4	Ø D1	Ø D2	Ø D3	Ø D4	Ø D5	H1	H2	H3	H4
RCM-12	43	18	24	18	35	M5	5	2,5	M3	24	17	6	2,9

Taille	H5	H6	H7	H8	H9 ±0,2	H10 ±0,2	L1	L3	L4	L5	L6	L7	L8
RCM-12	2,5	3,7	12,5	18,1	3,8	6,7	136	33,5	14	40	8,5	17	7

Taille	SW1	SW2	SW3	SW4	T1	T2	T3	W1	W2	X			
RCM-12	15	11	7	2	4	0,7	4	90°	56°	M8x1			

Vérins rotatifs → Entraînements à crémaillère

Vérin rotatif, Série RCM-SH

► Angle de rotation: 0 - 180 ° ► Ø12 - 25 mm ► Avec piston magnétique ► Piston double avec crémaillère ► Easy–2–Combine-Compatible ► Amortissement: hydraulique, réglage fixe ► Avec position intermédiaire intégrée ► Avec passage d'air

RCM-16/.../-25

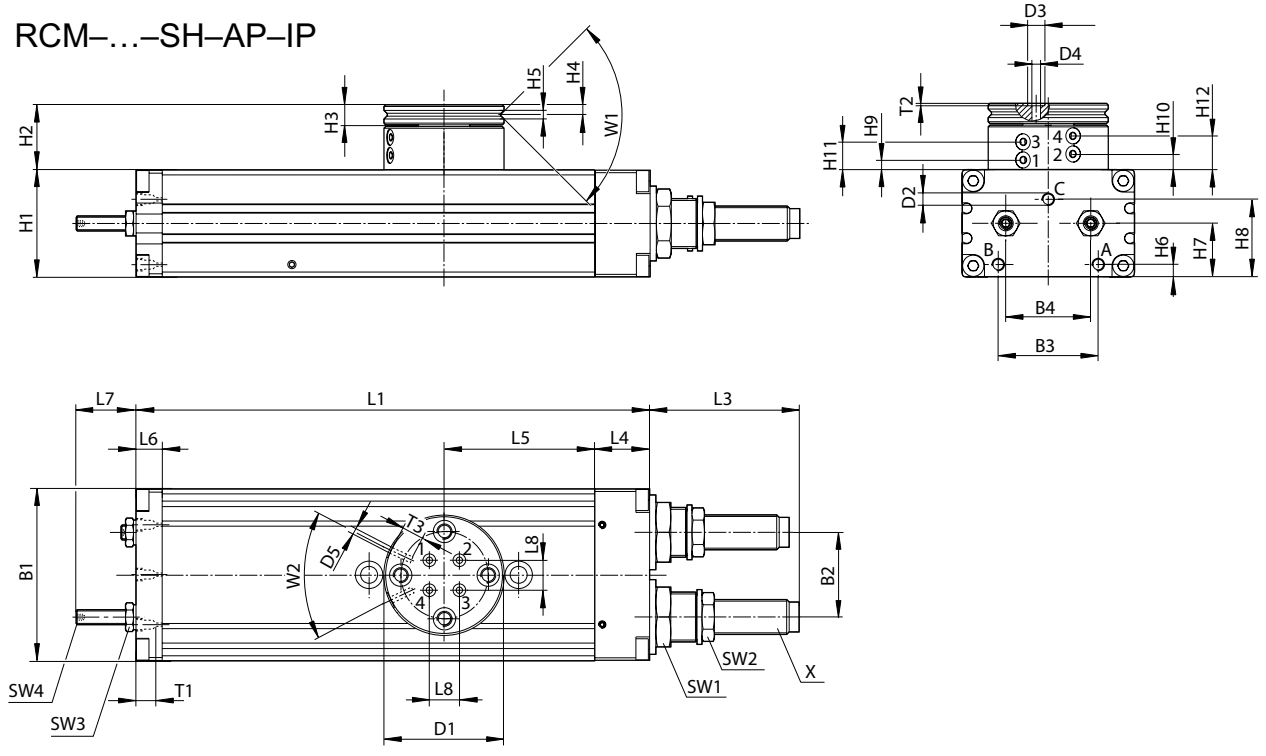

T1 = profondeur de filet

Taille	B1	B2	B3	B4	Ø D1	Ø D2	Ø D3	Ø D4	Ø D5	H1	H2	H3	H4
RCM-16	52	24	29	24	40	M5	5	2,5	M3	32	25,5	7	3,3
RCM-20	58	30	30	30	42	M5	5	2,5	M3	37	26	7	3,3
RCM-25	69	34	40	34	48	M5	5	2,5	M3	43	26,5	8	4

Taille	H5	H6	H7	H8	H9 ±0,2	H10 ±0,2	H11 ±0,2	H12 ±0,2	L1	L3	L4	L5	L6
RCM-16	2,5	5	16	21,1	3,9	6,5	11,1	13,7	140	34	18	40	8,5
RCM-20	3	5,5	19	27,1	4,4	7	11,6	14,2	156	48,5	19	43	8,5
RCM-25	3	5	21,5	31,1	3,9	6,5	11,1	13,7	206	60	22	60,5	10,5

Taille	L7	L8	SW1	SW2	SW3	SW4	T1	T2	T3	W1	W2	X	
RCM-16	17	6	19	13	7	2	4	0,7	4	90°	50°	M10x1	
RCM-20	22	10	19	15	8	2,5	4	0,7	4	90°	50°	M12x1	
RCM-25	24	12	23	17	10	3	4	0,7	4	90°	50°	M14x1,5	

Vérins rotatifs → Entraînements à crémaillère

Vérin rotatif, Série RCM-SH

► Angle de rotation: 0 - 180 ° ► Ø12 - 25 mm ► Avec piston magnétique ► Piston double avec crémaillère ► Easy–2–Combine-Compatible ► Amortissement: hydraulique, réglage fixe ► Avec position intermédiaire intégrée ► Avec passage d'air

Fixation et montage, RCM-12

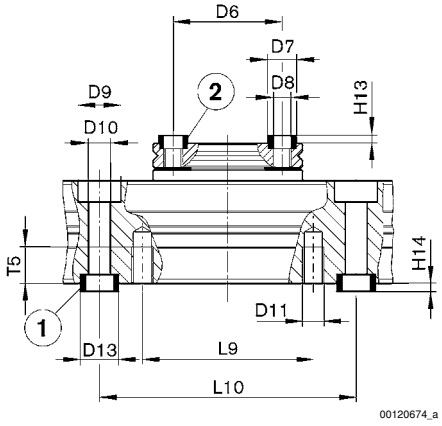

RCM-16/.../-25

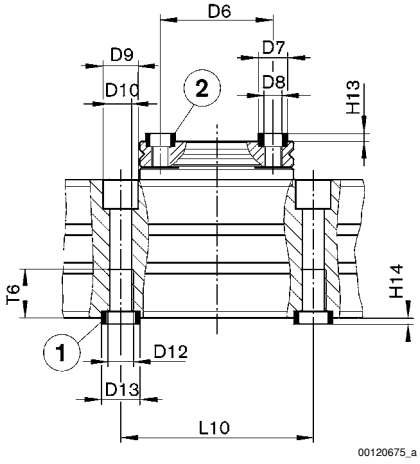

1) douille de centrage, comprise dans la fourniture 2) douille de centrage

Taille	Ø D6 ±0,02	Ø D7 k6	Ø D8	Ø D9	Ø D10	Ø D11	Ø D12	Ø D13 k6	H13 +0,2	H14 +0,2	L9	L10 ±0,02	T5
RCM-12	25	7	M4	10	5,1	M5	–	9	1,6	2,1	40	60	8,5
RCM-16	30	7	M5	10	5	–	M6	9	1,6	2,1	–	60	–
RCM-20	30	7	M5	11	6,8	–	M8	12	1,6	2,1	–	60	–
RCM-25	35	9	M6	11	6,8	–	M8	12	2,1	2,1	–	60	–

Taille	T6
RCM-12	–
RCM-16	11,1
RCM-20	15,1
RCM-25	15,1