Accessoires pour vérins → Manipulation de jeux de jonction

Easy–2–Combine, Jeu de jonction

► Pour combinaison : RCM-...-AP / GSP ► sans passage d'air

00120648

Vis de blocage 2)	Acier, noir, oxydé
Douille de centrage	Acier inoxydable
Embase	Aluminium, anodisé
Vis 1)	Acier, galvanisé

1) ISO 4762:2004
2) DIN EN ISO 4027:2004

Remarques techniques
■ Ce porduit fait partie du système EasyHandling Systems.

Base Easy–2–Combine	Accessoire Easy–2–Combine	Kit Easy–2–Combine	Poids	Référence
			[kg]	
RCM-06	GSP-P-08	CK1-RO-80	0,02	R412000192
RCM-08	GSP-P-08	CK1-RO-81	0,03	R412000195
	GSP-A-10, GSP-P-10, GSP-R-10	CK1-RO-82		R412000196
RCM-12	GSP-A-10, GSP-P-10, GSP-R-10	CK1-RO-83	0,04	R412000197
	GSP-A-16, GSP-P-16, GSP-R-16	CK1-RO-84		R412000198
RCM-16	GSP-A-16, GSP-P-16, GSP-R-16	CK1-RO-85	0,05	R412000199
	GSP-P-20	CK1-RO-86	0,07	R412000200
	GSP-A-25, GSP-R-25	CK1-RO-104	0,08	R412004055
	GSP-Z-16	CK1-RO-96	0,05	R412000212
RCM-20	GSP-P-20	CK1-RO-87	0,07	R412000201
	GSP-A-25, GSP-P-25, GSP-R-25	CK1-RO-88	0,07	R412000202
	GSP-A-32, GSP-R-32	CK1-RO-90	0,1	R412000204
	GSP-Z-16	CK1-RO-97	0,06	R412000213
	GSP-Z-32	CK1-RO-98	0,1	R412000214
RCM-25	GSP-P-25	CK1-RO-89	0,07	R412000203
	GSP-A-32, GSP-R-32	CK1-RO-91	0,17	R412000206
	GSP-Z-32	CK1-RO-99	0,14	R412000215
	GSP-Z-50	CK1-RO-100	0,15	R412000216

Accessoires pour vérins → Manipulation de jeux de jonction

Easy–2–Combine, Jeu de jonction

► Pour combinaison : RCM-...-AP / GSP ► sans passage d'air

Montage par bride : GSP-A / -P / -R

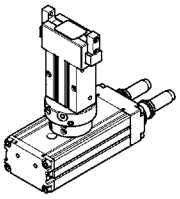

00123234

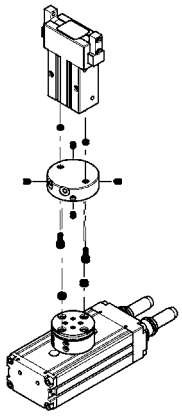

00123235

Il se peut que le produit livré diffère de l'illustration.

Montage par bride : GSP-Z

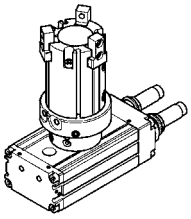

00123236

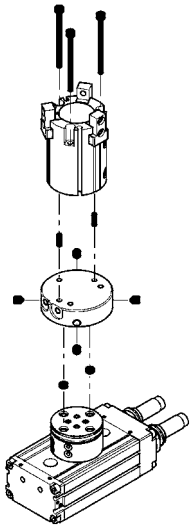

00123237

Il se peut que le produit livré diffère de l'illustration.

Accessoires pour vérins → Manipulation de jeux de jonction

Easy–2–Combine, Jeu de jonction

► Pour combinaison : RCM-...-AP / GSP ► sans passage d'air

CK1-RO-80 / … / -87

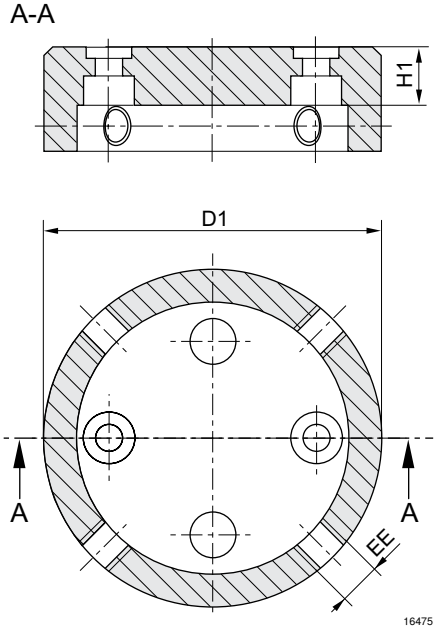

CK1-RO-88 / -89 / -104

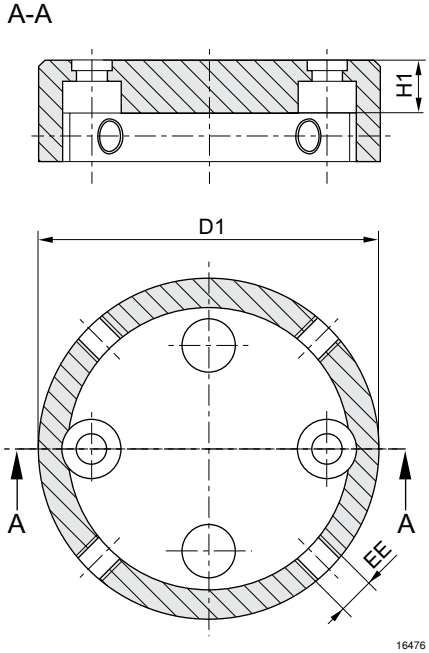

CK1-RO-90 / -91

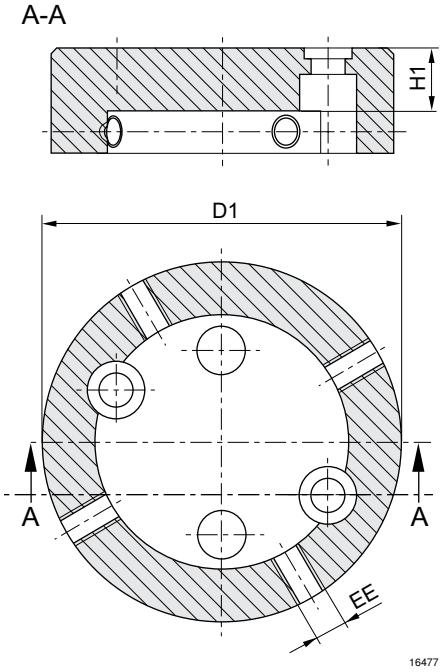

CK1-RO-96 / … / -99

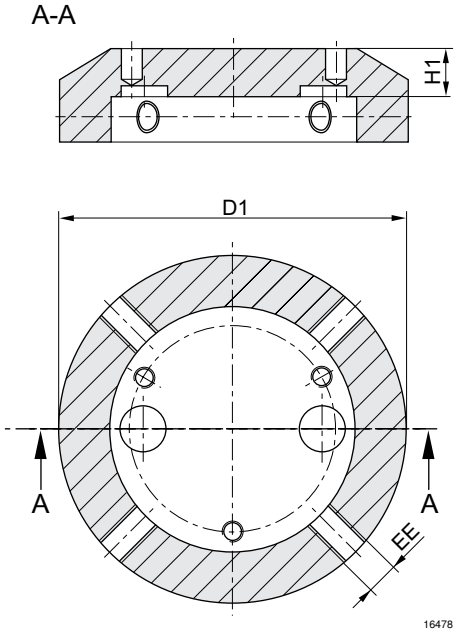

Accessoires pour vérins → Manipulation de jeux de jonction

Easy–2–Combine, Jeu de jonction

► Pour combinaison : RCM-...-AP / GSP ► sans passage d'air

CK1-RO-100

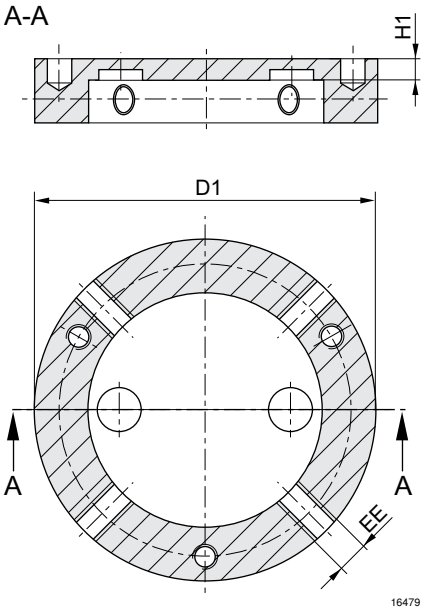

Kit Easy–2–Combine	D1	EE	H1						
CK1-RO-80	31	M4	6,7						
CK1-RO-81	35	M4	6,7						
CK1-RO-82	35	M4	6,7						
CK1-RO-83	43	M5	7,7						
CK1-RO-84	43	M5	7,7						
CK1-RO-85	53	M5	8,7						
CK1-RO-86	53	M5	8,7						
CK1-RO-104	53	M5	8,7						
CK1-RO-96	48	M5	8,7						
CK1-RO-87	52	M6	8,7						
CK1-RO-88	52	M6	8,7						
CK1-RO-90	58	M6	8,7						
CK1-RO-97	52	M6	8,7						
CK1-RO-98	58	M6	8,7						
CK1-RO-89	58	M6	10,3						
CK1-RO-91	68	M6	10,2						
CK1-RO-99	68	M6	10,8						
CK1-RO-100	70	M6	10,8						

Fourniture : A) Plaque de raccordement B) Vis C) Douilles de centrage D) Vis de blocage

Kit Easy–2–Combine	A	B 1)	C	D 2)			
CK1-RO-80	1x	1x M3x10	4x Ø5	4x M4x4			
CK1-RO-81	1x	2x M3x10	4x Ø5	4x M4x5			
CK1-RO-82	1x	2x M3x10	4x Ø5	4x M4x5			
CK1-RO-83	1x	2x M3x10	2x Ø5, 2x Ø7	4x M5x6			

1) Couple de serrage M3 = 2,2 Nm ± 10%; M4 = 3,5 Nm ± 10%; M5 = 6,0 Nm ± 10%; M6 = 10 Nm ± 10%
2) Couple de serrage M4 = 1,2 Nm ± 10%; M5 = 2,8 Nm ± 10%; M6 = 4,8 Nm ± 10%

Accessoires pour vérins → Manipulation de jeux de jonction

Easy–2–Combine, Jeu de jonction

► Pour combinaison : RCM-...-AP / GSP ► sans passage d'air

Kit Easy–2–Combine	A	B 1)	C	D 2)			
CK1-RO-84	1x	2x M3x10	2x Ø5, 2x Ø7	4x M5x6			
CK1-RO-85	1x	2x M3x10	2x Ø5, 2x Ø7	4x M5x6			
CK1-RO-86	1x	2x M3x10	4x Ø7	4x M5x6			
CK1-RO-104	1x	2x M5x12	4x Ø7	4x M5x6			
CK1-RO-96	1x	3x M6x16	2x Ø7	4x M5x6			
CK1-RO-87	1x	2x M4x12	4x Ø7	4x M6x6			
CK1-RO-88	1x	2x M4x12	4x Ø7	4x M6x6			
CK1-RO-90	1x	2x M5x12	2x Ø7, 2x Ø9	4x M6x6			
CK1-RO-97	1x	3x M3x45	2x Ø7	4x M6x6			
CK1-RO-98	1x	3x M3x45	2x Ø7	4x M6x6			
CK1-RO-89	1x	2x M5x12	2x Ø7, 2x Ø9	4x M6x6			
CK1-RO-91	1x	3x M6x16	4x Ø9	4x M6x10			
CK1-RO-99	1x	3x M4x55	2x Ø9	4x M6x6			
CK1-RO-100	1x	3x M4x55	2x Ø9	4x M6x6			

1) Couple de serrage M3 = 2,2 Nm ± 10%; M4 = 3,5 Nm ± 10%; M5 = 6,0 Nm ± 10%; M6 = 10 Nm ± 10%
2) Couple de serrage M4 = 1,2 Nm ± 10%; M5 = 2,8 Nm ± 10%; M6 = 4,8 Nm ± 10%