Vérins à tige →

Mini-vérin, ISO 6432, Série OCT

► Ø 10 - 25 mm ► Orifices: Ø 4 - Ø 6 ► À double effet ► Avec piston magnétique ► Amortissement: élastique ► avec fixation par chape intégrée ► Tige de piston: Filetage

P528_301

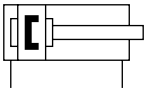

a37

Normes	ISO 6432
Raccordement de l'air comprimé	Raccord instantané
Pression de service mini/maxi	1,5 bar / 10 bar
Températures ambiantes min. / max.	-20°C / +75°C
Température min./max. du fluide	-20°C / +75°C
Fluide	Air comprimé
Taille de particule max.	50 µm
Teneur en huile de l'air comprimé	0 mg/m³ - 5 mg/m³
Pression	6,3 bar

Matériaux :	
Tube du vérin	Aluminium, anodisé
Tige de piston	Acier inoxydable, trempé
Piston	Aluminium
Couvercle avant	Polyarylamide (PARA)
Couvercle d'extrémité	Polyarylamide (PARA)
Joint	Polyuréthane (PUR)
Écrou pour fixation du vérin	Aluminium, anodisé
Écrou pour tige de piston	Acier inoxydable
Racleur	Caoutchouc polyester-uréthane

Remarques techniques

- Le point de rosée doit se situer à au moins 15 °C sous la température ambiante et la température du fluide et peut atteindre max. 3 °C.
- La teneur en huile de l'air comprimé doit rester constante tout au long de la durée de vie.
- Utilisez exclusivement les huiles autorisées par Bosch Rexroth, voir chapitre ''Informations techniques''.
- Fixation pour capteur nécessaire

Ø du piston		[mm]	10	12	16	20	25
Force du piston entrante		[N]	48	64	130	195	259
Force du piston sortante		[N]	56	81	148	227	309
Energie de frappe		[J]	0,04	0,07	0,14	0,23	0,35
Poids	0 mm course	[kg]	0,045	0,058	0,07	0,122	0,168
	+10 mm course	[kg]	0,004	0,006	0,006	0,006	0,012
Course maxi		[mm]	600	600	950	1100	1300

Produits complémentaires
Les références signalisées en gras sont disponibles départ entrepôt central en Allemagne. Pour des informations détaillées, voir Panier

Vérins à tige →

Mini-vérin, ISO 6432, Série OCT

► Ø 10 - 25 mm ► Orifices: Ø 4 - Ø 6 ► À double effet ► Avec piston magnétique ► Amortissement: élastique ► avec fixation par chape intégrée ► Tige de piston: Filetage

	Ø du piston Filetage de la tige de piston Orifices Filetage de vérin	10 M4 Ø 4 M12x1,25	12 M6 Ø 4 M16x1,5	16 M6 Ø 4 M16x1,5	20 M8 Ø 6 M22x1,5	25 M10x1,25 Ø 6 M22x1,5
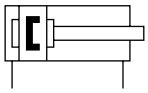	Course 10	**R480052311**	R412003602	5283000020	5284000020	5285000020
	25	R480052312	R412003603	5283000050	5284000050	5285000050
	50	R480052313	R412003604	5283000100	5284000100	5285000100
	80	R480052314	R412003605	5283000160	5284000160	5285000160
	100	R480052315	R412003606	5283000200	5284000200	5285000200
	125	R480052316	R412003607	5283000250	5284000250	5285000250
	160	R480052317	R412003608	5283000320	5284000320	5285000320
	200	R480052318	R412003609	5283000400	5284000400	5285000400
	250	R480052319	R412003610	5283000500	5284000500	5285000500
	320	R480052320	R412003611	5283000640	5284000640	5285000640
	400	R480052321	R412003612	5283000800	5284000800	5285000800
	500	R480158039	R412003613	5283001000	5284001000	5285001000

Produit configurable	
	Ce produit est configurable. Veuillez utiliser notre configurateur sur www.boschrexroth.com/pneumatics ou contacter le service des ventes Bosch Rexroth le plus proche.

Piston - Ø 10 - 25

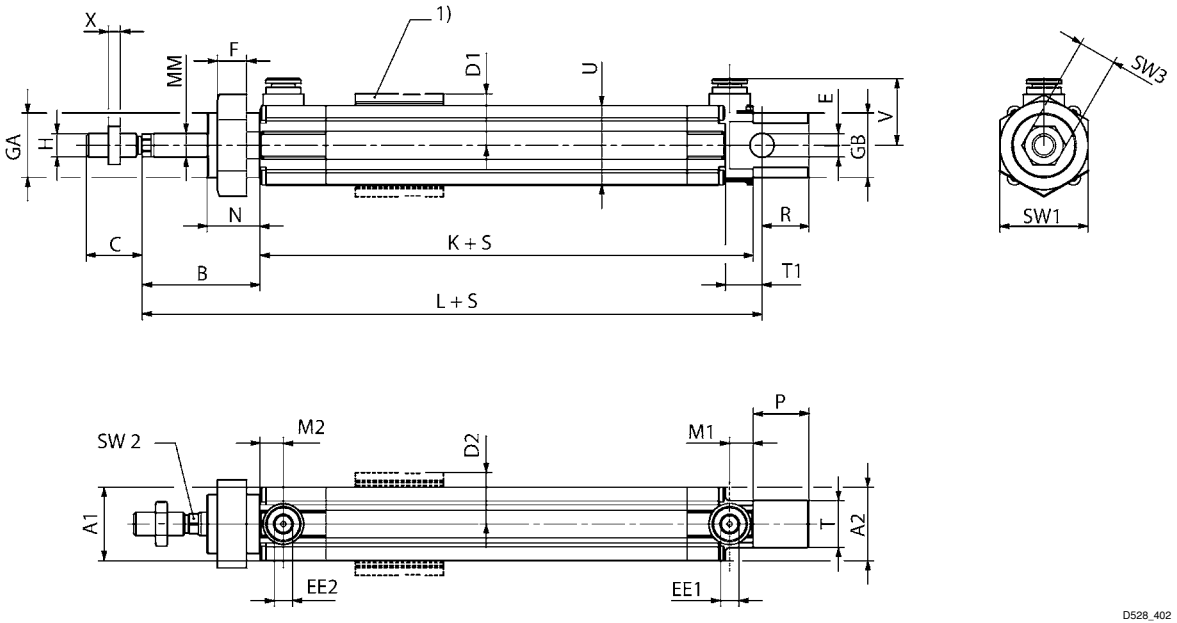

S = course
1) Pièce de serrage pour capteur Montage possible sur les 4 faces du vérin (Ø 12 mm sur 3 faces, Ø 10 mm sur 2 faces)

Mini-vérin, ISO 6432, Série OCT

► Ø 10 - 25 mm ► Orifices: Ø 4 - Ø 6 ► À double effet ► Avec piston magnétique ► Amortissement: élastique ► avec fixation par chape intégrée ► Tige de piston: Filetage

Ø du piston	A1/A2	B	C –2	D1/D2	E H9	EE1/EE2	F	GA/GB	H	K	L	M1/M2
10	15	16	11	12,55	4	Ø 4	7	M12x1,25	M4	46	64	9
12	19	22	15	14,5	6	Ø 4	8	M16x1,5	M6	46	75	8
16	21	22	15	15,5	6	Ø 4	8	M16x1,5	M6	56	82	6
20	25	24	19	17,5	8	Ø 6	10	M22x1,5	M8	68	95	8
25	28,5	28	21	19,25	8	Ø 6	10	M22x1,5	M10x1,25	70	104	8

Ø du piston	MM	N	P	R	T d13	T1	U	V	X	SW1	SW2	SW3	
10	4	12	12	10	8	6	18	18,7	2,2	17	3	7	
12	6	17	17	10	12	9	19	19,2	3,2	22	5	10	
16	6	16	17	13	12	9	23	20,5	3	22	5	10	
20	8	18	19	16	16	12,5	27	22,7	4	30	7	13	
25	10	21	21	15	16	12,5	30	24	5	30	9	17	

Produits complémentaires
Les références signalisées en gras sont disponibles départ entrepôt central en Allemagne. Pour des informations détaillées, voir Panier