Vérins à tige →

Mini-vérin, ISO 6432, Série OCT

► Ø 10 - 25 mm ► Orifices: Ø 4 - Ø 6 ► À double effet ► Avec piston magnétique ► Amortissement: élastique ► Tige de piston: Traversante, Filetage

00119237_a

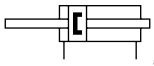

a13

Normes	ISO 6432
Raccordement de l'air comprimé	Raccord instantané
Pression de service mini/maxi	1,5 bar / 10 bar
Températures ambiantes min. / max.	-20°C / +75°C
Température min./max. du fluide	-20°C / +75°C
Fluide	Air comprimé
Taille de particule max.	50 µm
Teneur en huile de l'air comprimé	0 mg/m³ - 5 mg/m³
Pression	6,3 bar

Matériaux :	
Tube du vérin	Aluminium, anodisé
Tige de piston	Acier inoxydable, trempé
Piston	Aluminium
Couvercle avant	Polyarylamide (PARA)
Couvercle d'extrémité	Polyarylamide (PARA)
Joint	Polyuréthane (PUR)
Écrou pour fixation du vérin	Aluminium, anodisé
Écrou pour tige de piston	Acier inoxydable
Racleur	Caoutchouc polyester-uréthane

Remarques techniques

- Le point de rosée doit se situer à au moins 15 °C sous la température ambiante et la température du fluide et peut atteindre max. 3 °C.
- La teneur en huile de l'air comprimé doit rester constante tout au long de la durée de vie.
- Utilisez exclusivement les huiles autorisées par Bosch Rexroth, voir chapitre ''Informations techniques''.
- Fixation pour capteur nécessaire

Ø du piston		**[mm]**	**10**	**12**	**16**	**20**	**25**
Force du piston entrante		[N]	48	64	130	195	259
Force du piston sortante		[N]	48	64	130	195	259
Energie de frappe		[J]	0,04	0,07	0,14	0,23	0,35
Poids	0 mm course	[kg]	0,045	0,058	0,07	0,122	0,168
	+10 mm course	[kg]	0,004	0,007	0,007	0,009	0,012
Course maxi		[mm]	500	500	500	500	500

Produits complémentaires

Les références signalisées en gras sont disponibles départ entrepôt central en Allemagne. Pour des informations détaillées, voir Panier

Vérins à tige →

Mini-vérin, ISO 6432, Série OCT

► Ø 10 - 25 mm ► Orifices: Ø 4 - Ø 6 ► À double effet ► Avec piston magnétique ► Amortissement: élastique ► Tige de piston: Traversante, Filetage

	Ø du piston Filetage de la tige de piston Orifices Filetage de vérin	10 M4 Ø 4 M12x1,25	12 M6 Ø 4 M16x1,5	16 M6 Ø 4 M16x1,5	20 M8 Ø 6 M22x1,5	25 M10x1,25 Ø 6 M22x1,5
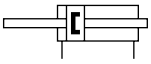	Course 10	R480052383	R480052429	R412001001	R412001101	R412001201
	25	R480052384	R480052430	R412001004	R412001104	R412001204
	50	R480052385	R480052431	R412001009	R412001109	R412001209
	80	R480052386	R480052432	R412001015	R412001115	R412001215
	100	R480052387	R480052433	R412001019	R412001119	R412001219
	125	R480052388	R480052434	R412001024	R412001124	R412001224
	160	R480052389	R480052435	R412001031	R412001131	R412001231
	200	R480052390	R480052436	R412001039	R412001139	R412001239
	250	R480052391	R480052437	R412001049	R412001149	R412001249
	320	R480052392	R480052438	R412001063	R412001163	R412001263
	400	R480052393	R480052439	R412001079	R412001179	R412001279
	500	R480158042	R480052440	R412001099	R412001199	R412001299

Produit configurable	
	Ce produit est configurable. Veuillez utiliser notre configurateur sur www.boschrexroth.com/pneumatics ou contacter le service des ventes Bosch Rexroth le plus proche.

Piston - Ø 10 - 25

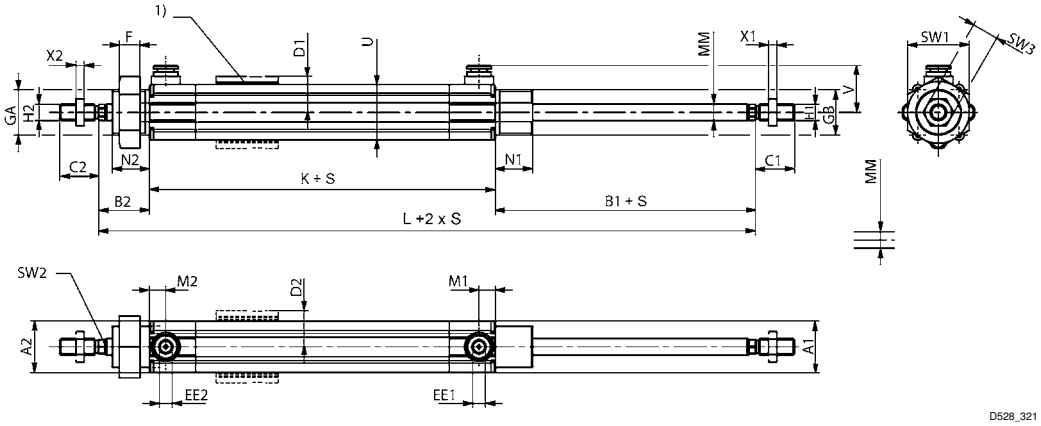

1) Pièce de serrage pour capteur Montage possible sur les 4 faces du vérin (Ø 12 mm sur 3 faces, Ø 10 sur 2 faces)
S = course

Ø du piston	A1/A2	B1	B2	C1 –2/ C2 –2	D1/D2	EE1/EE2	F	GA/GB	H1/H2	K	L	M1/M2
10	15	16	16	11	12,55	Ø 4	7	M12x1,25	M4	46	78	9
12	19	22	22	15	14,5	Ø 4	8	M16x1,5	M6	46	90	8
16	21	23	22	15	15,5	Ø 4	8	M16x1,5	M6	56	101	6
20	25	25	24	19	17,5	Ø 6	10	M22x1,5	M8	68	118	8
25	28,5	29	28	21	19,25	Ø 6	10	M22x1,5	M10x1,25	70	127	8

Produits complémentaires
Les références signalisées en gras sont disponibles départ entrepôt central en Allemagne. Pour des informations détaillées, voir Panier

Mini-vérin, ISO 6432, Série OCT

► Ø 10 - 25 mm ► Orifices: Ø 4 - Ø 6 ► À double effet ► Avec piston magnétique ► Amortissement: élastique ► Tige de piston: Traversante, Filetage

Ø du piston	MM	N1/N2	U	V	X1/X2	SW1	SW2	SW3					
10	4	12	18	18,7	2,2	17	3	7					
12	6	17	19	19,2	3,2	22	5	10					
16	6	16	23	20,5	3	22	5	10					
20	8	18	27	22,7	4	30	7	13					
25	10	21	30	24	5	30	9	17					