Vérins à tige → Vérins ronds

Vérins cylindriques, Série ICS-D2-MT2

► Ø 32 - 100 mm ► À double effet ► Avec piston magnétique ► Amortissement: pneumatique, réglable ► Anti-corrosion ► Avec tourillons MT2 arrière ► compatible avec l'industrie alimentaire

00129042

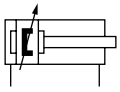

a15

Pression de service mini/maxi	1 bar / 10 bar
Températures ambiantes min. / max.	-25°C / +70°C
Température min./max. du fluide	-25°C / +70°C
Fluide	Air comprimé
Taille de particule max.	50 µm
Teneur en huile de l'air comprimé	0 mg/m³
Pression	6,3 bar

Matériaux :	
Tube du vérin	Acier inoxydable
Tige de piston	Acier inoxydable
Couvercle avant	Acier inoxydable
Couvercle d'extrémité	Acier inoxydable
Joint	Caoutchouc nitrile (NBR)
Écrou pour tige de piston	Acier inoxydable
Boulons de fixation	Acier inoxydable
Racleur	Polyéthylène (PE)
Lubrifiant	ISO 21469 (NSF-H1)

Remarques techniques

- Le point de rosée doit se situer à au moins 15 °C sous la température ambiante et la température du fluide et peut atteindre max. 3 °C.
- La teneur en huile de l'air comprimé doit rester constante tout au long de la durée de vie.
- Utilisez exclusivement les huiles autorisées par Bosch Rexroth, voir chapitre ''Informations techniques''.
- Fixation pour capteur nécessaire

Ø du piston		**[mm]**	**32**	**40**	**50**	**63**	**80**
Force du piston entrante		[N]	435	665	1039	1766	2857
Force du piston sortante		[N]	507	792	1237	1964	3167
Longueur d'amortissement		[mm]	11,5	14	17	16	19
Énergie d'amortissement		[J]	2,4	4,5	7,5	13,5	54
Poids	0 mm course	[kg]	0,6	1,2	1,7	3	4
	+10 mm course	[kg]	0,025	0,036	0,05	0,065	0,1
Course maxi		[mm]	480	600	750	945	1200

Ø du piston		**[mm]**	**100**				
Force du piston entrante		[N]	4639				
Force du piston sortante		[N]	4948				
Longueur d'amortissement		[mm]	22				
Énergie d'amortissement		[J]	88				
Poids	0 mm course	[kg]	7,7				
	+10 mm course	[kg]	0,135				
Course maxi		[mm]	1500				

Vérins à tige → Vérins ronds

Vérins cylindriques, Série ICS-D2-MT2

► Ø 32 - 100 mm ► À double effet ► Avec piston magnétique ► Amortissement: pneumatique, réglable ► Anti-corrosion ► Avec tourillons MT2 arrière ► compatible avec l'industrie alimentaire

Produit configurable	
	Ce produit est configurable. Veuillez utiliser notre configurateur sur www.boschrexroth.com/pneumatics ou contacter le service des ventes Bosch Rexroth le plus proche.

Tourillons MT2 arrière, Piston - Ø 32 - 100

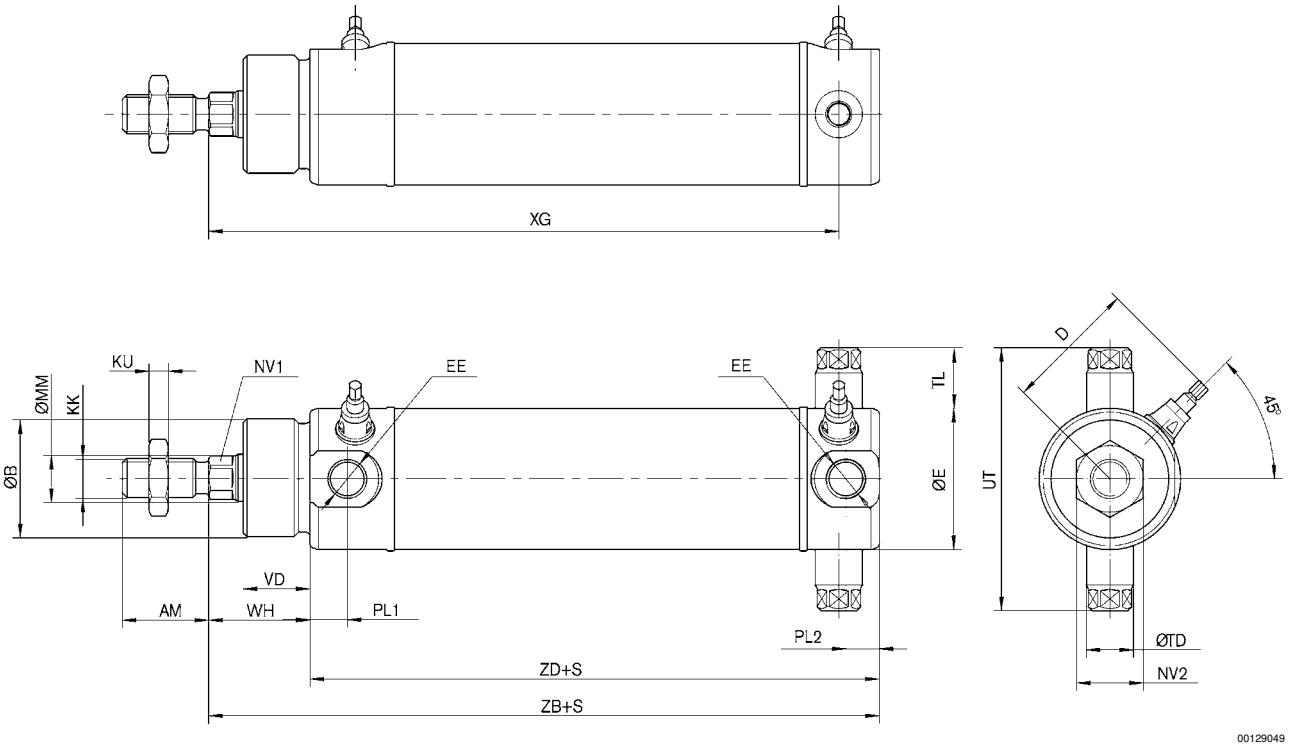

S = course, tolérance Ø 32–50 mm = +2/-0, Ø 63–100 mm = +2,5/-0. Le vérin est livré avec des écrous de tige de piston selon ISO 4035, DIN 439.

Ø	AM	Ø B e11	D 1)	Ø E	EE	KK	KU	MM g8	NV1	NV2	PL1	PL2	Ø TD h9
32	22	30	34	36	G 1/8	M10x1,25	5	12	10	17	9,5	8,5	12
40	24	35	38	44	G 1/4	M12x1,25	6	16	13	18	11	11	12
50	32	40	50	54	G 1/4	M16x1,5	8	20	17	24	12	12	16
63	32	45	57	68	G 3/8	M16x1,5	8	20	17	24	14	13,5	16
80	40	55	70,5	86	G 3/8	M20x1,5	10	25	22	30	14	14	16
100	40	65	80,5	106	G 1/2	M20x1,5	10	25	22	30	20	19	20

Ø	TL	UT	VD	WH	XG	ZB	ZD							
32	17	67	17	26	110,5	121	95							
40	17	74	25	35	129	143	108							
50	20	89	25	35	134,5	150	115							
63	24	109	30	40	149,5	165	125							
80	27	132	30	42	164	184	142							

1) max.

Vérins à tige → Vérins ronds

Vérins cylindriques, Série ICS-D2-MT2

► Ø 32 - 100 mm ► À double effet ► Avec piston magnétique ► Amortissement: pneumatique, réglable ► Anti-corrosion ► Avec tourillons MT2 arrière ► compatible avec l'industrie alimentaire

Ø	TL	UT	VD	WH	XG	ZB	ZD							
100	32	164	30	42	177	198	156							
1) max.														

Tourillons avec palier sur fond arrière R12

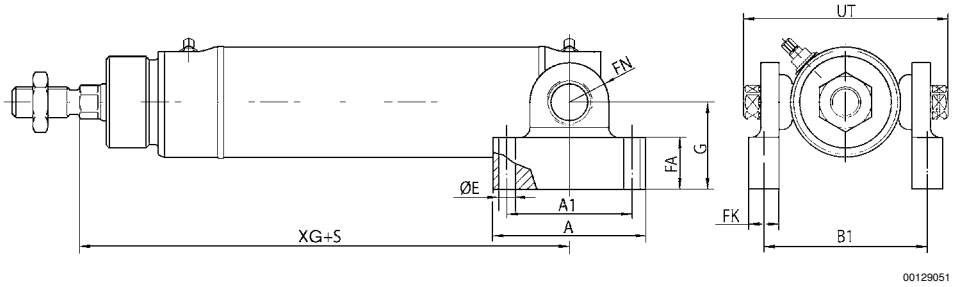

S = course

Ø	A	A1	B1	Ø E	FA	FK	FN	G	XG	UT				
32	50	41	53,5	5,5	17	10	13	28,5	110,5	67				
40	55	46	58,5	5,5	17	10	15,5	38	129	74				
50	64	53	71,5	6,5	18,5	12	17,5	38	134,5	89				
63	66	56	89,5	6,5	18,5	12	19	46,5	149,5	109				
80	82	72	106,5	6,5	18,5	12	26	50,5	164	132				
100	108	88	127	9	22	16	26	65	177	164				
Température max. 85 °C en continue. Pics temporaires jusquíà 150 °C. Températures supérieures disponibles sur demande.														