Sistemi valvole → Prodotti integrativi

Valvola 3/2, Serie 579

► Qn = 850 l/min ► NC ► raccordo a compressione ► attacco aria compressa uscita: Ø 8x1 ► Connessione elettrica: Connettore, ISO 15217, forma C ► montabile in batteria ► Azionamento manuale: a ritenzione

P579_051

Tipo	valvola a magnete
Pilotaggio	interno
principio di tenuta	con chiusura non a tenuta
Pressione di esercizio min/max	2 bar / 8 bar
Temperatura ambiente min./max.	-15°C / +50°C
Temperatura del fluido min./max.	-15°C / +50°C
Fluido	Aria compressa
Dimensione max. particella	5 µm
contenuto di olio dell'aria compressa	0 mg/m³ - 1 mg/m³
Tipo di protezionecon presa/connettore	IP 65
	Protezione da inversione di polarità
Rapporto d'inserzione	100 %
Tempo d'inserzione	18 ms
Tempo di disinserzione	16 ms
Peso	0,093 kg
Materiali:	
Corpo	poliammide
guarnizioni	gomma acrilonitrile-butadiene; poliuretano

Note tecniche

- Il punto di rugiada in pressione deve essere inferiore alla temperatura ambiente e a quella del fluido di almeno 15 °C e non superare il valore di 3 °C.
- Il contenuto di olio dell'aria compressa deve rimanere costante per tutta la durata.
- Utilizzare esclusivamente olio omologato Bosch Rexroth, vedere capitolo "Dati tecnici".
- "In caso di temperatura ambiente fino a 40 °C, la pressione di esercizio max. è di 10 bar. "
- Esecuzioni con tensione inferiore a 50 V DC, non dotate di contatto di protezione

tensione d'esercizio			LED	Tolleranza tensione		Assorbimento di potenza	Potenza d'in-serzione		Potenza di ritenuta	
DC	AC 50 Hz	AC 60 Hz		DC	AC 60 Hz	DC	AC 50 Hz	AC 60 Hz	AC 50 Hz	AC 60 Hz
						W	VA	VA	VA	VA
12 V	-	-	-	-10% / +10%	-	1,6	-	-	-	-
24 V	-	-	-	-10% / +10%	-	1,6	-	-	-	-
24 V	-	-	Rosso	-10% / +10%	-	1,7	-	-	-	-
-	24 V	24 V	-	-	-10% / +15%	-	3	2,6	2,2	1,8
-	110 V	110 V	-	-	-10% / +15%	-	4,2	3,4	3	2,4
-	230 V	230 V	-	-	-10% / +15%	-	3,2	2,8	2,3	2
-	230 V	230 V	Rosso	-	-10% / +15%	-	3,4	3	2,5	2,2

Sistemi valvole → Prodotti integrativi

Valvola 3/2, Serie 579

► Qn = 850 l/min ► NC ► raccordo a compressione ► attacco aria compressa uscita: Ø 8x1 ► Connessione elettrica: Connettore, ISO 15217, forma C ► montabile in batteria ► Azionamento manuale: a ritenzione

		Azionamento manuale	Raccordo aria compressa		tensione d'esercizio			Potenza di ritenuta	Potenza di ritenuta	Potenza d'inserzione	Potenza d'inserzione	Codice
			ingresso	uscita	DC	AC 50 Hz	AC 60 Hz	AC 50 Hz	AC 60 Hz	AC 50 Hz	AC 60 Hz	
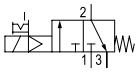	NC		Ø 8x1	Ø 8x1	12 V	-	-	-	-	-	-	**5790600210**
			Ø 8x1		24 V	-	-	-	-	-	-	**5790600220**
			Ø 8x1		24 V	-	-	-	-	-	-	5790600620
			Ø 8x1		-	24 V	24 V	2,2	1,8	3	2,6	**5790605220**
			Ø 8x1		-	110 V	110 V	3	2,4	4,2	3,4	5790605270
			Ø 8x1		-	230 V	230 V	2,3	2	3,2	2,8	5790605280
			Ø 8x1		-	230 V	230 V	2,5	2,2	3,4	3	5790605680
			-		12 V	-	-	-	-	-	-	**5791600210**
			-		24 V	-	-	-	-	-	-	**5791600220**
			-		24 V	-	-	-	-	-	-	**5791600620**
			-		-	24 V	24 V	2,2	1,8	3	2,6	**5791605220**
			-		-	110 V	110 V	3	2,4	4,2	3,4	5791605270
			-		-	230 V	230 V	2,3	2	3,2	2,8	5791605280
			-		-	230 V	230 V	2,5	2,2	3,4	3	5791605680
			Ø 8x1		12 V	-	-	-	-	-	-	5796600210
			Ø 8x1		24 V	-	-	-	-	-	-	**5796600220**
			Ø 8x1		24 V	-	-	-	-	-	-	5796600620
			Ø 8x1		-	24 V	24 V	2,2	1,8	3	2,6	5796605220
			Ø 8x1		-	110 V	110 V	3	2,4	4,2	3,4	5796605270
			Ø 8x1		-	230 V	230 V	2,3	2	3,2	2,8	5796605280
			Ø 8x1		-	230 V	230 V	2,5	2,2	3,4	3	5796605680
			-		12 V	-	-	-	-	-	-	**5792600210**
			-		24 V	-	-	-	-	-	-	**5792600220**
			-		24 V	-	-	-	-	-	-	5792600620
			-		-	24 V	24 V	2,2	1,8	3	2,6	**5792605220**
			-		-	110 V	110 V	3	2,4	4,2	3,4	5792605270
			-		-	230 V	230 V	2,3	2	3,2	2,8	5792605280
			-		-	230 V	230 V	2,5	2,2	3,4	3	5792605680

Sistemi valvole → Prodotti integrativi

Valvola 3/2, Serie 579

► Qn = 850 l/min ► NC ► raccordo a compressione ► attacco aria compressa uscita: Ø 8x1 ► Connessione elettrica: Connettore, ISO 15217, forma C ► montabile in batteria ► Azionamento manuale: a ritenzione

Codice	Valore di portata	Nota
	Qn	
	[l/min]	
5790600210		-
5790600220		-
5790600620		1); 2)
5790605220		-
5790605270		-
5790605280		-
5790605680		2)
5791600210		-
5791600220		-
5791600620		1); 2)
5791605220		-
5791605270		-
5791605280		-
5791605680		2)
5796600210	850	-
5796600220		-
5796600620		1); 2)
5796605220		-
5796605270		-
5796605280		-
5796605680		2)
5792600210		-
5792600220		-
5792600620		1); 2)
5792605220		-
5792605270		-
5792605280		-
5792605680		2)

HHB = azionamento manuale
1) Con LED e diodo di protezione per l'abbassamento dei picchi di tensione nella bobina magnetica, protetto contro inversione di polarità
2) Indicatore di stato LED: Rosso
Portata nominale Qn a 6 bar e Δp = 1 bar

Sistemi valvole → Prodotti integrativi

Valvola 3/2, Serie 579

► Qn = 850 l/min ► NC ► raccordo a compressione ► attacco aria compressa uscita: Ø 8x1 ► Connessione elettrica: Connettore, ISO 15217, forma C ► montabile in batteria ► Azionamento manuale: a ritenzione

Dimensioni

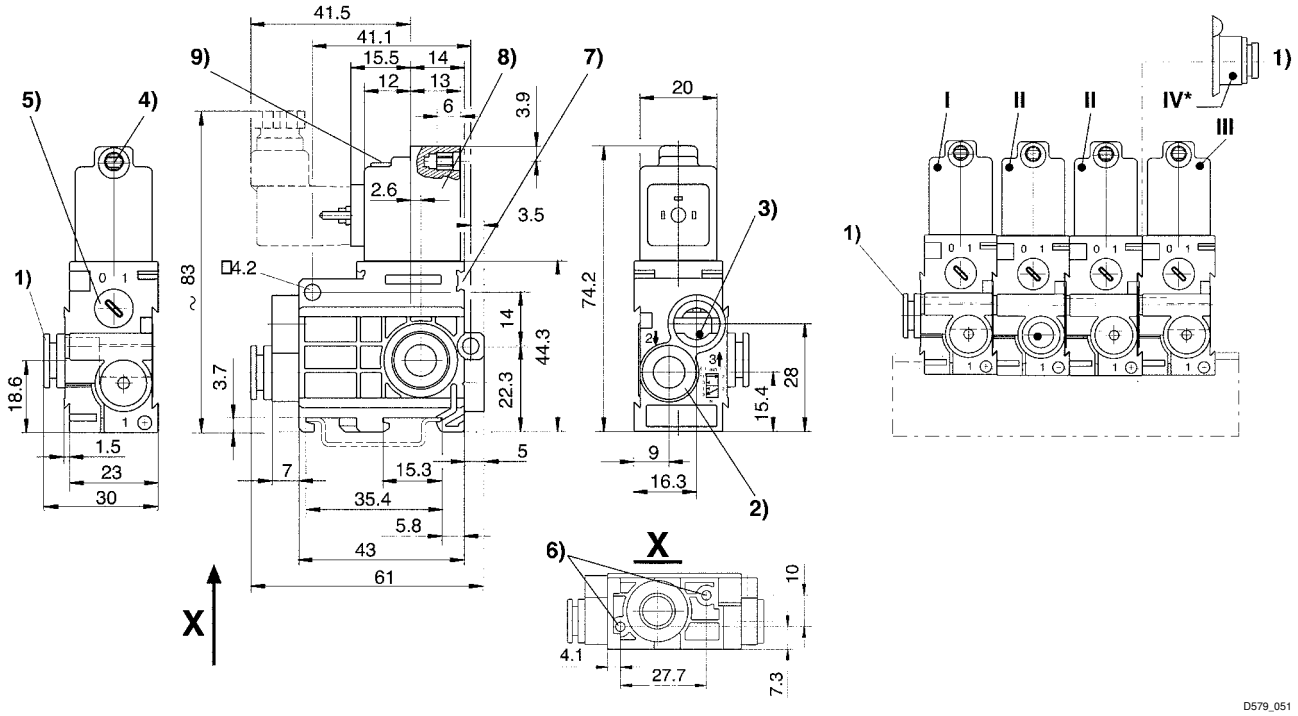

1) Attacco 1
2) Attacco 2
3) Attacco 3 lo scarico non deve essere strozzato
4) Ø centrale per M5
5) Azionamento manuale
6) Foro cieco profondità 6 per vite autofilettante 3,5
7) Possibilità di fissaggio per targhetta
8) Bobina orientabile di 180°
9) LED

* Il modulo di collegamento pneumatico (pos. IV) montato sulla valvola per collegamento in batteria (pos. II) consente un'ulteriore alimentazione dell'aria dal lato destro. La valvola terminale non è più necessaria (pos. III).
I = valvola di alimentazione, II = valvola per collegamento in batteria, III = valvola terminale