Valvole di controllo direzione → Prodotti integrativi

Valvola 3/2, Serie CD04

► Qn= 900 l/min ► attacco aria compressa uscita: G 1/8

Tipo	valvola a cassetto senza intersezione
principio di tenuta	con chiusura non a tenuta
Pressione di esercizio min/max	-0,95 bar / 10 bar
Temperatura ambiente min./max.	-20°C / +65°C
Temperatura del fluido min./max.	-20°C / +65°C
Fluido	Aria compressa
Dimensione max. particella	50 μm
contenuto di olio dell'aria compressa	0 mg/m³ - 1 mg/m³
Raccordo aria compressa	secondo ISO 228-1

Materiali:	
Corpo	Pressofuso di zinco; Poliammide, rinforzata in fibra di vetro
guarnizioni	gomma acrilonitrile-butadiene

	Elemento di comando	Esecuzione	Raccordo aria compressa			Qn	Qn 1 → 2	Qn 2 → 3	Codice
			ingresso	uscita	Scarico				
						[l/min]	[l/min]	[l/min]	
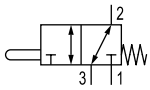	Compensatore	NC/NO	G 1/8	G 1/8	G 1/8	900	900	900	**5634000100**
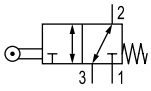	Rullo	NC/NO	G 1/8	G 1/8	G 1/8	900	900	900	**5634010100** **R412008117**
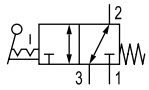	Leva manuale, con/senza ritenzione	NC/NO	G 1/8	G 1/8	G 1/8	900	900	900	**5634030100**
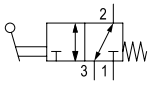	Leva manuale	NC/NO	G 1/8	G 1/8	G 1/8	900	900	900	**5634040100**
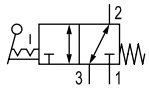	Leva rotante, con ritenzione	NC/NO	G 1/8	G 1/8	G 1/8	900	900	900	**5634050100**
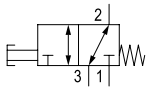	Manopola	NC/NO	G 1/8	G 1/8	G 1/8	900	900	900	**5634060100**

Codice	Forza di azionamento Min.	Materiale: elemento di azionamento	Peso	Fig.
	[N]		[kg]	
5634000100	60	acciaio inox	0,23	Fig. 1
5634010100 **R412008117**	30	Poliossimetilene acciaio inox	0,29	Fig. 2
5634030100	15	Poliossimetilene	0,32	Fig. 3
5634040100	15	-	0,29	Fig. 4
5634050100	15	Plastica; acciaio inox	0,5	Fig. 5
5634060100	60	Poliossimetilene	0,25	Fig. 6
Portata nominale Qn a 6 bar e Δp = 1 bar				

Prodotti integrativi
I numeri di materiale in grassetto sono disponibili franco magazzino centrale in Germania; per informazioni dettagliate vedere Carrello
Catalogo di pneumatica, PDF online, aggiornamento 2012-10-25, © Bosch Rexroth AG, con riserva di modifiche

Valvole di controllo direzione → Prodotti integrativi

Valvola 3/2, Serie CD04

► Qn= 900 l/min ► attacco aria compressa uscita: G 1/8

Dimensioni, Fig. 1

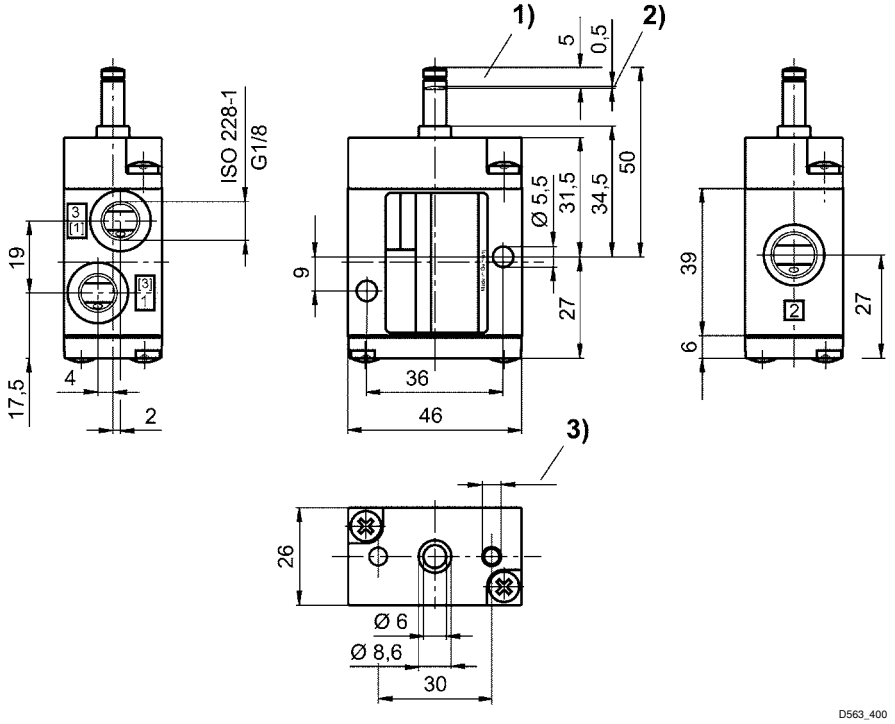

1) corsa 2) sovraccorsa 3) Ø 4,5 - profondità 12
per tutti i tipi di comando valgono le dimensioni della valvola base.

Valvole di controllo direzione → Prodotti integrativi

Valvola 3/2, Serie CD04

► Qn= 900 l/min ► attacco aria compressa uscita: G 1/8

Dimensioni, Fig. 2

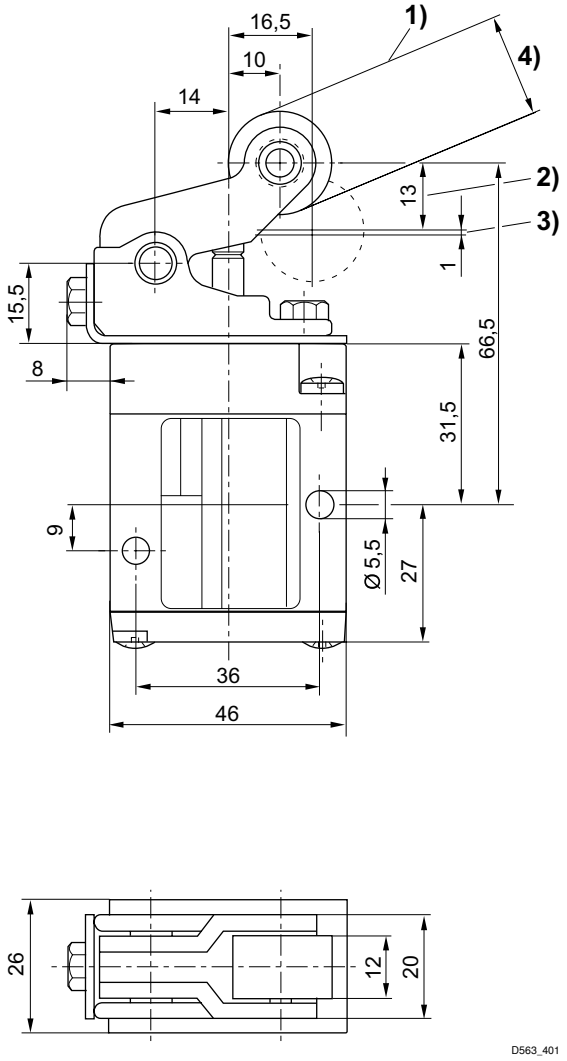

1) angolo di avvicinamento del rullo di comando 30° 2) corsa 3) sovraccorsa
4) 5634010100: Ø20 (POM) / R412008117: Ø19 (ST)
per tutti i tipi di comando valgono le dimensioni della valvola base.

Valvole di controllo direzione → Prodotti integrativi

Valvola 3/2, Serie CD04

► Qn= 900 l/min ► attacco aria compressa uscita: G 1/8

Dimensioni, Fig. 3

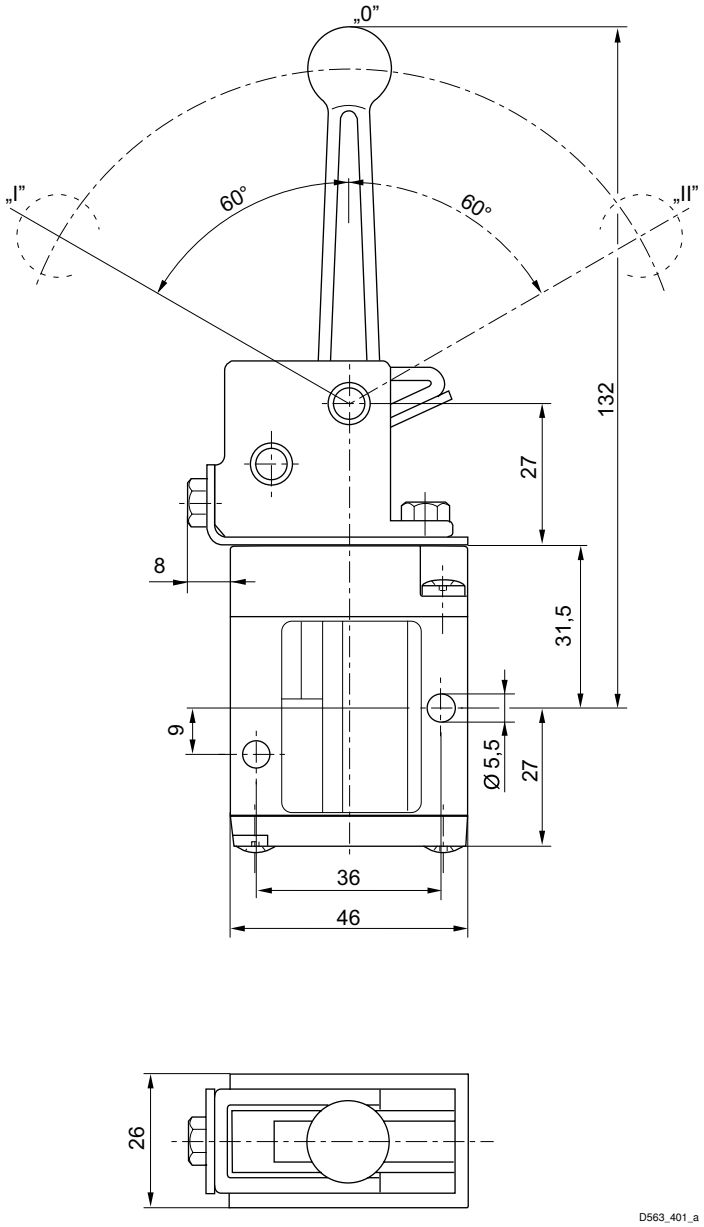

Posizione 0: posizione di uscita, posizione I: ritorno automatico tramite molla, posizione II: a ritenzione; ritorno manuale per tutti i tipi di comando valgono le dimensioni della valvola base.

Valvole di controllo direzione → Prodotti integrativi

Valvola 3/2, Serie CD04

► Qn= 900 l/min ► attacco aria compressa uscita: G 1/8

Dimensioni, Fig. 4

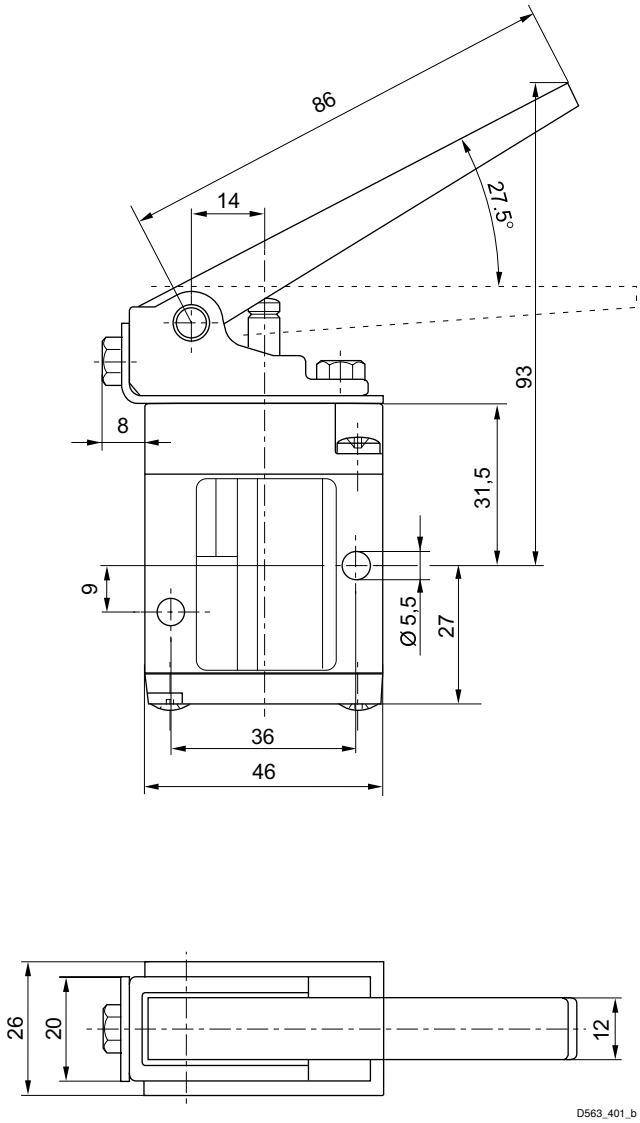

per tutti i tipi di comando valgono le dimensioni della valvola base.

Valvola 3/2, Serie CD04

► Qn= 900 l/min ► attacco aria compressa uscita: G 1/8

Dimensioni, Fig. 5

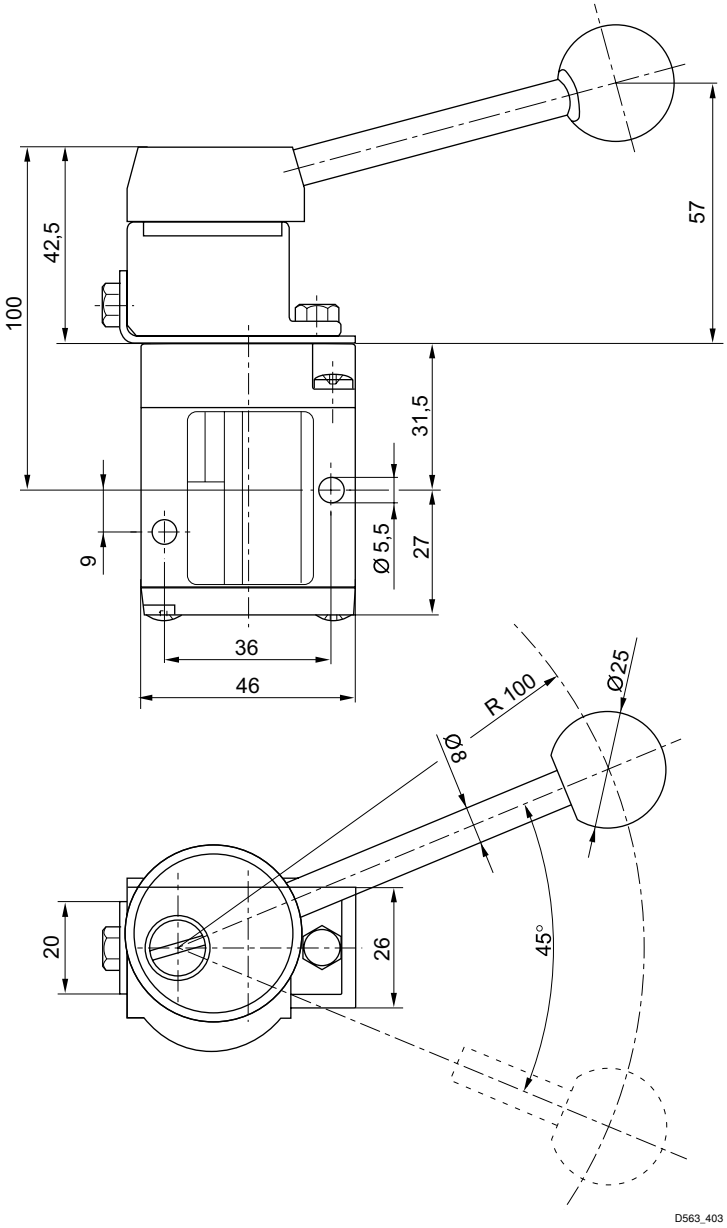

per tutti i tipi di comando valgono le dimensioni della valvola base.

Valvole di controllo direzione → Prodotti integrativi

Valvola 3/2, Serie CD04

► Qn= 900 l/min ► attacco aria compressa uscita: G 1/8

Dimensioni, Fig. 6

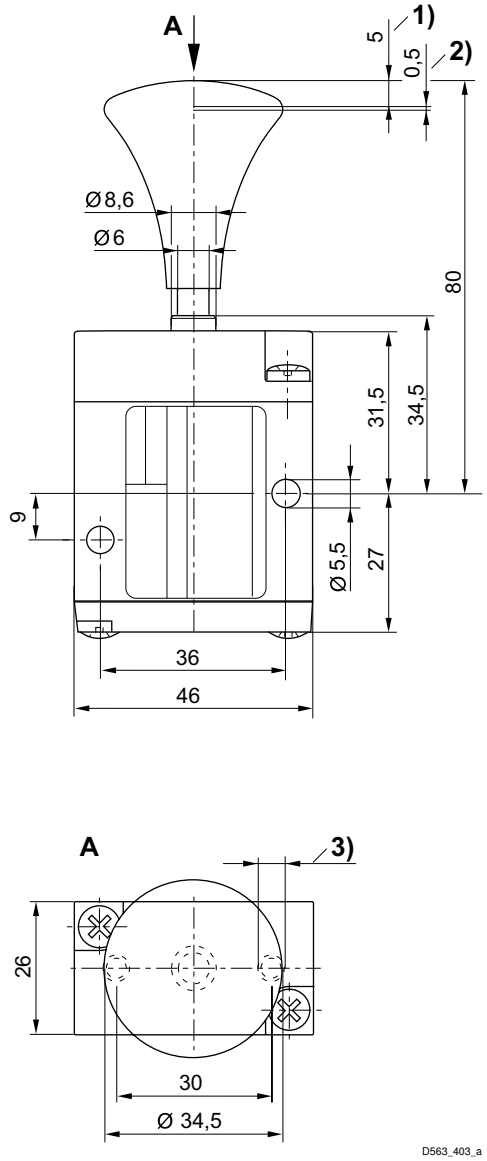

1) corsa 2) sovraccorsa 3) Ø 4,5 - profondità 12
per tutti i tipi di comando valgono le dimensioni della valvola base.