Tecniche di collegamento elettrico → Tecniche di collegamento elettrico

connettori, Serie CN1

► ISO 6952 ► Connettore, forma B

Temperatura ambiente min./max.	-25°C / +40°C
Tipo di protezione	IP 65
Avvitamento cavo	M16x1,5
coppia di serraggio della vite di fissaggio	0,4 Nm

00110264_b

	tensione d'esercizio		Corrente, max.	occupazione dei contatti	Uscita del cavo	circuito di protezione	Cavo collegabile - Ø min./ max.	Codice
	DC	AC						
	[V]	[V]	[A]				[mm]	
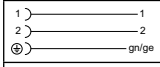	300	-	10	2+E	a gomito 90°	-	5 / 8	**1834484096**
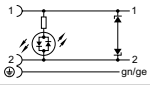	24	24	-	2+E	a gomito 90°	Diodo Z	5 / 8	**1834484104**
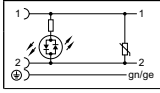	-	110 230	-	2+E	a gomito 90°	Varistor	5 / 8	**1834484105** **1834484106**

Codice	Numero delle possibilità d'innesto 1	Indicatore di stato LED	Colore del corpo	Peso	Fig.	Nota
				[kg]		
1834484096	2 posizioni a 180°	-	Nero	0,02	Fig. 1	1); 3)
1834484104	2 posizioni a 180°	Giallo	Trasparente	0,02	Fig. 2	1); 4)
1834484105 **1834484106**	2 posizioni a 180°	Rosso	Trasparente	0,02	Fig. 2	1); 4) 2); 4)

1) Guarnizione profilato
2) guarnizione piatta
3) Guarnizione: gomma naturale / gomma butadiene
4) Guarnizione: Gomma siliconica

Fig. 1

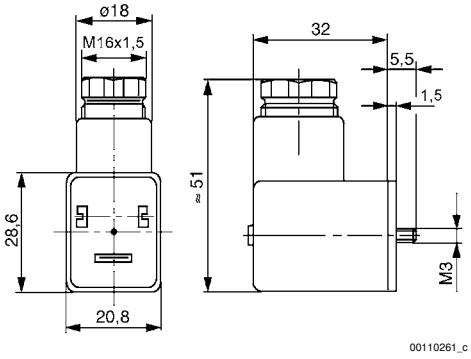

connettori, Serie CN1

► ISO 6952 ► Connettore, forma B
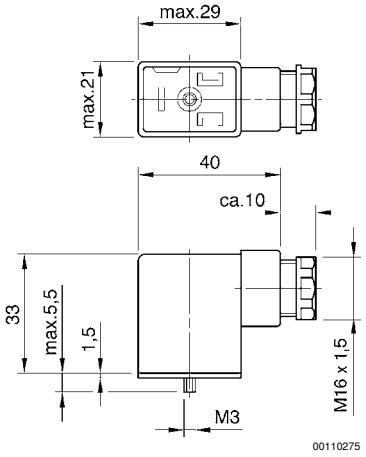
Fig. 2