Trattamento aria compressa → Prodotti integrativi

Serie AR1

► G 1/2 - G 2 ► 1 - 90 L

3513_011

Pressione di esercizio min/max	Vedere tabella sottostante
Temperatura ambiente min./max.	-40°C / +100°C
Temperatura del fluido min./max.	-40°C / +100°C
Fluido	Aria compressa
Volume serbatoio aria	Vedere tabella sottostante
Materiali:	
Corpo	acciaio

Note tecniche

- Il punto di rugiada in pressione deve essere inferiore alla temperatura ambiente e a quella del fluido di almeno 15 °C e non superare il valore di 3 °C.
- Il contenuto di olio dell'aria compressa deve rimanere costante per tutta la durata.
- Utilizzare esclusivamente olio omologato Bosch Rexroth, vedere capitolo "Dati tecnici".

Raccordo A1	Raccordo A2	Pressione di esercizio min/max	Volume serbatoio aria	Ø contenitore	Fig.	Codice
		[bar]	[L]	[mm]		
G 1/2	-	0 / 11	1	105	Fig. 1	**3513000000**
G 1	G 1/2	0 / 11	3,2	101,6	Fig. 2	**3513000010**
		0 / 10	5	154	Fig. 3	**3513000020**
		0 / 11	10	206	Fig. 4	**3513000030**
		0 / 10	20	246	Fig. 5	**3513000040**
		0 / 11	40	276	Fig. 6	**3513000050**
G 2	G 1/2	0 / 11	90	350	Fig. 7	**3513000060**

I contenitori con un diametro fino a 206 mm sono fissati con fascette regolabili.
I set di montaggio per diametri molto grandi senza piede d'appoggio si trovano negli accessori.

Dimensioni, Fig. 1

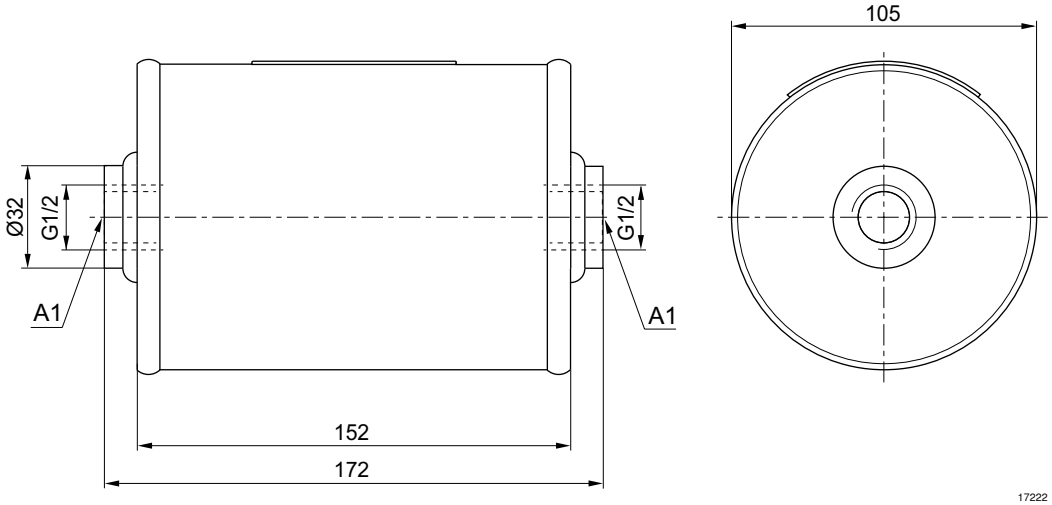

A1 = attacco orizzontale

Prodotti integrativi
I numeri di materiale in grassetto sono disponibili franco magazzino centrale in Germania; per informazioni dettagliate vedere Carrello

Trattamento aria compressa → Prodotti integrativi

Serie AR1

► G 1/2 - G 2 ► 1 - 90 L

Dimensioni, Fig. 2

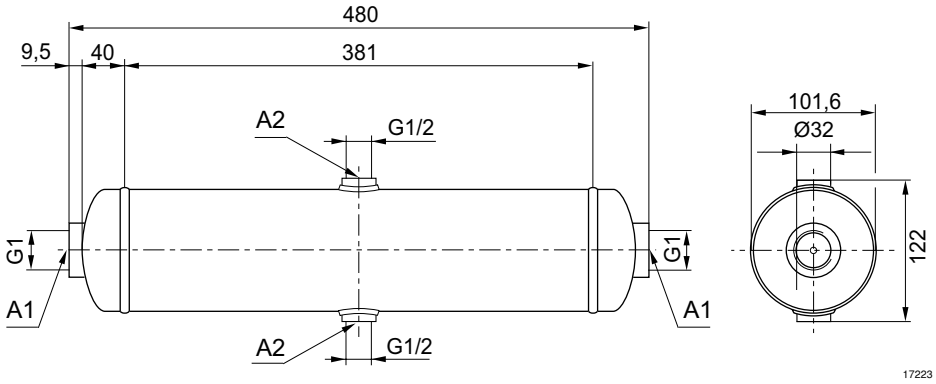

A1 = attacco orizzontale
A2 = attacco radiale

Dimensioni, Fig. 3

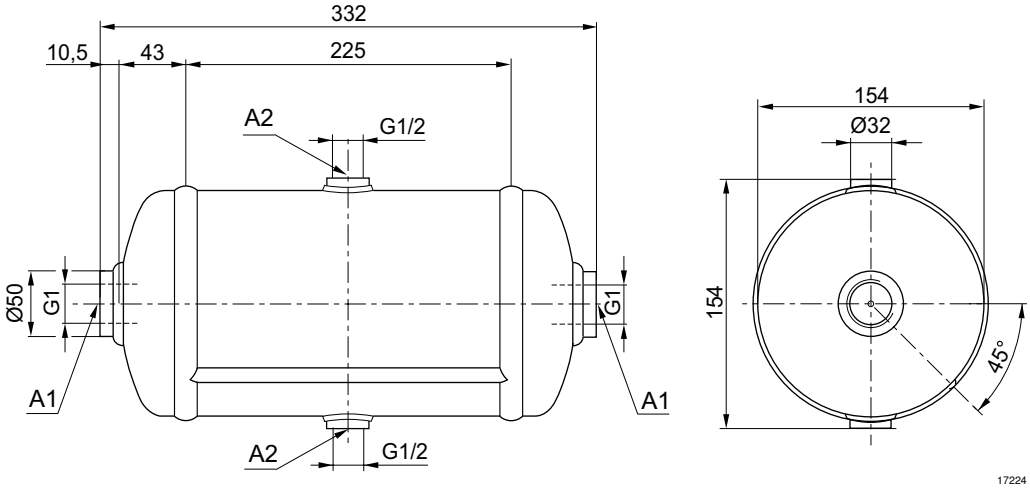

A1 = attacco orizzontale
A2 = attacco radiale

Trattamento aria compressa → Prodotti integrativi

Serie AR1

► G 1/2 - G 2 ► 1 - 90 L

Dimensioni, Fig. 4

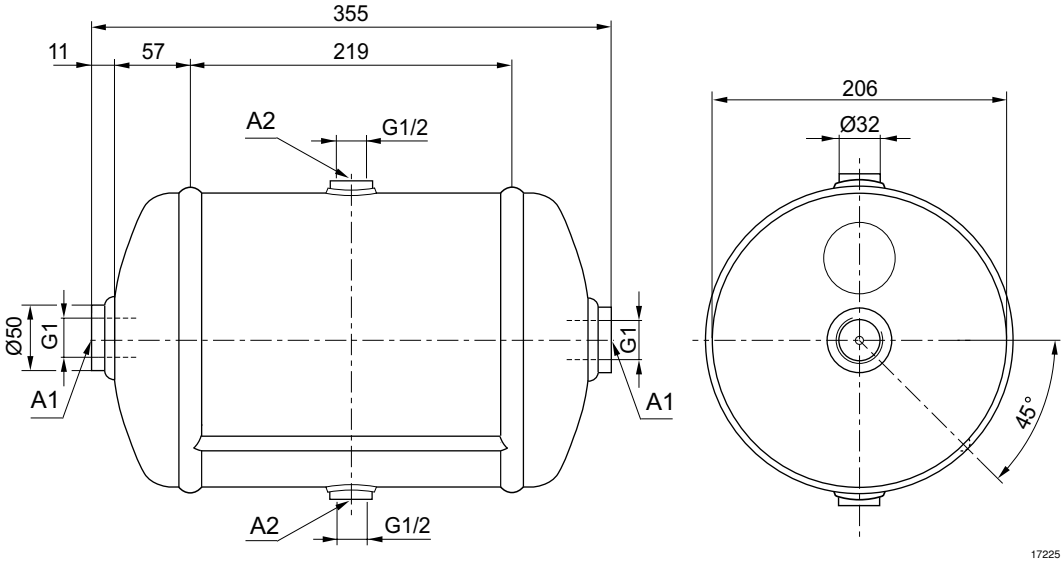

A1 = attacco orizzontale
A2 = attacco radiale

Dimensioni, Fig. 5

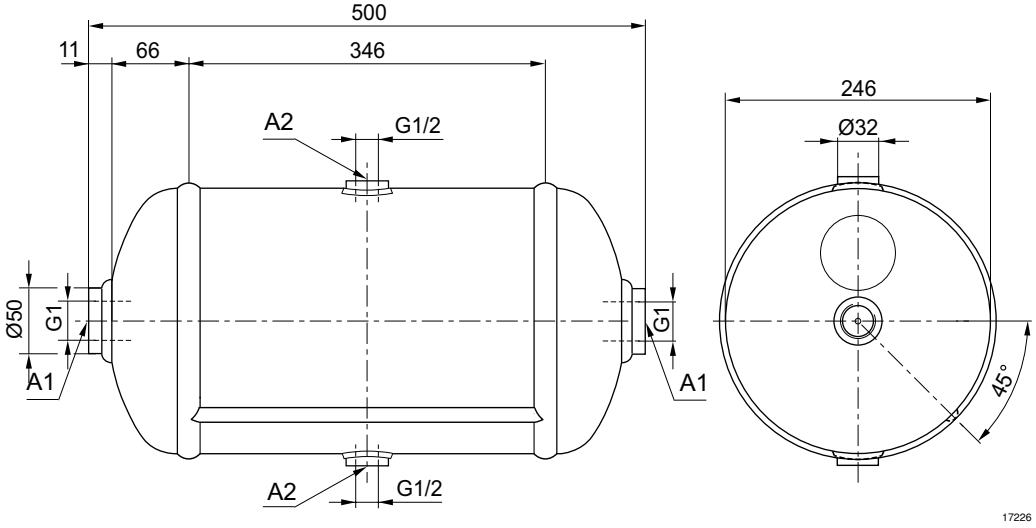

A1 = attacco orizzontale
A2 = attacco radiale

Trattamento aria compressa → Prodotti integrativi

Serie AR1

► G 1/2 - G 2 ► 1 - 90 L

Dimensioni, Fig. 6

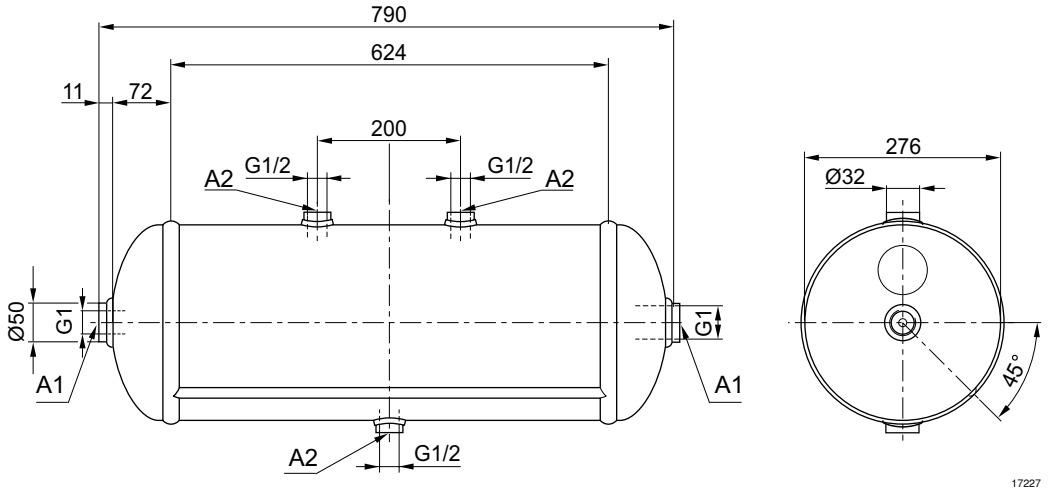

A1 = attacco orizzontale
A2 = attacco radiale

Dimensioni, Fig. 7

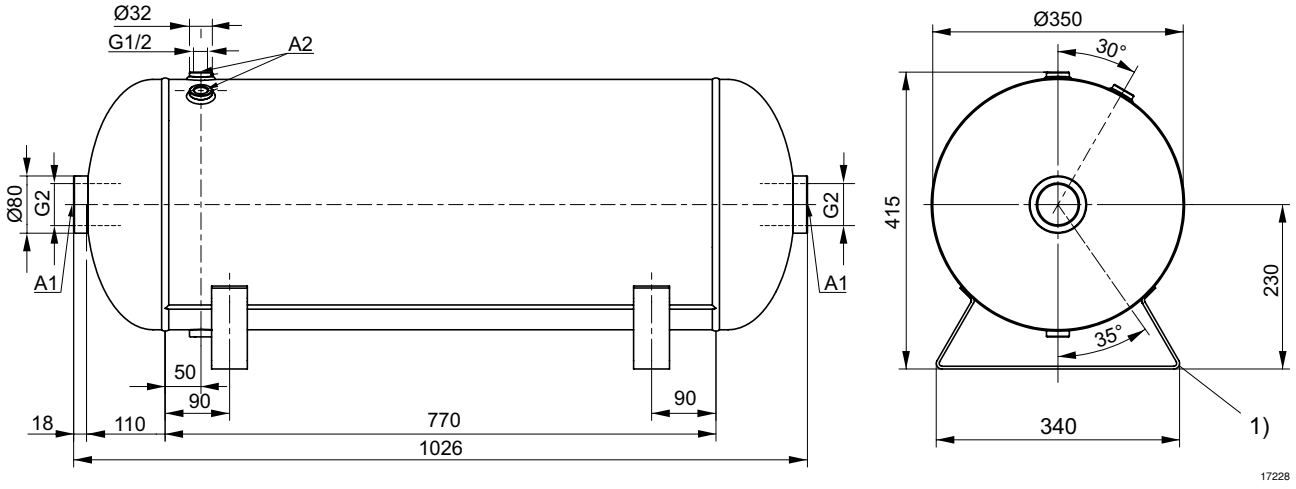

A1 = attacco orizzontale
A2 = attacco radiale
1) Piedistallo di supporto