Trattamento aria compressa → Gruppi di trattamento e componenti

Valvola riduttrice di pressione, Serie AS1-RGS-...-DS

► G 1/4 ► Alimentazione dell'aria: sinistra ► Qn=1000 l/min ► Azionamento: manuale ► con alimentazione di pressione continua ► con manometro nel volantino

00137238

Posizione di montaggio	A piacere
Pressione di esercizio min/max	Vedere tabella sottostante
Fluido	Aria compressa
Temperatura del fluido min./max.	-10°C / +50°C
Temperatura ambiente min./max.	-10°C / +50°C
Tipo di riduttore	Riduttori di pressione a membrana, montabile in batteria
Funzione del riduttore	Con scarico secondario
Campo di regolazione min./max.	Vedere tabella sottostante
Materiali:	
Corpo	poliammide
Piastra frontale	Plastica acrilonitrile-butadiene-stirene
guarnizioni	gomma acrilonitrile-butadiene

Note tecniche
■ Il punto di rugiada in pressione deve essere inferiore alla temperatura ambiente e a quella del fluido di almeno 15 °C e non superare il valore di 3 °C.

		Raccordo	Qn	Pressione di esercizio min./max.	Campo di regolazione min. - max.	Peso	Codice
			[l/min]	[bar]	[bar]	[kg]	
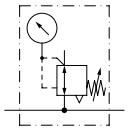		G 1/4	1000	0,2 / 12	0,2 - 4	0,239	R412014642
				0,5 / 12	0,5 - 8		**R412014643**
				0,5 / 12	0,5 - 10		**R412014644**
Portata nominale Qn a 6,3 bar e Δp = 1 bar Ghiera di fissaggio per montaggio a quadro compresa nella fornitura							

esempio di applicazione

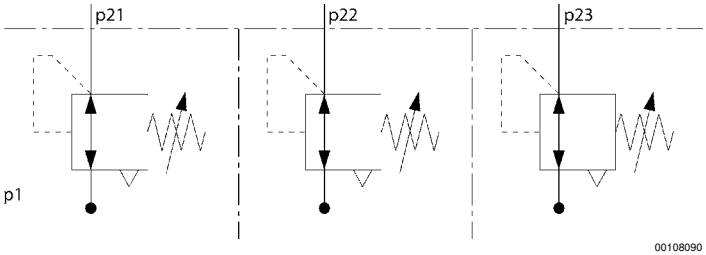

00108090

p1 = pressione di esercizio
p21; p22; p23 = pressione secondaria

Trattamento aria compressa → Gruppi di trattamento e componenti

Valvola riduttrice di pressione, Serie AS1-RGS-...-DS

► G 1/4 ► Alimentazione dell'aria: sinistra ► Qn=1000 l/min ► Azionamento: manuale ► con alimentazione di pressione continua ► con manometro nel volantino

caratteristica della pressione

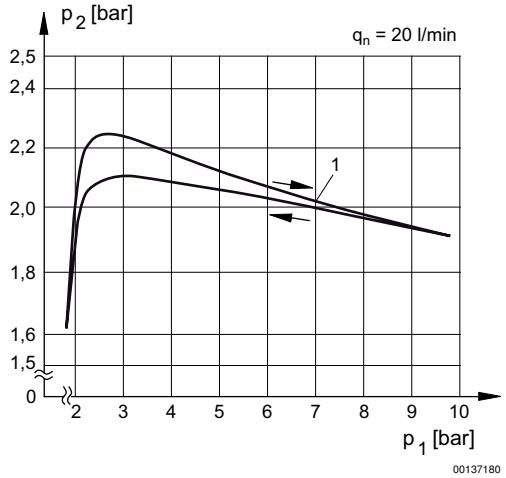

p1 = Pressione di esercizio
p2 = Pressione secondaria
qn = Portata nominale
1 = Punto iniziale

Caratteristica della portata

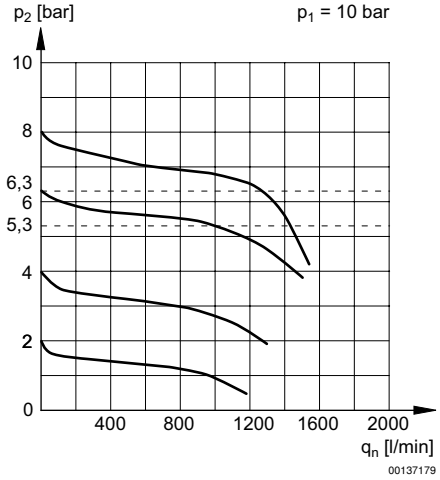

p1 = Pressione di esercizio
p2 = Pressione secondaria
qn = Portata nominale

Trattamento aria compressa → Gruppi di trattamento e componenti

Valvola riduttrice di pressione, Serie AS1-RGS-...-DS

► G 1/4 ► Alimentazione dell'aria: sinistra ► Qn=1000 l/min ► Azionamento: manuale ► con alimentazione di pressione continua ► con manometro nel volantino

Dimensioni

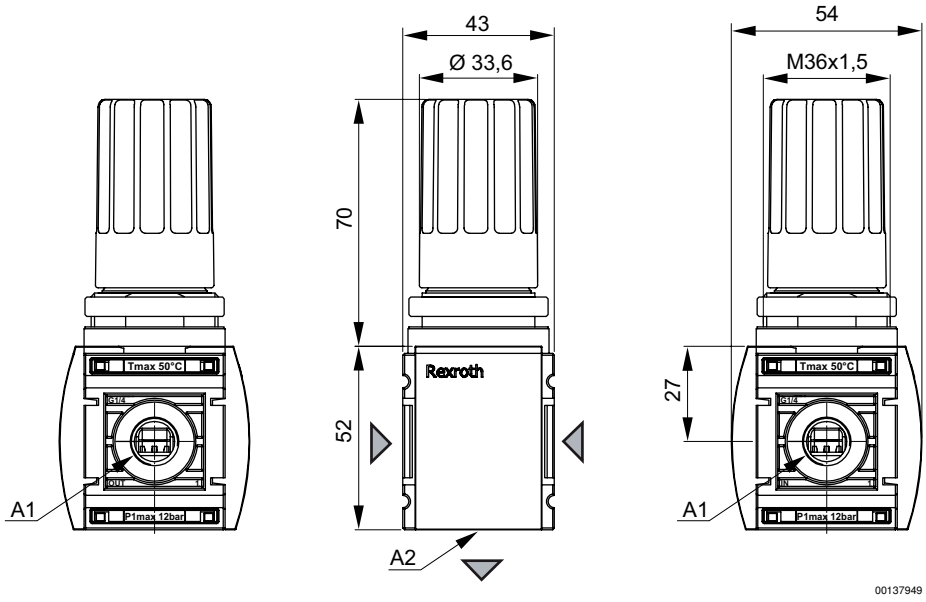

A1 = ingresso
A2 = uscita
Ghiera di fissaggio per montaggio a quadro compresa nella fornitura