Tecnica dei sensori → Prodotti integrativi

Serie MS01

► Blocco di collaudo MS01-PA, variante II, con valvola 5/2 ► piastra di collegamento in Poliammide, rinforzata in fibra di vetro ► aria di soffiaggio permanente

00132495

Norme	ISO 15407-1, 26 mm
Dimensione modulare	27 mm
Pressione di esercizio min/max	4 bar / 10 bar
Temperatura ambiente min./max.	+0°C / +50°C
Temperatura del fluido min./max.	+0°C / +50°C
Tipo di protezione:con connettore	IP 65
Rapporto d'inserzione	100 %
Fluido	Aria compressa
Dimensione max. particella	5 μm
contenuto di olio dell'aria compressa	0 mg/m³ - 0,1 mg/m³
Attacco elettrico della valvola	Connettore, forma C
Attacco elettrico del modulo di collaudo	Connettore, M12, a 5 poli
Tensione di esercizio DC	24 V
Tolleranza tensione DC	-10% / +10%
Tolleranza tensione valvole	-10% / +10%
Materiali:	
Piastre terminali	alluminio
Guarnizione	gomma acrilonitrile-butadiene
Piastra di collegamento	Poliammide, rinforzata in fibra di vetro

Note tecniche

- Il punto di rugiada in pressione deve essere inferiore alla temperatura ambiente e a quella del fluido di almeno 15 °C e non superare il valore di 3 °C.
- Il contenuto di olio dell'aria compressa deve rimanere costante per tutta la durata.
- Utilizzare esclusivamente olio omologato Bosch Rexroth, vedere capitolo "Dati tecnici".
- Il riduttore di pressione è preimpostato a 3 bar.
- Possibilità di ampliamento per valvole di comando.

Esecuzione	ingresso 1	Scarico R1	uscita 4	scarico aria di pilotaggio R2	Distanza di misurazione rilevabile min./max.	Lunghez-za	Peso	Codice
					[mm]	[mm]	[kg]	
semplice	G 1/4	G 1/8	Ø6x1	G 1/8	0,01 / 0,3	88	1,52	R412003461
a 2 vie	G 1/4	G 1/8	Ø6x1	G 1/8	0,01 / 0,3	115	1,932	R412003462
a 3 vie	G 1/4	G 1/8	Ø6x1	G 1/8	0,01 / 0,3	142	2,344	R412003463
a 4 vie	G 1/4	G 1/8	Ø6x1	G 1/8	0,01 / 0,3	169	2,756	R412003464
a 5 vie	G 1/4	G 1/8	Ø6x1	G 1/8	0,01 / 0,3	196	3,168	R412003465
a 6 vie	G 1/4	G 1/8	Ø6x1	G 1/8	0,01 / 0,3	223	3,58	R412003466
a 7 vie	G 1/4	G 1/8	Ø6x1	G 1/8	0,01 / 0,3	250	3,992	R412011212
a 8 vie	G 1/4	G 1/8	Ø6x1	G 1/8	0,01 / 0,3	277	4,404	R412011213

raccordo pneumatico: secondo ISO 228-1
La distanza di misurazione rilevabile si riferisce ad un punto di rilevazione per ogni modulo di collaudo e dipende dalle condizioni di impiego. Per informazioni più dettagliate consultare le istruzioni d'uso.

Tecnica dei sensori → Prodotti integrativi

Serie MS01

► Blocco di collaudo MS01-PA, variante II, con valvola 5/2 ► piastra di collegamento in Poliammide, rinforzata in fibra di vetro ► aria di soffiaggio permanente

Dimensioni

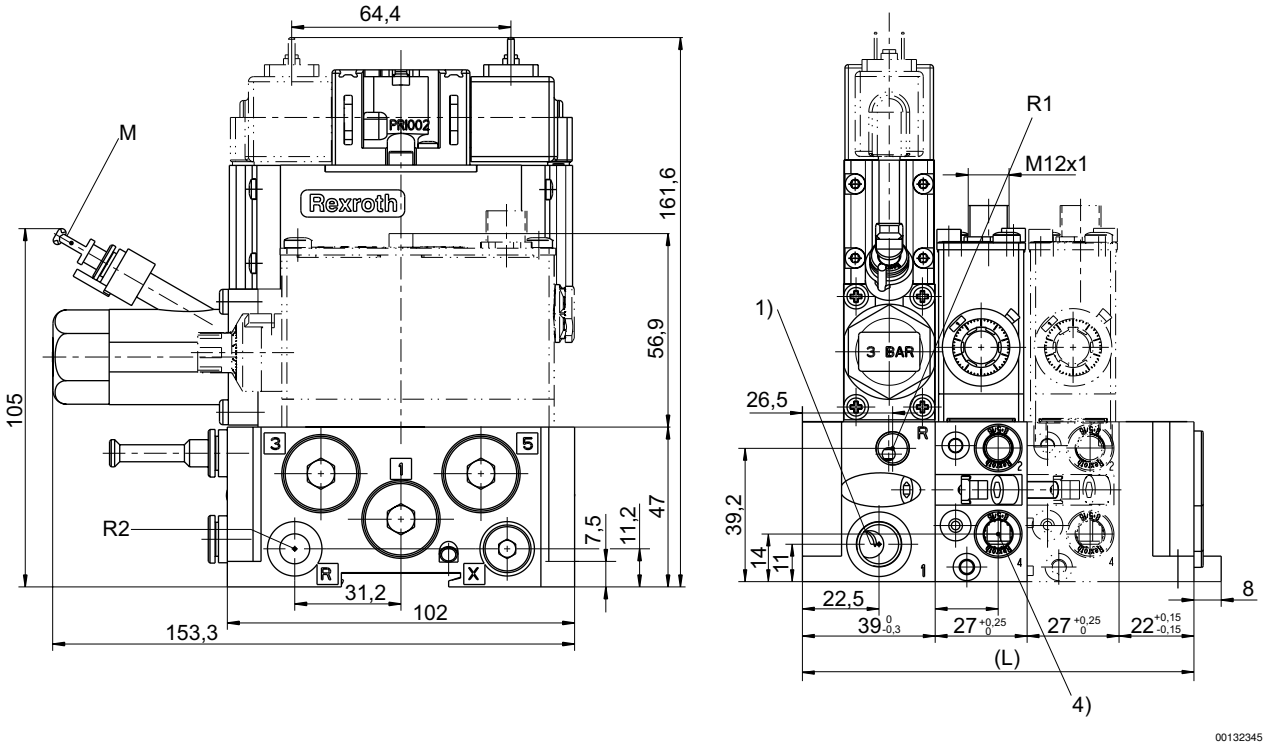

1) Pressione di esercizio
4) attacco 4 (all'ugello)
R1) Scarico modulo di collaudo/attacco aria di bloccaggio (max. 1 bar)
R2) scarico aria di pilotaggio
M) attacco ad innesto per tubo di plastica Ø 6x1 del manometro
L = lunghezza

Tecnica dei sensori → Prodotti integrativi

Serie MS01

► Blocco di collaudo MS01-PA, variante II, con valvola 5/2 ► piastra di collegamento in Poliammide, rinforzata in fibra di vetro ► aria di soffiaggio permanente

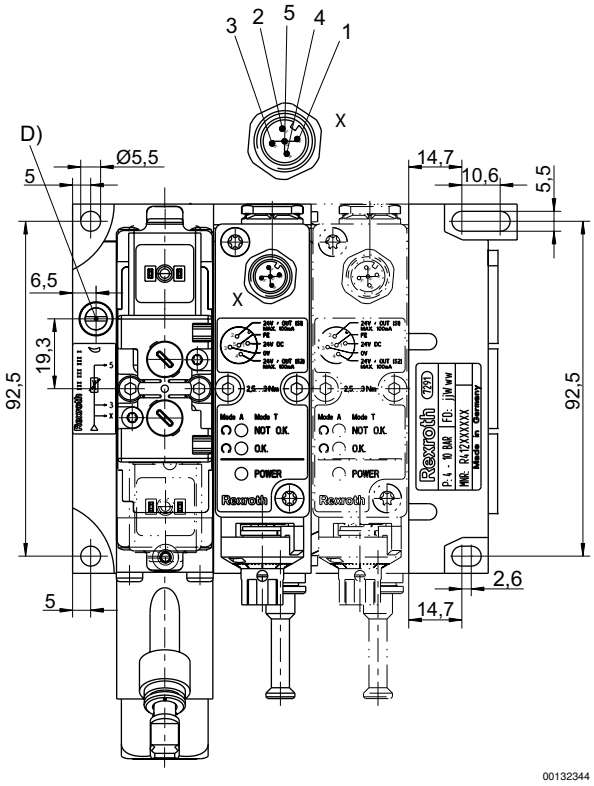

D = strozzamento (aria di soffiaggio)
schema dei contatti M12:
Contatto 1: 24 V DC
Contatto 2: segnale di uscita 24 V DC, S1 (pressione di esercizio), max. 100 mA
Contatto 3: 0 V
Contatto 4: segnale di uscita 24 V DC, S2 (verifica), max. 100 mA
Contatto 5: FE

schema elettrico

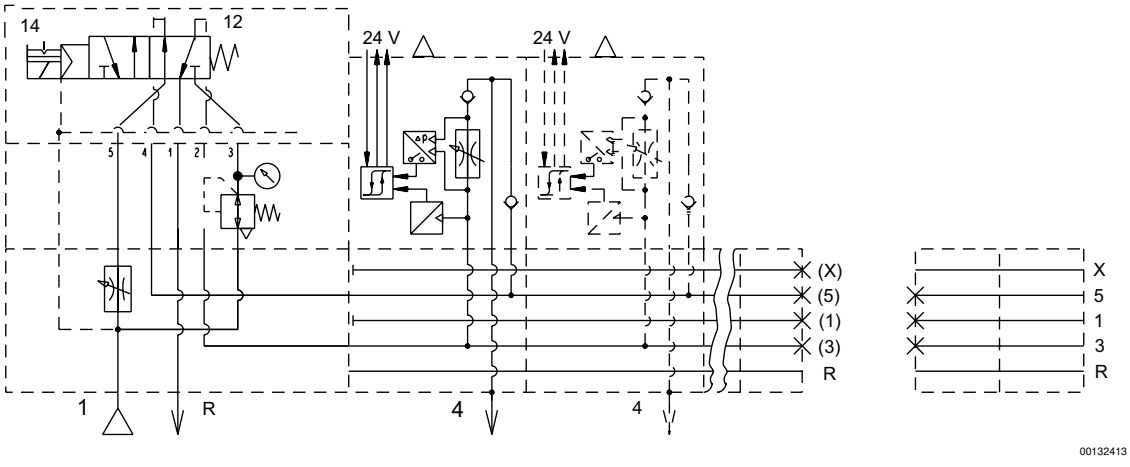

lato valvola 14: aria di controllo
attacco 4: ugello di collegamento
lato valvola 12: aria di soffiaggio
Attacco R: scarico (vedere le dimensioni R1 e R2)