**Tecnica di manipolazione e del vuoto → Ventose per vuoto**

# Serie FSR

**► F = 16 - 2560 N ► Diametro esterno: 30 - 300 mm ► filettatura interna ► resistente al calore**

7300-321

| | |
|---|---|
| Temperatura ambiente min./max. | -20°C / +130°C |
| Durezza secondo la norma ISO 7619-1:2010 | 70 ± 5 Shore A |
| Valore di abrasione secondo DIN 535 16 ISO 4649:2002 | 91 mm³ |
| Materiali: | |
| Componente di collegamento | alluminio |
| Ventosa | gomma acrilonitrile-butadiene idrogenata |

| Note tecniche |
|---|
| ■ Per l'impiego su superfici piane, lisce nonchè ruvide. |

| | Raccordo aria compressa | Diametro esterno | Forza di bloccaggio*) | Volume | Curvatura max. dell'oggetto Rmin | Peso | Unità di fornitura | Codice |
|---|---|---|---|---|---|---|---|---|
| | | [mm] | [N] | [cm³] | [mm] | [kg] | [Pezzo] | |
| | M5 | 30 | 16 | 2,5 | 50 | 0,01 | | 7320302000 |
| | G 1/8 | 50 | 64 | 8 | 110 | 0,02 | | 7320502000 |
| | G 1/4 | 75 | 160 | 28 | 165 | 0,03 | | 7320752000 |
| | G 3/8 | 100 | 304 | 56 | 165 | 0,07 | 1 | 7321002000 |
| | G 1/2 | 150 | 608 | 160 | 306 | 0,21 | | 7321502000 |
| | G 3/4 | 225 | 1480 | 500 | 465 | 0,75 | | 7322252000 |
| | G 1 | 300 | 2560 | 1250 | 758 | 1,8 | | 7323002000 |

*) valore teorico con vuoto al 60%, senza fattore di sicurezza

**Curvatura max. dell'oggetto Rmin**

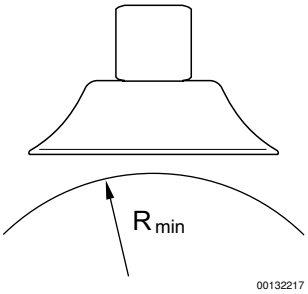

**Tecnica di manipolazione e del vuoto → Ventose per vuoto**

# Serie FSR

**► F = 16 - 2560 N ► Diametro esterno: 30 - 300 mm ► filettatura interna ► resistente al calore**

## Dimensioni

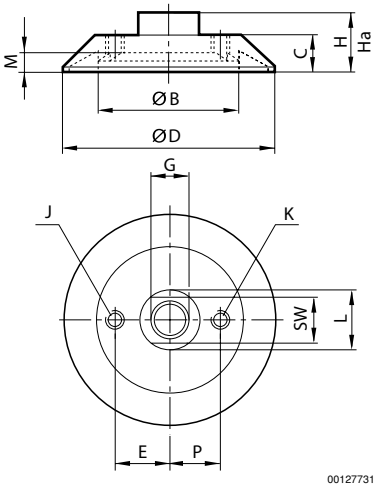


| Codice | ØD | G | Ø B | C | E | H | Ha*) | J | K | L | M | P |
|---|---|---|---|---|---|---|---|---|---|---|---|---|
| 7320302000 | 30 | M5 | 13 | 10 | – | 17 | 14,5 | – | – | 10 | 3,5 | – |
| 7320502000 | 50 | G 1/8 | 31 | 11 | – | 18 | 13,5 | – | – | 18 | 5,5 | – |
| 7320752000 | 75 | G 1/4 | 49 | 14 | – | 22 | 16,5 | – | – | 22 | 7 | – |
| 7321002000 | 100 | G 3/8 | 65,5 | 18 | – | 28 | 21 | – | G 1/8 | 24 | 8,5 | 20 |
| 7321502000 | 150 | G 1/2 | 96 | 26 | – | 42 | 33 | – | G 1/8 | 35 | 12 | 30 |
| 7322252000 | 225 | G 3/4 | 149 | 34 | – | 54 | 43 | – | G 1/8 | 50 | 14 | 50 |
| 7323002000 | 300 | G 1 | 200 | 44 | 70 | 70 | 55 | G 1/2 | G 1/8 | 56 | 19 | 60 |

| Codice | SW |
|---|---|
| 7320302000 | 8 |
| 7320502000 | 14 |
| 7320752000 | 17 |
| 7321002000 | 21 |
| 7321502000 | 27 |
| 7322252000 | 41 |
| 7323002000 | 46 |

*) altezza per il funzionamento con il vuoto

## Informazioni tecniche

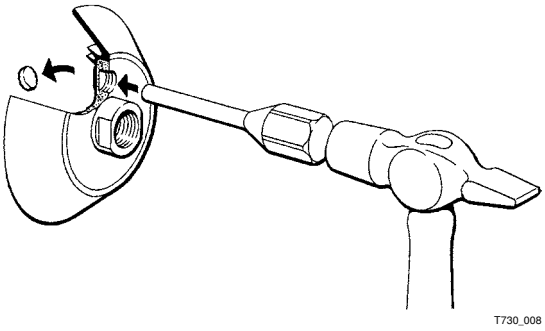


Al raccordo filettato delle ventose con Ø 100, 150, 225 e 300 può essere collegata una valvola di scarico. In questo caso è necessario estrarre il tappo con un martello e uno spinotto.