Cilindro con asta →

Minicilindro, Serie OCT

► Ø 16 - 25 mm ► Raccordi: Ø 4 - Ø 6 ► A semplice effetto, asta estratta senza pressione ► con pistone magnetico ► Ammortizzamento: elastico ► con cerniera posteriore integrata ► Asta pistone: filettatura esterna

00125536

a36

Raccordo aria compressa	Raccordo ad innesto
Pressione di esercizio min/max	2 bar / 10 bar
Temperatura ambiente min./max.	-20°C / +75°C
Temperatura del fluido min./max.	-20°C / +75°C
Fluido	Aria compressa
Dimensione max. particella	50 μm
contenuto di olio dell'aria compressa	0 mg/m³ - 5 mg/m³
Pressione per determinare le forze del pistone	6,3 bar

Materiali:	
canna del cilindro	alluminio, eloxiert
Asta pistone	acciaio inox, temprato
Pistone	Poliarilammide, alluminio
Coperchio frontale	Poliarilammide
Coperchio terminale	Poliarilammide
Guarnizione	poliuretano
Dado per fissaggio cilindro	alluminio, eloxiert
dado per asta pistone	acciaio inox
Raschia-asta	Gomma poliestereuretano

Note tecniche

- Il punto di rugiada in pressione deve essere inferiore alla temperatura ambiente e a quella del fluido di almeno 15 °C e non superare il valore di 3 °C.
- Il contenuto di olio dell'aria compressa deve rimanere costante per tutta la durata.
- Utilizzare esclusivamente olio omologato Bosch Rexroth, vedere capitolo "Dati tecnici".
- elemento di bloccaggio per sensore di campo magnetico necessario
- Nota: la lunghezza di base K non corrisponde allo standard ISO

Ø pistone		**[mm]**	**16**	**20**	**25**		
Forza del pistone in entrata		[N]	104	157	242		
Forza della molla min. - max.		[N]	3 - 5	5 - 9	9,5 - 18		
Energia d'urto		[J]	0,14	0,23	0,35		
Peso	corsa da 0 mm	[kg]	0,07	0,12	0,17		
	+10 mm corsa	[kg]	0,007	0,009	0,012		
Corsa max.		[mm]	50	50	50		

	Ø pistone **Filettatura asta pistone** **Raccordi** **Ø asta pistone** **Filettatura esterna del cilindro**	**16** **M6** **Ø 4** **6** **M16x1,5**	**20** **M8** **Ø 6** **8** **M22x1,5**	**25** **M10x1,25** **Ø 6** **10** **M22x1,5**		
	Corsa 10	R480158011	R480158008	R480158007		
	25	R480143584	R480158009	R480078018		
	50	R480147171	R480066666	R480143476		

Prodotti integrativi

I numeri di materiale in grassetto sono disponibili franco magazzino centrale in Germania; per informazioni dettagliate vedere Carrello

Cilindro con asta →

Minicilindro, Serie OCT

► Ø 16 - 25 mm ► Raccordi: Ø 4 - Ø 6 ► A semplice effetto, asta estratta senza pressione ► con pistone magnetico ► Ammortizzamento: elastico ► con cerniera posteriore integrata ► Asta pistone: filettatura esterna

prodotto configurabile	
	Questo prodotto è configurabile. Servirsi del nostro Configuratore all'indirizzo www.boschrexroth.com/pneumatics o contattare il centro vendite Bosch Rexroth più vicino.

Dimensioni

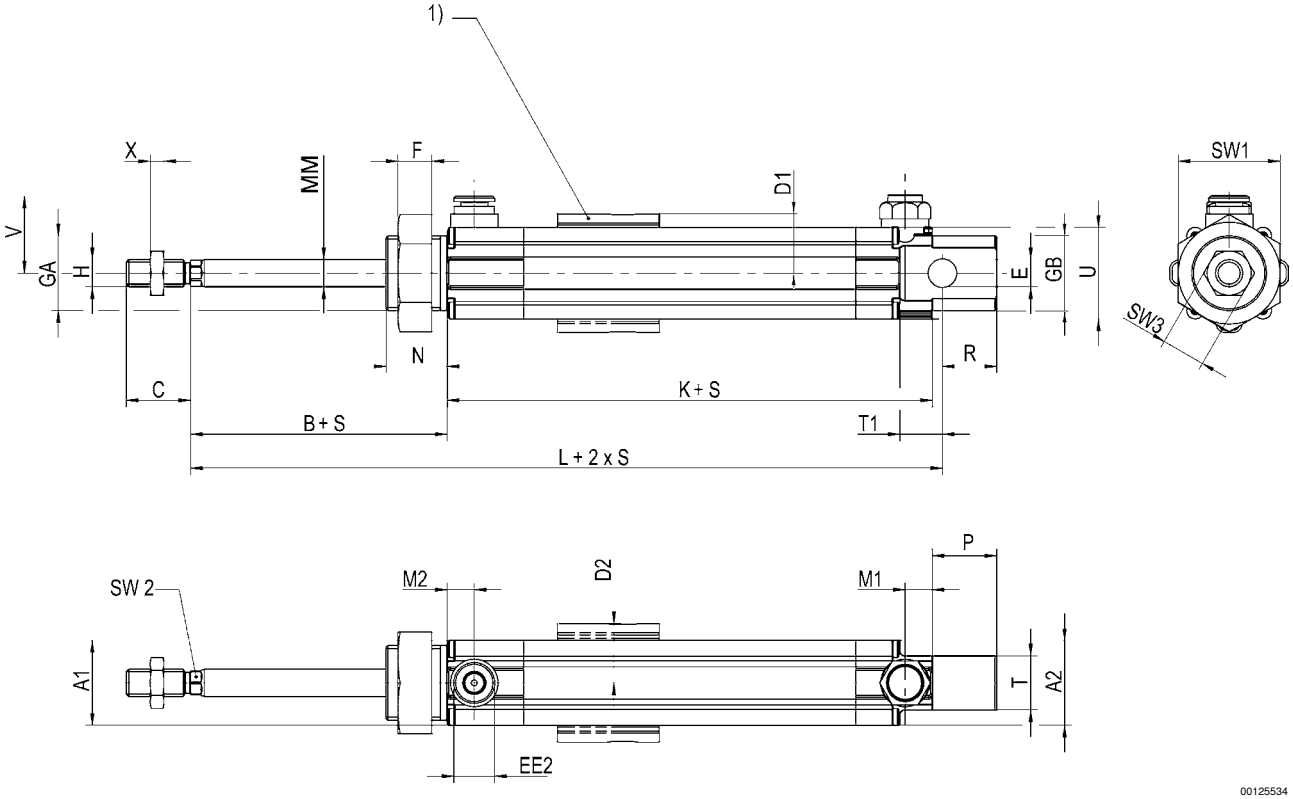

1) elemento di bloccaggio per sensore Montaggio possibile da tutti e 4 i lati del cilindro
S = corsa

Ø pistone	A1/A2	B	C –2	D1/D2	E H9	EE2	F	GA/GB	H	K 2)	L	M1/M2
16	21	22	15	15,5	6	Ø 4	8	M16x1,5	M6	78	104	6
20	25	24	19	17,5	8	Ø 6	10	M22x1,5	M8	93	120	8
25	28,5	28	21	19,25	8	Ø 6	10	M22x1,5	M10x1,25	95	129	8

Ø pistone	MM	N	P	R	T d13	T1	U	V	X	SW1	SW2	SW3	
16	6	16	17	13	12	9	23	20,5	3	22	5	10	
20	8	18	19	16	16	12,5	27	22,7	4	30	7	13	
25	10	21	21	15	16	12,5	30	24	5	30	9	17	
2) la lunghezza di base è più lunga della versione standard ISO													

Prodotti integrativi
I numeri di materiale in grassetto sono disponibili franco magazzino centrale in Germania; per informazioni dettagliate vedere Carrello