Cilindro con asta → Prodotti integrativi

Cilindro a profilo circolare, Serie ICS-D1

► Ø 32 - 100 mm ► a doppio effetto ► con pistone magnetico ► Ammortizzamento: pneumatico, regolabile ► antiacido ► Asta pistone: passante ► idoneo all'uso alimentare

00120561

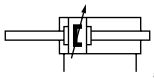

a17

Pressione di esercizio min/max	1 bar / 10 bar
Temperatura ambiente min./max.	-25°C / +70°C
Temperatura del fluido min./max.	-25°C / +70°C
Fluido	Aria compressa
Dimensione max. particella	50 µm
contenuto di olio dell'aria compressa	0 mg/m³
Pressione per determinare le forze del pistone	6,3 bar

Materiali:	
canna del cilindro	acciaio inox antiacido
Asta pistone	acciaio inox antiacido
Coperchio frontale	acciaio inox antiacido
Coperchio terminale	acciaio inox antiacido
Guarnizione	gomma acrilonitrile-butadiene
dado per asta pistone	acciaio inox antiacido
Raschia-asta	polietilene
Lubrificante	ISO 21469 (NSF-H1)

Note tecniche

- Il punto di rugiada in pressione deve essere inferiore alla temperatura ambiente e a quella del fluido di almeno 15 °C e non superare il valore di 3 °C.
- Il contenuto di olio dell'aria compressa deve rimanere costante per tutta la durata.
- Utilizzare esclusivamente olio omologato Bosch Rexroth, vedere capitolo "Dati tecnici".
- elemento di bloccaggio per sensore di campo magnetico necessario

Ø pistone		**[mm]**	**32**	**40**	**50**	**63**	**80**
Forza del pistone in entrata		[N]	435	665	1039	1766	2857
Forza del pistone in uscita		[N]	435	665	1039	1766	2857
Lunghezza di ammortizzamento		[mm]	11,5	14	17	16	19
Energia di ammortizzamento		[J]	2,4	4,5	7,5	13,5	54
Peso	corsa da 0 mm	[kg]	0,7	1,4	2	3,5	4,7
	+10 mm corsa	[kg]	0,038	0,06	0,075	0,1	0,14
Corsa max.		[mm]	480	600	750	945	1200

Ø pistone		**[mm]**	**100**				
Forza del pistone in entrata		[N]	4639				
Forza del pistone in uscita		[N]	4639				
Lunghezza di ammortizzamento		[mm]	22				
Energia di ammortizzamento		[J]	88				
Peso	corsa da 0 mm	[kg]	9				
	+10 mm corsa	[kg]	0,17				
Corsa max.		[mm]	1500				

Cilindro con asta → Prodotti integrativi

Cilindro a profilo circolare, Serie ICS-D1

► Ø 32 - 100 mm ► a doppio effetto ► con pistone magnetico ► Ammortizzamento: pneumatico, regolabile ► antiacido ► Asta pistone: passante ► idoneo all'uso alimentare

prodotto configurabile	
	Questo prodotto è configurabile. Servirsi del nostro Configuratore all'indirizzo www.boschrexroth.com/pneumatics o contattare il centro vendite Bosch Rexroth più vicino.

esecuzione base, M00, con asta pistone passante, Ø 32 - 100 mm

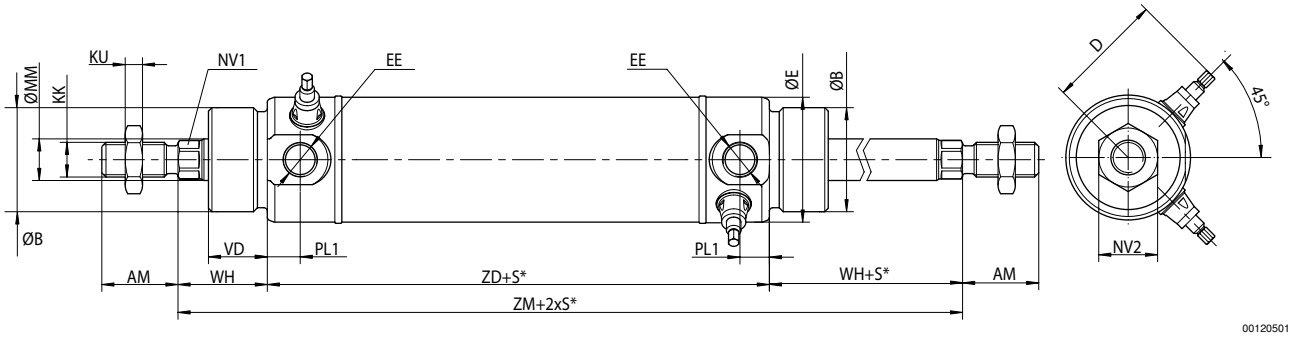

S = corsa, tolleranza Ø 32–50 mm = +2/-0, Ø 63–100 mm = +2,5/-0. Il cilindro viene consegnato con dadi per asta pistone secondo ISO 4035, DIN 439. Per altre dimensioni vedere l'esecuzione di base.

Ø	AM	Ø B e11	D 1)	Ø E	EE	KK	KU	MM g8	NV1	NV2	PL1	VD	WH
32	22	30	34	36	G 1/8	M10x1,25	5	12	10	17	9,5	17	26
40	24	35	40	44	G 1/4	M12x1,25	6	16	13	18	11	25	35
50	32	40	50	54	G 1/4	M16x1,5	8	20	17	24	12	25	35
63	32	45	57	68	G 3/8	M16x1,5	8	20	17	24	14	30	40
80	40	55	70,5	86	G 3/8	M20x1,5	10	25	22	30	14	30	42
100	40	65	80,5	106	G 1/2	M20x1,5	10	25	22	30	20	30	42

Ø	ZD	ZM												
32	96	148												
40	107	177												
50	115	185												
63	125	205												
80	142	226												
100	156	240												

1) max.