Tecniche di collegamento elettrico → Tecniche di collegamento elettrico

Cavo di collegamento, Serie CN2

► Boccola, M8, 4 poli ► estremità cavo aperte, 4 poli

Temperatura ambiente min./max.	-40°C / +85°C
Tipo di protezione	IP 65
Sezione del conduttore	0,25 mm²
Materiali:	
Guaina cavo	poliuretano

Note tecniche
■ Il tipo di protezione indicato è valido esclusivamente in stato montato e verificato.

	Interfaccia elettrica		tensione d'esercizio	Numero di conduttori	Uscita del cavo	Cavo-Ø	Lunghezza cavo L	Codice
	[Attacco 1]	[Attacco 2]	[V DC]			[mm]	[m]	
1 BN, 2 WH, 3 BU, 4 BK	Boccola, M8, 4 poli	estremità cavo aperte, 4 poli	24	4	diritto 180°	4,5	3	**1834484144**
					diritto 180°		5	**1834484146**
					a gomito 90°		3	**1834484145**
					a gomito 90°		5	**1834484147**

Codice	Fig.
1834484144	Fig. 1
1834484146	Fig. 1
1834484145	Fig. 2
1834484147	Fig. 2

Fig. 1

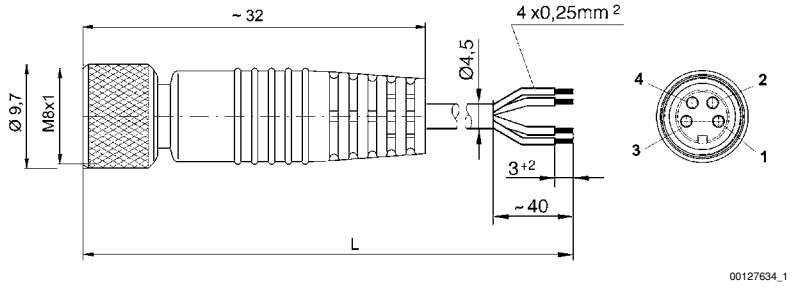

(1) BN=marrone (2) WH=bianco (3) BU=blu (4) BK=nero
L = lunghezza

Cavo di collegamento, Serie CN2

► Boccola, M8, 4 poli ► estremità cavo aperte, 4 poli

Fig. 2

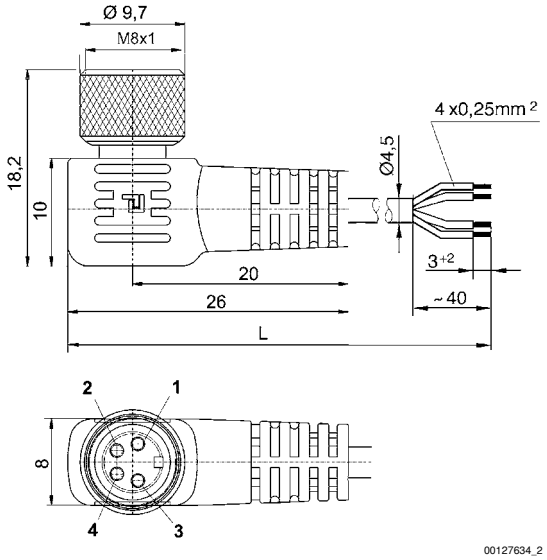

(1) BN=marrone (2) WH=bianco (3) BU=blu (4) BK=nero
L = lunghezza