Cilindro con asta →

Minicilindro, ISO 6432, Serie OCT

► Ø 10 - 25 mm ► Raccordi: M5 - G 1/8 ► a doppio effetto ► con pistone magnetico ► Ammortizzamento: elastico ► Asta pistone: passante, con dispositivo antirotazione, filettatura esterna

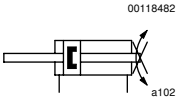

Norme	ISO 6432
Raccordo aria compressa	filettatura interna
Pressione di esercizio min/max	1,5 bar / 10 bar
Temperatura ambiente min./max.	-20°C / +75°C
Temperatura del fluido min./max.	-20°C / +75°C
Fluido	Aria compressa
Dimensione max. particella	50 µm
contenuto di olio dell'aria compressa	0 mg/m³ - 5 mg/m³
Pressione per determinare le forze del pistone	6,3 bar
Materiali:	
canna del cilindro	alluminio, eloxiert
Asta pistone	acciaio inox, temprato
Pistone	alluminio
Coperchio frontale	Poliarilammide
Coperchio terminale	Poliarilammide
Guarnizione	poliuretano
Dado per fissaggio cilindro	alluminio, eloxiert
dado per asta pistone	acciaio inox
Raschia-asta	Gomma poliestereuretano

Note tecniche

- Il punto di rugiada in pressione deve essere inferiore alla temperatura ambiente e a quella del fluido di almeno 15 °C e non superare il valore di 3 °C.
- Il contenuto di olio dell'aria compressa deve rimanere costante per tutta la durata.
- Utilizzare esclusivamente olio omologato Bosch Rexroth, vedere capitolo "Dati tecnici".
- elemento di bloccaggio per sensore di campo magnetico necessario

Ø pistone		**[mm]**	**10**	**12**	**16**	**20**	**25**
Forza del pistone in entrata		[N]	48	64	130	195	259
Forza del pistone in uscita		[N]	48	64	130	195	259
Energia d'urto		[J]	0,04	0,07	0,14	0,23	0,35
Peso	corsa da 0 mm	[kg]	0,045	0,058	0,07	0,122	1,168
	+10 mm corsa	[kg]	0,004	0,007	0,007	0,009	0,012
Corsa max.		[mm]	500	500	500	500	500

Prodotti integrativi
I numeri di materiale in grassetto sono disponibili franco magazzino centrale in Germania; per informazioni dettagliate vedere Carrello

Cilindro con asta →

Minicilindro, ISO 6432, Serie OCT

► Ø 10 - 25 mm ► Raccordi: M5 - G 1/8 ► a doppio effetto ► con pistone magnetico ► Ammortizzamento: elastico ► Asta pistone: passante, con dispositivo antirotazione, filettatura esterna

	Ø pistone **Filettatura asta pistone** **Raccordi** **Filettatura esterna del cilindro** **Coppia per dispositivo antitorsione, max.**	**10** **M4** **M5** **M12x1,25** **0,07**	**12** **M6** **M5** **M16x1,5** **0,1**	**16** **M6** **M5** **M16x1,5** **0,15**	**20** **M8** **G 1/8** **M22x1,5** **0,25**	**25** **M10x1,25** **G 1/8** **M22x1,5** **0,4**
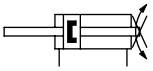	Corsa 10	R480052347	R480052442	R412001901	R412002001	R412002101
	25	R480052348	R480052443	R412001904	R412002004	R412002104
	50	**R480052349**	R480052444	R412001909	R412002009	R412002109
	80	R480052350	R480052445	R412001915	R412002015	R412002115
	100	R480052351	R480052446	R412001919	R412002019	R412002119
	125	R480052352	R480052447	R412001924	R412002024	R412002124
	160	R480052353	R480052448	R412001931	R412002031	R412002131
	200	R480052354	R480052449	R412001939	R412002039	R412002139
	250	R480052355	R480052450	R412001949	R412002049	R412002149
	320	R480052356	R480052451	R412001963	R412002063	R412002163
	400	R480052357	R480052452	R412001979	R412002079	R412002179
	500	R480158041	R480052453	R412001999	R412002099	R412002199

prodotto configurabile	
	Questo prodotto è configurabile. Servirsi del nostro Configuratore all'indirizzo www.boschrexroth.com/pneumatics o contattare il centro vendite Bosch Rexroth più vicino.

pistone - Ø 10 - 25

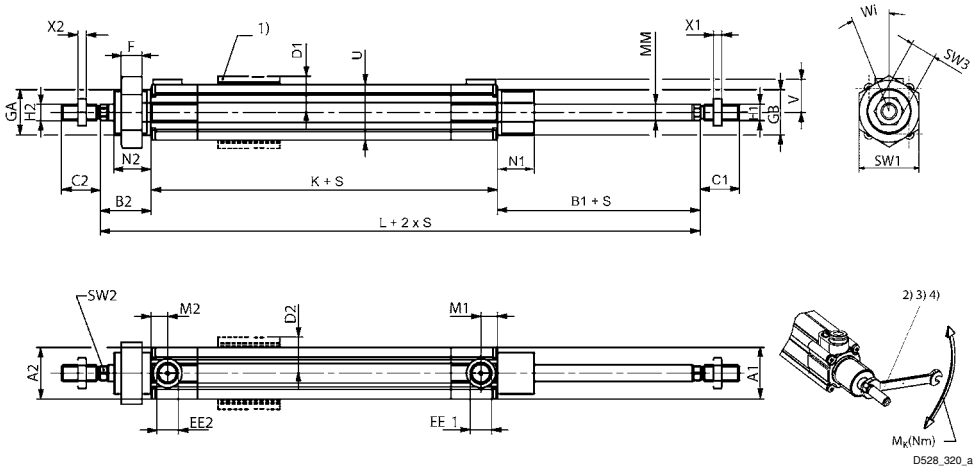

1) elemento di bloccaggio per sensore Montaggio possibile da tutti e 4 i lati del cilindro (Ø 12 mm su 3 lati, Ø 10 mm su 2 lati).
2) non superare la coppia max. consentita M-K indicata sull'asta pistone, altrimenti il funzionamento del dispositivo antitorsione non può essere garantito.
3) per montare i fissaggi del cilindro è necessario trattenere con una chiave l'asta del pistone.
4) vista senza dado esagonale sull'asta pistone e sulla testata del cilindro.
S = corsa

Prodotti integrativi
I numeri di materiale in grassetto sono disponibili franco magazzino centrale in Germania; per informazioni dettagliate vedere Carrello

Cilindro con asta →

Minicilindro, ISO 6432, Serie OCT

► Ø 10 - 25 mm ► Raccordi: M5 - G 1/8 ► a doppio effetto ► con pistone magnetico ► Ammortizzamento: elastico ► Asta pistone: passante, con dispositivo antirotazione, filettatura esterna

Ø pistone	A1/A2	B1	B2	D1/D2	C1 –2/ C2 –2	EE1/EE2	F	GA/GB	H1/H2	K	L	M1/M2
10	15	16	16	12,55	11	M5	7	M12x1,25	M4	46	78	9
12	19	22	22	14,5	15	M5	8	M16x1,5	M6	46	90	8
16	21	23	22	15,5	15	M5	8	M16x1,5	M6	56	101	6
20	25	25	24	17,5	19	G 1/8	10	M22x1,5	M8	68	118	8
25	28,5	29	28	19,25	21	G 1/8	10	M22x1,5	M10x1,25	70	127	8

Ø pistone	MM	N1/N2	U	V	X1/X2	SW1	SW2	SW3	MK	Wi			
10	4	12	18	12	2,2	17	3	7	0,07	±4°			
12	6	17	19	14	3,2	22	5	10	0,10	±3,9°			
16	6	16	23	13,5	3	22	5	10	0,15	±3,2°			
20	8	18	27	17,5	4	30	7	13	0,25	±2,5°			
25	10	21	30	18	5	30	9	17	0,40	±2,2°			

MK = coppia massima sull'asta pistone
Wi = angolo di rotazione per asta pistone