**Cilindro con asta →**

# Minicilindro, ISO 6432, Serie OCT

**► Ø 10 - 25 mm ► Raccordi: Ø 4 - Ø 6 ► a doppio effetto ► con pistone magnetico ► Ammortizzamento: elastico ► Asta pistone: passante, con dispositivo antirotazione, filettatura esterna**

00119237_a

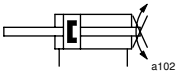

a102

| | |
|---|---|
| Norme | ISO 6432 |
| Raccordo aria compressa | Raccordo ad innesto |
| Pressione di esercizio min/max | 1,5 bar / 10 bar |
| Temperatura ambiente min./max. | -20°C / +75°C |
| Temperatura del fluido min./max. | -20°C / +75°C |
| Fluido | Aria compressa |
| Dimensione max. particella | 50 µm |
| contenuto di olio dell'aria compressa | 0 mg/m³ - 5 mg/m³ |
| Pressione per determinare le forze del pistone | 6,3 bar |

| Materiali: | |
|---|---|
| canna del cilindro | alluminio, eloxiert |
| Asta pistone | acciaio inox, temprato |
| Pistone | alluminio |
| Coperchio frontale | Poliarilammide |
| Coperchio terminale | Poliarilammide |
| Guarnizione | poliuretano |
| Dado per fissaggio cilindro | alluminio, eloxiert |
| dado per asta pistone | acciaio inox |
| Raschia-asta | Gomma poliestereuretano |

**Note tecniche**

- Il punto di rugiada in pressione deve essere inferiore alla temperatura ambiente e a quella del fluido di almeno 15 °C e non superare il valore di 3 °C.
- Il contenuto di olio dell'aria compressa deve rimanere costante per tutta la durata.
- Utilizzare esclusivamente olio omologato Bosch Rexroth, vedere capitolo "Dati tecnici".
- elemento di bloccaggio per sensore di campo magnetico necessario

| **Ø pistone** | | **[mm]** | **10** | **12** | **16** | **20** | **25** |
|---|---|---|---|---|---|---|---|
| Forza del pistone in entrata | | [N] | 48 | 64 | 130 | 195 | 259 |
| Forza del pistone in uscita | | [N] | 48 | 64 | 130 | 195 | 259 |
| Energia d'urto | | [J] | 0,04 | 0,07 | 0,14 | 0,23 | 0,35 |
| Peso | corsa da 0 mm | [kg] | 0,045 | 0,058 | 0,07 | 0,122 | 0,168 |
| | +10 mm corsa | [kg] | 0,004 | 0,007 | 0,007 | 0,009 | 0,012 |
| Corsa max. | | [mm] | 500 | 500 | 500 | 500 | 500 |

Prodotti integrativi

I numeri di materiale in grassetto sono disponibili franco magazzino centrale in Germania; per informazioni dettagliate vedere Carrello

**Cilindro con asta →**

# Minicilindro, ISO 6432, Serie OCT

**► Ø 10 - 25 mm ► Raccordi: Ø 4 - Ø 6 ► a doppio effetto ► con pistone magnetico ► Ammortizzamento: elastico ► Asta pistone: passante, con dispositivo antirotazione, filettatura esterna**

| | Ø pistone<br>Filettatura asta pistone<br>Raccordi<br>Filettatura esterna del cilindro<br>Coppia per dispositivo antitorsione, max. | 10<br>M4<br>Ø 4<br>M12x1,25<br>0,07 | 12<br>M6<br>Ø 4<br>M16x1,5<br>0,1 | 16<br>M6<br>Ø 4<br>M16x1,5<br>0,15 | 20<br>M8<br>Ø 6<br>M22x1,5<br>0,25 | 25<br>M10x1,25<br>Ø 6<br>M22x1,5<br>0,4 |
|---|---|---|---|---|---|---|
| 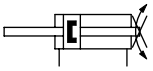 | Corsa 10 | R480052359 | R480052455 | R412001601 | R412001701 | R412001801 |
| | 25 | R480052360 | R480052456 | R412001604 | R412001704 | R412001804 |
| | 50 | R480052361 | R480052457 | R412001609 | R412001709 | R412001809 |
| | 80 | R480052362 | R480052458 | R412001615 | R412001715 | R412001815 |
| | 100 | R480052363 | R480052459 | R412001619 | R412001719 | R412001819 |
| | 125 | R480052364 | R480052460 | R412001624 | R412001724 | R412001824 |
| | 160 | R480052365 | R480052461 | R412001631 | R412001731 | R412001831 |
| | 200 | R480052366 | R480052462 | R412001639 | R412001739 | R412001839 |
| | 250 | R480052367 | R480052463 | R412001649 | R412001749 | R412001849 |
| | 320 | R480052368 | R480052464 | R412001663 | R412001763 | R412001863 |
| | 400 | R480052369 | R480052465 | R412001679 | R412001779 | R412001879 |
| | 500 | R480158043 | R480052466 | R412001699 | R412001799 | R412001899 |

| prodotto configurabile | |
|---|---|
| | Questo prodotto è configurabile. Servirsi del nostro Configuratore all'indirizzo www.boschrexroth.com/pneumatics o contattare il centro vendite Bosch Rexroth più vicino. |

**pistone - Ø 10 - 25**

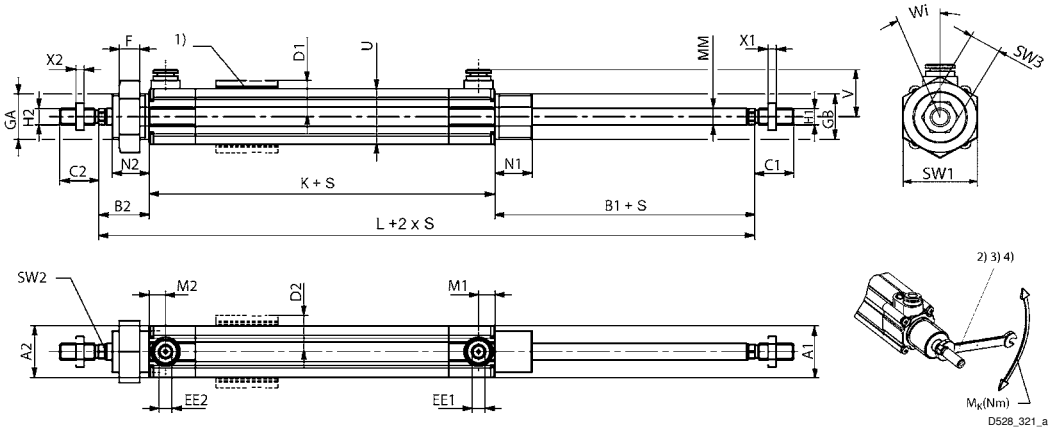


1) elemento di bloccaggio per sensore Montaggio possibile da tutti e 4 i lati del cilindro (Ø 12 mm su 3 lati, Ø 10 mm su 2 lati).
2) non superare la coppia max. consentita M-K indicata sull'asta pistone, altrimenti il funzionamento del dispositivo antitorsione non può essere garantito.
3) per montare i fissaggi del cilindro è necessario trattenere con una chiave l'asta del pistone.
4) vista senza dado esagonale sull'asta pistone e sulla testata del cilindro.
S = corsa

| Ø pistone | A1/A2 | B1 | B2 | C1 –2/ C2 –2 | D1/D2 | EE1/EE2 | F | GA/GB | H1/H2 | K | L | M1/M2 |
|---|---|---|---|---|---|---|---|---|---|---|---|---|
| 10 | 15 | 16 | 16 | 11 | 12,55 | Ø 4 | 7 | M12x1,25 | M4 | 46 | 78 | 9 |
| 12 | 19 | 22 | 22 | 15 | 14,5 | Ø 4 | 8 | M16x1,5 | M6 | 46 | 90 | 8 |

Prodotti integrativi
I numeri di materiale in grassetto sono disponibili franco magazzino centrale in Germania; per informazioni dettagliate vedere Carrello

**Cilindro con asta →**

## Minicilindro, ISO 6432, Serie OCT

**► Ø 10 - 25 mm ► Raccordi: Ø 4 - Ø 6 ► a doppio effetto ► con pistone magnetico ► Ammortizzamento: elastico ► Asta pistone: passante, con dispositivo antirotazione, filettatura esterna**

| Ø pistone | A1/A2 | B1 | B2 | C1 –2/ C2 –2 | D1/D2 | EE1/EE2 | F | GA/GB | H1/H2 | K | L | M1/M2 |
|---|---|---|---|---|---|---|---|---|---|---|---|---|
| 16 | 21 | 23 | 22 | 15 | 15,5 | Ø 4 | 8 | M16x1,5 | M6 | 56 | 101 | 6 |
| 20 | 25 | 25 | 24 | 19 | 17,5 | Ø 6 | 10 | M22x1,5 | M8 | 68 | 118 | 8 |
| 25 | 28,5 | 29 | 28 | 21 | 19,25 | Ø 6 | 10 | M22x1,5 | M10x1,25 | 70 | 127 | 8 |

| Ø pistone | MM | N1/N2 | U | V | X1/X2 | SW1 | SW2 | SW3 | MK | Wi | | | |
|---|---|---|---|---|---|---|---|---|---|---|---|---|---|
| 10 | 4 | 12 | 18 | 18,7 | 2,2 | 17 | 3 | 7 | 0,07 | ±4° | | | |
| 12 | 6 | 17 | 19 | 19,2 | 3,2 | 22 | 5 | 10 | 0,10 | ±3,9° | | | |
| 16 | 6 | 16 | 23 | 20,5 | 3 | 22 | 5 | 10 | 0,15 | ±3,2° | | | |
| 20 | 8 | 18 | 27 | 22,7 | 4 | 30 | 7 | 13 | 0,25 | ±2,5° | | | |
| 25 | 10 | 21 | 30 | 24 | 5 | 30 | 9 | 17 | 0,40 | ±2,2° | | | |

MK = coppia massima sull'asta pistone
Wi = angolo di rotazione per asta pistone