Filtro a tazza per vuoto, Serie VFC

► G 1/8 - G 3/4 ► Grado di filtraggio: 80 µm

00112446_1

Tipo	Filtro per il vuoto
Fluido	Aria compressa
Temperatura ambiente min./max.	+5°C / +52°C
elemento filtrante	sostituibile
Grado di filtraggio	80 µm
Materiali:	
Corpo	Polipropilene
guarnizioni	gomma acrilonitrile-butadiene
contenitore	poliammide
Cartuccia filtro	polietilene

	Raccordo	Qn	contenitore	Peso	Codice
		[l/min]		[kg]	
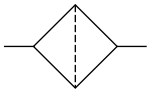	G 1/8	45	poliammide	0,049	0821305181
	G 1/4	110		0,047	**0821305182**
	G 3/8	245		0,079	0821305183
	G 1/2	300		0,076	**0821305184**
	G 3/4	600		0,164	**0821305185**
Portata nominale con Δp = 40 mbar					

Tecnica di manipolazione e del vuoto → Accessori per vuoto

Filtro a tazza per vuoto, Serie VFC

► G 1/8 - G 3/4 ► Grado di filtraggio: 80 µm

caratteristiche (portate)

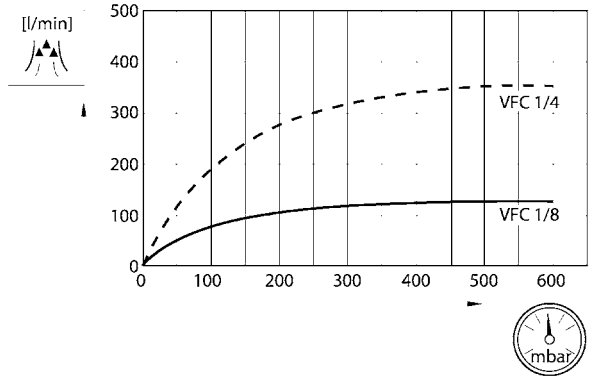

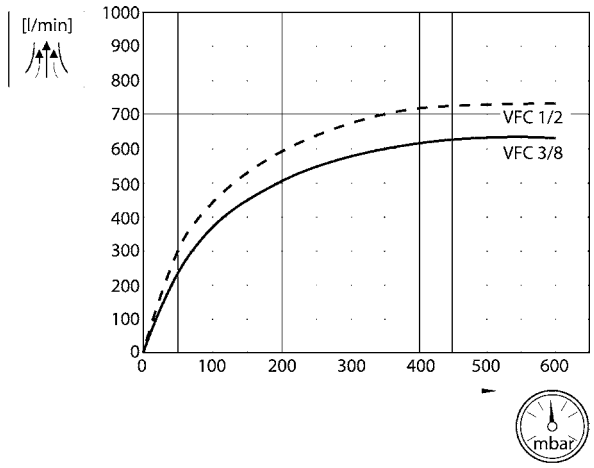

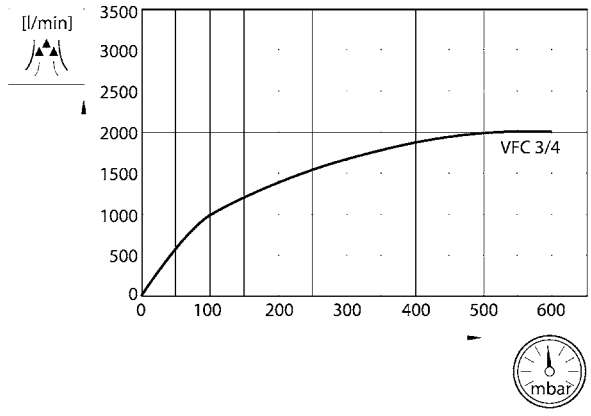

00115823

Dimensioni

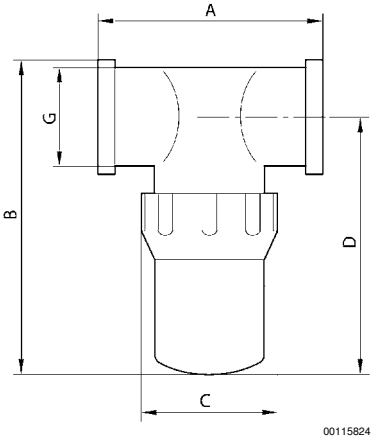

00115824

Filtro a tazza per vuoto, Serie VFC

► G 1/8 - G 3/4 ► Grado di filtraggio: 80 µm

Codice	Raccordo G	G	A	B	C	D						
0821305181	G 1/8	G 1/8	76	60	48	50						
0821305182	G 1/4	G 1/4	76	60	48	50						
0821305183	G 3/8	G 3/8	76	102	48	88						
0821305184	G 1/2	G 1/2	76	102	48	88						
0821305185	G 3/4	G 3/4	90,5	136,5	74,2	118						