VERSION P1

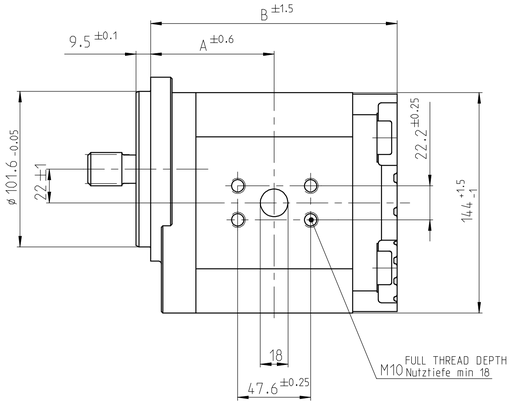

VERSION P2

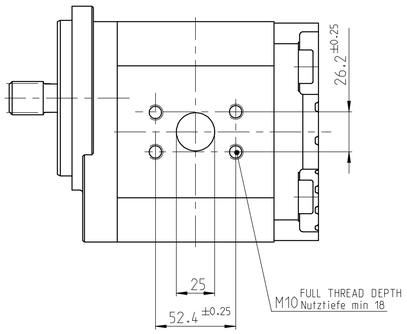

VERSION P3

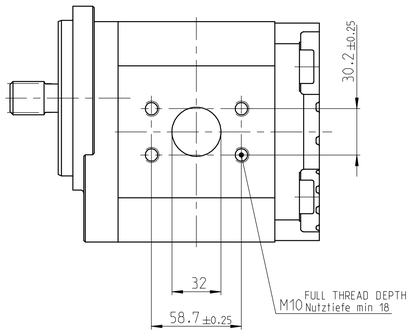

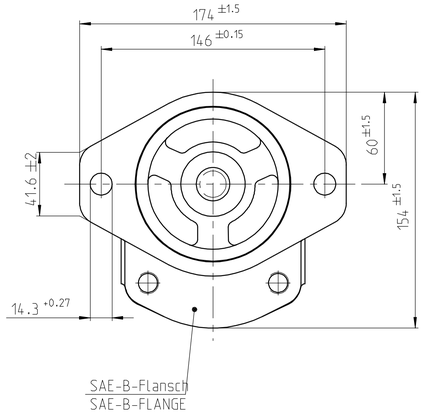

VERSION S1

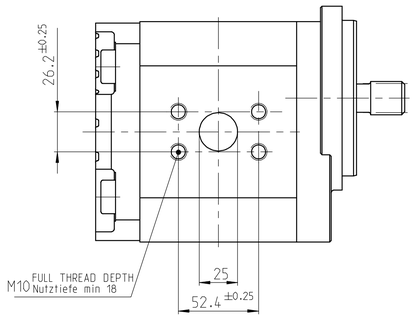

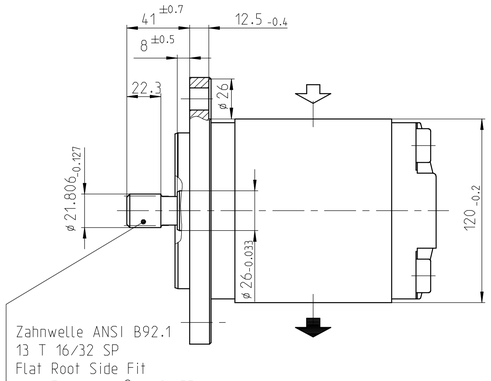

Zahnwelle ANSI B92.1
13 T 16/32 SP
Flat Root Side Fit
jed. Zahndicke $\hat{s}$ = 2.155 -0.030

SPLINE SHAFT ANSI B92.1
13 T 16/32 SP
FLAT ROOT SIDE FIT
TOOTH THICKNESS $\hat{s}$ = 2.155 -0.030

VERSION S2

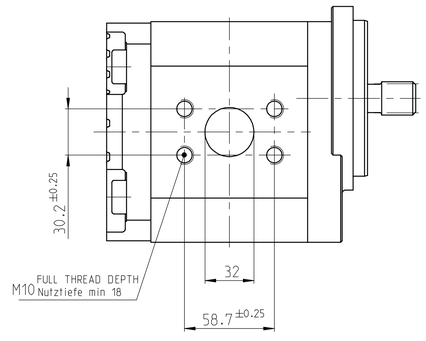

HINWEISE UND ANGABEN

Betriebsbedingungen siehe Y 510 400 419

Die Darstellung zeigt eine rechtsdrehende Pumpe (Auf Antriebswelle gesehen).
Bei linksdrehender Pumpe ist Druck- und Sauganschluß vertauscht
Die Pumpe darf nur in angegebener Drehrichtung drehen.

Alle Ölanschlüsse für Transport und Lagerung staubdicht
verschlossen, z.B. mit Kunststoffstopfen

ADDITIONAL INFORMATION

WORKING CONDITIONS SEE Y 510 400 419

CW ROTATION SHOWN.
CCW ROTATION PUMPS HAVE PRESSURE AND SUCTION PORT
ON OPPOSITE SIDE. PUMP MUST BE DRIVEN IN PROPER DIRECTION ONLY.

ALL OIL PORTS CLOSED PROPERLY AGAINST DUST FOR TRANSPORT
AND STORAGE, E.G. WITH PLASTIC CLOSURE CAPS.

VERSION S3

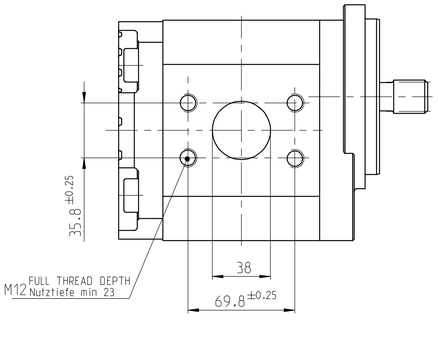

Entwicklungs Nr.	Bestell-Nr.	Typ-Aufschrift	Dreh-richtung	Fördervolumen [cm³/U]	max. Drehzahl [U/min]	max. Druck (intermitt.) [bar]	A	B	Ausführung Saugan schluss	Ausführung Druckan schluss	Bemerkungen
B 510 G41 238	0 510 825 323	AZPG-22-063LDC07KB	links/CCW	63	2300	200	83.1	163.5	S3	P3	
B 510 G41 237	0 510 825 023	AZPG-22-063RDC07KB	rechts/CW								
B 510 G41 236	0 510 825 322	AZPG-22-056LDC07KB	links/CCW	56		225	80.2	157.7	S3	P3	
B 510 K41 201	0 510 825 039	AZPG-22-056RDC07MB	rechts/CW			225					
B 510 G41 235	0 510 825 022	AZPG-22-056RDC07KB	rechts/CW			225					
B 510 K41 258	·	AZPG-22-050LDC07KB-S0040	links/CCW	50	2600	250	77.7	153.0	S3	P2	
B 510 G41 234	0 510 825 321	AZPG-22-050LDC07KB	links/CCW	50	2600	250	77.7	152.7	S2	P2	
B 510 G41 233	0 510 825 021	AZPG-22-050RDC07KB	rechts/CW								
B 510 G41 232	0 510 725 440	AZPG-22-045LDC07KB	links/CCW	45		280	75.6	148.6	S2	P2	
B 510 G41 231	0 510 725 163	AZPG-22-045RDC07KB	rechts/CW								
B 510 G41 230	0 510 725 439	AZPG-22-040LDC07KB	links/CCW	40	2800		73.6	144.5	S2	P2	
B 510 G41 229	0 510 725 162	AZPG-22-040RDC07KB	rechts/CW								
B 510 G41 228	0 510 725 438	AZPG-22-036LDC07KB	links/CCW	36			71.9	141.2	S2	P2	
B 510 G41 227	0 510 725 161	AZPG-22-036RDC07KB	rechts/CW								
B 510 G41 226	0 510 725 437	AZPG-22-032LDC07KB	links/CCW	32			70.3	137.9	S2	P2	
B 510 G41 225	0 510 725 160	AZPG-22-032RDC07KB	rechts/CW								
B 510 G41 224	0 510 725 436	AZPG-22-028LDC07KB	links/CCW	28	3000		68.7	134.6	S1	P1	
B 510 G41 223	0 510 725 159	AZPG-22-028RDC07KB	rechts/CW								
B 510 G41 222	0 510 725 435	AZPG-22-025LDC07KB	links/CCW	25			67.4	132.1	S1	P1	
B 510 G41 221	0 510 725 158	AZPG-22-025RDC07KB	rechts/CW								
B 510 G41 220	0 510 725 434	AZPG-22-022LDC07KB	links/CCW	22.5			66.4	130.1	S1	P1	
B 510 G41 219	0 510 725 157	AZPG-22-022RDC07KB	rechts/CW								
DEVELOPMENT NO	PART NUMBER	DESIGNATION	DIRECTION OF ROTATION	DISPLACEMENT	MAX. SPEED	MAX. PRESSURE	DIMENSION [mm]		VERSION SUCTION PORT	VERSION PRESSURE PORT	REMARKS

AE

AE	--	20190802	PKA1HEJP	HSS1HEJP	imw2su	7930	DC-MO/EGE-IN	51 MOEGE 1451
AA	--	20060323	He			7930	DC-MA/EPE11	erstellt
Ind.	Change/Aend.	YYYYMMDD	Drawn/Gez.	Checked/Geprüft	Releas./Freig.	BWN	Resp. dept./Verantw. Abt.	Add. info./Zus. Info.

Lang./Spr. EN/DE	Syst. PE	Wght./Gew.	rexroth A Bosch Company	HYDRAULIC GEAR PUMP AZPG HYDROZAHNRADPUMPE AZPG	Sheet/Bl. 1/1
	·	Scale/M.Stab 1:2	OFFER DRAWING ANGEBOTSZEICHN.	Doc.type AGZ RA55478045	DP/TO 001 Ind. AE Format A1
MNR				Repl. for	Repl. by

general tolerances for/Allgemeintoleranzen fuer	
lin.dim./L.masse: ± 0.3	radii/Radien: · ; angles/Winkel: ±1°
all linear dimensions in/ Alle Laengenmasse in	mm
drawing standard/ Zeichnungsstandard	ISO Standard
hist. document no./ Hist. Dokumentnr.	3330G41219

SELEKTIERT Freigegeben / UT 2019-08-05T10:22:33

© Alle Rechte bei Bosch Rexroth AG, auch für den Fall von Schutzrechtsanmeldungen.
Jede Verfügungsbefugnis, wie Kopier- und Weitergaberecht, bei uns.

© This document, as well as the data, specifications and other information set forth in it, are the exclusive property of Bosch Rexroth AG.
It may not be reproduced or given to third parties without its consent.