rexroth
A Bosch Company

Elementi meccanici di base 15.0

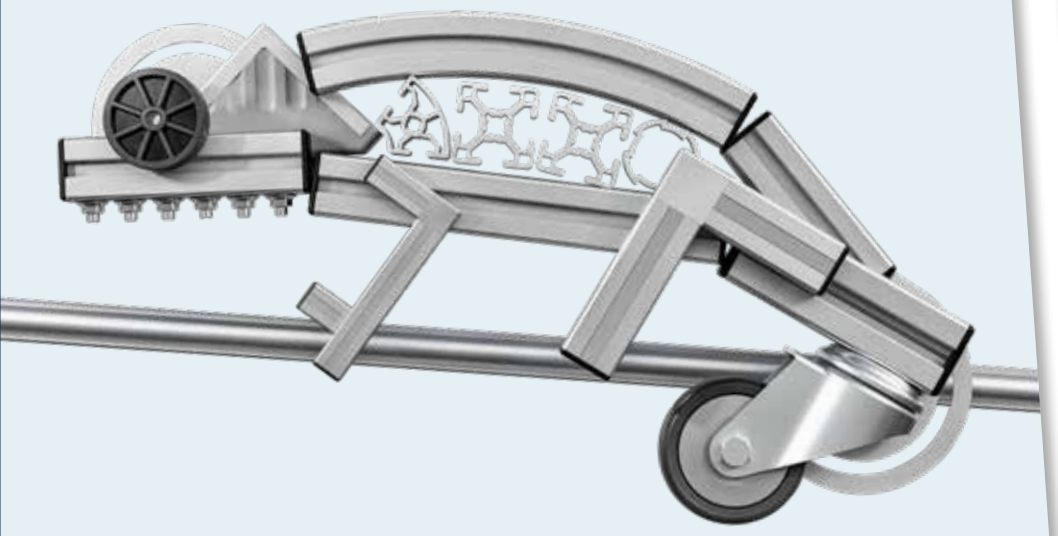





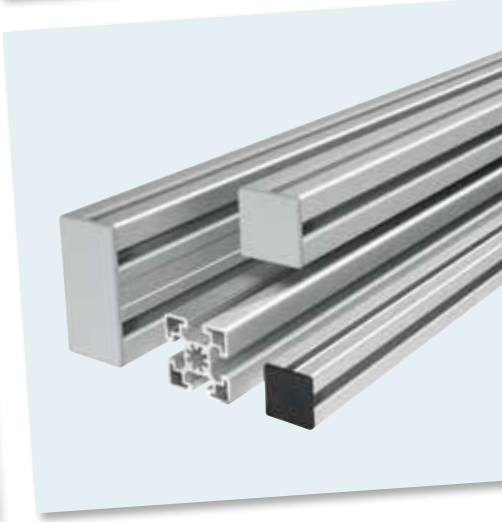

www.boschrexroth.com

Spiegazioni

40x40 HR		L (mm)	N.
1 pezzo		50 ... 6070	**3 842 993 256 / L**
1 pezzo	M12 M12	110 ... 6000	**3 842 993 257 / L**
20 pezzi		6070	**3 842 529 381**

Prodotto disponibile come:
Pezzo singolo a lunghezza variabile, ad es.
Ordinazione: 1 x 3 842 993 257 / 785
Fornitura: 1 x 40 x 40 HR con lavorazione profilati M12 da entrambi i lati, L = 785 mm
Unità di fornitura (: qui 20 pezzi) con lunghezza fissa, ad es
Ordinazione: 1 x 3 842 529 381
Fornitura: 20 x 40 x 40 HR (senza lavorazione profilati), L = 6070 mm
M12 M12 Per indicazioni sulla lavorazione dei profilati vedi cap. 2

50/50	Scanalatura	ESD		N.
Angolare (standard)	10		20	**3 842 530 381**

Il prodotto viene consegnato in unità di confezionamento (: qui 20 pezzi); ossia, la quantità ordinata deve corrispondere almeno al numero di pezzi indicato o ad un suo multiplo; quantità diverse vengono arrotondate per eccesso.
Esempi di ordinazione:
Ordinazione: 1 x 3 842 530 381 – Consegna: 20 x angolare 50/50
Ordinazione: 20 x 3 842 530 381 – Consegna: 20 x angolare 50/50
Ordinazione: 30 x 3 842 530 381 – Consegna: 40 x angolare 50/50

Bussola filettata	N.
	3 842 504 790

Per le tabelle senza la colonna vale: = 1
Esempi di ordinazione:
Ordinazione: 1 x 3 842 504 790 – Consegna: 1 x bussola filettata incl. materiale di fissaggio (FS), allegato al prodotto, per montarla alla periferia



Profili con larghezza della scanalatura 6, 8, 10 mm; accessori adatti per il montaggio su profilati con la larghezza della scanalatura indicata

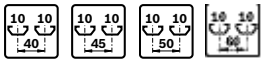

Profilato con larghezza scanalatura di 10 mm; misura modulare 40 mm, 45 mm, 50 mm, 60 mm; accessori adatti al montaggio di profilati con la larghezza scanalatura e la misura modulare indicate

Versione materiale conduttivo conforme a DIN EN 61340-5-1; idoneo per l'utilizzo in aree sensibili alle scariche elettrostatiche ESD

Idoneità per l'utilizzo nelle camere bianche

Lavorazione profilati necessaria (foratura, filettatura, fresatura)

La linguetta di centraggio può essere spezzata per il montaggio eccentrico o trasversale alla scanalatura del profilato

Vite con profilo Torx

Peso

F_{max} Carico consentito (N)

Introduzione	**1**
Profilati	**2**
Elementi di collegamento	**3**
Snodi	**4**
Elementi per il passaggio dell’aria	**5**
Piedi e ruote	**6**
Supporto di elementi di superficie	**7**
Porte e bandelle	**8**
Accessori per dispositivi di protezione	**9**
Dispositivi di protezione e pareti divisorie EcoSafe	**10**
Elementi per l’installazione	**11**
Elementi per movimento manuale	**12**
Guide lineari	**13**
Utensili	**14**
Stazione FiFo	**15**
Componenti per guide laterali	**16**
Componenti per applicazioni ESD	**17**
Dati tecnici	**18**
Panoramica dei numeri di materiale	**19**
Indice	**20**

FRAME YOUR FACTORY – con il kit profilato in alluminio

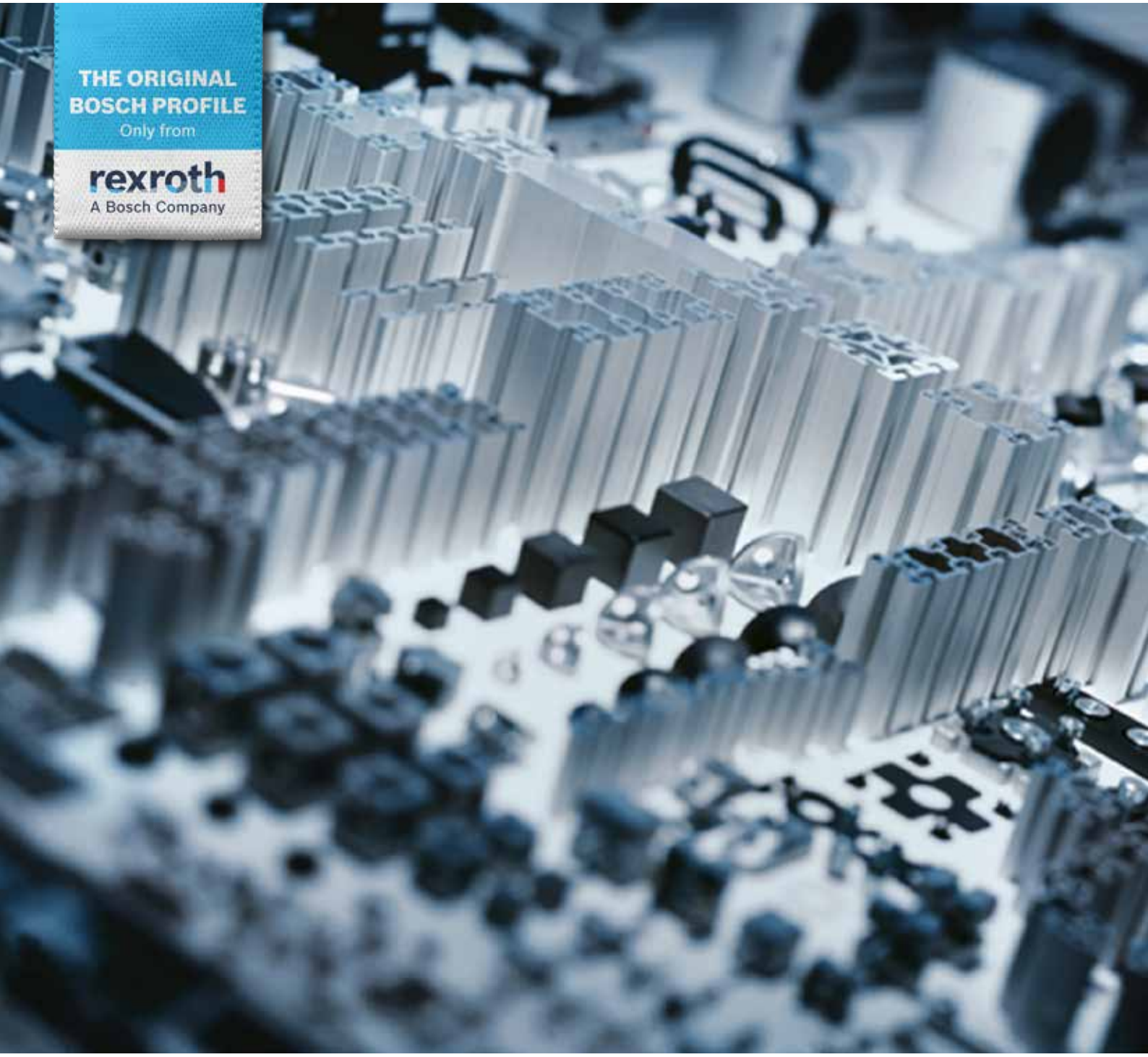

Bosch Rexroth AG, 3 842 540 394 (2025-10)

Realizzare le idee



Possibilità quasi illimitate grazie al versatile kit profilato in alluminio

Dagli scaffali e le incastellature in profilati di alluminio agli alloggiamenti fino allepostazioni di lavoro ergonomiche per il montaggio e le linee di produzione completamente automatizzate con tecnica di trasferimento: la tecnica di montaggio di Bosch Rexroth ponderata e straordinariamente versatile definisce nuovi metri di riferimento. Basata su decenni di esperienza pratica, viene continuamente perfezionata.

Grazie a componenti modulari perfettamente armonizzati tra loro, il sistema modulare di profilati Bosch Rexroth offre soluzioni su misura ed economiche per qualsiasi sfida nella produzione, nel montaggio e nella progettazione delle postazioni di lavoro.

I vantaggi per voi:

Concetto ponderato del prodotto
Costruzione collaudata e design modulare con accessori armonizzati in maniera ottimale

Breve Time-to-Value
Montaggio rapido, elementi standardizzati, massima disponibilità

Massima sicurezza di progettazione
Software di progettazione gratuito, dati CAD, elevata flessibilità ed enormi possibilità

Massima qualità e sicurezza
Durevole, resistente alla corrosione e realizzato in alluminio riciclabile al 100 %, soddisfa gli standard vigenti, prestazioni garantite

Partner competente
Rete mondiale, consulenza personale, consegna rapida e puntuale

Un sistema modulare, possibilità illimitate





Versatile

Un’ampia gamma di profilati in alluminio, elementi di collegamento versatili e una vasta gamma di accessori costituiscono un portafoglio completo che offre la massima libertà di progettazione per soluzioni innovative, sicure e produttive, sia nella produzione, nel montaggio o nella progettazione del posto di lavoro.

Grazie alla struttura semplice e ai componenti standardizzati, è possibile apportare modifiche e ampliamenti in modo rapido ed efficiente, con un impiego minimo di utensili.

Profilati resistenti

- Oltre 140 sezioni di profilati
- Moduli finemente coordinati
- Scelta economica per tutti i tipi di sollecitazioni

Tecnica di collegamento salda

- Oltre 300 varianti di giunti
- Costruzione ponderata
- I giunti Rexroth garantiscono una tenuta sicura

Accessori calibrati con precisione

- Più di 1000 accessori
- Facile fissaggio nella scanalatura del profilato o nel foro centrale

Massima portata e sicurezza

- Elevato assorbimento delle forze grazie a profilati robusti e giunti stabili
- Concetto cromatico continuo
- Conducibilità ESD ai sensi di DIN EN 61340-5-1
- Dispositivi antitorsione e ausili di posizionamento integrati

Elementi di design – aspetto perfetto e identificazione chiara



designLINE – il più bel collegamento di qualità e funzionamento

Date importanza ad un buon design? La versione *designLINE*- dei giunti pressofusi comprovati conquista grazie ad un'estetica pregiata. La verniciatura speciale in "RAL 9006 bianco alluminio" conferisce alla vostra applicazione un aspetto elegante e senza tempo.



Grigio segnale

La variante cromatica Grigio segnale (RAL7004) soddisfa il requisito di mercato di una progettazione cromatica discreta delle costruzioni conferendo così all'applicazione un design armonioso e tranquillo.

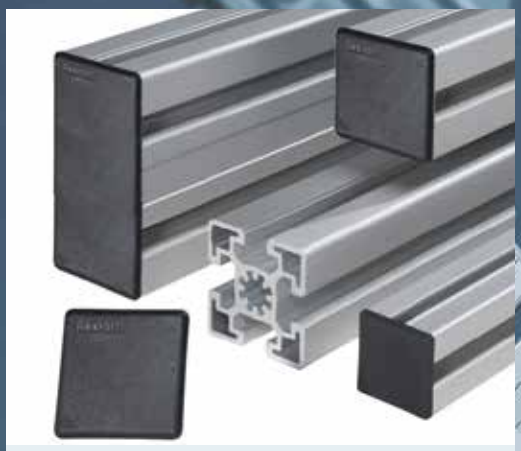

Nero ESD

Bosch Rexroth offre continuamente la possibilità di scegliere tra accessori standard grigi e accessori ESD in nero. Le parti in plastica conduttiva possono dissipare le tensioni.

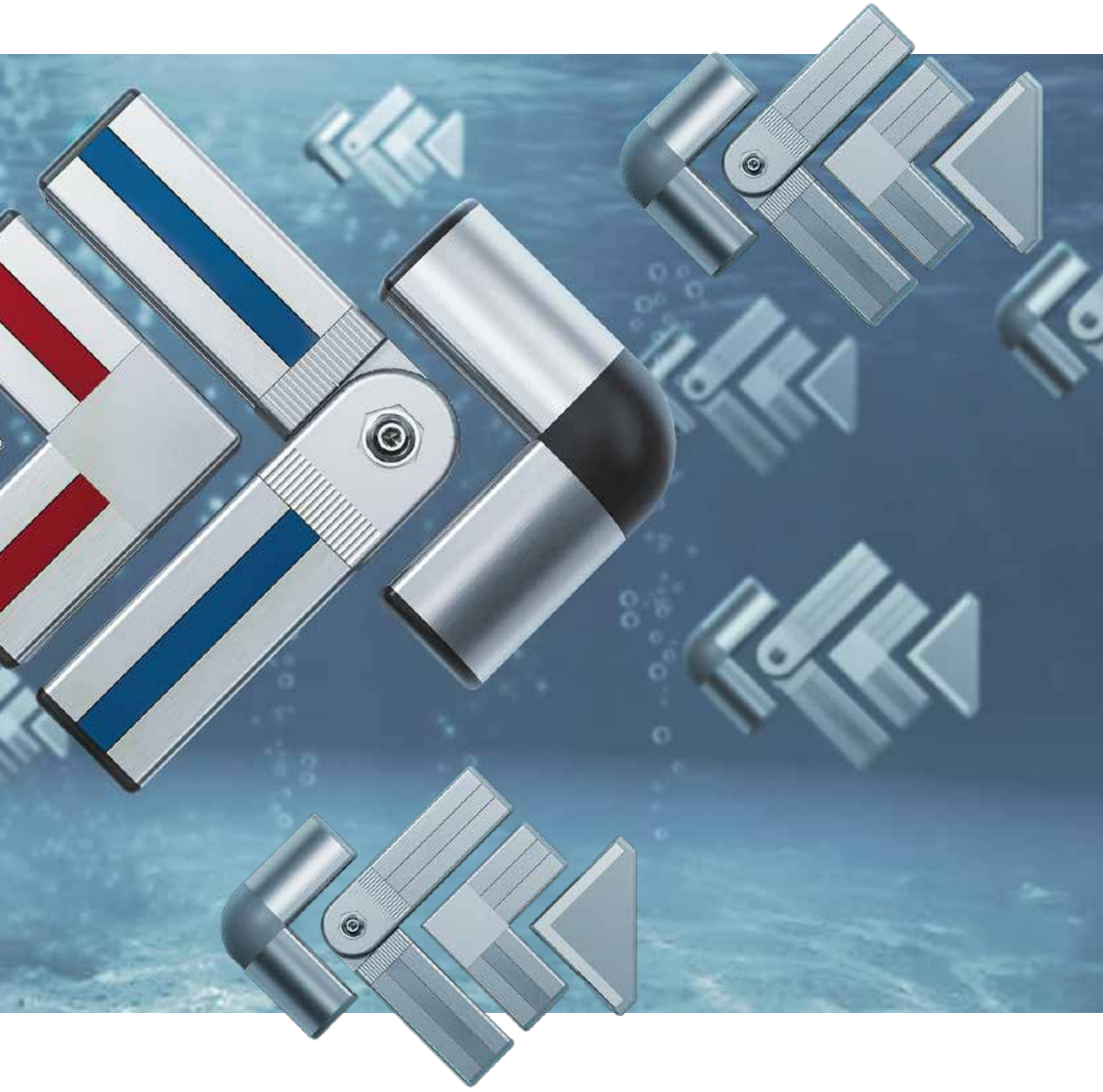

Tecnica di collegamento salda – sicura e collaudata nella pratica

**Bosch Rexroth offre l'elemento di collegamento adatto per ogni applicazione: ad angolo retto, ad angolo variabile, mobile, interno, resistente alle vibrazioni o alla torsione.
La tecnologia sofisticata degli elementi altamente resistenti non solo garantisce la massima stabilità, ma soddisfa anche i più elevati requisiti di funzionalità e sicurezza, compreso l'uso in aree sensibili alle scariche elettrostatiche (ESD).**



Angolare

- Montaggio rapido e preciso con linguette di centraggio – anche sopratesta
- Viti infilabili



Raccordo a serraggio rapido

- Montaggio facile e rapido
- Scanalature libere per supporto superficie, traslabili sulla scanalatura del profilato



Raccordo per bulloni

- Collegamento affidabile e altamente resistente per requisiti estremi come vibrazione permanente o carichi dinamici
- Buon assorbimento della torsione



Connettore cubico

- Giunto elegante con elevata rigidità
- Montaggio rapido senza preparazione dei profilati
- Fresatura per alloggiamento senza fessure di elementi di superficie



Raccordo a serraggio

- Raccordo angolare accattivante senza lavorazione delle estremità
- Posizionato nella scanalatura, quindi nessun profilo esterno di disturbo



Giunto a T e di testa

- Assorbimento di forza molto elevata
- Montaggio preciso e rapido senza lavorazione dei profilati, traslabile sulla scanalatura

Accessori coordinati – versatili, sicuri e perfettamente compatibili

Gli accessori sono calibrati esattamente sul sistema modulare di profilati e sono facili da fissare nella scanalatura del profilato o nel foro centrale. Oltre 1000 accessori garantiscono la soluzione adatta per ogni applicazione.



Cappellotti di copertura

- Protezione contro lesioni su spigoli di taglio aperti
- Design accattivante, in “Grigio segnale” e “Nero ESD”



Piedi e ruote

- Posizione sicura
- Ampio spettro di piedi delle incastellature e varianti di ruote



Supporti di elementi di superficie

- Fissaggio di elementi di superficie (ad es. vetro protettivo) nella scanalatura
- Progettazione conforme alla Direttiva Macchine



Elementi per l’installazione

- Installazione chiara delle linee elettriche
- Installazione elettrica di facile manutenzione tramite passavi e portacavi



Porte e bandelle

- Costruzione di calotte e porte
- Montaggio sopra la scanalatura del profilato oppure direttamente sull’elemento di superficie



Movimento manuale

- Ampia scelta di scorrevoli, rulli portanti, ecc.
- Soluzioni individuali con prodotti standard


mondiale

1

Esperienza e competenza

Ampia esperienza, know-how approfondito, rete professionale mondiale e capacità produttive affidabili garantiscono una consegna puntuale e veloce.

Mondiale, affidabile, professionale

- Concessionari, partner di sistema, società regionali e nazionali sempre nelle vostre vicinanze in tutto il mondo
- Efficiente magazzino centrale a Stoccarda
- Magazzini decentrati presso le filiali Rexroth
- Capacità produttive su misura

Consegna puntuale e veloce

- Tutti i componenti disponibili
- Componenti premontati, incastellature complete
- Consegna immediata e massimo rispetto dei termini

Referenti professionali

- Consulenza individuale
- Ampia gamma di servizi
- Partner di vendita nelle vicinanze
- Personale specializzato e qualificato

Per ulteriori informazioni, visitare il sito: www.boschrexroth.com/contact

professionale

affidabile

Sicurezza con sistema – sul sicuro sin dall’inizio



Per ulteriori informazioni, visitare il sito: www.boschrexroth.com/aluminumprofiles



Con l’intero sistema del sistema modulare di profilati di Rexroth si eliminano i rischi di incidenti e si garantisce il rispetto affidabile delle direttive di sicurezza.

In qualità di azienda, siete responsabili della sicurezza sul lavoro. I componenti Rexroth vi aiutano a rispettare in modo affidabile le disposizioni di legge e le diverse direttive di sicurezza. La sicurezza e la qualità durante l'intero ciclo di vita del prodotto sono infatti principi fondamentali della nostra attività. Le prescrizioni di legge, le norme sulla responsabilità da prodotto, le certificazioni, le verifiche e le prove regolari nonché le documentazioni sono disposizioni complesse. Noi le conosciamo e forniamo assistenza al riguardo.

- **Componenti conformi alle norme**
- **Gestione della qualità certificata**
- **Protezione ESD per i sistemi di produzione**
- **Recinzioni di protezione EcoSafe**
- **Consulenza individuale**

FRAMEpro – il plug-in CAD intelligente

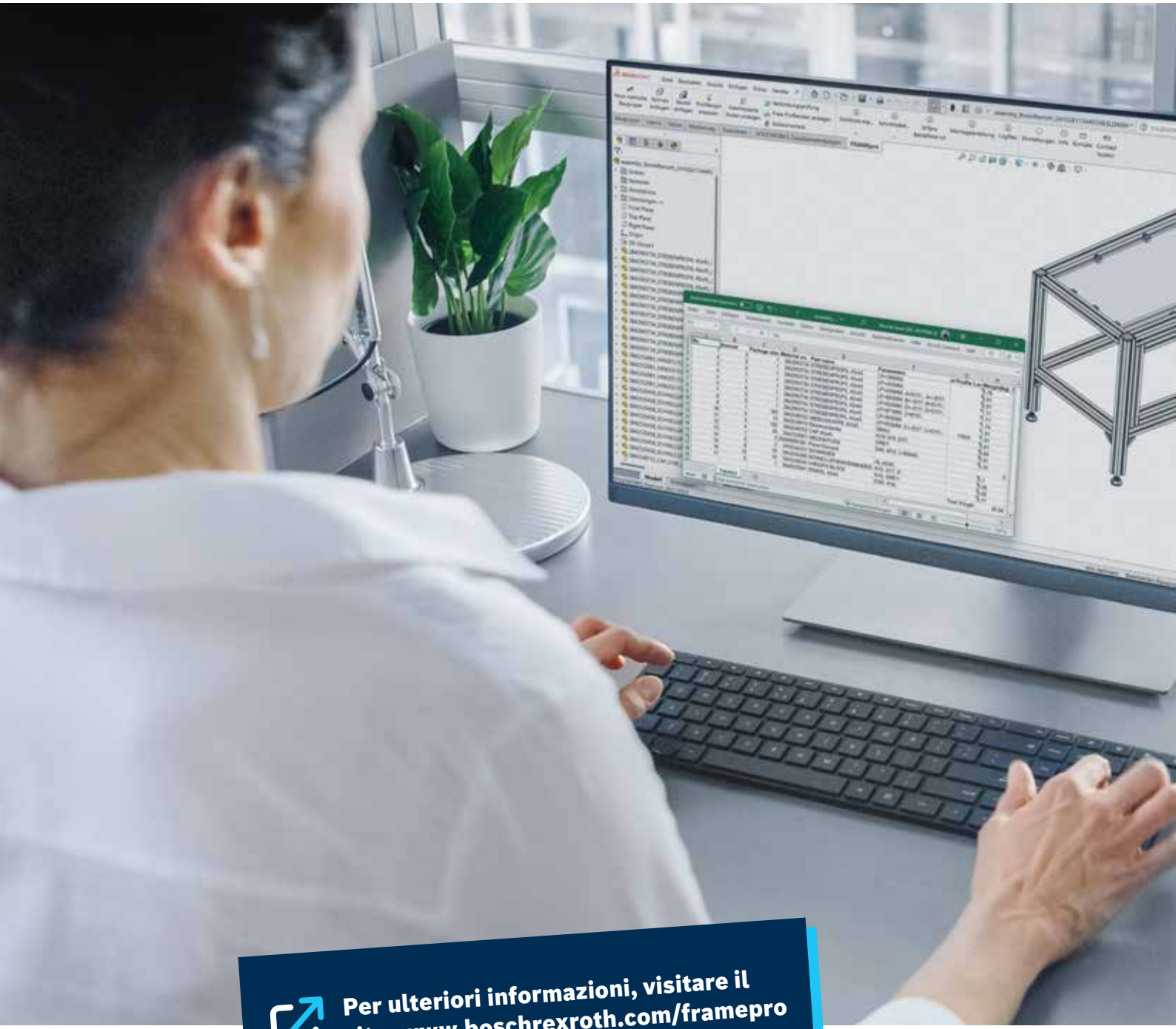

Per ulteriori informazioni, visitare il sito: www.boschrexroth.com/framepro



Costruzione rapida, semplice e sicura di incastellature di ogni tipo.

Il plug-in FRAMEpro di Bosch Rexroth integra una libreria completa di componenti con tutti gli elementi meccanici di base direttamente in Autodesk Inventor e SOLIDWORKS: I profili selezionati vengono inseriti in un modello lineare 3D e successivamente completati con accessori. L'interfaccia utente intuitiva e le macro intelligenti semplificano e velocizzano notevolmente la progettazione. FRAMEpro inserisce automaticamente i connettori adeguati, adatta la lunghezza dei profili, posiziona fori e filettature e inserisce le cappellotti di copertura. FRAMEpro controlla le costruzioni per verificare la presenza di parti mancanti e genera distinte base controllate dal sistema.

Progettazione efficiente direttamente nel vostro ambiente CAD abituale senza importazioni manuali

Progettazione sicura e priva di errori con modello lineare 3D e funzioni intelligenti di supporto alla progettazione

Creazione automatica di una distinta materiali e possibilità di ordinazione integrata

Tempi di commercializzazione rapidi e costi di progettazione ridotti

Download gratuito

Pianificazione rapida con il software di progettazione MTpro

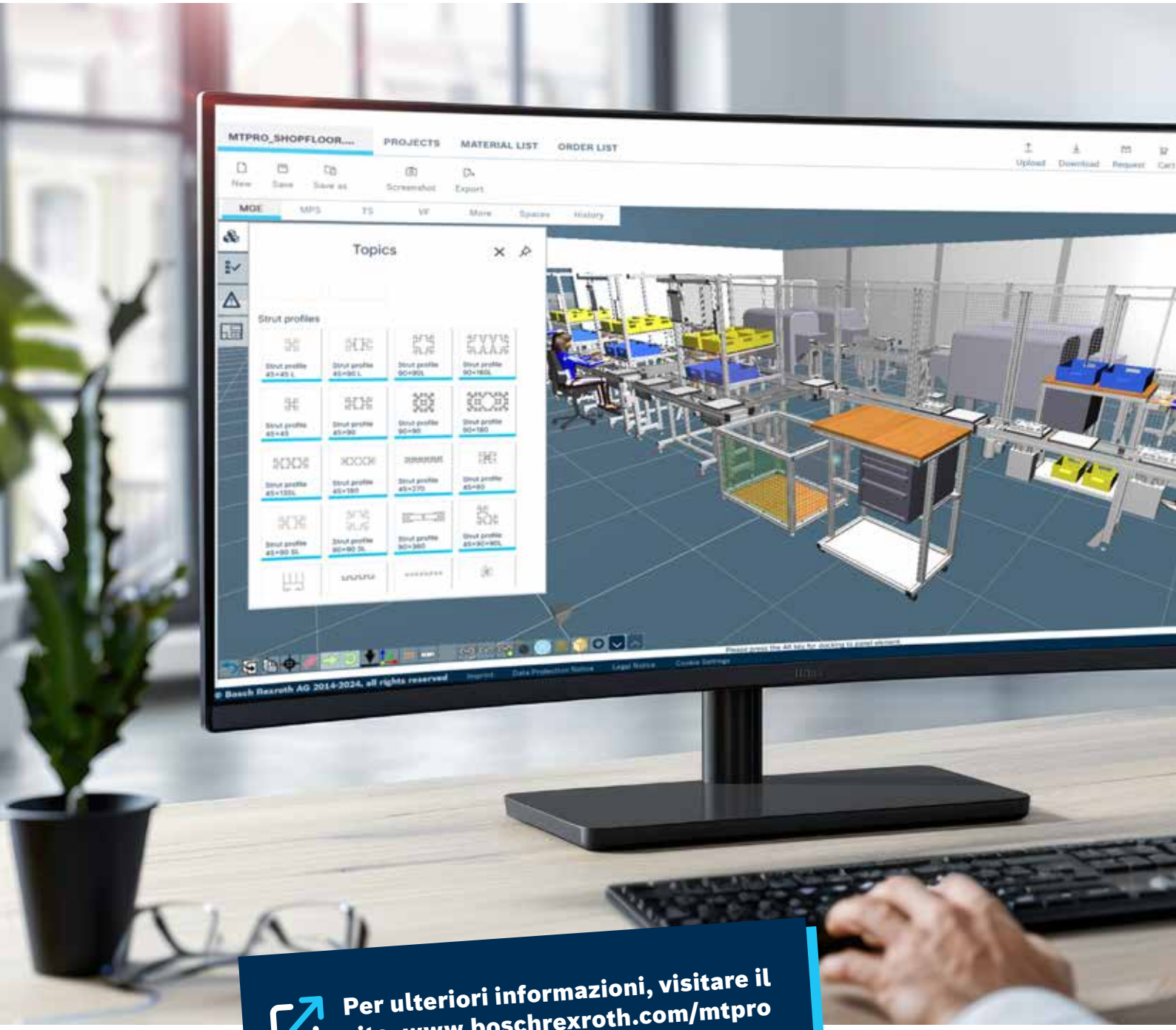

Per ulteriori informazioni, visitare il sito: www.boschrexroth.com/mtpro



Pianificazione e costruzione semplificate e rapide

MTpro è l'intuitivo software di progettazione per sistemi di montaggio che vi accompagna dalla scelta alla configurazione fino all'ordinazione di componenti. Con la pianificazione e il software di progettazione gratuiti MTpro, è possibile pianificare, calcolare e documentare i sistemi di montaggio in pochi passaggi. È possibile progettare anche strutture e layout di impianti complessi in pochissimo tempo.

- **Pianificazione 3D rapida e semplice in Layout Designer**
- **Libreria CAD con tutte le informazioni sui prodotti**
- **Creazione automatica di una distinta materiali**
- **Possibilità di ordine integrata**
- **Esportazione diretta in diversi formati CAD (STEP, SAT, IGES, ...)**
- **Corsi di formazione completi e video di formazione**
- **Download gratuito e versione online**

Frame your Ideas!
Soluzioni per tutti i settori

Un concetto convincente per soluzioni orientate alle applicazioni in tutti i settori: automotive, logistica, automazione, elettronica e costruzione di stand fieristici.



Soluzione #1

Realizzazione di una linea di montaggio flessibile presso la Robert Bosch GmbH, comprese stazioni automatiche e postazioni di lavoro manuali



Soluzione #2

Recinzione delle incastellature di un impianto di montaggio per sistemi di sterzo.



Soluzione #3

Con una stazione di avvitamento per la produzione di generatori in profilati in alluminio Rexroth, è possibile eseguire più facilmente i processi di lavoro.



Soluzione #4

Le recinzioni di protezione EcoSafe come parte importante del concetto di sicurezza di un impianto di riciclaggio delle batterie presso BLC.



1

Tecnica di montaggio Rexroth

Flessibile. Versatile.
Orientata alle applicazioni.

- **Postazioni di lavoro**
- **Scaffali e carrelli portamateriali**
- **Guide lineari**
- **Costruzione di incastellature e impianti**
- **Dispositivi di protezione EcoSafe**
- **Applicazioni creative dei profilati**

Per ulteriori informazioni, visitare il sito:
www.boschrexroth.com/assembly-technology

In breve: Tecnica di montaggio di Bosch Rexroth



Sistemi di trasporto e trasferimento

I sistemi di trasporto e trasferimento modulari e flessibili automatizzano i flussi di materiale nella produzione, ottimizzano i processi produttivi e riducono i tempi di lavorazione. Sono robusti, affidabili e adatti a un'ampia gamma di pezzi. In questo modo aumentano la produttività e migliorano la redditività in settori quali quello automobilistico, elettronico e farmaceutico.

www.boschrexroth.com/transfer_systems



Sistemi di produzione manuale (MPS)

Con il sistema di produzione manuale è possibile adeguare le postazioni di lavoro e intere linee di produzione ai contenuti di lavoro in modo rapido ed efficiente.

www.boschrexroth.com/mps

Profilati



Profilati scanalatura 6 mm, modulo 20 mm (pag. 2-11)

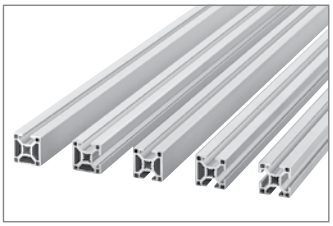

Profilati scanalatura 8 mm, modulo 30 mm (pag. 2-16)

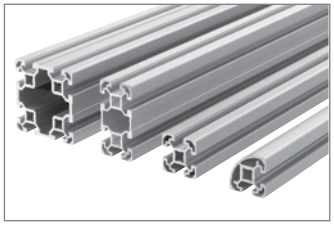

Profilati scanalatura 10 mm, modulo 40 mm (pag. 2-24)

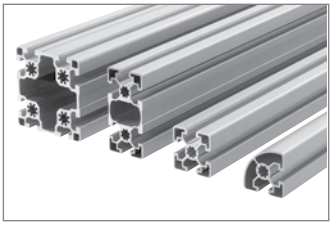

Profilati scanalatura 10 mm, modulo 45 mm (pag. 2-37)

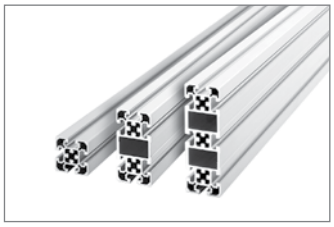

Profilati scanalatura 10 mm, modulo 50 mm (pag. 2-54)

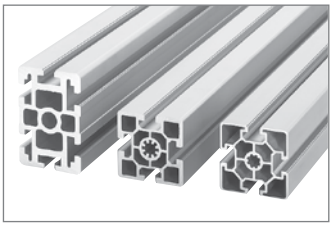

Profilati scanalatura 10 mm, modulo 60 mm (pag. 2-56)

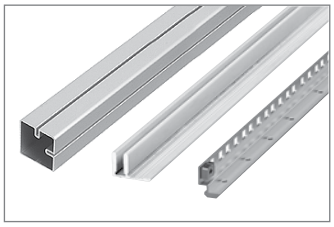

Tubo quadrangolare (pag. 2-58)
Profilato di serraggio (pag. 2-59)
Profilato angolare in alluminio 19″ (pag. 2-60)

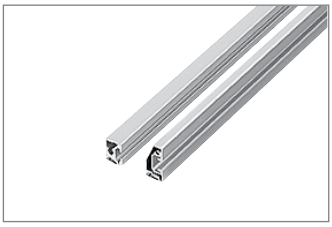

Profilato del telaio 22,5x30 (pag. 2-61)
22,5x45 (pag. 2-62)



Profilato angolare (pag. 2-63)
Profilato di sospensione (pag. 2-64)
Fissaggio del contenitore (pag. 2-65)

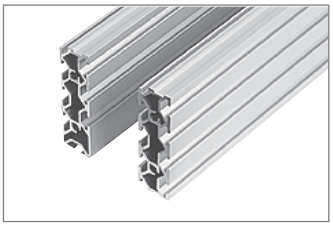

Piastra scanalata (pag. 2-66)

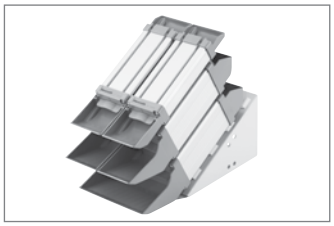

Vano dei materiali (pag. 2-67)

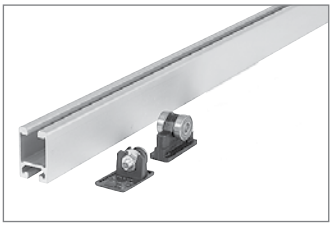

Guida profilata (pag. 2-71)



Profilati per il montaggio di mezzi di trasporto (pag. 2-72)

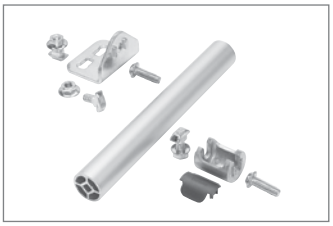

Profilato tubolare D28 (pag. 2-75)
Profilato D28x55 (pag. 2-75)

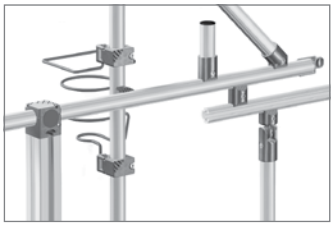

Sistema di profilati tubolari EcoShape (pag. 2-78)

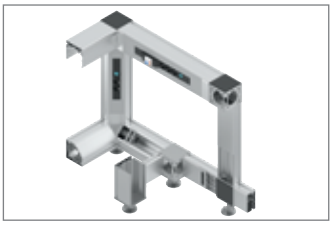

Profilati con funzione integrata (pag. 2-98)

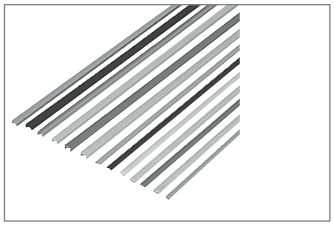

Profilati di copertura, ulteriori accessori (pag. 2-93)

Profilati

Con oltre 140 profilati per ogni tipo di carico, Bosch Rexroth AG fornisce il più ampio assortimento per varie esigenze:

- Profilati quadrati e rettangolari
- Profilati leggeri con sezioni trasversali ottimizzate
- Profilati rotondi e profilati con superfici laterali lisce

Scanalature particolarmente stabili ed anime di grandi dimensioni consentono di ottenere collegamenti mediante profilati con carico ammissibile alto anche per carichi dinamici e statici elevati.

Bosch Rexroth AG offre 6 diverse serie di profilati. All'interno di una stessa serie, tutti i profilati hanno le stesse dimensioni di scanalatura e le stesse distanze tra scanalature, in modo che durante la costruzione tutti i componenti siano compatibili tra loro.
I profilati con scanalatura di 10 mm, grazie alla loro elevata stabilità, si adattano perfettamente alla costruzione di componenti che spaziano dai tavoli alle incastellature pesanti per macchine. Sono disponibili in quattro serie con una distanza tra scanalature di 40 mm, 45 mm, 50 mm o 60 mm.

I profilati con scanalature di 8 mm e 6 mm trovano impiego nella costruzione di dispositivi leggeri, pareti divisorie, stativi o vetrine.

Lunghezza dei profilati per unità di imballaggio dei profilati ( )

Le lunghezze indicate per le unità di imballaggio dei profilati si riferiscono alla lunghezza utile garantita. Poiché durante l'anodizzazione si formano dei punti scoperti (= punti di contatto) dovuti al processo di produzione con una lunghezza di ca. 30 mm su entrambe le estremità del profilato, i profilati vengono generalmente consegnati con una lunghezza supplementare di 100 mm.

Esempio:

45x45L	**L** (mm)	**N.**
20 pezzi	6070	**3 842 553 611**

Nota: la lunghezza "L" indicata nella tabella corrisponde alla lunghezza utile, mentre la lunghezza effettiva è superiore di ca. 100 mm.

Profilati – dimensioni scanalature e misure modulari

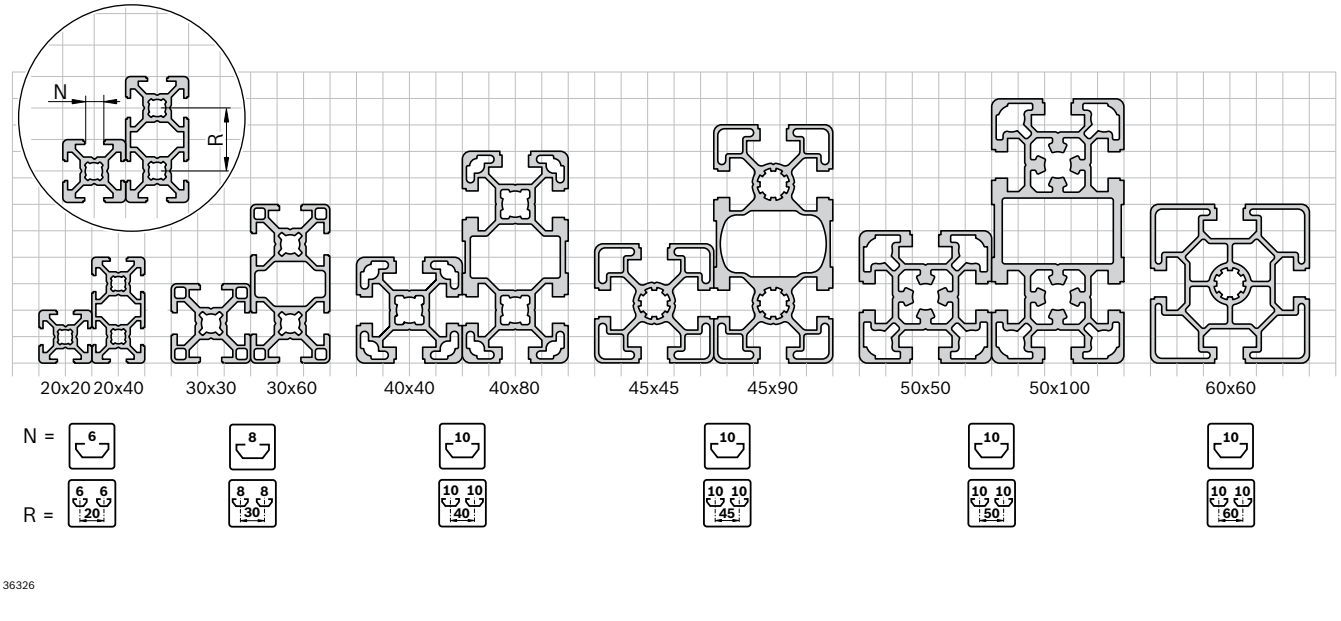

Dimensione scanalatura = 6 mm, 8 mm, 10 mm
Misura modulare R = 20 mm, 30 mm, 40 mm, 45 mm, 50 mm, 60 mm

Dati tecnici – profilati

Profilato		Scanalatura	Superficie del profilato	Momento d'inerzia		Momento di resistenza		Fattore di torsione		Peso	Pagina
			A (cm^2)	I_x (cm^4)	I_y (cm^4)	W_x (cm^3)	W_y (cm^3)	I_t (cm^4)	W_t (cm^3)	m (kg/m)	
20x20		6	1,6	0,7	0,7	0,7	0,7	0,08	0,17	0,4	2-12
20x20 1N		6	1,9	0,8	0,8	0,8	0,8	0,60	0,67	0,5	2-12
20x20 2N		6	1,8	0,7	0,8	0,7	0,8	0,31	0,52	0,5	2-12
20x20 2NVS		6	1,8	0,7	0,7	0,7	0,7	0,37	0,52	0,5	2-13
20x20 3N		6	1,7	0,7	0,8	0,7	0,7	0,19	0,34	0,5	2-13
20x20 R		6	1,6	0,6	0,6	0,5	0,5	0,21	0,39	0,4	2-13
20x40		6	2,9	4,6	1,2	2,5	1,4	0,68	0,91	0,8	2-14
20x60		6	3,5	14,2	1,7	4,7	1,7	2,30	2,00	0,9	2-14
20x40x40		6	4,2	6,0	6,0	2,6	2,6	1,50	1,30	1,1	2-14
10x40		6	2,1	3,2	0,2	1,6	0,4	–	–	0,6	2-15
30x30		8	3,1	2,8	2,8	1,8	1,8	0,29	0,33	0,9	2-17
30x30 1N		8	3,7	3,1	3,5	2,0	2,3	2,80	1,50	1,0	2-17
30x30 2N		8	3,5	2,8	3,5	2,1	2,7	1,50	1,20	1,0	2-17
30x30 2NVS		8	3,5	3,1	3,1	2,0	2,0	1,70	1,10	1,0	2-18
30x30 3N		8	3,3	3,1	2,8	2,3	2,1	0,86	0,73	0,9	2-18
30x30 °		8	3,7	3,5	3,6	2,0	1,9	1,50	2,00	1,0	2-18
30x45 °		8	4,0	3,6	5,1	2,1	2,3	2,10	2,40	1,1	2-19
30x60 °		8	3,6	3,0	4,1	1,7	1,9	1,50	2,00	1,0	2-19
30x30 R		8	2,9	2,3	2,3	1,4	1,4	0,81	1,20	0,8	2-19
30x60		8	5,5	19,6	5,1	7,0	3,9	2,60	2,10	1,5	2-20
30x60 4N		8	5,8	20,2	5,5	6,7	3,8	4,80	2,40	1,6	2-20
30x60x60		8	8,2	26,2	26,2	7,6	7,6	6,40	3,60	2,2	2-20
30x90		8	7,7	60,7	7,3	13,5	4,9	5,10	3,80	2,1	2-21
30x120		8	9,9	136,3	9,6	22,7	6,4	7,60	5,60	2,7	2-21
30x45		8/10	4,0	8,1	3,9	3,9	2,9	1,30	1,30	1,1	2-22
60x60 8N		8	9,8	39,7	39,7	13,2	13,2	19,30	6,80	2,6	2-22
11x20		8	1,0	0,5	0,1	0,7	0,3	–	–	0,3	2-22
15x120		8	9,0	110,4	2,2	18,4	2,7	–	–	2,4	2-23
40x40L		10	5,6	9,1	9,1	4,5	4,5	1,30	0,74	1,5	2-26
40x40L 0N		10	6,3	10,4	10,4	5,2	5,2	10,70	4,30	1,7	2-26
40x40L 1N		10	6,1	9,8	10,3	4,7	5,1	6,90	3,70	1,7	2-26
40x40L 2N		10	6,0	9,0	10,3	4,5	5,2	4,00	3,00	1,6	2-27
40x40L 2NVS		10	6,0	9,7	9,7	4,9	4,9	4,50	2,70	1,6	2-27
40x40L 3N		10	5,8	9,7	9,0	4,8	4,5	2,60	1,70	1,6	2-27
40x30 °		10	6,2	9,4	11,8	4,7	5,9	3,00	3,10	1,7	2-28
40x45 °		10	6,8	9,9	16,6	5,0	8,3	4,20	3,70	1,8	2-28
40x60 °		10	6,3	8,7	13,1	4,3	6,5	3,00	3,10	1,7	2-28
40x40L R		10	5,0	7,2	7,2	3,6	3,6	2,50	2,00	1,3	2-29
40x40 HR		10	5,5	8,1	7,6	4,0	3,6	4,60	2,80	1,5	2-29

Profilato		Scanalatura	Superficie del profilato	Momento d'inerzia		Momento di resistenza		Fattore di torsione		Peso	Pagina
			A (cm^2)	I_x (cm^4)	I_y (cm^4)	W_x (cm^3)	W_y (cm^3)	I_t (cm^4)	W_t (cm^3)	**m** (kg/m)	
40x80L		10	9,9	63,4	17,3	15,9	8,7	8,02	4,80	2,7	2-30
40x80L 2N		10	10,9	66,6	20,8	16,6	10,4	22,40	7,58	2,9	2-30
40x80L 4N		10	10,4	65,2	19,1	16,3	9,9	13,30	4,40	2,8	2-30
40x80L 2NVS		10	10,7	67,8	19,0	17,0	9,5	19,24	7,55	2,9	2-31
40x80L 3NVS		10	10,6	67,8	19,0	17,0	9,5	15,90	5,20	2,9	2-31
40x80x80L		10	15,4	96,6	96,6	24,2	24,2	19,60	9,80	4,2	2-31
40x120L		10	15,5	203,2	27,8	33,9	13,9	17,20	10,00	4,2	2-32
40x120L 5N		10	15,8	212,4	30,1	35,3	15,5	–	–	4,3	2-32
40x160L		10	20,5	466,7	37,2	58,3	18,6	25,80	14,60	5,5	2-33
80x80L		10	18,2	132,1	132,1	33,0	33,0	59,80	17,20	4,9	2-34
80x80L 4N		10	19,1	142,5	142,5	35,6	35,6	83,90	15,4	5,2	2-34
80x80L 4NVS		10	19,3	142,5	142,5	35,6	35,6	92,00	16,80	5,2	2-35
80x80L 6N		10	18,8	134,1	140,9	33,5	36,2	72,60	15,00	5,1	2-35
40x120x120L	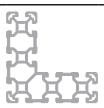	10	24,6	318,0	318,0	42,2	42,2	37,10	19,00	6,7	2-35
80x120L		10	25,6	389,2	192,8	64,9	48,2	119,00	29,10	6,9	2-36
80x160L		10	32,9	850,7	253,4	106,3	63,4	182,00	41,10	8,9	2-36
45x45L		10	6,0	11,7	11,7	5,2	5,2	1,46	0,75	1,6	2-37
45x45L 0N		10	6,7	13,5	13,5	6,0	6,0	16,20	6,10	1,8	2-37
45x45L 1N		10	6,5	12,6	13,5	5,5	6,0	10,00	5,20	1,8	2-38
45x45L 2N		10	6,4	11,6	13,5	5,2	6,0	5,50	4,30	1,7	2-38
45x45L 2NVS		10	6,4	12,6	12,6	5,6	5,6	6,30	3,80	1,7	2-38
45x45L 3N		10	6,2	12,6	11,7	5,4	5,2	3,40	2,40	1,7	2-39
45x30 °		10	6,9	12,7	15,2	5,0	5,3	6,60	5,70	1,9	2-39
45x45 °		10	7,6	13,4	21,4	5,2	6,4	9,00	6,80	2,0	2-39
45x60 °		10	6,8	11,4	16,9	4,4	5,2	6,80	4,30	1,8	2-40
45x45L R		10	4,9	8,6	8,6	5,0	5,0	3,30	2,80	1,3	2-40
45x45HR		10	6,6	11,0	10,7	4,8	4,4	7,60	3,40	1,8	2-40
45x45		10	7,5	13,8	13,8	6,1	6,1	2,65	0,96	2,0	2-41
45x60		10	11,0	37,2	22,7	12,4	10,1	6,70	4,09	3,0	2-42
45x90SL		10	9,0	73,4	18,1	16,3	8,0	8,57	4,00	2,4	2-42

Profilato		Scanalatura	Superficie del profilato	Momento d'inerzia		Momento di resistenza		Fattore di torsione		Peso	Pagina
			A (cm²)	I_x (cm⁴)	I_y (cm⁴)	W_x (cm³)	W_y (cm³)	I_t (cm⁴)	W_t (cm³)	m (kg/m)	
45x90L		10	11,3	82,0	23,6	18,2	10,5	15,10	4,40	3,0	2-43
45x90L 2N		10	12,0	85,6	26,9	38,1	6,0	31,70	7,70	3,2	2-43
45x90L 2NVS		10	12,0	90,6	25,9	40,3	5,7	23,34	9,65	3,3	2-44
45x90L 3NVS		10	11,8	87,2	25,2	38,8	5,6	25,70	6,60	3,2	2-44
45x90L 4N		10	11,6	83,6	25,2	18,6	10,9	27,61	6,08	3,2	2-45
45x135L		10	16,8	267,4	36,2	39,6	16,1	29,50	8,20	4,6	2-45
45x135L 5N		10	17,3	274,4	38,6	40,7	17,6	32,50	10,90	4,7	2-45
45x90		10	15,4	124,6	32,8	27,7	14,6	15,40	6,61	4,2	2-46
45x180		10	25,5	766,7	57,3	85,2	25,5	44,40	17,00	6,9	2-46
45x270		10	61,9	3962,0	118,0	300,2	61,6	–	–	16,7	2-47
45x90x90L		10	21,2	152,1	152,1	19,1	19,1	34,90	11,60	5,7	2-47
45x90x90L 4N		10	22,1	160,8	160,8	30,6	30,6	65,30	17,20	6,0	2-48
90x90SL		10	14,1	130,2	130,2	28,9	28,9	42,50	13,90	3,8	2-48
90x90L		10	24,1	211,1	211,1	46,9	46,9	82,10	20,10	6,5	2-48
90x90L 4N		10	24,2	227,4	214,7	50,5	47,7	122,00	22,20	6,5	2-49
90x90L 4NVS		10	24,2	220,9	220,9	49,2	49,2	127,00	22,00	6,5	2-49
90x90		10	38,4	299,8	299,8	66,7	66,7	118,60	26,00	10,4	2-49
90x135L		10	32,9	629,4	305,2	93,3	67,8	163,70	39,6	8,9	2-50
90x180L		10	42,8	1380,0	401,0	153,3	89,1	257,00	47,10	11,6	2-51
90x180		10	63,6	2138,3	544,3	237,6	121,0	429,00	64,00	17,2	2-51
90x360		10	90,2	14065,0	710,0	781,4	157,7	937,10	117,60	24,4	2-52
15x22,5		10	1,3	0,8	0,3	0,9	0,6	–	–	0,3	2-52
15x180		10	11,6	321,7	3,2	35,7	4,2	–	–	3,1	2-53
22,5x45		10	4,7	7,1	2,9	3,2	2,6	–	–	1,3	2-53
22,5x180		10	21,6	581,0	11,8	66,8	14,7	–	–	5,8	2-53
50x50L		10	9,3	21,2	21,2	8,5	8,5	5,37	4,30	2,5	2-54
50x100L		10	17,2	162,8	42,6	32,6	17,0	29,43	10,70	4,6	2-54
50x150L		10	25,8	540,0	64,2	72,0	25,7	52,10	20,50	6,9	2-55

Profilato		Scanalatura	Superficie del profilato	Momento d'inerzia		Momento di resistenza		Fattore di torsione		Peso	Pagina
			A (cm^2)	I_x (cm^4)	I_y (cm^4)	W_x (cm^3)	W_y (cm^3)	I_t (cm^4)	W_t (cm^3)	m (kg/m)	
100x100L		10	29,9	318,3	318,3	63,7	63,7	153,53	31,40	8,1	2-55
100x200L		10	54,0	2133,1	602,1	213,3	120,4	421,00	75,70	14,6	2-56
60x60L		10	9,6	32,4	32,4	10,8	10,8	13,20	8,70	2,6	2-56
60x60		10	14,4	52,2	52,2	17,4	17,4	15,90	8,80	3,9	2-57
60x90		10	25,8	214,2	90,5	47,6	30,2	45,80	18,00	7,0	2-57
50x50 Tubo quadrangolare		10	4,5	15,1	15,1	5,7	5,7	–	–	1,2	2-58
Profilato del telaio 22,5x30		10	3,2	1,7	3,0	1,5	2,0	–	–	0,9	2-61
Profilato del telaio 22,5x45		10	3,4	6,7	1,7	2,8	1,3	–	–	0,9	2-62
Profilato angolare		10	4,5	8,8	6,9	3,2	2,3	–	–	1,2	2-63
Profilato di sospensione		8	2,0	2,0	0,5	2,7	0,3	–	–	0,6	2-64
30x100 L/R Piastra scanalata		10	9,7	88,8	9,2	17,8	6,0	–	–	2,6	2-66
30x100 M Piastra scanalata		10	9,7	88,8	9,2	17,8	6,0	–	–	2,6	2-66
Guida profilata 30x45C		10	4,4	10,3	5,6	4,2	3,7	–	–	1,2	2-71
Profilato ad U		10	4,4	10,4	8,3	4,6	4,1	–	–	1,2	2-72
SP 2/R		8	5,2	4,3	11,7	2,4	5,2	–	–	1,4	2-72
SP 2/B		10	10,4	49,6	25,8	12,1	11,5	–	–	2,8	2-73
SP 2/B-50		8/10	6,9	16,1	16,9	5,3	7,5	–	–	1,9	2-73
SP 2/B-100		10	11,9	95,1	30,4	20,0	13,5	–	–	3,2	2-73
SP 2/BH		10	12,4	53,7	28,6	14,0	13,8	–	–	3,3	2-74
D28			2,4	1,5	1,5	1,1	1,1	–	–	0,7	2-76
D28x55			5,9	3,2	88,3	2,3	32,1	–	–	1,6	2-77
D28L			1,8	1,3	1,3	1,0	1,0	–	–	0,5	2-80
D28L; N10			2,6	1,0	2,0	1,4	0,8	–	–	0,7	2-80
60x120 Profilato di guida cavi		10	14,9	31,2	232,5	7,8	38,7	–	–	4,0	2-100
120x120 Profilato di guida cavi		10	21,9	211,3	412,5	24,7	68,4	–	–	5,9	2-101

Profilato		Scanalatura	Superficie del profilato	Momento d'inerzia		Momento di resistenza		Fattore di torsione		Peso	Pagina
			A (cm^2)	I_x (cm^4)	I_y (cm^4)	W_x (cm^3)	W_y (cm^3)	I_t (cm^4)	W_t (cm^3)	**m** (kg/m)	
120x120 6N Profilato di guida cavi		10	23,9	366,4	457,4	50,5	70,5	–	–	6,5	2-101
40x120x120 Profilato di guida cavi		10	27,2	411,7	411,7	54,8	54,8	–	–	7,3	2-102
Profilato del telaio 30x30 WG30		8	3,2	2,5	3,0	1,6	1,9	–	–	0,9	10-28
Profilato del telaio 30x30 WG40		8	3,2	2,4	2,9	1,5	1,8	–	–	0,9	10-28
Profilato del telaio 30x45 WG30		8	4,5	7,3	4,2	3,2	2,7	–	–	1,2	10-28
Profilato del telaio 30x45 WG40		8	4,5	6,9	4,1	4,3	1,8	–	–	1,2	10-28
Profilato del telaio 22,5x45 PG		10	3,4	6,3	1,9	2,7	1,7	–	–	0,9	10-32
Profilato del telaio 45x45 PG		10	5,5	11,1	11,7	4,7	5,2	–	–	1,5	10-42
Profilato tratto MV45x45		10	6,2	11,8	10,5	5,3	4,7	–	–	1,7	12-27



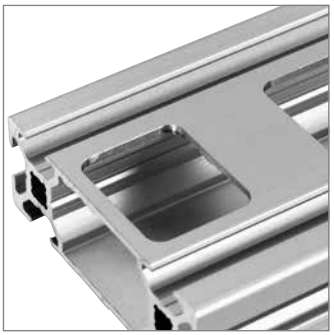





Lavorazione dei profilati

In caso d'impiego di giunti ad accoppiamento geometrico, i profilati devono essere lavorati. Ad esempio si devono praticare fori per i raccordi per bulloni o eseguire filettature nel foro centrale. In questo caso sono necessarie lavorazioni con dimensioni standard.
Le richieste personalizzate dei clienti possono essere realizzate però solo con lavorazioni dei profilati individuali in punti a scelta.
Con Rexroth è possibile soddisfare anche queste richieste complesse in modo standard. Offriamo infatti tre possibilità per ordinare la lavorazione dei profilati adatta:

Esempio: 40x40L

3 842 993 126 / 255 D17 D17V

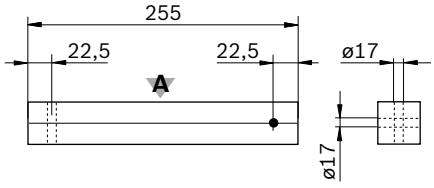

00133799

Lavorazione standard dei profilati con numeri di materiale fissi

Per una serie di profilati sono disponibili determinate lavorazioni con un numero di materiale fisso. Questo è il modo più semplice per ordinare la giusta lavorazione del profilato per i collaudati giunti ad accoppiamento geometrico.
Nelle tabelle di ordinazione, le lavorazioni dei profilati disponibili sono contrassegnate da pittogrammi.

Esempio: 40x40L 2N

3 842 993 720 / 255 /
A=D17/-; B=-/D17

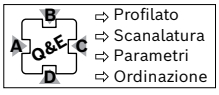

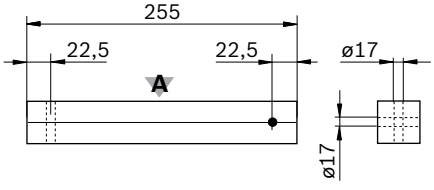

00133800

Quick & Easy – lavorazione standard dei profilati

La semplice configurazione con Quick & Easy offre tutte le lavorazioni di profilati con dimensioni standard, per ogni tipo di profilato.
Ulteriori informazioni sulle lavorazioni dei profilati standard disponibili sono riportate da pagina 18-2 e nella pagina ripiegabile alla fine del catalogo.

Esempio: 20x60

3 842 993 698 / 255 /
[B=DI; PS=58; OS=20;DM=9,8]

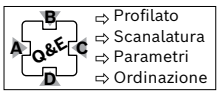

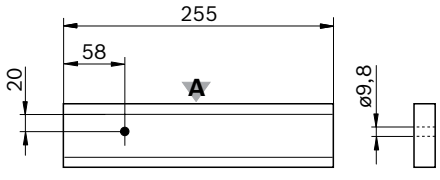

00133801

Quick & Easy – lavorazione personalizzata dei profilati

Questa opzione offre la massima flessibilità possibile per la definizione delle lavorazioni dei profilati. Le singole lavorazioni sono realizzabili in quasi tutte le combinazioni desiderate e praticamente in ogni punto del profilato.
Ulteriori informazioni sono riportate da pagina 18-2 e nella pagina ripiegabile alla fine del catalogo.



MT*pro*, *FRAMEpro* e Rexroth Store: strumenti software per costruttori, progettisti e acquirenti

Quick & Easy è supportato dagli strumenti di progettazione *MTpro* e *FRAMEpro* e dal configuratore di profilati nel Rexroth Store.

Vi offriamo:

- Costruzione e configurazione basate su strumenti
- Generazione automatica di lavorazione profilati
- Derivazione di modelli 3D CAD per il costruttore
- Disegni quotati con la semplice pressione di un tasto
- Distinte base automatiche per l'ordine nel Rexroth Store

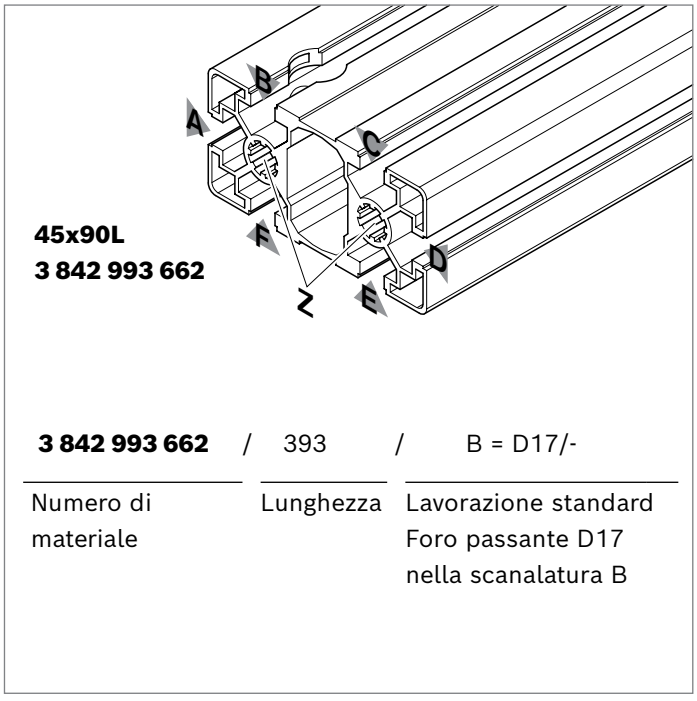

45x90L
3 842 993 662

3 842 993 662	/ 393	/ B = D17/-	
Numero di materiale	Lunghezza	Lavorazione standard Foro passante D17 nella scanalatura B	

Quick & Easy – quattro passaggi per un'ordinazione semplice

La descrizione è contenuta in un codice di ordinazione; tutte le lavorazioni di un profilato possono essere riepilogate in un codice di ordinazione.

1. Selezionare la sezione e la lunghezza del profilato
2. Indicare la scanalatura per la lavorazione:
tutte le scanalature dei profilati vengono contrassegnate con lettere (A; B; C; ...) in senso orario e in ordine crescente (vedi figure con le dimensioni dei profilati)
3. Definire i parametri:
   - Tipo di lavorazione (foratura, fresatura, taglio obliquo)
   - Distanza dalla superficie frontale del profilato
4. Inviare l'ordine:
via fax come di consueto o preferibilmente online nel nostro eShop

Struttura di principio del codice di ordinazione
N. di materiale / lunghezza / [denominazione scanalatura = lavorazione; set di parametri]

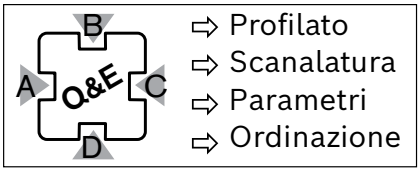

Nota:
Una descrizione dettagliata del codice di ordinazione è riportata
a pagina 18-2ss


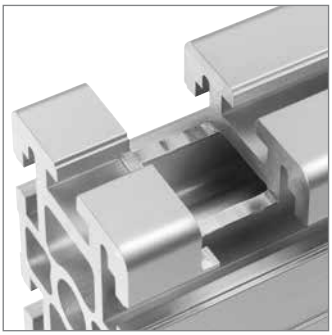
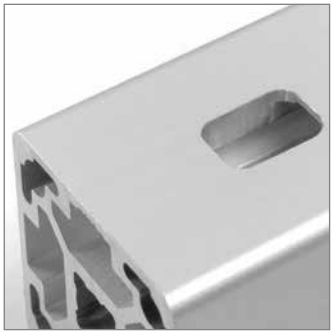



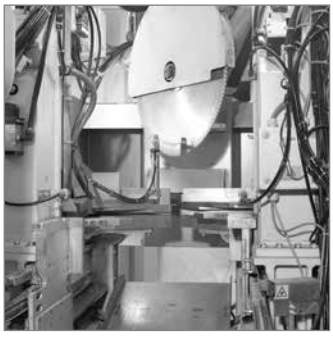


Lavorazione dei profilati

Rexroth offre numerose possibilità di collegamento per l'assemblaggio di profilati. L'ampia varietà di tipi di giunti è dovuta alle diverse esigenze applicative:

- ad angolo retto
- ad angolo variabile
- interni
- resistenti alla torsione
- a prova di vibrazioni
- con o senza lavorazione dei profilati

Se vi occorre un profilato lavorato, potete acquistarlo già pronto per il montaggio.
Selezionando il numero di materiale corrispondente riceverete il profilato tagliato senza bave oppure anche completamente lavorato con fresature, fori o filettature. In questo modo non correte rischi e la vostra produzione viene semplificata.

Per chi desidera effettuare la lavorazione in proprio, ecco alcune indicazioni utili:

Sega e lama della sega

Lama per sega circolare per metallo segmentata, con riporto in metallo duro
Numero di denti: 92 o 96
Numero di giri: min. 2500/min

Lavorazione di fori centrali del profilato

Generalmente le filettature possono essere eseguite direttamente per rullatura o per maschiatura, tuttavia le lamature facilitano la produzione. I fori centrali dei profilati sono realizzati per i processi di produzione di filettature seguenti.

Filettatura	Lavorazione	Note
M6	Rullatura	–
M8	Rullatura	–
M12	Maschiatura	–
M16	Rullatura	preforatura parziale

Dispositivi di foratura

Nel capitolo Utensili sono riportati i dispositivi di foratura utili per le lavorazioni standard di Rexroth (pag. 14-2).

Profilati con scanalatura di 6 mm

Profilati con scanalatura di 6 mm per strutture leggere come stativi e installazioni di laboratorio.

I profilati 20x40 e 20x60 sono particolarmente adatti per il rinforzo, il profilato 20x40x40 per la costruzione di vetrine, scaffali e recinzioni di protezione.

Scanalatura, misura modulare, foro centrale

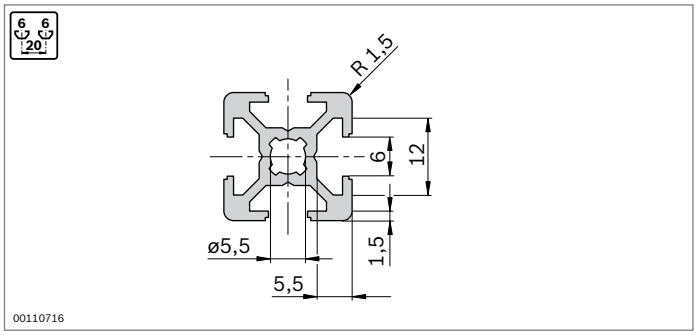

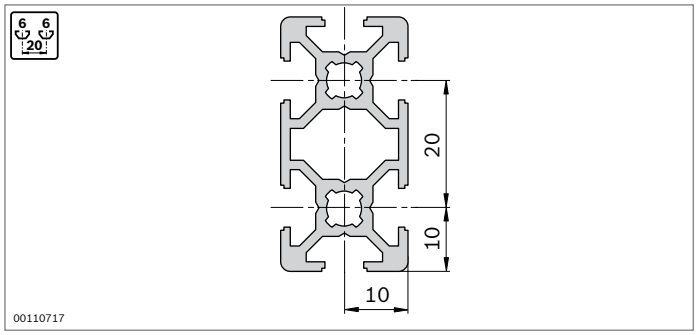

Lavorazione dei profilati

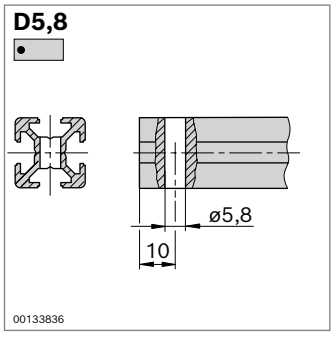

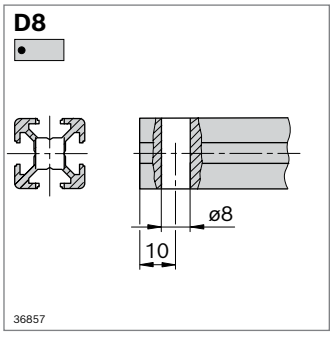

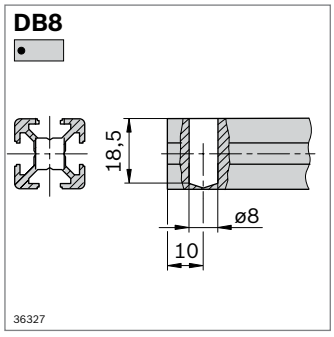

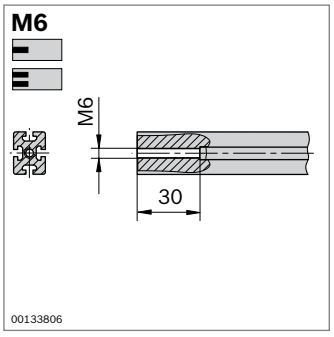

Lunghezza minima profilati (mm) con lavorazioni standard dei profilati su uno o due lati secondo Quick & Easy

	–	M6	D5,8	D8/DB8
–	50	50	50	50
M6	50	70	50	70
D5,8	50	50	50	50
D8/DB8	50	70	50	50

Lunghezze profilati massime ridotte $L_{max\ i}$ in caso di lavorazione personalizzata dei profilati

L_{max} (mm)	$L_{max\ i}$ (mm)
6070	5400
3000	2300
2000	1300

20x20

A = 1,6 cm²
I_x = 0,7 cm⁴
I_y = 0,7 cm⁴
W_x = 0,7 cm³
W_y = 0,7 cm³
m = 0,4 kg/m

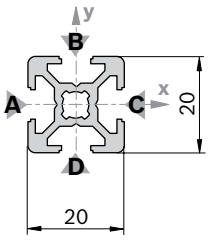

19168

20x20		L (mm)	N.
1 pezzo		50 ... 3000	**3 842 992 888 / L**
1 pezzo	M6	50 ... 3000	**3 842 993 230 / L**
1 pezzo	M6 M6	70 ... 3000	**3 842 993 231 / L**
1 pezzo	M6 D8	70 ... 3000	**3 842 993 494 / L**
1 pezzo	D8	50 ... 3000	**3 842 993 493 / L**
1 pezzo	D8 D8	50 ... 3000	**3 842 993 495 / L**
1 pezzo	D8 D8V	50 ... 3000	**3 842 993 496 / L**
1 pezzo		3000	**3 842 517 173**
20 pezzi		3000	**3 842 517 179**

Cappellotto di copertura	Colore	ESD		N.
20x20 (1x)	Grigio segnale		100	**3 842 548 742**
20x20 (1x)	Nero		20	**3 842 548 743**
Materiale:	PP			

Quick & Easy (pag. 2-8, vedi pagine ripiegabili)

20x20	3 842 993 694 / ...
Lunghezza L (mm)	50 ... 3000
Lavorazione standard dei profilati (osservare la lunghezza minima, pag. 2-11)	M6 / D5,8 / D8 / DB8
Lavorazione personalizzata dei profilati ($L_{max\ i}$ = 2300 mm)	DI / DIS / MT / MTS / MI / MIS / DG[1)]

[1)] DG_{max} = 45 °; L_{min1} / L_{min2} = 335 / 370 mm

20x20 1N

A = 1,9 cm²
I_x = 0,8 cm⁴
I_y = 0,8 cm⁴
W_x = 0,8 cm³
W_y = 0,8 cm³
m = 0,5 kg/m

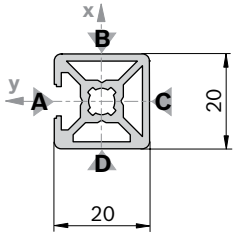

19169

Cappellotto di copertura: Vedi 20x20

20x20 1N		L (mm)	N.
1 pezzo		50 ... 3000	**3 842 993 421 / L**
1 pezzo		3000	**3 842 536 476**
20 pezzi		3000	**3 842 536 475**

Quick & Easy (pag. 2-8, vedi pagine ripiegabili)

20x20 1N	3 842 993 690 / ...
Lunghezza L (mm)	50 ... 3000
Lavorazione standard dei profilati (osservare la lunghezza minima, pag. 2-11)	M6 / D5,8 / D8 / DB8
Lavorazione personalizzata dei profilati ($L_{max\ i}$ = 2300 mm)	DI / DIS / MT / MTS / MI / MIS / DG[1)]

[1)] DG_{max} = 45 °; L_{min1} / L_{min2} = 335 / 370 mm

20x20 2N

A = 1,8 cm²
I_x = 0,7 cm⁴
I_y = 0,8 cm⁴
W_x = 0,7 cm³
W_y = 0,8 cm³
m = 0,5 kg/m

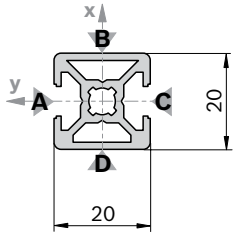

19170

Cappellotto di copertura: Vedi 20x20

20x20 2N		L (mm)	N.
1 pezzo		50 ... 3000	**3 842 993 422 / L**
1 pezzo		3000	**3 842 536 479**
20 pezzi		3000	**3 842 536 478**

Quick & Easy (pag. 2-8, vedi pagine ripiegabili)

20x20 2N	3 842 993 691 / ...
Lunghezza L (mm)	50 ... 3000
Lavorazione standard dei profilati (osservare la lunghezza minima, pag. 2-11)	M6 / D5,8 / D8 / DB8
Lavorazione personalizzata dei profilati ($L_{max\ i}$ = 2300 mm)	DI / DIS / MT / MTS / MI / MIS / DG[1)]

[1)] DG_{max} = 45 °; L_{min1} / L_{min2} = 335 / 370 mm

20x20 2NVS

A = 1,8 cm²
I_x = 0,7 cm⁴
I_y = 0,7 cm⁴
W_x = 0,7 cm³
W_y = 0,7 cm³
m = 0,5 kg/m

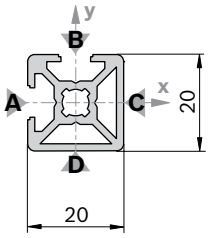

19171

Cappellotto di copertura: Vedi 20x20

20x20 2NVS		L (mm)	N.
1 pezzo		50 ... 3000	**3 842 992 924 / L**
1 pezzo		3000	**3 842 519 657**
20 pezzi		3000	**3 842 519 658**

Quick & Easy (pag. 2-8, vedi pagine ripiegabili)

20x20 2NVS	3 842 993 692 / ....
Lunghezza L (mm)	50 ... 3000
Lavorazione standard dei profilati (osservare la lunghezza minima, pag. 2-11)	M6 / D5,8 / D8 / DB8
Lavorazione personalizzata dei profilati ($L_{max\ i}$ = 2300 mm)	DI / DIS / MT / MTS / MI / MIS / DG[1)]

[1)] DG_{max} = 45 °; L_{min1} / L_{min2} = 335 / 370 mm

20x20 3N

A = 1,7 cm²
I_x = 0,7 cm⁴
I_y = 0,8 cm⁴
W_x = 0,7 cm³
W_y = 0,7 cm³
m = 0,5 kg/m

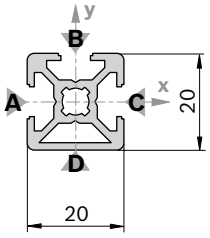

19172

Cappellotto di copertura: Vedi 20x20

20x20 3N		L (mm)	N.
1 pezzo		50 ... 3000	**3 842 992 889 / L**
1 pezzo		3000	**3 842 517 174**
20 pezzi		3000	**3 842 517 180**

Quick & Easy (pag. 2-8, vedi pagine ripiegabili)

20x20 3N	3 842 993 693 / ...
Lunghezza L (mm)	50 ... 3000
Lavorazione standard dei profilati (osservare la lunghezza minima, pag. 2-11)	M6 / D5,8 / D8 / DB8
Lavorazione personalizzata dei profilati ($L_{max\ i}$ = 2300 mm)	DI / DIS / MT / MTS / MI / MIS / DG[1)]

[1)] DG_{max} = 45 °; L_{min1} / L_{min2} = 335 / 370 mm

20x20 R

A = 1,6 cm²
I_x = 0,6 cm⁴
I_y = 0,6 cm⁴
W_x = 0,5 cm³
W_y = 0,5 cm³
m = 0,4 kg/m

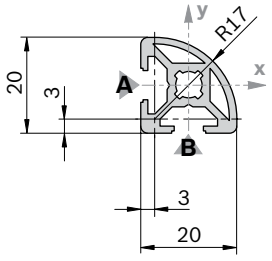

19173

20x20 R		L (mm)	N.
1 pezzo		50 ... 3000	**3 842 992 890 / L**
1 pezzo		3000	**3 842 517 177**
20 pezzi		3000	**3 842 517 183**

Quick & Easy (pag. 2-8, vedi pagine ripiegabili)

20x20 R	3 842 993 695 / ....
Lunghezza L (mm)	50 ... 3000
Lavorazione standard dei profilati (osservare la lunghezza minima, pag. 2-11)	M6
Lavorazione personalizzata dei profilati ($L_{max\ i}$ = 2300 mm)	–

Cappellotto di copertura	Colore	ESD		N.
20x20 R (1x)	Grigio segnale		20	**3 842 548 826**
20x20 R (1x)	Nero		20	**3 842 548 827**
Materiale:	PP			

20x40

A = 2,9 cm²
I_x = 4,6 cm⁴
I_y = 1,2 cm⁴
W_x = 2,5 cm³
W_y = 1,4 cm³
m = 0,8 kg/m

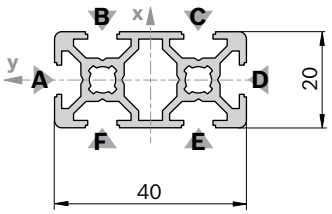

19174

Cappellotto di copertura	Colore	ESD		N.
20x20 (2x)	Grigio segnale		100	**3 842 548 742**
20x20 (2x)	Nero	⚠	20	**3 842 548 743**
Materiale:	PP			

20x40		L (mm)	N.
1 pezzo		50 ... 3000	**3 842 992 891 / L**
1 pezzo	D8	50 ... 3000	**3 842 993 497 / L**
1 pezzo	D8 D8	50 ... 3000	**3 842 993 499 / L**
1 pezzo	D8 D8V	50 ... 3000	**3 842 993 500 / L**
1 pezzo	D8V	50 ... 3000	**3 842 993 498 / L**
1 pezzo	D8V D8V	50 ... 3000	**3 842 993 501 / L**
1 pezzo		3000	**3 842 517 178**
24 pezzi		3000	**3 842 537 816**

Lavorazione dei profilati: D8: nelle scanalature B/F, C/E
D8V: nelle scanalature A/D

Quick & Easy (pag. 2-8, vedi pagine ripiegabili)

20x40	3 842 993 696 / ...
Lunghezza L (mm)	50 ... 3000
Lavorazione standard dei profilati (osservare la lunghezza minima, pag. 2-11)	M6 / D5,8 / D8 / DB8
Lavorazione personalizzata dei profilati ($L_{max\ i}$ = 2300 mm)	DI / DIS / MT / MTS / MI / MIS / DG[1]

[1] DG_{max} = 45 °; L_{min1} / L_{min2} = 370 / 440 mm

20x60

A = 3,5 cm²
I_x = 14,2 cm⁴
I_y = 1,7 cm⁴
W_x = 4,7 cm³
W_y = 1,7 cm³
m = 0,9 kg/m

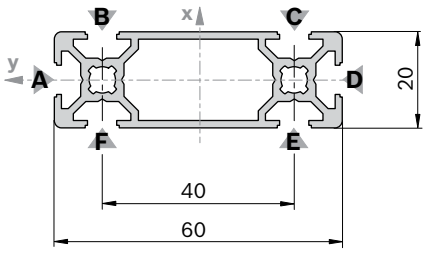

19175

Cappellotto di copertura	Colore	ESD		N.
20x60 (1x)	Grigio segnale		20	**3 842 548 828**
20x60 (1x)	Nero	⚠	20	**3 842 548 829**
Materiale:	PP			

20x60		L (mm)	N.
1 pezzo		50 ... 3000	**3 842 992 992 / L**
1 pezzo		3000	**3 842 523 239**
16 pezzi		3000	**3 842 537 819**

Quick & Easy (pag. 2-8, vedi pagine ripiegabili)

20x60	3 842 993 698 / ...
Lunghezza L (mm)	50 ... 3000
Lavorazione standard dei profilati (osservare la lunghezza minima, pag. 2-11)	M6 / D5,8 (B,C,E,F)[1] / D8 (B,C,E,F)[1] / DB8
Lavorazione personalizzata dei profilati ($L_{max\ i}$ = 2300 mm)	DI / DIS / MT / MTS / MI / MIS / DG[2]

[1] Nelle scanalature indicate

[2] DG_{max} = 45 °; L_{min1} / L_{min2} = 404 /508 mm

20x40x40

A = 4,2 cm²
I_x = 6,0 cm⁴
I_y = 6,0 cm⁴
W_x = 2,6 cm³
W_y = 2,6 cm³
m = 1,1 kg/m

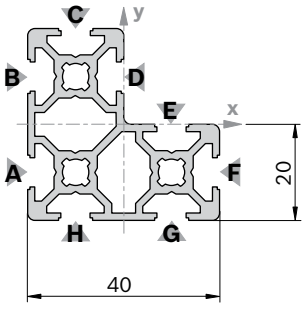

19176

Cappellotto di copertura	Colore	ESD		N.
20x20 (3x)	Grigio segnale		100	**3 842 548 742**
20x20 (3x)	Nero	⚠	20	**3 842 548 743**
Materiale:	PP			

20x40x40		L (mm)	N.
1 pezzo		50 ... 3000	**3 842 992 991 / L**
1 pezzo		3000	**3 842 523 241**
16 pezzi		3000	**3 842 537 818**

Quick & Easy (pag. 2-8, vedi pagine ripiegabili)

20x40x40	3 842 993 697 / ...
Lunghezza L (mm)	50 ... 3000
Lavorazione standard dei profilati (osservare la lunghezza minima, pag. 2-11)	M6 / D5,8 / D8 / DB8
Lavorazione personalizzata dei profilati ($L_{max\ i}$ = 2300 mm)	DI / DIS / MT / MTS / MI / MIS / DG[1]

[1] DG_{max} = 45 °; L_{min1} / L_{min2} = 370 / 440 mm

10x40

A = 2,1 cm²
I_x = 3,2 cm⁴
I_y = 0,2 cm⁴
W_x = 1,6 cm³
W_y = 0,4 cm³
m = 0,6 kg/m

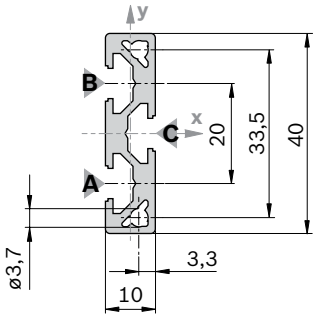

19177

Cappellotto di copertura	Colore	ESD		N.
10x40 (1x)	Grigio segnale		20	**3 842 548 766**
10x40 (1x)	Nero	⚠	20	**3 842 548 767**
Materiale:	PP			

10x40		L (mm)	N.
1 pezzo	▭	50 ... 3000	**3 842 993 077 / L**
1 pezzo	▭	3000	**3 842 526 816**
10 pezzi	▭	3000	**3 842 526 817**

Quick & Easy (pag. 2-8, vedi pagine ripiegabili)

10x40	3 842 993 683 / ...
Lunghezza L (mm)	50 ... 3000
Lavorazione standard dei profilati (osservare la lunghezza minima, pag. 2-11)	D5,8 / D8
Lavorazione personalizzata dei profilati	–

2

Profilati con scanalatura di 8 mm

Profilati con scanalatura di 8 mm per carichi medi, come carrelli portamateriali, allestimenti leggeri, incastellature e pareti divisorie.

Il profilato 30x60x60 per la costruzione di vetrine e scaffali. Con i profilati raggiati si possono progettare coperture e calotte con un'estetica gradevole.

Scanalatura, misura modulare, foro centrale

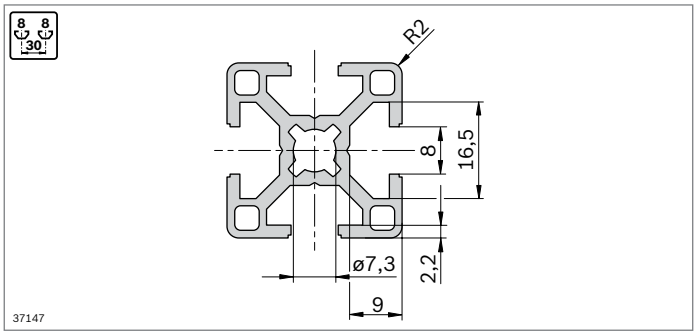

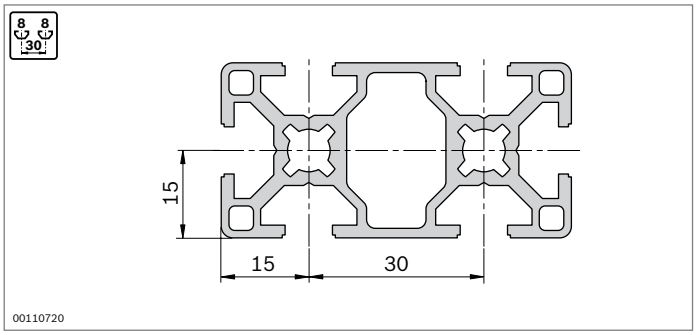

Lavorazione dei profilati

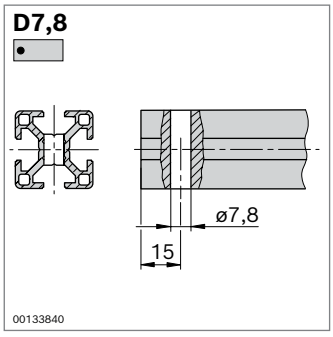

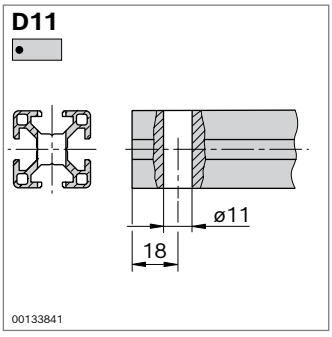

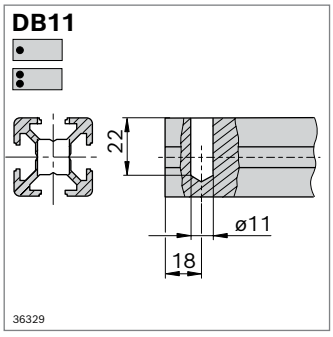

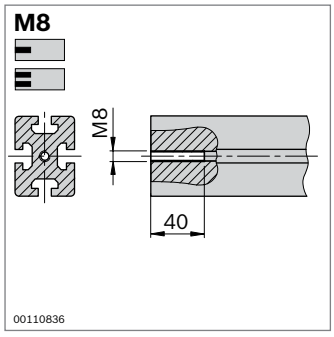

Lunghezza minima profilati (mm) con lavorazioni standard dei profilati su uno o due lati secondo Quick & Easy

	–	M8	D7,8	D11/DB11
–	50	50	50	50
M8	50	80	62	70
D7,8	50	62	60	50
D11/DB11	50	70	50	60

Lunghezze profilati massime ridotte $L_{max\ i}$ in caso di lavorazione personalizzata dei profilati

L_{max} (mm)	$L_{max\ i}$ (mm)
6070	5400
3000	2300
2000	1300

30x30

A = 3,1 cm²
I_x = 2,8 cm⁴
I_y = 2,8 cm⁴
W_x = 1,8 cm³
W_y = 1,8 cm³
m = 0,9 kg/m

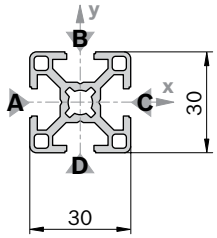

19178

30x30		L (mm)	N.
1 pezzo		50 ... 6070	**3 842 990 720 / L**
1 pezzo	M8	50 ... 6000	**3 842 990 721 / L**
1 pezzo	M8 M8	80 ... 6000	**3 842 990 723 / L**
1 pezzo	M8 D11	70 ... 6000	**3 842 990 724 / L**
1 pezzo	D7,8 D7,8	60 ... 6000	**3 842 992 965 / L**
1 pezzo	D11	50 ... 6000	**3 842 990 722 / L**
1 pezzo	D11 D11	60 ... 6000	**3 842 990 725 / L**
1 pezzo	D11 D11V	60 ... 6000	**3 842 990 726 / L**
1 pezzo		6070	**3 842 557 216**
20 pezzi		6070	**3 842 557 206**

Quick & Easy (pag. 2-8, vedi pagine ripiegabili)

30x30	3 842 993 703 / ...
Lunghezza L (mm)	50 ... 6070
Lavorazione personalizzata dei profilati L_{max} = 6000 mm (osservare la lunghezza minima, pag. 2-16)	M8 / D7,8 / D11 / DB11
Lavorazione personalizzata dei profilati ($L_{max\ i}$ = 5400 mm)	DI / DIS / MT / MTS / MI / MIS / DG[1)]

[1)] DG_{max} = 45 °; L_{min1} / L_{min2} = 352 / 404 mm

Cappellotto di copertura	Colore	ESD		N.
30x30 (1x)	Grigio segnale		100	**3 842 548 744**
30x30 (1x)	Nero	⚠	20	**3 842 548 745**
Materiale:	PP			

Cappellotto di copertura con foro	Colore	ESD		N.
30x30 (1x)	Grigio segnale		20	**3 842 548 774**
30x30 (1x)	Nero	⚠	20	**3 842 548 775**
Materiale:	PP			

Cappellotto di copertura ZN	ESD	N.	FS
30x30-ZN	⚠	**3 842 518 204**	FS1
Materiale:	Cappellotto di copertura: Zinco pressofuso Materiale di fissaggio: Acciaio; zincato		

FS1

DIN 7991
M4x16

30x30 1N

A = 3,7 cm²
I_x = 3,1 cm⁴
I_y = 3,5 cm⁴
W_x = 2,0 cm³
W_y = 2,3 cm³
m = 1,0 kg/m

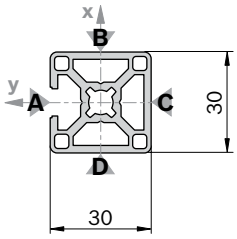

19179

30x30 1N		L (mm)	N.
1 pezzo		50 ... 6070	**3 842 992 397 / L**
1 pezzo		6070	**3 842 557 218**
20 pezzi		6070	**3 842 557 208**

Quick & Easy (pag. 2-8, vedi pagine ripiegabili)

30x30 1N	3 842 993 704 / ...
Lunghezza L (mm)	50 ... 6070
Lavorazione personalizzata dei profilati L_{max} = 6000 mm (osservare la lunghezza minima, pag. 2-16)	M8 / D7,8 / D11 / DB11
Lavorazione personalizzata dei profilati ($L_{max\ i}$ = 5400 mm)	DI / DIS / MT / MTS / MI / MIS / DG[1)]

[1)] DG_{max} = 45 °; L_{min1} / L_{min2} = 352 / 404 mm

Cappellotto di copertura: Vedi 30x30

30x30 2N

A = 3,5 cm²
I_x = 2,8 cm⁴
I_y = 3,5 cm⁴
W_x = 2,1 cm³
W_y = 2,7 cm³
m = 1,0 kg/m

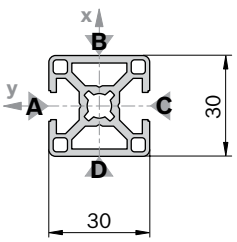

19180

30x30 2N		L (mm)	N.
1 pezzo		50 ... 6070	**3 842 992 399 / L**
1 pezzo		6070	**3 842 557 230**
20 pezzi		6070	**3 842 557 220**

Quick & Easy (pag. 2-8, vedi pagine ripiegabili)

30x30 2N	3 842 993 705 / ...
Lunghezza L (mm)	50 ... 6070
Lavorazione personalizzata dei profilati L_{max} = 6000 mm (osservare la lunghezza minima, pag. 2-16)	M8 / D7,8 / D11 / DB11
Lavorazione personalizzata dei profilati ($L_{max\ i}$ = 5400 mm)	DI / DIS / MT / MTS / MI / MIS / DG[1)]

[1)] DG_{max} = 45 °; L_{min1} / L_{min2} = 352 / 404 mm

Cappellotto di copertura: Vedi 30x30

30x30 2NVS

A = 3,5 cm²
I_x = 3,1 cm⁴
I_y = 3,1 cm⁴
W_x = 2,0 cm³
W_y = 2,0 cm³
m = 1,0 kg/m

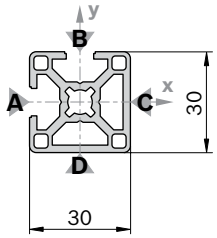

19181

Cappellotto di copertura: Vedi 30x30

30x30 2NVS		L (mm)	N.
1 pezzo		50 ... 6070	**3 842 992 398 / L**
1 pezzo		6070	**3 842 557 219**
20 pezzi		6070	**3 842 557 209**

Quick & Easy (pag. 2-8, vedi pagine ripiegabili)

30x30 2NVS	3 842 993 706 / ...
Lunghezza L (mm)	50 ... 6070
Lavorazione personalizzata dei profilati L_{max} = 6000 mm (osservare la lunghezza minima, pag. 2-16)	M8 / D7,8 / D11 / DB11
Lavorazione personalizzata dei profilati ($L_{max\ i}$ = 5400 mm)	DI / DIS / MT / MTS / MI / MIS / DG[1)]

[1)] DG_{max} = 45 °; L_{min1} / L_{min2} = 352 / 404 mm

30x30 3N

A = 3,3 cm²
I_x = 3,1 cm⁴
I_y = 2,8 cm⁴
W_x = 2,3 cm³
W_y = 2,1 cm³
m = 0,9 kg/m

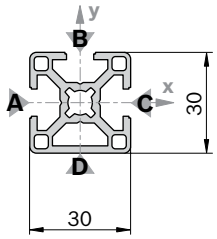

19182

Cappellotto di copertura: Vedi 30x30

30x30 3N		L (mm)	N.
1 pezzo		50 ... 6070	**3 842 992 400 / L**
1 pezzo		6070	**3 842 557 231**
20 pezzi		6070	**3 842 557 221**

Quick & Easy (pag. 2-8, vedi pagine ripiegabili)

30x30 3N	3 842 993 707 / ...
Lunghezza L (mm)	50 ... 6070
Lavorazione personalizzata dei profilati L_{max} = 6000 mm (osservare la lunghezza minima, pag. 2-16)	M8 / D7,8 / D11 / DB11
Lavorazione personalizzata dei profilati ($L_{max\ i}$ = 5400 mm)	DI / DIS / MT / MTS / MI / MIS / DG[1)]

[1)] DG_{max} = 45 °; L_{min1} / L_{min2} = 352 / 404 mm

30x30°

A = 3,7 cm²
I_x = 3,5 cm⁴
I_y = 3,6 cm⁴
W_x = 2,0 cm³
W_y = 1,9 cm³
m = 1,0 kg/m

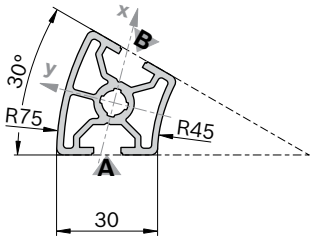

19183

Cappellotto di copertura	Colore	ESD		N.
30x30 ° (1x)	Grigio segnale		20	**3 842 551 008**
30x30 ° (1x)	Nero		20	**3 842 551 009**
Materiale:	PP			

30x30 °		L (mm)	N.
1 pezzo		50 ... 6070	**3 842 993 010 / L**
1 pezzo		6070	**3 842 558 313**
20 pezzi		6070	**3 842 557 951**

Quick & Easy (pag. 2-8, vedi pagine ripiegabili)

30x30 °	3 842 993 708 / ...
Lunghezza L (mm)	50 ... 6070
Lavorazione personalizzata dei profilati L_{max} = 6000 mm (osservare la lunghezza minima, pag. 2-16)	M8
Lavorazione personalizzata dei profilati	–

30x45°

A = 4,0 cm²
I_x = 3,6 cm⁴
I_y = 5,1 cm⁴
W_x = 2,1 cm³
W_y = 2,3 cm³
m = 1,1 kg/m

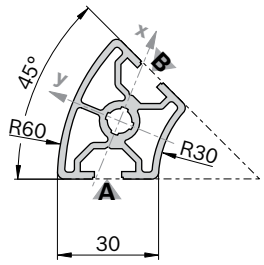

19184

Cappellotto di copertura	Colore	ESD		N.
30x45 ° (1x)	Grigio segnale		20	**3 842 551 010**
30x45 ° (1x)	Nero	⚠	20	**3 842 551 011**
Materiale:	PP			

30x45 °		L (mm)	N.
1 pezzo		50 ... 6070	**3 842 993 011 / L**
1 pezzo		6070	**3 842 558 314**
20 pezzi		6070	**3 842 557 952**

Quick & Easy (pag. 2-8, vedi pagine ripiegabili)

30x45 °	3 842 993 711 / ...
Lunghezza L (mm)	50 ... 6070
Lavorazione personalizzata dei profilati L_{max} = 6000 mm (osservare la lunghezza minima, pag. 2-16)	M8
Lavorazione personalizzata dei profilati	–

30x60°

A = 3,6 cm²
I_x = 3,0 cm⁴
I_y = 4,1 cm⁴
W_x = 1,7 cm³
W_y = 1,9 cm³
m = 1,0 kg/m

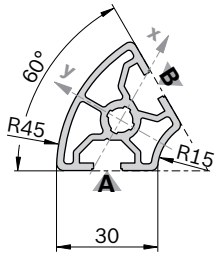

19185

Cappellotto di copertura	Colore	ESD		N.
30x60 ° (1x)	Grigio segnale		20	**3 842 551 012**
30x60 ° (1x)	Nero	⚠	20	**3 842 551 013**
Materiale:	PP			

30x60 °		L (mm)	N.
1 pezzo		50 ... 6070	**3 842 993 012 / L**
1 pezzo		6070	**3 842 558 315**
20 pezzi		6070	**3 842 557 953**

Quick & Easy (pag. 2-8, vedi pagine ripiegabili)

30x60 °	3 842 993 714 / ...
Lunghezza L (mm)	50 ... 6070
Lavorazione personalizzata dei profilati L_{max} = 6000 mm (osservare la lunghezza minima, pag. 2-16)	M8
Lavorazione personalizzata dei profilati	–

30x30 R

A = 2,9 cm²
I_x = 2,3 cm⁴
I_y = 2,3 cm⁴
W_x = 1,4 cm³
W_y = 1,4 cm³
m = 0,8 kg/m

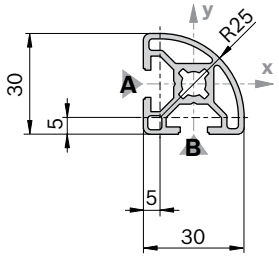

19186

Cappellotto di copertura	Colore	ESD		N.
30x30 R (1x)	Grigio segnale		20	**3 842 548 776**
30x30 R (1x)	Nero	⚠	20	**3 842 548 777**
Materiale:	PP			

30x30 R		L (mm)	N.
1 pezzo		50 ... 6070	**3 842 992 896 / L**
1 pezzo		6070	**3 842 558 309**
20 pezzi		6070	**3 842 557 947**

Quick & Easy (pag. 2-8, vedi pagine ripiegabili)

30x30 R	3 842 993 709 / ...
Lunghezza L (mm)	50 ... 6070
Lavorazione personalizzata dei profilati L_{max} = 6000 mm (osservare la lunghezza minima, pag. 2-15)	M8 / DB11
Lavorazione personalizzata dei profilati	–

30x60

A = 5,5 cm²
I_x = 19,6 cm⁴
I_y = 5,1 cm⁴
W_x = 7,0 cm³
W_y = 3,9 cm³
m = 1,5 kg/m

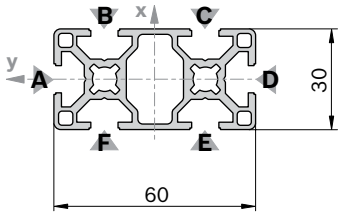

19187

Cappellotto di copertura	Colore	ESD		N.
30x30 (2x)	Grigio segnale		100	**3 842 548 744**
30x60 (1x)	Grigio segnale		20	**3 842 548 780**
30x30 (2x)	Nero	⚠	20	**3 842 548 745**
30x60 (1x)	Nero	⚠	20	**3 842 548 781**
Materiale:	PP			

Cappellotto di copertura con foro	Colore	ESD		N.
30x30 (2x)	Grigio segnale		20	**3 842 548 774**
30x30 (2x)	Nero	⚠	20	**3 842 548 775**
Materiale:	PP			

30x60		L (mm)	N.
1 pezzo		50 ... 6070	**3 842 992 457 / L**
1 pezzo	M8	50 ... 6000	**3 842 992 458 / L**
1 pezzo	M8 M8	80 ... 6000	**3 842 992 926 / L**
1 pezzo	D11	50 ... 6000	**3 842 992 459 / L**
1 pezzo	D11 D11	60 ... 6000	**3 842 992 460 / L**
1 pezzo	D11 D11V	60 ... 6000	**3 842 992 463 / L**
1 pezzo	D11V D11V	60 ... 6000	**3 842 992 462 / L**
1 pezzo		6070	**3 842 557 215**
10 pezzi		6070	**3 842 557 205**

Lavorazione dei profilati: M8: In tutti i fori centrali
D11: nelle scanalature B/F, C/E
D11V: nelle scanalature A/D

Quick & Easy (pag. 2-8, vedi pagine ripiegabili)

30x60	3 842 993 712 / ...
Lunghezza L (mm)	50 ... 6070
Lavorazione personalizzata dei profilati L_{max} = 6000 mm (osservare la lunghezza minima, pag. 2-16)	M8 / D7,8 / D11 / DB11
Lavorazione personalizzata dei profilati ($L_{max\ i}$ = 5400 mm)	DI / DIS / MT / MTS / MI / MIS / DG[1)]

[1)] DG_{max} = 45 °; L_{min1} / L_{min2} = 404 / 508 mm

30x60 4N

A = 5,8 cm²
I_x = 20,2 cm⁴
I_y = 5,5 cm⁴
W_x = 6,7 cm³
W_y = 3,8 cm³
m = 1,6 kg/m

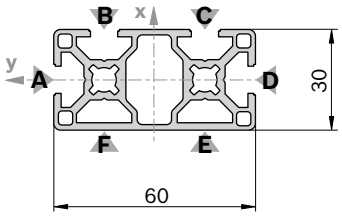

19188

Cappellotto di copertura: Vedi 30x60

30x60 4N		L (mm)	N.
1 pezzo		50 ... 6070	**3 842 993 420 / L**
1 pezzo		6070	**3 842 536 473**
10 pezzi		6070	**3 842 536 472**

Quick & Easy (pag. 2-8, vedi pagine ripiegabili)

30x60 4N	3 842 993 713 / ...
Lunghezza L (mm)	50 ... 6070
Lavorazione personalizzata dei profilati L_{max} = 6000 mm (osservare la lunghezza minima, pag. 2-16)	M8 / D7,8 / D11 / DB11
Lavorazione personalizzata dei profilati ($L_{max\ i}$ = 5400 mm)	DI / DIS / MT / MTS / MI / MIS / DG[1)]

[1)] DG_{max} = 45 °; L_{min1} / L_{min2} = 404 / 508 mm

30x60x60

A = 8,2 cm²
I_x = 26,2 cm⁴
I_y = 26,2 cm⁴
W_x = 7,6 cm³
W_y = 7,6 cm³
m = 2,2 kg/m

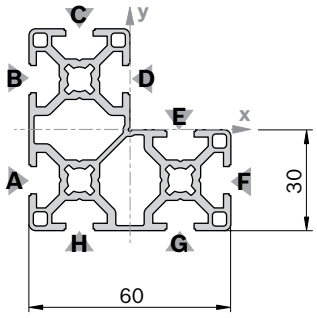

19189

Cappellotto di copertura	Colore	ESD		N.
30x30 (3x)	Grigio segnale		100	**3 842 548 744**
30x30 (3x)	Nero	⚠	20	**3 842 548 745**
Materiale:	PP			

30x60x60		L (mm)	N.
1 pezzo		50 ... 6070	**3 842 993 016 / L**
1 pezzo		6070	**3 842 557 248**
20 pezzi		6070	**3 842 557 241**

Quick & Easy (pag. 2-8, vedi pagine ripiegabili)

30x60x60	3 842 993 715 / ...
Lunghezza L (mm)	50 ... 6070
Lavorazione personalizzata dei profilati L_{max} = 6000 mm (osservare la lunghezza minima, pag. 2-16)	M8 / D7,8 / D11 / DB11
Lavorazione personalizzata dei profilati ($L_{max\ i}$ = 5400 mm)	DI / DIS / MT / MTS / MI / MIS / DG[1)]

[1)] DG_{max} = 45 °; L_{min1} / L_{min2} = 404 / 508 mm

30x90

A = 7,7 cm²
I_x = 60,7 cm⁴
I_y = 7,3 cm⁴
W_x = 13,5 cm³
W_y = 4,9 cm³
m = 2,1 kg/m

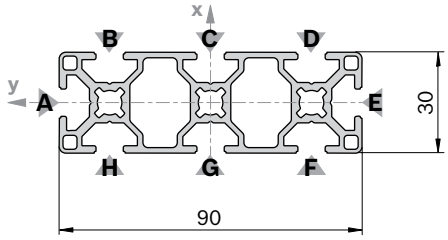

19190

30x90		L (mm)	N.
1 pezzo		50 ... 6070	**3 842 993 618 / L**
20 pezzi		6070	**3 842 541 937**

Quick & Easy (pag. 2-8, vedi pagine ripiegabili)

30x90	3 842 993 762 / ...
Lunghezza L (mm)	50 ... 6070
Lavorazione personalizzata dei profilati L_{max} = 6000 mm (osservare la lunghezza minima, pag. 2-16)	M8 / D7,8 (B,C,D,F, G,H)[1]/ D11 (B,C,D, F,G,H)[1] / DB11
Lavorazione personalizzata dei profilati ($L_{max\ i}$ = 5400 mm)	DI / DIS / MT / MTS / MI / MIS / DG[2]

[1] Nelle scanalature indicate

[2] DG_{max} = 45 °; L_{min1} / L_{min2} = 150 / 150 mm

Cappellotto di copertura	Colore	ESD		N.
30x30 (3x)	Grigio segnale		100	**3 842 548 744**
30x30 (3x)	Nero	⚠	20	**3 842 548 745**
Materiale:	PP			

Cappellotto di copertura con foro	Colore	ESD		N.
30x30 (3x)	Grigio segnale		20	**3 842 548 774**
30x30 (3x)	Nero	⚠	20	**3 842 548 775**
Materiale:	PP			

30x120

A = 9,9 cm²
I_x =136,3 cm⁴
I_y = 9,6 cm⁴
W_x = 22,7 cm³
W_y = 6,4 cm³
m = 2,7 kg/m

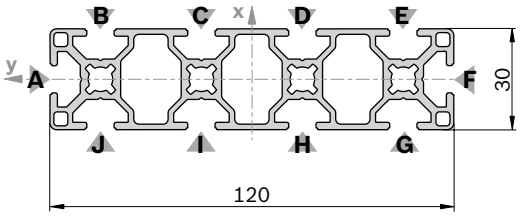

19191

30x120		L (mm)	N.
1 pezzo		50 ... 6070	**3 842 993 841 / L**
20 pezzi		6070	**3 842 541 939**

Quick & Easy (pag. 2-8, vedi pagine ripiegabili)

30x120	3 842 993 763 / ...
Lunghezza L (mm)	50 ... 6070
Lavorazione personalizzata dei profilati L_{max} = 6000 mm (osservare la lunghezza minima, pag. 2-16)	M8 / D7,8 (B,C,D,E, G,H,I,J)[1] / D11 (B,C,D, E,G,H,I,J)[1] / DB11
Lavorazione personalizzata dei profilati ($L_{max\ i}$ = 5400 mm)	DI / DIS / MT / MTS / MI / MIS / DG[2]

[1] Nelle scanalature indicate

[2] DG_{max} = 45 °; L_{min1} / L_{min2} = 150 / 150 mm

Cappellotto di copertura	Colore	ESD		N.
30x30 (4x)	Grigio segnale		100	**3 842 548 744**
30x60 (2x)	Grigio segnale		20	**3 842 548 780**
30x30 (4x)	Nero	⚠	20	**3 842 548 745**
30x60 (2x)	Nero	⚠	20	**3 842 548 781**
Materiale:	PP			

Cappellotto di copertura con foro	Colore	ESD		N.
30x30 (4x)	Grigio segnale		20	**3 842 548 774**
30x30 (4x)	Nero	⚠	20	**3 842 548 775**
Materiale:	PP			

30x45

A = 4,0 cm²
I_x = 8,1 cm⁴
I_y = 3,9 cm⁴
W_x = 3,9 cm³
W_y = 2,9 cm³
m = 1,1 kg/m

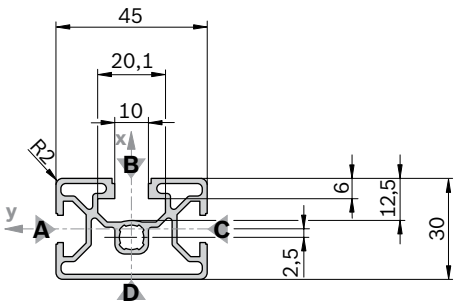

19192

30x45		L (mm)	N.
1 pezzo		50 ... 6070	**3 842 992 430 / L**
1 pezzo	M8	50 ... 6000	**3 842 992 431 / L**
1 pezzo		6070	**3 842 557 213**
18 pezzi		6070	**3 842 557 203**

Quick & Easy (pag. 2-8, vedi pagine ripiegabili)

30x45	3 842 993 710 / ...
Lunghezza L (mm)	50 ... 6070
Lavorazione personalizzata dei profilati L_{max} = 6000 mm (osservare la lunghezza minima, pag. 2-16)	M8 / D7,8 (A,C)[1] / D9,8 (B)[1]/ D11 (A,C)[1] / DB11 / D17 (B)[1]
Lavorazione personalizzata dei profilati ($L_{max\ i}$ = 5400 mm)	DI / DIS / MT / MTS / MI / MIS / DG[2]

[1] Nelle scanalature indicate
[2] DG_{max} = 45 °; L_{min1} / L_{min2} = 378 / 456 mm

Cappellotto di copertura	Colore	ESD		N.
30x45 (1x)	Grigio segnale		20	**3 842 548 778**
30x45 (1x)	Nero	⚠	20	**3 842 548 779**
Materiale:	PP			

60x60 8N

A = 9,8 cm²
I_x = 39,7 cm⁴
I_y = 39,7 cm⁴
W_x = 13,2 cm³
W_y = 13,2 cm³
m = 2,6 kg/m

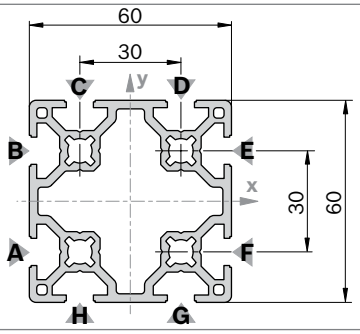

19193

60x60 8N		L (mm)	N.
1 pezzo		50 ... 6070	**3 842 993 033 / L**
1 pezzo		6070	**3 842 564 215**
20 pezzi		6070	**3 842 535 176**

Quick & Easy (pag. 2-8, vedi pagine ripiegabili)

60x60 8N	3 842 993 669 / ...
Lunghezza L (mm)	50 ... 6070
Lavorazione personalizzata dei profilati L_{max} = 6000 mm (osservare la lunghezza minima, pag. 2-16)	M8 / D7,8 / D11 / DB11
Lavorazione personalizzata dei profilati ($L_{max\ i}$ = 5400 mm)	DI / DIS / MT / MTS / MI / MIS / DG[2]

[2] DG_{max} = 45 °; L_{min1} / L_{min2} = 404 / 508 mm

Cappellotto di copertura	Colore	ESD		N.
60x60 8N (1x)	Grigio segnale		20	**3 842 551 046**
60x60 8N (1x)	Nero	⚠	20	**3 842 551 047**
Materiale:	PP			

11x20

A = 1,0 cm²
I_x = 0,5 cm⁴
I_y = 0,1 cm⁴
W_x = 0,7 cm³
W_y = 0,3 cm³
m = 0,3 kg/m

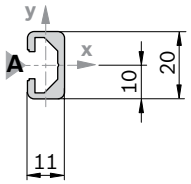

19194

11x20		L (mm)	N.
1 pezzo		50 ... 2000	**3 842 992 476 / L**
1 pezzo		2000	**3 842 564 213**
10 pezzi		2000	**3 842 513 581**

Quick & Easy (pag. 2-8, vedi pagine ripiegabili)

11x20	3 842 993 688 / ...
Lunghezza L (mm)	50 ... 2000
Lavorazione standard dei profilati (osservare la lunghezza minima, pag. 2-16)	D7,8 / D11
Lavorazione personalizzata dei profilati	–

Cappellotto di copertura	Colore	ESD		N.
11x20 (1x)	Grigio segnale		20	**3 842 551 044**
11x20 (1x)	Nero	⚠	20	**3 842 551 045**
Materiale:	PP			

15x120

A = 9,0 cm²
I_x = 110,4 cm⁴
I_y = 2,2 cm⁴
W_x = 18,4 cm³
W_y = 2,7 cm³
m = 2,4 kg/m

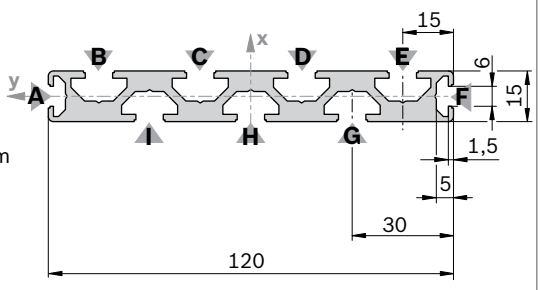

19195

Cappellotto di copertura	Colore	ESD		N.
15x120 (1x)	Grigio segnale		20	**3 842 548 768**
15x120 (1x)	Nero	⚠	20	**3 842 548 769**
Materiale:	PP			

15x120		L (mm)	N.
1 pezzo	▭	50 ... 3000	**3 842 993 078 / L**
1 pezzo	▭	3000	**3 842 526 818**
10 pezzi	▭	3000	**3 842 537 821**

Quick & Easy (pag. 2-8, vedi pagine ripiegabili)

15x120	3 842 993 684 / ...
Lunghezza L (mm)	80 ... 3000
Lavorazione standard dei profilati (osservare la lunghezza minima, pag. 2-16)	D7,8 (B,C,D,E,G,H,I)[1] / D11 (B,C,D,E,G,H,I)[1]
Lavorazione personalizzata dei profilati ($L_{max\ i}$ = 2300 mm)	DI / DIS / MT / MTS / MI / MIS

[1] Nelle scanalature indicate

Profilati con scanalatura di 10 mm

Il sistema modulare di profilati Rexroth con profili con scanalatura di 10 mm nelle misure modulari 40 mm, 45 mm, 50 mm und 60 mm copre l'intera gamma di profilati comuni.

I profilati ...L con scanalatura di 10 mm (misure modulari 40 mm, 45 mm e 50 mm, ad es. 50x50L) offrono elevati valori di resistenza con un minore impiego di materiale grazie a una costruzione ottimizzata al computer. Avrete così a disposizione un'alternativa conveniente e stabile per costruire ad es. Costruzione di tavoli, dispositivi di protezione o incastellature.

Scanalatura, misura modulare, foro centrale

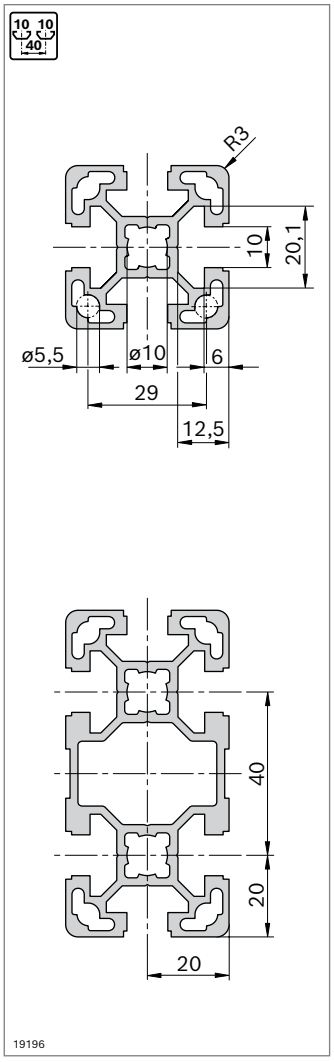

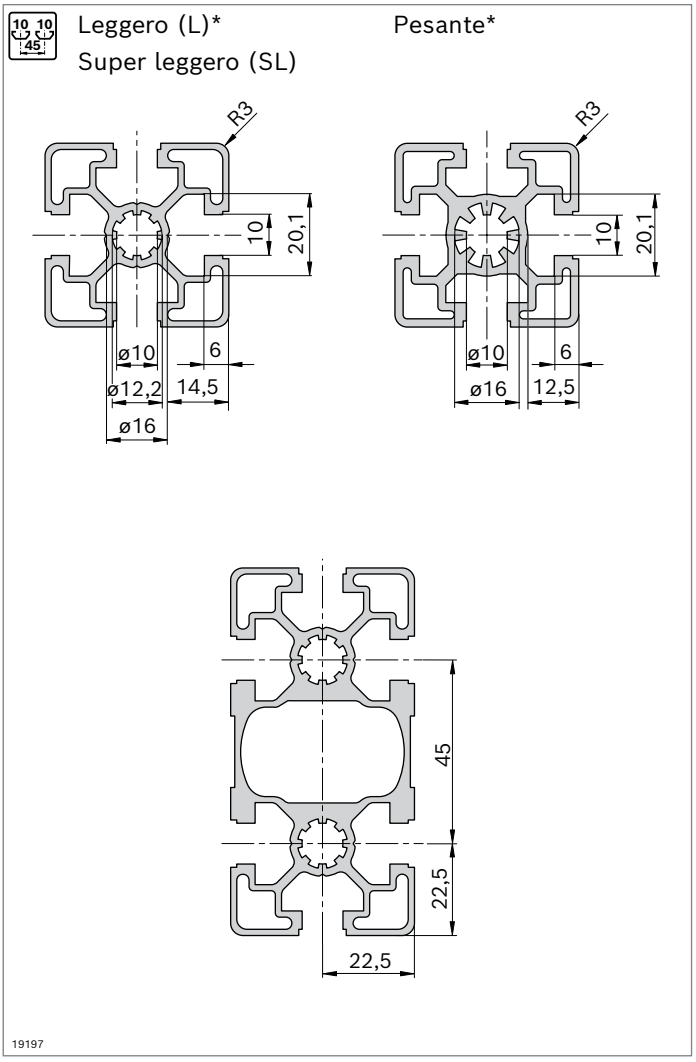

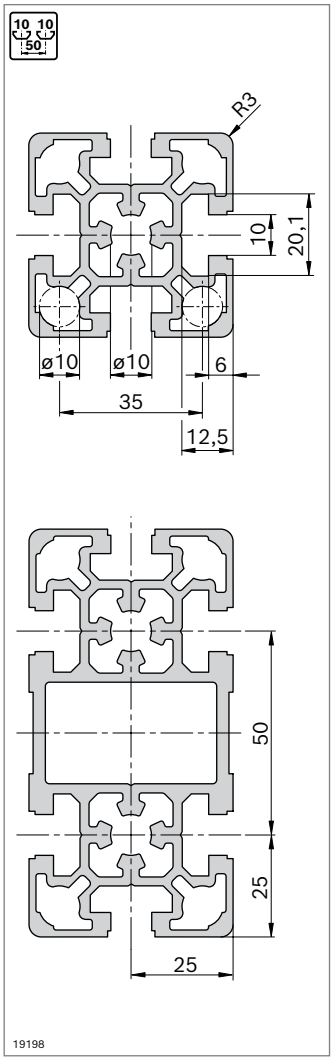

*) I seguenti profilati a L hanno una scanalatura a geometria "pesante": 45x90x90L; 45x90x90L 4N; 90x90L; 90x90L 4N; 90x90L 4NVS; 90x180L

Lunghezza minima profilati (mm) con lavorazioni standard dei profilati su uno o due lati secondo Quick & Easy

	–	M12	M16	D9,8	D17/DB17	F1
–	50	60	120	50	60	60
M12	60	110	180	90	90	110
M16	120	180	240	150	170	170
D9,8	50	90	150	80	70	90
D17/DB17	60	90	170	70	80	90
F1	60	110	170	90	90	80

Lunghezze profilati massime ridotte $L_{max\ i}$ in caso di lavorazione personalizzata dei profilati

L_{max} (mm)	$L_{max\ i}$ (mm)
6070	5400
3000	2300
2000	1300

Per applicazioni con carichi elevati consigliamo profilati con scanalatura da 10 mm particolarmente stabile, ad es. per banchi da lavoro, allestimenti, incastellature per macchine, carrelli di trasporto, cabine di protezione e sistemi di manipolazione pesanti.

Grazie all'esecuzione particolarmente robusta questa scanalatura permette collegamenti ad alta resistenza.

Lavorazione dei profilati

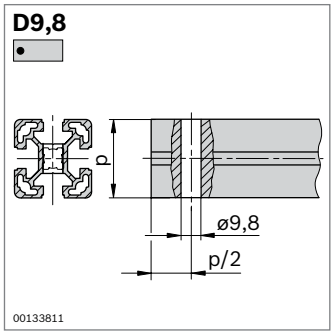

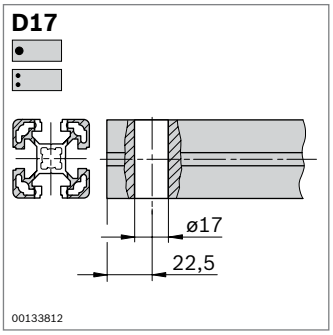

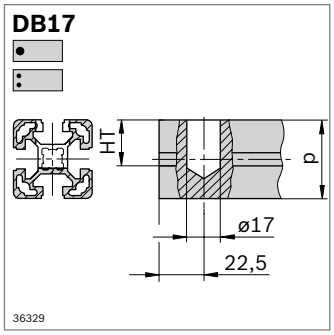

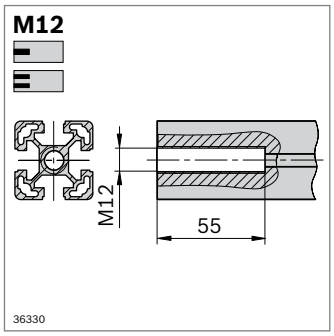

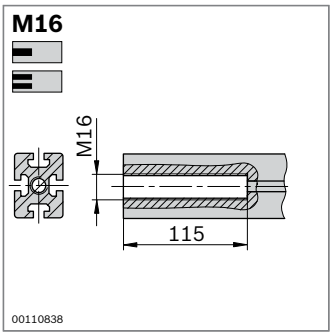

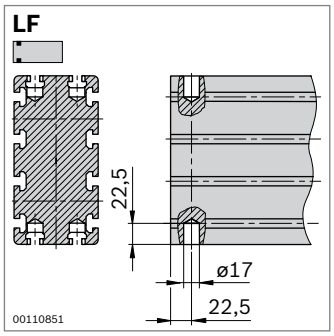

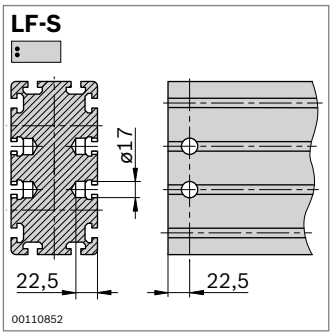

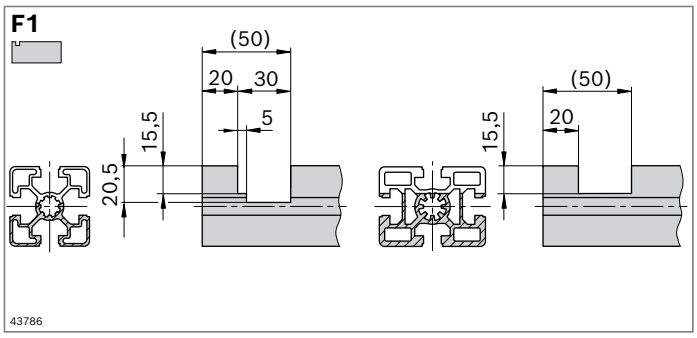

F1 Eccezione: 45x60 e profilato per porta scorrevole 45x45

40x40L

A = 5,6 cm²
I_x = 9,1 cm⁴
I_y = 9,1 cm⁴
W_x = 4,5 cm³
W_y = 4,5 cm³
m = 1,5 kg/m

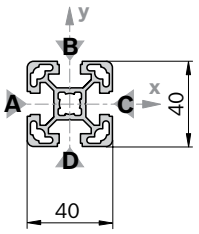



19199

40x40L		L (mm)	N.
1 pezzo		50 ... 6070	**3 842 993 120 / L**
1 pezzo	M12	60 ... 6000	**3 842 993 121 / L**
1 pezzo	M12 M12	110 ... 6000	**3 842 993 122 / L**
1 pezzo	M12 D17	90 ... 6000	**3 842 993 123 / L**
1 pezzo	D17	60 ... 6000	**3 842 993 124 / L**
1 pezzo	D17 D17	80 ... 6000	**3 842 993 125 / L**
1 pezzo	D17 D17V	80 ... 6000	**3 842 993 126 / L**
1 pezzo	D9,8 D9,8	80 ... 6000	**3 842 993 129 / L**
1 pezzo		6070	**3 842 529 340**
20 pezzi		6070	**3 842 529 339**

Quick & Easy (pag. 2-8, vedi pagine ripiegabili)

40x40L	3 842 993 724 / ...
Lunghezza L (mm)	50 ... 6070
Lavorazione personalizzata dei profilati L_{max} = 6000 mm (osservare la lunghezza minima, pag. 2-25)	M12 / D9,8 / D17 / DB17
Lavorazione personalizzata dei profilati ($L_{max\ i}$ = 5400 mm)	DI / DIS / MT / MTS / MI / MIS / DG[2]

[1] Nelle scanalature indicate

[2] DG_{max} = 45 °; L_{min1} / L_{min2} = 370 / 440 mm

Cappellotto di copertura	Colore	ESD		N.
40x40 (1x)	Grigio segnale		100	**3 842 548 746**
40x40 (1x)	Nero		20	**3 842 548 747**
Materiale:	PP			

Cappellotto di copertura con foro	Colore	ESD		N.
40x40 (1x)	Grigio segnale		20	**3 842 548 782**
40x40 (1x)	Nero		20	**3 842 548 783**
Materiale:	PP			

Cappellotto di copertura ZN	ESD	N.	FS
40x40-ZN		**3 842 541 807**	FS2
Materiale:	Cappellotto di copertura: Zinco pressofuso Materiale di fissaggio: Acciaio; zincato		

FS2



DIN 7991
M6x16

40x40L 0N

A = 6,3 cm²
I_x = 10,4 cm⁴
I_y = 10,4 cm⁴
W_x = 5,2 cm³
W_y = 5,2 cm³
m = 1,7 kg/m

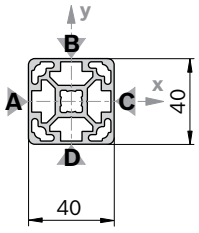



19200

Cappellotto di copertura: Vedi 40x40

40x40L 0N		L (mm)	N.
1 pezzo		50 ... 6070	**3 842 993 876 / L**
20 pezzi		6070	**3 842 540 954**

Quick & Easy (pag. 2-8, vedi pagine ripiegabili)

40x40L 0N	3 842 993 760 / ...
Lunghezza L (mm)	50 ... 6070
Lavorazione personalizzata dei profilati L_{max} = 6000 mm (osservare la lunghezza minima, pag. 2-25)	M12 / D9,8 / D17 / DB17
Lavorazione personalizzata dei profilati ($L_{max\ i}$ = 5400 mm)	DI / DIS / MT / MTS / MI / MIS / DG[1]

[1] DG_{max} = 45 °; L_{min1} / L_{min2} = 370 / 440 mm

40x40L 1N

A = 6,1 cm²
I_x = 9,8 cm⁴
I_y = 10,3 cm⁴
W_x = 4,7 cm³
W_y = 5,1 cm³
m = 1,7 kg/m

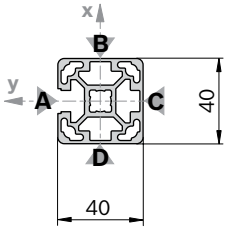



19201

Cappellotto di copertura: Vedi 40x40

40x40L 1N		L (mm)	N.
1 pezzo		50 ... 6070	**3 842 993 185 / L**
1 pezzo	M12 M12	110 ... 6000	**3 842 993 186 / L**
1 pezzo		6070	**3 842 529 362**
20 pezzi		6070	**3 842 529 361**

Quick & Easy (pag. 2-8, vedi pagine ripiegabili)

40x40L 1N	3 842 993 719 / ...
Lunghezza L (mm)	50 ... 6070
Lavorazione personalizzata dei profilati L_{max} = 6000 mm (osservare la lunghezza minima, pag. 2-25)	M12 / D9,8 / D17 / DB17
Lavorazione personalizzata dei profilati ($L_{max\ i}$ = 5400 mm)	DI / DIS / MT / MTS / MI / MIS / DG[1]

[1] DG_{max} = 45 °; L_{min1} / L_{min2} = 370 / 440 mm

40x40L 2N

A = 6,0 cm²
I_x = 9,0 cm⁴
I_y = 10,3 cm⁴
W_x = 4,5 cm³
W_y = 5,2 cm³
m = 1,6 kg/m

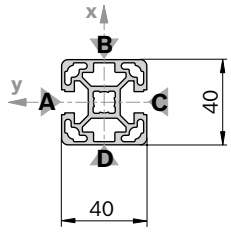



19202

Cappellotto di copertura: Vedi 40x40

40x40L 2N		L (mm)	N.
1 pezzo		50 ... 6070	**3 842 993 187 / L**
1 pezzo	M12 M12	110 ... 6000	**3 842 993 188 / L**
1 pezzo		6070	**3 842 529 364**
20 pezzi		6070	**3 842 529 363**

Quick & Easy (pag. 2-8, vedi pagine ripiegabili)

40x40L 2N	3 842 993 720 / ...
Lunghezza L (mm)	50 ... 6070
Lavorazione personalizzata dei profilati L_{max} = 6000 mm (osservare la lunghezza minima, pag. 2-25)	M12 / D9,8 / D17 / DB17
Lavorazione personalizzata dei profilati ($L_{max\ i}$ = 5400 mm)	DI / DIS / MT / MTS / MI / MIS / DG[1)]

[1)] DG_{max} = 45 °; L_{min1} / L_{min2} = 370 / 440 mm

40x40L 2NVS

A = 6,0 cm²
I_x = 9,7 cm⁴
I_y = 9,7 cm⁴
W_x = 4,9 cm³
W_y = 4,9 cm³
m = 1,6 kg/m

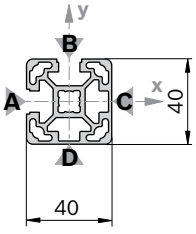



19203

Cappellotto di copertura: Vedi 40x40

40x40L 2NVS		L (mm)	N.
1 pezzo		50 ... 6070	**3 842 993 189 / L**
1 pezzo	M12 M12	110 ... 6000	**3 842 993 190 / L**
1 pezzo		6070	**3 842 529 366**
20 pezzi		6070	**3 842 529 365**

Quick & Easy (pag. 2-8, vedi pagine ripiegabili)

40x40L 2NVS	3 842 993 721 / ...
Lunghezza L (mm)	50 ... 6070
Lavorazione personalizzata dei profilati L_{max} = 6000 mm (osservare la lunghezza minima, pag. 2-25)	M12 / D9,8 / D17 / DB17
Lavorazione personalizzata dei profilati ($L_{max\ i}$ = 5400 mm)	DI / DIS / MT / MTS / MI / MIS / DG[1)]

[1)] DG_{max} = 45 °; L_{min1} / L_{min2} = 370 / 440 mm

40x40L 3N

A = 5,8 cm²
I_x = 9,7 cm⁴
I_y = 9,0 cm⁴
W_x = 4,8 cm³
W_y = 4,5 cm³
m = 1,6 kg/m

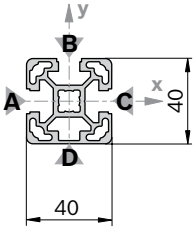



19204

Cappellotto di copertura: Vedi 40x40

40x40L 3N		L (mm)	N.
1 pezzo		50 ... 6070	**3 842 993 191 / L**
1 pezzo	M12 M12	110 ... 6000	**3 842 993 192 / L**
1 pezzo		6070	**3 842 529 368**
20 pezzi		6070	**3 842 529 367**

Quick & Easy (pag. 2-8, vedi pagine ripiegabili)

40x40L 3N	3 842 993 722 / ...
Lunghezza L (mm)	50 ... 6070
Lavorazione personalizzata dei profilati L_{max} = 6000 mm (osservare la lunghezza minima, pag. 2-25)	M12 / D9,8 / D17 / DB17
Lavorazione personalizzata dei profilati ($L_{max\ i}$ = 5400 mm)	DI / DIS / MT / MTS / MI / MIS / DG[1)]

[1)] DG_{max} = 45 °; L_{min1} / L_{min2} = 370 / 440 mm

40x30°

A = 6,2 cm²
I_x = 9,4 cm⁴
I_y = 11,8 cm⁴
W_x = 4,7 cm³
W_y = 5,9 cm³
m = 1,7 kg/m

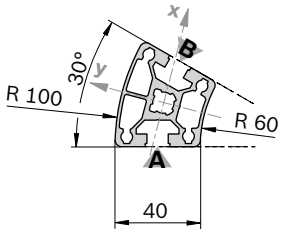

19205

Cappellotto di copertura	Colore	ESD		N.
40x30 ° (1x)	Grigio segnale		20	**3 842 551 014**
40x30 ° (1x)	Nero	⚠	20	**3 842 551 015**
Materiale:	PP			

40x30 °		L (mm)	N.
1 pezzo		50 ... 6070	**3 842 993 195 / L**
1 pezzo		6070	**3 842 529 372**
12 pezzi		6070	**3 842 529 371**

Quick & Easy (pag. 2-8, vedi pagine ripiegabili)

40x30 °	3 842 993 718 / ...
Lunghezza L (mm)	50 ... 6070
Lavorazione personalizzata dei profilati L_{max} = 6000 mm (osservare la lunghezza minima, pag. 2-25)	M12
Lavorazione personalizzata dei profilati	–

40x45°

A = 6,8 cm²
I_x = 9,9 cm⁴
I_y = 16,6 cm⁴
W_x = 5,0 cm³
W_y = 8,3 cm³
m = 1,8 kg/m

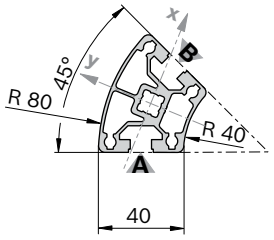

19206

Cappellotto di copertura	Colore	ESD		N.
40x45 ° (1x)	Grigio segnale		20	**3 842 551 016**
40x45 ° (1x)	Nero	⚠	20	**3 842 551 017**
Materiale:	PP			

40x45 °		L (mm)	N.
1 pezzo		50 ... 6070	**3 842 993 197 / L**
1 pezzo		6070	**3 842 529 374**
12 pezzi		6070	**3 842 529 373**

Quick & Easy (pag. 2-8, vedi pagine ripiegabili)

40x45 °	3 842 993 726 / ...
Lunghezza L (mm)	50 ... 6070
Lavorazione personalizzata dei profilati L_{max} = 6000 mm (osservare la lunghezza minima, pag. 2-25)	M12
Lavorazione personalizzata dei profilati	–

40x60°

A = 6,3 cm²
I_x = 8,7 cm⁴
I_y = 13,1 cm⁴
W_x = 4,3 cm³
W_y = 6,5 cm³
m = 1,7 kg/m

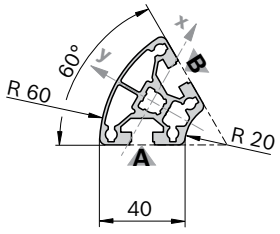

19207

Cappellotto di copertura	Colore	ESD		N.
40x60 ° (1x)	Grigio segnale		20	**3 842 551 018**
40x60 ° (1x)	Nero	⚠	20	**3 842 551 019**
Materiale:	PP			

40x60 °		L (mm)	N.
1 pezzo		50 ... 6070	**3 842 993 198 / L**
1 pezzo		6070	**3 842 529 376**
12 pezzi		6070	**3 842 529 375**

Quick & Easy (pag. 2-8, vedi pagine ripiegabili)

40x60 °	3 842 993 727 / ...
Lunghezza L (mm)	50 ... 6070
Lavorazione personalizzata dei profilati L_{max} = 6000 mm (osservare la lunghezza minima, pag. 2-25)	M12
Lavorazione personalizzata dei profilati	–

40x40L R

A = 5,0 cm²
I_x = 7,2 cm⁴
I_y = 7,2 cm⁴
W_x = 3,6 cm³
W_y = 3,6 cm³
m = 1,3 kg/m

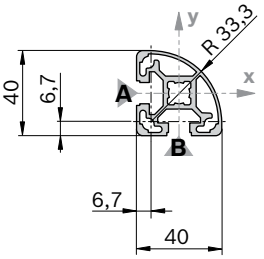

19208

Cappellotto di copertura	Colore	ESD		N.
40x40 R (1x)	Grigio segnale		20	**3 842 548 784**
40x40 R (1x)	Nero	⚠	20	**3 842 548 785**
Materiale:	PP			

40x40L R		L (mm)	N.
1 pezzo	▭	50 ... 6070	**3 842 993 184 / L**
1 pezzo	▭	6070	**3 842 529 360**
20 pezzi	▭	6070	**3 842 529 359**

Quick & Easy (pag. 2-8, vedi pagine ripiegabili)

40x40L R	3 842 993 725 / ...
Lunghezza L (mm)	50 ... 6070
Lavorazione personalizzata dei profilati L_{max} = 6000 mm (osservare la lunghezza minima, pag. 2-25)	M12 / DB17 (A,B)[1]
Lavorazione personalizzata dei profilati	–

[1] Nelle scanalature indicate

40x40 HR

A = 5,5 cm²
I_x = 8,1 cm⁴
I_y = 7,6 cm⁴
W_x = 4,0 cm³
W_y = 3,6 cm³
m = 1,5 kg/m

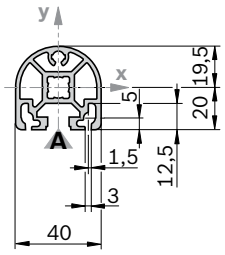

19209

Cappellotto di copertura	Colore	ESD		N.
40x40 HR (1x)	Grigio segnale		20	**3 842 548 786**
40x40 HR (1x)	Nero	⚠	20	**3 842 548 787**
Materiale:	PP			

Cappellotto di copertura con foro[1]	Colore	ESD		N.
40x40 HR (1x)	Grigio segnale		20	**3 842 548 786**
40x40 HR (1x)	Nero	⚠	20	**3 842 548 787**
Materiale:	PP			

[1] Cappellotto di copertura utilizzabile anche come cappellotto di copertura con foro; il foro viene aperto

40x40 HR		L (mm)	N.
1 pezzo	▭	50 ... 6070	**3 842 993 256 / L**
1 pezzo	M12 ▬ M12	110 ... 6000	**3 842 993 257 / L**
1 pezzo	▭	6070	**3 842 564 216**
20 pezzi	▭	6070	**3 842 529 381**

Quick & Easy (pag. 2-8, vedi pagine ripiegabili)

40x40 HR	3 842 993 723 / ...
Lunghezza L (mm)	50 ... 6070
Lavorazione personalizzata dei profilati L_{max} = 6000 mm (osservare la lunghezza minima, pag. 2-25)	M12 / DB17
Lavorazione personalizzata dei profilati ($L_{max\ i}$ = 5400 mm)	DI / DIS / MT / MTS / MI / MIS / DG[1]

[1] DG_{max} = 45 °; L_{min1} / L_{min2} = 370 / 440 mm

40x80L

A = 9,9 cm²
I_x = 63,4 cm⁴
I_y = 17,3 cm⁴
W_x = 15,9 cm³
W_y = 8,7 cm³
m = 2,7 kg/m

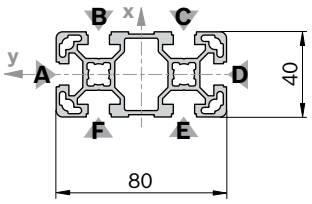



19210

40x80L		L (mm)	N.
1 pezzo		50 ... 6070	**3 842 993 130 / L**
1 pezzo	M12	60 ... 6000	**3 842 993 131 / L**
1 pezzo	M12 M12	110... 6000	**3 842 993 132 / L**
1 pezzo	D17 D17	80 ... 6000	**3 842 993 135 / L**
1 pezzo	D17 D17V	80 ... 6000	**3 842 993 136 / L**
1 pezzo	D17V	60 ... 6000	**3 842 993 137 / L**
1 pezzo	D17V D17V	80 ... 6000	**3 842 993 138 / L**
1 pezzo		6070	**3 842 529 342**
12 pezzi		6070	**3 842 529 341**

Lavorazione dei profilati: M12: In tutti i fori centrali
D17: nelle scanalature B/F, C/E
D17V: nelle scanalature A/D

Cappellotto di copertura	Colore	ESD		N.
40x80 (1x)	Grigio segnale		20	**3 842 548 748**
40x80 (1x)	Nero		20	**3 842 548 749**
Materiale:	PP			

Cappellotto di copertura con foro	Colore	ESD		N.
40x80 (1x)	Grigio segnale		20	**3 842 548 788**
40x80 (1x)	Nero		20	**3 842 548 789**
Materiale:	PP			

Quick & Easy (pag. 2-8, vedi pagine ripiegabili)

40x80L	3 842 993 728 / ...
Lunghezza L (mm)	50 ... 6070
Lavorazione personalizzata dei profilati L_{max} = 6000 mm (osservare la lunghezza minima, pag. 2-25)	M12 / D9,8 / D17 / DB17
Lavorazione personalizzata dei profilati ($L_{max\ i}$ = 5400 mm)	DI / DIS / MT / MTS / MI / MIS / DG[2]

[1] Nelle scanalature indicate
[2] DG_{max} = 45 °; L_{min1} / L_{min2} = 439 / 578 mm

40x80L 2N

A = 10,9 cm²
I_x = 66,6 cm⁴
I_y = 20,8 cm⁴
W_x = 16,6 cm³
W_y = 10,4 cm³
m = 2,9 kg/m

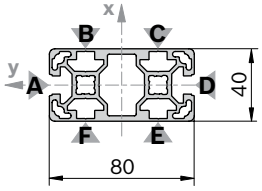



33094

Cappellotto di copertura: Vedi 40x80

40x80L 2N		L (mm)	N.
1 pezzo		50 ... 6070	**3 842 993 877 / L**
12 pezzi		6070	**3 842 555 650**

Quick & Easy (pag. 2-8, vedi pagine ripiegabili)

40x80L 2N	3 842 993 768 / ...
Lunghezza L (mm)	50 ... 6070
Lavorazione personalizzata dei profilati L_{max} = 6000 mm (osservare la lunghezza minima, pag. 2-25)	M12 / D9,8 / D17 / DB17
Lavorazione personalizzata dei profilati ($L_{max\ i}$ = 5400 mm)	DI / DIS / MT / MTS / MI / MIS / DG[2]

[1] Nelle scanalature indicate
[2] DG_{max} = 45 °; L_{min1} / L_{min2} = 439 / 578 mm

40x80L 4N

A = 10,4 cm²
I_x = 65,2 cm⁴
I_y = 19,1 cm⁴
W_x = 16,3 cm³
W_y = 9,9 cm³
m = 2,8 kg/m

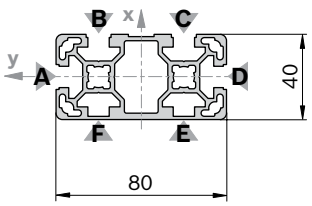



19211

Cappellotto di copertura: Vedi 40x80

40x80L 4N		L (mm)	N.
1 pezzo		50 ... 6070	**3 842 993 424 /L**
1 pezzo		6070	**3 842 536 485**
12 pezzi		6070	**3 842 536 484**

Quick & Easy (pag. 2-8, vedi pagine ripiegabili)

40x80L 4N	3 842 993 729 / ...
Lunghezza L (mm)	50 ... 6070
Lavorazione personalizzata dei profilati L_{max} = 6000 mm (osservare la lunghezza minima, pag. 2-25)	M12 / D9,8 / D17 / DB17
Lavorazione personalizzata dei profilati ($L_{max\ i}$ = 5400 mm)	DI / DIS / MT / MTS / MI / MIS / DG[2]

[1] Nelle scanalature indicate
[2] DG_{max} = 45 °; L_{min1} / L_{min2} = 439 / 578 mm

40x80L 2NVS

A = 10,7 cm²
I_x = 67,8 cm⁴
I_y = 19,0 cm⁴
W_x = 17,0 cm³
W_y = 9,5 cm³
m = 2,9 kg/m

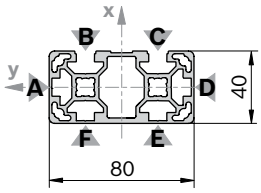

33093

Cappellotto di copertura: Vedi 40x80

40x80L 2NVS		L (mm)	N.
1 pezzo		50 ... 6070	**3 842 993 997 / L**
12 pezzi		6070	**3 842 555 649**

Quick & Easy (pag. 2-8, vedi pagine ripiegabili)

40x80 L 2NVS	3 842 993 767 / ...
Lunghezza L (mm)	50 ... 6070
Lavorazione personalizzata dei profilati L_{max} = 6000 mm (osservare la lunghezza minima, pag. 2-25)	M12 / D9,8 / D17 / DB17
Lavorazione personalizzata dei profilati ($L_{max\ i}$ = 5400 mm)	DI / DIS / MT / MTS / MI / MIS / DG[1)]

[1)] DG_{max} = 45 °; L_{min1} / L_{min2} = 439 / 578 mm

40x80L 3NVS

A = 10,6 cm²
I_x = 67,8 cm⁴
I_y = 19,0 cm⁴
W_x = 17,0 cm³
W_y = 9,5 cm³
m = 2,9 kg/m

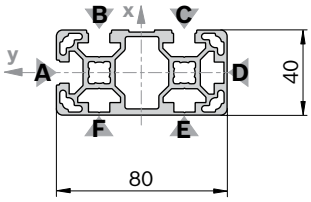

19212

Cappellotto di copertura: Vedi 40x80

40x80L 3NVS		L (mm)	N.
1 pezzo		50 ... 6070	**3 842 993 654 / L**
1 pezzo		6070	**3 842 538 329**
12 pezzi		6070	**3 842 538 330**

Quick & Easy (pag. 2-8, vedi pagine ripiegabili)

40x80L 3NVS	3 842 993 753 / ...
Lunghezza L (mm)	50 ... 6070
Lavorazione personalizzata dei profilati L_{max} = 6000 mm (osservare la lunghezza minima, pag. 2-25)	M12 / D9,8 / D17 / DB17
Lavorazione personalizzata dei profilati ($L_{max\ i}$ = 5400 mm)	DI / DIS / MT / MTS / MI / MIS / DG[1)]

[1)] DG_{max} = 45 °; L_{min1} / L_{min2} = 439 / 578 mm

40x80x80L

A = 15,4 cm²
I_x = 96,6 cm⁴
I_y = 96,6 cm⁴
W_x = 24,2 cm³
W_y = 24,2 cm³
m = 4,2 kg/m

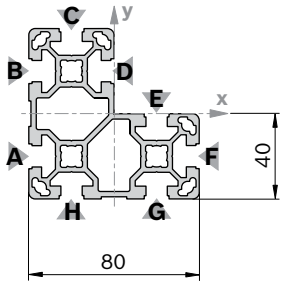

19213

40x80x80L		L (mm)	N.
1 pezzo		50 ... 6070	**3 842 993 193 / L**
1 pezzo		6070	**3 842 529 370**
8 pezzi		6070	**3 842 537 827**

Quick & Easy (pag. 2-8, vedi pagine ripiegabili)

40x80x80L	3 842 993 730 / ...
Lunghezza L (mm)	50 ... 6070
Lavorazione personalizzata dei profilati L_{max} = 6000 mm (osservare la lunghezza minima, pag. 2-25)	M12 / D9,8 / D17 / DB17
Lavorazione personalizzata dei profilati ($L_{max\ i}$ = 5400 mm)	DI / DIS / MT / MTS / MI / MIS / DG[1)]

[1)] DG_{max} = 45 °; L_{min1} / L_{min2} = 439 / 578 mm

Cappellotto di copertura	Colore	ESD		N.
40x80x80 (1x)	Grigio segnale		20	**3 842 548 790**
40x80x80 (1x)	Nero		20	**3 842 548 791**
Materiale:	PP			

40x120L

A = 15,5 cm²
I_x = 203,2 cm⁴
I_y = 27,8 cm⁴
W_x = 33,9 cm³
W_y = 13,9 cm³
m = 4,2 kg/m

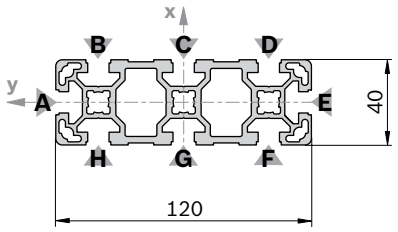

19214

40x120L		L (mm)	N.
1 pezzo		50 ... 6070	**3 842 993 139 / L**
1 pezzo	M12	60 ... 6000	**3 842 993 140 / L**
1 pezzo	M12 M12	110 ... 6000	**3 842 993 141 / L**
1 pezzo	D17 D17	80 ... 6000	**3 842 993 142 / L**
1 pezzo	D17V D17V	90 ... 6000	**3 842 993 225 / L**
1 pezzo		6070	**3 842 529 344**
8 pezzi		6070	**3 842 537 824**

Lavorazione dei profilati: M12: In tutti i fori centrali
D17: nelle scanalature B/H, C/G, D/F
D17V: nelle scanalature A/E

Cappellotto di copertura	Colore	ESD		N.
40x40 (1x)	Grigio segnale		100	**3 842 548 746**
40x80 (1x)	Grigio segnale		20	**3 842 548 748**
40x40 (1x)	Nero		20	**3 842 548 747**
40x80 (1x)	Nero		20	**3 842 548 749**
Materiale:	PP			

Nota:
Per il profilato 40x120L è richiesta la seguente combinazione di cappellotti di copertura: 1x 40x40 e 1x 40x80

Quick & Easy (pag. 2-8, vedi pagine ripiegabili)

40x120L	3 842 993 716 / ...
Lunghezza L (mm)	50 ... 6070
Lavorazione personalizzata dei profilati L_{max} = 6000 mm (osservare la lunghezza minima, pag. 2-25)	M12 / D9,8 (B,C,D,F, G,H)[1] / D17 (B,C,D,F, G,H)[1] / DB17 /
Lavorazione personalizzata dei profilati ($L_{max\ i}$ = 5400 mm)	DI / DIS / MT / MTS / MI / MIS / DG[2]

[1] Nelle scanalature indicate
[2] DG_{max} = 45 °; L_{min1} / L_{min2} = 439 / 578 mm

40x120L 5N

A = 15,8 cm²
I_x = 212,4 cm⁴
I_y = 30,1 cm⁴
W_x = 35,3 cm³
W_y = 15,5 cm³
m = 4,3 kg/m

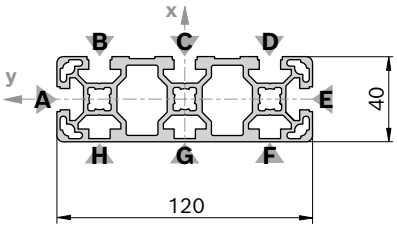

37612

40x120L 5N		L (mm)	N.
1 pezzo		50 ... 6070	**3 842 996 363 / L**
8 pezzi		6070	**3 842 558 480**

Cappellotto di copertura: Vedi 40x120L

Quick & Easy (pag. 2-8, vedi pagine ripiegabili)

40x120L 5N	3 842 993 771 / ...
Lunghezza L (mm)	50 ... 6070
Lavorazione personalizzata dei profilati L_{max} = 6000 mm (osservare la lunghezza minima, pag. 2-25)	M12 / D9,8 (B, C, D, F, G, H)[1] / D17 (B, C, D, F, G, H)[1] / DB17
Lavorazione personalizzata dei profilati ($L_{max\ i}$ = 5400 mm)	DI / DIS / MT / MTS / MI / MIS / DG[2]

[1] Nelle scanalature indicate
[2] DG_{max} = 45 °; L_{min1} / L_{min2} = 439 / 578 mm

40x160L

A = 20,5 cm²
I_x = 466,7 cm⁴
I_y = 37,2 cm⁴
W_x = 58,3 cm³
W_y = 18,6 cm³
m = 5,5 kg/m

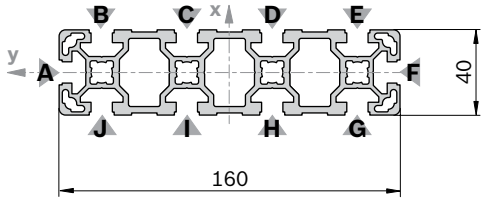



19215

Cappellotto di copertura	Colore	ESD		N.
40x80 (2x)	Grigio segnale		20	**3 842 548 748**
40x80 (2x)	Nero	⚠	20	**3 842 548 749**
Materiale:	PP			

40x160L		L (mm)	N.
1 pezzo		50 ... 6070	**3 842 993 143 / L**
1 pezzo	M12	60 ... 6000	**3 842 993 144 / L**
1 pezzo	M12 M12	110 ... 6000	**3 842 993 145 / L**
1 pezzo	D17 D17	80 ... 6000	**3 842 993 146 / L**
1 pezzo		6070	**3 842 529 346**
6 pezzi		6070	**3 842 529 345**

Lavorazione dei profilati: M12: In tutti i fori centrali
D17: nelle scanalature B/J, C/I, D/H, E/G

Quick & Easy (pag. 2-8, vedi pagine ripiegabili)

40x160L	3 842 993 717 / ...
Lunghezza L (mm)	80 ... 6070
Lavorazione personalizzata dei profilati L_{max} = 6000 mm (osservare la lunghezza minima, pag. 2-25)	M12 / D9,8 (B,C,D,E,G,H, I,J)[1] / D17 (B,C,D,E,G,H, I,J)[1] / DB17
Lavorazione personalizzata dei profilati ($L_{max\ i}$ = 5400 mm)	DI / DIS / MT / MTS / MI / MIS / DG[2]

[1] Nelle scanalature indicate

[2] DG_{max} = 45 °; L_{min1} / L_{min2} = 439 / 578 mm

80x80L

A = 18,2 cm²
I_x = 132,1 cm⁴
I_y = 132,1 cm⁴
W_x = 33,0 cm³
W_y = 33,0 cm³
m = 4,9 kg/m

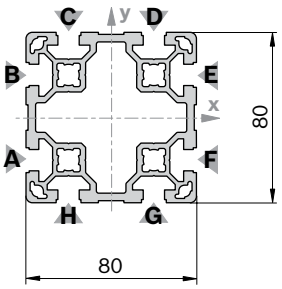

19216

80x80L		L (mm)	N.
1 pezzo		50 ... 6070	**3 842 993 133 / L**
1 pezzo	M12	60 ... 6000	**3 842 993 134 / L**
1 pezzo	M12 M12	110 ... 6000	**3 842 993 147 / L**
1 pezzo	M12 D17	90 ... 6000	**3 842 993 148 / L**
1 pezzo	D17	60 ... 6000	**3 842 993 149 / L**
1 pezzo	D17 D17	80 ... 6000	**3 842 993 150 / L**
1 pezzo	D17 D17V	80 ... 6000	**3 842 993 151 / L**
1 pezzo		6070	**3 842 529 348**
6 pezzi		6070	**3 842 529 347**

Lavorazione dei profilati: M12: In tutti i fori centrali
D17: nelle scanalature A/F, B/E
D17V: nelle scanalature C/H, D/G

Cappellotto di copertura	Colore	ESD		N.
80x80 (1x)	Grigio segnale		20	**3 842 548 750**
80x80 (1x)	Nero		20	**3 842 548 751**
Materiale:	PP			

Quick & Easy (pag. 2-8, vedi pagine ripiegabili)

80x80L	3 842 993 674 / ...
Lunghezza L (mm)	50 ... 6070
Lavorazione personalizzata dei profilati L_{max} = 6000 mm (osservare la lunghezza minima, pag. 2-25)	M12 / D9,8 / D17 / DB17
Lavorazione personalizzata dei profilati ($L_{max\ i}$ = 5400 mm)	DI / DIS / MT / MTS / MI / MIS / DG[1]

[1] DG_{max} = 45 °; L_{min1} / L_{min2} = 439 / 578 mm

80x80L 4N

A = 19,1 cm²
I_x = 142,5 cm⁴
I_y = 142,5 cm⁴
W_x = 35,6 cm³
W_y = 35,6 cm³
m = 5,2 kg/m

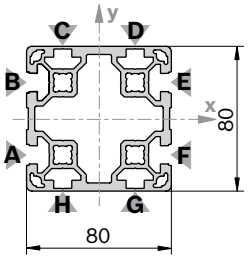

36363

80x80L 4N		L (mm)	N.
1 pezzo		50 ...6070	**3 842 994 173 / L**
6 pezzi		6070	**3 842 555 651**

Quick & Easy (pag. 2-8, vedi pagine ripiegabili)

80x80L 4N	3 842 993 769 / ...
Lunghezza L (mm)	50 ... 6070
Lavorazione personalizzata dei profilati L_{max} = 6000 mm (osservare la lunghezza minima, pag. 2-25)	M12 / D9,8 / D17 / DB17
Lavorazione personalizzata dei profilati ($L_{max\ i}$ = 5400 mm)	DI / DIS / MT / MTS / MI / MIS / DG[2]

[1] Nelle scanalature indicate
[2] DG_{max} = 45 °; L_{min1} / L_{min2} = 439 / 578 mm

Cappellotto di copertura	Colore	ESD		N.
80x80 (1x)	Grigio segnale		20	**3 842 548 750**
80x80 (1x)	Nero		20	**3 842 548 751**
Materiale:	PP			

80x80L 4NVS

A = 19,3 cm²
I_x = 142,5 cm⁴
I_y = 142,5 cm⁴
W_x = 35,6 cm³
W_y = 35,6 cm³
m = 5,2 kg/m

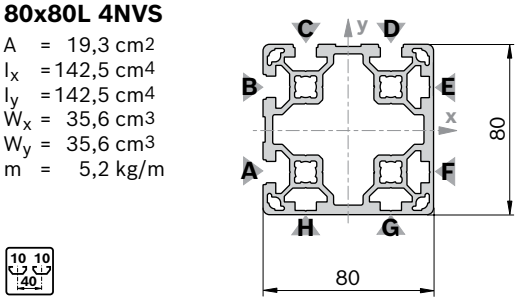

19416

80x80L 4NVS		L (mm)	N.
1 pezzo		50 ... 6070	**3 842 993 658 / L**
1 pezzo		6070	**3 842 538 333**
6 pezzi		6070	**3 842 538 334**

Quick & Easy (pag. 2-8, vedi pagine ripiegabili)

80x80L 4NVS	3 842 993 758 / ...
Lunghezza L (mm)	50 ... 6070
Lavorazione personalizzata dei profilati L_{max} = 6000 mm (osservare la lunghezza minima, pag. 2-25)	M12 / D9,8 / D17 / DB17
Lavorazione personalizzata dei profilati ($L_{max\ i}$ = 5400 mm)	DI / DIS / MT / MTS / MI / MIS / DG[1]

[1] DG_{max} = 45 °; L_{min1} / L_{min2} = 439 / 578 mm

Cappellotto di copertura: Vedi 80x80

80x80L 6N

A = 18,8 cm²
I_x = 134,1 cm⁴
I_y = 140,9 cm⁴
W_x = 33,5 cm³
W_y = 36,2 cm³
m = 5,1 kg/m

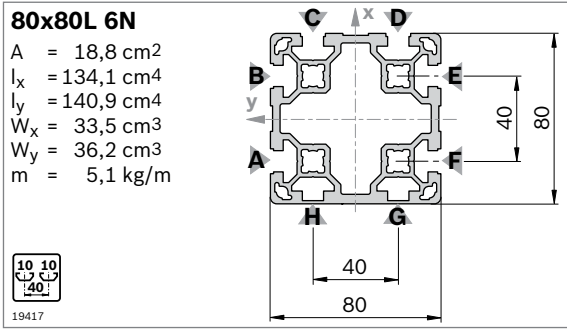

19417

80x80L 6N		L (mm)	N.
1 pezzo		50 ... 6070	**3 842 993 423 / L**
1 pezzo		6070	**3 842 536 482**
6 pezzi		6070	**3 842 536 481**

Quick & Easy (pag. 2-8, vedi pagine ripiegabili)

80x80L 6N	3 842 993 675 / ...
Lunghezza L (mm)	50 ... 6070
Lavorazione personalizzata dei profilati L_{max} = 6000 mm (osservare la lunghezza minima, pag. 2-25)	M12 / D9,8 / D17 / DB17
Lavorazione personalizzata dei profilati ($L_{max\ i}$ = 5400 mm)	DI / DIS / MT / MTS / MI / MIS / DG[2]

[1] Nelle scanalature indicate

[2] DG_{max} = 45 °; L_{min1} / L_{min2} = 439 / 578 mm

Cappellotto di copertura: Vedi 80x80

40x120x120L

A = 24,6 cm²
I_x = 318,0 cm⁴
I_y = 318,0 cm⁴
W_x = 42,2 cm³
W_y = 42,2 cm³
m = 6,7 kg/m

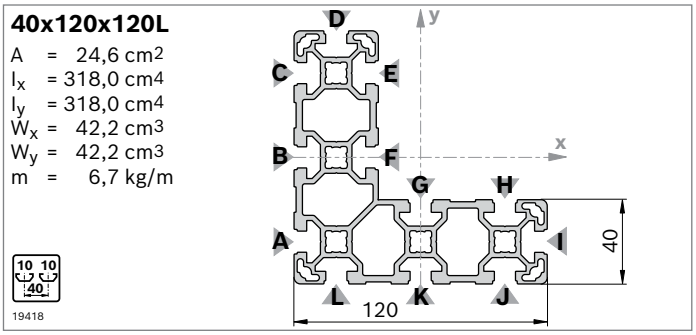

19418

40x120x120L		L (mm)	N.
1 pezzo		50 ... 6070	**3 842 993 653 / L**
1 pezzo		6070	**3 842 538 252**
4 pezzi		6070	**3 842 538 287**

Quick & Easy (pag. 2-8, vedi pagine ripiegabili)

40x120x120L	3 842 993 757 / ...
Lunghezza L (mm)	50 ... 6070
Lavorazione personalizzata dei profilati L_{max} = 6000 mm (osservare la lunghezza minima, pag. 2-25)	M12 / D9,8 (B,C,J,K)[1] / D17 / DB17 (A,B,C,D,I, J,K,L)[1]
Lavorazione personalizzata dei profilati ($L_{max\ i}$ = 5400 mm)	DI / DIS / MT / MTS / MI / MIS / DG[2]

[1] Nelle scanalature indicate

[2] DG_{max} = 45 °; L_{min1} / L_{min2} = 420 / 540 mm

Cappellotto di copertura	Colore	ESD		N.
40x40 (5x)	Grigio segnale		100	**3 842 548 746**
40x80 (2x)	Grigio segnale		20	**3 842 548 748**
40x40 (1x)	Grigio segnale		100	**3 842 548 746**
40x40 (5x)	Nero	⚠	20	**3 842 548 747**
40x80 (2x)	Nero	⚠	20	**3 842 548 749**
40x40 (1x)	Nero	⚠	20	**3 842 548 747**
Materiale:	PP			

Nota:
Per il profilato 40x120x120L è richiesta la seguente combinazione di cappellotti di copertura: 5x 40x40 oppure 2x 40x80 e 1x 40x40

80x120L

A = 25,6 cm²
I_x = 389,2 cm⁴
I_y = 192,8 cm⁴
W_x = 64,9 cm³
W_y = 48,2 cm³
m = 6,9 kg/m

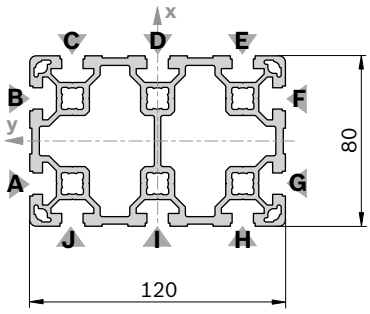

19419

80x120L		L (mm)	N.
1 pezzo		50 ... 6070	**3 842 993 201 / L**
1 pezzo	M12	60 ... 6000	**3 842 993 202 / L**
1 pezzo	M12 M12	110 ... 6000	**3 842 993 203 / L**
1 pezzo	D17 D17	80 ... 6000	**3 842 993 204 / L**
1 pezzo	D17V D17V	90 ... 6000	**3 842 993 229 / L**
1 pezzo		6070	**3 842 529 380**
4 pezzi		6070	**3 842 537 828**

Lavorazione dei profilati: M12: In tutti i fori centrali
D17: nelle scanalature C/J, D/I, E/H
D17V: nelle scanalature A/G, B/F

Cappellotto di copertura	Colore	ESD		N.
80x120 (1x)	Grigio segnale		20	**3 842 548 792**
80x120 (1x)	Nero	⚠	20	**3 842 548 793**
Materiale:	PP			

Quick & Easy (pag. 2-8, vedi pagine ripiegabili)

80x120L	3 842 993 672 / ...
Lunghezza L (mm)	50 ... 6070
Lavorazione personalizzata dei profilati L_{max} = 6000 mm (osservare la lunghezza minima, pag. 2-25)	M12 / D9,8 (C,D,E,H,I, J)[1] / D17 (C,D,E,H,I,J)[1] / DB17
Lavorazione personalizzata dei profilati ($L_{max\ i}$ = 5400 mm)	DI / DIS / MT / MTS / MI / MIS / DG[2]

[1] Nelle scanalature indicate

[2] DG_{max} = 45 °; L_{min1} / L_{min2} = 439 / 578 mm

80x160L

A = 32,9 cm²
I_x = 850,7 cm⁴
I_y = 253,4 cm⁴
W_x = 106,3 cm³
W_y = 63,4 cm³
m = 8,9 kg/m

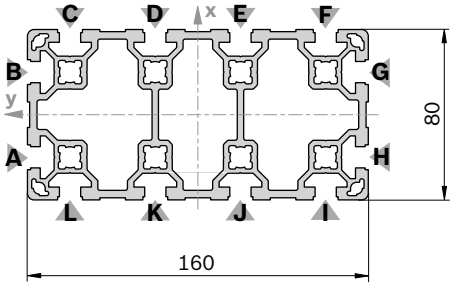

19420

80x160L		L (mm)	N.
1 pezzo		50 ... 6070	**3 842 993 127 / L**
1 pezzo	M12	60 ... 6000	**3 842 993 128 / L**
1 pezzo	M12 M12	110 ... 6000	**3 842 993 152 / L**
1 pezzo	M12 D17	90 ... 6000	**3 842 993 153 / L**
1 pezzo	D17	60 ... 6000	**3 842 993 154 / L**
1 pezzo	D17 D17	80 ... 6000	**3 842 993 155 / L**
1 pezzo	D17V D17V	90 ... 6000	**3 842 993 226 / L**
1 pezzo		6070	**3 842 529 350**
3 pezzi		6070	**3 842 529 349**

Lavorazione dei profilati: M12: In tutti i fori centrali
D17: nelle scanalature C/L, D/K, E/J, F/I
D17V: nelle scanalature A/H, B/G

Cappellotto di copertura	Colore	ESD		N.
80x80 (2x)	Grigio segnale		20	**3 842 548 750**
80x80 (2x)	Nero	⚠	20	**3 842 548 751**
Materiale:	PP			

Quick & Easy (pag. 2-8, vedi pagine ripiegabili)

80x160L	3 842 993 673 / ...
Lunghezza L (mm)	80 ... 6070
Lavorazione personalizzata dei profilati L_{max} = 6000 mm (osservare la lunghezza minima, pag. 2-25)	M12 / D9,8 (C,D,E,F,I, J,K,L)[1] / D17 (C,D,E,F,I,J, K,L)[1] / DB17
Lavorazione personalizzata dei profilati ($L_{max\ i}$ = 5400 mm)	DI / DIS / MT / MTS / MI / MIS / DG[2]

[1] Nelle scanalature indicate

[2] DG_{max} = 45 °; L_{min1} / L_{min2} = 460 / 620 mm

45x45L

A = 6,0 cm²
I_x = 11,7 cm⁴
I_y = 11,7 cm⁴
W_x = 5,2 cm³
W_y = 5,2 cm³
m = 1,6 kg/m

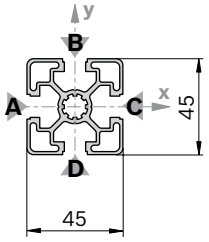



19421

Cappellotto di copertura	Colore	ESD		N.
45x45 (1x)	Grigio segnale		100	**3 842 548 752**
45x45 (1x)	Nero		20	**3 842 548 753**
Materiale:	PP			

Cappellotto di copertura con foro	Colore	ESD		N.
45x45 (1x)	Grigio segnale		20	**3 842 548 796**
45x45 (1x)	Nero		20	**3 842 548 797**
Materiale:	PP			

Cappellotto di copertura ZN	ESD	N.	FS
45x45-ZN		**3 842 518 205**	FS2
Materiale:	Cappellotto di copertura: Zinco pressofuso Materiale di fissaggio: Acciaio; zincato		

45x45L		L (mm)	N.
1 pezzo		50 ... 6070	**3 842 992 425 / L**
1 pezzo	M12	60 ... 6000	**3 842 992 426 / L**
1 pezzo	M12 M12	110 ... 6000	**3 842 992 427 / L**
1 pezzo	M12 D17	90 ... 6000	**3 842 992 960 / L**
1 pezzo	D9,8 D9,8	80 ... 6000	**3 842 992 967 / L**
1 pezzo	D17	60 ... 6000	**3 842 992 953 / L**
1 pezzo	D17 D17	80 ... 6000	**3 842 992 954 / L**
1 pezzo	D17 D17V	80 ... 6000	**3 842 992 956 / L**
1 pezzo		6070	**3 842 553 618**
20 pezzi		6070	**3 842 553 611**

Quick & Easy (pag. 2-8, vedi pagine ripiegabili)

45x45L	3 842 993 737 / ...
Lunghezza L (mm)	50 ... 6070
Lavorazione personalizzata dei profilati L_{max} = 6000 mm (osservare la lunghezza minima, pag. 2-25)	M12 / D9,8 / D17 / DB17 / F1 (A)[1]
Lavorazione personalizzata dei profilati ($L_{max\ i}$ = 5400 mm)	DI / DIS / MT / MTS / MI / MIS / DG[2]

[1] Nelle scanalature indicate

[2] DG_{max} = 45 °; L_{min1} / L_{min2} = 378 / 456 mm

FS2



DIN 7991
M6x16

45x45L 0N

A = 6,7 cm²
I_x = 13,5 cm⁴
I_y = 13,5 cm⁴
W_x = 6,0 cm³
W_y = 6,0 cm³
m = 1,8 kg/m

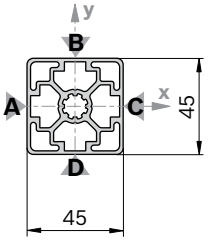



19422

Cappellotto di copertura: Vedi 45x45

45x45L 0N		L (mm)	N.
1 pezzo		50 ... 6070	**3 842 994 174 / L**
20 pezzi		6070	**3 842 540 955**

Quick & Easy (pag. 2-8, vedi pagine ripiegabili)

45x45L 0N	3 842 993 761 / ...
Lunghezza L (mm)	50 ... 6070
Lavorazione personalizzata dei profilati L_{max} = 6000 mm (osservare la lunghezza minima, pag. 2-25)	M12 / D9,8 / D17 / DB17
Lavorazione personalizzata dei profilati ($L_{max\ i}$ = 5400 mm)	DI / DIS / MT / MTS / MI / MIS / DG[1]

[1] DG_{max} = 45 °; L_{min1} / L_{min2} = 378 / 456 mm

45x45L 1N

A = 6,5 cm²
I_x = 12,6 cm⁴
I_y = 13,5 cm⁴
W_x = 5,5 cm³
W_y = 6,0 cm³
m = 1,8 kg/m

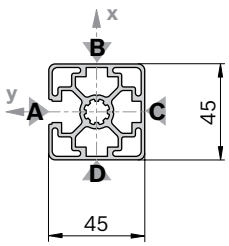

19423

Cappellotto di copertura: Vedi 45x45

45x45L 1N		L (mm)	N.
1 pezzo		50 ... 6070	**3 842 992 401 / L**
1 pezzo		6070	**3 842 557 232**
20 pezzi		6070	**3 842 557 222**

Quick & Easy (pag. 2-8, vedi pagine ripiegabili)

45x45L 1N	3 842 993 738 / ...
Lunghezza L (mm)	50 ... 6070
Lavorazione personalizzata dei profilati L_{max} = 6000 mm (osservare la lunghezza minima, pag. 2-25)	M12 / D9,8 / D17 / DB17
Lavorazione personalizzata dei profilati ($L_{max\ i}$ = 5400 mm)	DI / DIS / MT / MTS / MI / MIS / DG[1)]

[1)] DG_{max} = 45 °; L_{min1} / L_{min2} = 378 / 456 mm

45x45L 2N

A = 6,4 cm²
I_x = 11,6 cm⁴
I_y = 13,5 cm⁴
W_x = 5,2 cm³
W_y = 6,0 cm³
m = 1,7 kg/m

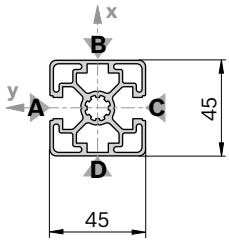

19424

Cappellotto di copertura: Vedi 45x45

45x45L 2N		L (mm)	N.
1 pezzo		50 ... 6070	**3 842 992 403 / L**
1 pezzo		6070	**3 842 557 234**
20 pezzi		6070	**3 842 557 224**

Quick & Easy (pag. 2-8, vedi pagine ripiegabili)

45x45L 2N	3 842 993 739 / ...
Lunghezza L (mm)	50 ... 6070
Lavorazione personalizzata dei profilati L_{max} = 6000 mm (osservare la lunghezza minima, pag. 2-25)	M12 / D9,8 / D17 / DB17
Lavorazione personalizzata dei profilati ($L_{max\ i}$ = 5400 mm)	DI / DIS / MT / MTS / MI / MIS / DG[1)]

[1)] DG_{max} = 45 °; L_{min1} / L_{min2} = 378 / 456 mm

45x45L 2NVS

A = 6,4 cm²
I_x = 12,6 cm⁴
I_y = 12,6 cm⁴
W_x = 5,6 cm³
W_y = 5,6 cm³
m = 1,7 kg/m

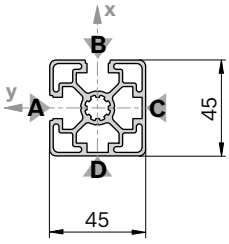

19425

Cappellotto di copertura: Vedi 45x45

45x45L 2NVS		L (mm)	N.
1 pezzo		50 ... 6070	**3 842 992 402 / L**
1 pezzo		6070	**3 842 557 233**
20 pezzi		6070	**3 842 557 223**

Quick & Easy (pag. 2-8, vedi pagine ripiegabili)

45x45L 2NVS	3 842 993 740 / ...
Lunghezza L (mm)	50 ... 6070
Lavorazione personalizzata dei profilati L_{max} = 6000 mm (osservare la lunghezza minima, pag. 2-25)	M12 / D9,8 / D17 / DB17
Lavorazione personalizzata dei profilati ($L_{max\ i}$ = 5400 mm)	DI / DIS / MT / MTS / MI / MIS / DG[1)]

[1)] DG_{max} = 45 °; L_{min1} / L_{min2} = 378 / 456 mm

45x45L 3N

A = 6,2 cm²
I_x = 12,6 cm⁴
I_y = 11,7 cm⁴
W_x = 5,4 cm³
W_y = 5,2 cm³
m = 1,7 kg/m

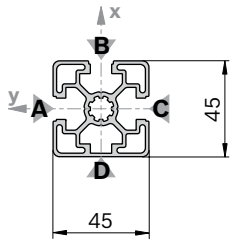

19426

Cappellotto di copertura: Vedi 45x45

45x45L 3N		L (mm)	N.
1 pezzo		50 ... 6070	**3 842 992 404 / L**
1 pezzo		6070	**3 842 557 235**
20 pezzi		6070	**3 842 557 225**

Quick & Easy (pag. 2-8, vedi pagine ripiegabili)

45x45L 3N	3 842 993 741 / ...
Lunghezza L (mm)	50 ... 6070
Lavorazione personalizzata dei profilati L_{max} = 6000 mm (osservare la lunghezza minima, pag. 2-25)	M12 / D9,8 / D17 / DB17
Lavorazione personalizzata dei profilati ($L_{max\ i}$ = 5400 mm)	DI / DIS / MT / MTS / MI / MIS / DG[1)]

[1)] DG_{max} = 45 °; L_{min1} / L_{min2} = 378 / 456 mm

45x30°

A = 6,9 cm²
I_x = 12,7 cm⁴
I_y = 15,2 cm⁴
W_x = 5,0 cm³
W_y = 5,3 cm³
m = 1,9 kg/m

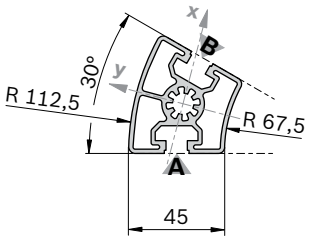

19427

45x30 °		L (mm)	N.
1 pezzo		50 ... 6070	**3 842 993 013 / L**
1 pezzo		6070	**3 842 558 316**
20 pezzi		6070	**3 842 557 954**

Quick & Easy (pag. 2-8, vedi pagine ripiegabili)

45x30 °	3 842 993 733 / ...
Lunghezza L (mm)	50 ... 6070
Lavorazione personalizzata dei profilati L_{max} = 6000 mm (osservare la lunghezza minima, pag. 2-25)	M12
Lavorazione personalizzata dei profilati	–

Cappellotto di copertura	Colore	ESD		N.
45x30 ° (1x)	Grigio segnale		20	**3 842 551 020**
45x30 ° (1x)	Nero		20	**3 842 551 021**
Materiale:	PP			

45x45°

A = 7,6 cm²
I_x = 13,4 cm⁴
I_y = 21,4 cm⁴
W_x = 5,2 cm³
W_y = 6,4 cm³
m = 2,0 kg/m

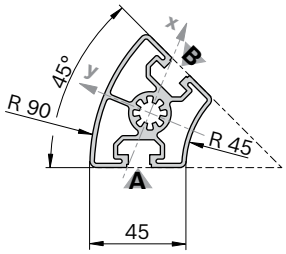

19428

45x45 °		L (mm)	N.
1 pezzo		50 ... 6070	**3 842 993 014 / L**
1 pezzo		6070	**3 842 558 317**
20 pezzi		6070	**3 842 557 955**

Quick & Easy (pag. 2-8, vedi pagine ripiegabili)

45x45 °	3 842 993 735 / ...
Lunghezza L (mm)	50 ... 6070
Lavorazione personalizzata dei profilati L_{max} = 6000 mm (osservare la lunghezza minima, pag. 2-25)	M12
Lavorazione personalizzata dei profilati	–

Cappellotto di copertura	Colore	ESD		N.
45x45 ° (1x)	Grigio segnale		20	**3 842 551 022**
45x45 ° (1x)	Nero		20	**3 842 551 023**
Materiale:	PP			

45x60°

A = 6,8 cm²
I_x = 11,4 cm⁴
I_y = 16,9 cm⁴
W_x = 4,4 cm³
W_y = 5,2 cm³
m = 1,8 kg/m

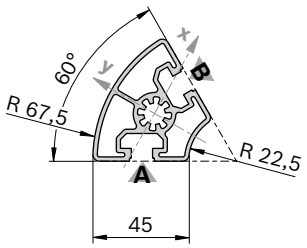

19429

Cappellotto di copertura	Colore	ESD		N.
45x60 ° (1x)	Grigio segnale		20	**3 842 551 024**
45x60 ° (1x)	Nero	⚠	20	**3 842 551 025**
Materiale:	PP			

45x60 °		L (mm)	N.
1 pezzo		50 ... 6070	**3 842 993 015 / L**
1 pezzo		6070	**3 842 558 318**
20 pezzi		6070	**3 842 557 956**

Quick & Easy (pag. 2-8, vedi pagine ripiegabili)

45x60 °	3 842 993 744 / ...
Lunghezza L (mm)	50 ... 6070
Lavorazione personalizzata dei profilati L_{max} = 6000 mm (osservare la lunghezza minima, pag. 2-25)	M12
Lavorazione personalizzata dei profilati	–

45x45L R

A = 4,9 cm²
I_x = 8,6 cm⁴
I_y = 8,6 cm⁴
W_x = 5,0 cm³
W_y = 5,0 cm³
m = 1,3 kg/m

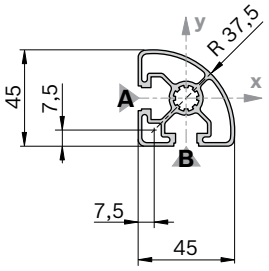

19430

Cappellotto di copertura	Colore	ESD		N.
45x45 R (1x)	Grigio segnale		20	**3 842 548 800**
45x45 R (1x)	Nero	⚠	20	**3 842 548 801**
Materiale:	PP			

45x45L R		L (mm)	N.
1 pezzo		50 ... 6070	**3 842 992 897 / L**
1 pezzo		6070	**3 842 558 310**
20 pezzi		6070	**3 842 557 948**

Quick & Easy (pag. 2-8, vedi pagine ripiegabili)

45x45L R	3 842 993 742 / ...
Lunghezza L (mm)	50 ... 6070
Lavorazione personalizzata dei profilati L_{max} = 6000 mm (osservare la lunghezza minima, pag. 2-25)	M12 / DB17
Lavorazione personalizzata dei profilati	–

45x45 HR

A = 6,6 cm²
I_x = 11,0 cm⁴
I_y = 10,7 cm⁴
W_x = 4,8 cm³
W_y = 4,4 cm³
m = 1,8 kg/m

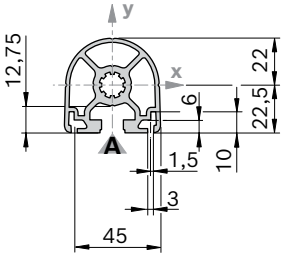

19431

Cappellotto di copertura	Colore	ESD		N.
45x45 HR (1x)	Grigio segnale		20	**3 842 548 798**
45x45 HR (1x)	Nero	⚠	20	**3 842 548 799**
Materiale:	PP			

45x45 HR		L (mm)	N.
1 pezzo		50 ... 6070	**3 842 992 945 / L**
1 pezzo	M12	60 ... 6000	**3 842 993 001 / L**
1 pezzo	M12 M12	110 ... 6000	**3 842 992 999 / L**
1 pezzo		6070	**3 842 558 319**
20 pezzi		6070	**3 842 557 957**

Quick & Easy (pag. 2-8, vedi pagine ripiegabili)

45x45 HR	3 842 993 736 / ...
Lunghezza L (mm)	50 ...6070
Lavorazione personalizzata dei profilati L_{max} = 6000 mm (osservare la lunghezza minima, pag. 2-25)	M12 / DB17
Lavorazione personalizzata dei profilati ($L_{max\ i}$ = 5400 mm)	DI / DIS / MT / MTS / MI / MIS / DG[1)]

[1)] DG_{max} = 45 °; L_{min1} / L_{min2} = 378 / 456 mm

45x45

A = 7,5 cm²
I_x = 13,8 cm⁴
I_y = 13,8 cm⁴
W_x = 6,1 cm³
W_y = 6,1 cm³
m = 2,0 kg/m

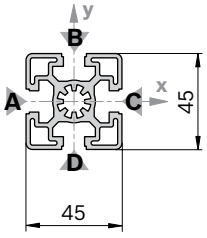



19432

Cappellotto di copertura	Colore	ESD		N.
45x45 (1x)	Grigio segnale		100	**3 842 548 752**
45x45 (1x)	Nero		20	**3 842 548 753**
Materiale:	PP			

Cappellotto di copertura con foro	Colore	ESD		N.
45x45 (1x)	Grigio segnale		20	**3 842 548 796**
45x45 (1x)	Nero		20	**3 842 548 797**
Materiale:	PP			

45x45			L (mm)	N.
1 pezzo			50 ... 6070	**3 842 990 520 / L**
1 pezzo	M12		60 ... 6000	**3 842 990 517 / L**
1 pezzo	M12	M12	110 ... 6000	**3 842 990 518 / L**
1 pezzo	M12	M16	180 ... 6000	**3 842 990 519 / L**
1 pezzo	M12	D17	90 ... 6000	**3 842 990 640 / L**
1 pezzo	M16		120 ... 6000	**3 842 990 521 / L**
1 pezzo	M16	D17	170 ... 6000	**3 842 990 642 / L**
1 pezzo	D9,8	D9,8	70 ... 6000	**3 842 992 969 / L**
1 pezzo	D17		60 ... 6000	**3 842 990 648 / L**
1 pezzo	D17	D17	80 ... 6000	**3 842 990 644 / L**
1 pezzo	D17	D17V	80 ... 6000	**3 842 990 646 / L**
1 pezzo			6070	**3 842 553 621**
20 pezzi			6070	**3 842 553 614**

Quick & Easy (pag. 2-8, vedi pagine ripiegabili)

45x45	3 842 993 734 / ...
Lunghezza L (mm)	50 ... 6070
Lavorazione personalizzata dei profilati L_{max} = 6000 mm (osservare la lunghezza minima, pag. 2-25)	M12 / M16 / D9,8 / D17 / DB17
Lavorazione personalizzata dei profilati ($L_{max\ i}$ = 5400 mm)	DI / DIS / MT / MTS / MI / MIS / DG[1)]

[1)] DG_{max} = 45 °; L_{min1} / L_{min2} = 378 / 456 mm

45x60

A = 11,0 cm²
I_x = 37,2 cm⁴
I_y = 22,7 cm⁴
W_x = 12,4 cm³
W_y = 10,1 cm³
m = 3,0 kg/m

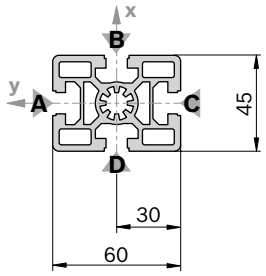



19433

Cappellotto di copertura	Colore	ESD		N.
45x60 (1x)	Grigio segnale		20	**3 842 548 754**
45x60 (1x)	Nero	⚠	20	**3 842 548 755**
Materiale:	PP			

Cappellotto di copertura con foro	Colore	ESD		N.
45x60 (1x)	Grigio segnale		20	**3 842 548 802**
45x60 (1x)	Nero	⚠	20	**3 842 548 803**
Materiale:	PP			

45x60		L (mm)	N.
1 pezzo		50 ... 6070	**3 842 990 570 / L**
1 pezzo	M12	60 ... 6000	**3 842 990 571 / L**
1 pezzo	M12 M12	110 ... 6000	**3 842 990 572 / L**
1 pezzo	M12 M16	180 ... 6000	**3 842 990 575 / L**
1 pezzo	M16	120 ... 6000	**3 842 990 573 / L**
1 pezzo	D9,8	50 ... 6000	**3 842 992 376 / L**
1 pezzo	D17	60 ... 6000	**3 842 990 688 / L**
1 pezzo	D17 D17	80 ... 6000	**3 842 990 672 / L**
1 pezzo	D17 D17V	80 ... 6000	**3 842 990 674 / L**
1 pezzo	D9,8V	50 ... 6000	**3 842 992 375 / L**
1 pezzo	D17V	60 ... 6000	**3 842 990 690 / L**
1 pezzo	D17V D17V	80 ... 6000	**3 842 990 670 / L**
1 pezzo	LF LF	80 ... 6000	**3 842 993 085 / L**
1 pezzo	F1 F1	80 ... 6000	**3 842 990 584 / L**
1 pezzo		6070	**3 842 557 210**
20 pezzi		6070	**3 842 557 200**

Lavorazione dei profilati
D9,8, D17: nelle scanalature B/D
D9,8V, D17V: nelle scanalature A/C
LF: nelle scanalature A/C
F1: nella scanalatura A

Quick & Easy (pag. 2-8, vedi pagine ripiegabili)

45x60	3 842 993 743 / ...
Lunghezza L (mm)	50 ... 6070
Lavorazione personalizzata dei profilati L_{max} = 6000 mm (osservare la lunghezza minima, pag. 2-25)	M12 / M16 / D9,8 / D17 / DB17 / F1 (A,C)[1]
Lavorazione personalizzata dei profilati ($L_{max\ i}$ = 5400 mm)	DI / DIS / MT / MTS / MI / MIS / DG[2]

[1] Nelle scanalature indicate
[2] DG_{max} = 45 °; L_{min1} / L_{min2} = 404 / 508 mm

45x90SL

A = 9,0 cm²
I_x = 73,4 cm⁴
I_y = 18,1 cm⁴
W_x = 16,3 cm³
W_y = 8,0 cm³
m = 2,4 kg/m

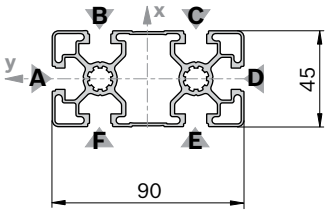



19434

Cappellotto di copertura	Colore	ESD		N.
45x90 (1x)	Grigio segnale		20	**3 842 548 756**
45x90 (1x)	Nero	⚠	20	**3 842 548 757**
Materiale:	PP			

Cappellotto di copertura con foro	Colore	ESD		N.
45x90 (1x)	Grigio segnale		20	**3 842 548 804**
45x90 (1x)	Nero	⚠	20	**3 842 548 805**
Materiale:	PP			

45x90SL		L (mm)	N.
1 pezzo		50 ... 6070	**3 842 993 450 / L**
1 pezzo		6070	**3 842 537 103**
12 pezzi		6070	**3 842 537 102**

Quick & Easy (pag. 2-8, vedi pagine ripiegabili)

45x90SL	3 842 993 759 / ...
Lunghezza L (mm)	50 ... 6070
Lavorazione personalizzata dei profilati L_{max} = 6000 mm (osservare la lunghezza minima, pag. 2-25)	M12 / D9,8 / D17 / DB17
Lavorazione personalizzata dei profilati ($L_{max\ i}$ = 5400 mm)	DI / DIS / DG[1]

[1] DG_{max} = 45 °; L_{min1} / L_{min2} = 456 / 612 mm

45x90L

A = 11,3 cm²
I_x = 82,0 cm⁴
I_y = 23,6 cm⁴
W_x = 18,2 cm³
W_y = 10,5 cm³
m = 3,0 kg/m

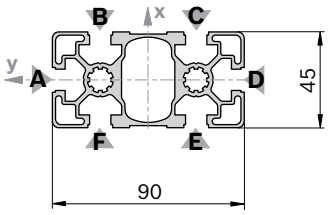



19435

45x90L		L (mm)	N.
1 pezzo		50 ... 6070	**3 842 992 432 / L**
1 pezzo	M12	60 ... 6000	**3 842 992 453 / L**
1 pezzo	M12 M12	110 ... 6000	**3 842 992 433 / L**
1 pezzo	D17 D17	80 ... 6000	**3 842 992 437 / L**
1 pezzo	D17 D17V	80 ... 6000	**3 842 992 436 /L**
1 pezzo	D17V	60 ... 6000	**3 842 992 452 / L**
1 pezzo	D17V D17V	80 ... 6000	**3 842 992 435 / L**
1 pezzo	LF LF	80 ... 6000	**3 842 993 084 / L**
1 pezzo		6070	**3 842 553 619**
12 pezzi		6070	**3 842 553 612**

Lavorazione dei profilati: M12: In tutti i fori centrali
D17: nelle scanalature B/F, C/E
D17V: nelle scanalature A/D
LF: nelle scanalature A/D

Cappellotto di copertura	Colore	ESD		N.
45x90 (1x)	Grigio segnale		20	**3 842 548 756**
45x90 (1x)	Nero	⚠	20	**3 842 548 757**
Materiale:	PP			

Cappellotto di copertura con foro	Colore	ESD		N.
45x90 (1x)	Grigio segnale		20	**3 842 548 804**
45x90 (1x)	Nero	⚠	20	**3 842 548 805**
Materiale:	PP			

Quick & Easy (pag. 2-8, vedi pagine ripiegabili)

45x90L	3 842 993 662 / ...
Lunghezza L (mm)	50 ... 6070
Lavorazione personalizzata dei profilati L_{max} = 6000 mm (osservare la lunghezza minima, pag. 2-25)	M12 / D9,8 / D17 / DB17
Lavorazione personalizzata dei profilati ($L_{max\ i}$ = 5400 mm)	DI / DIS / MT / MTS / MI / MIS / DG[1]

[1] DG_{max} = 45 °; L_{min1} / L_{min2} = 456 / 612 mm

45x90L 2N

A = 12,0 cm²
I_x = 85,6 cm⁴
I_y = 26,9 cm⁴
W_x = 38,1 cm³
W_y = 6,0 cm³
m = 3,2 kg/m

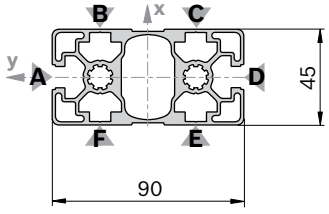



36364

Cappellotto di copertura: Vedi 45x90

45x90L 2N		L (mm)	N.
1 pezzo		50 ... 6070	**3 842 993 644 / L**
1 pezzo		6070	**3 842 538 303**
12 pezzi		6070	**3 842 538 299**

Quick & Easy (pag. 2-8, vedi pagine ripiegabili)

45x90L 2N	3 842 993 751 / ...
Lunghezza L (mm)	50 ... 6070
Lavorazione personalizzata dei profilati L_{max} = 6000 mm (osservare la lunghezza minima, pag. 2-25)	M12 / D9,8 / D17 / DB17
Lavorazione personalizzata dei profilati ($L_{max\ i}$ = 5400 mm)	DI / DIS / MT / MTS / MI / MIS / DG[1]

[1] DG_{max} = 45 °; L_{min1} / L_{min2} = 456 / 612 mm

45x90L 2NVS

A = 12,0 cm²
I_x = 90,6 cm⁴
I_y = 25,9 cm⁴
W_x = 40,3 cm³
W_y = 5,7 cm³
m = 3,3 kg/m

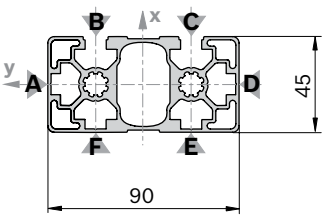



33096

Cappellotto di copertura: Vedi 45x90

45x90L 2NVS		L (mm)	N.
1 pezzo		50 ... 6070	**3 842 994 175 / L**
12 pezzi		6070	**3 842 555 652**

Quick & Easy (pag. 2-8, vedi pagine ripiegabili)

45x90L 2NVS	3 842 993 770 / ...
Lunghezza L (mm)	50 ... 6070
Lavorazione personalizzata dei profilati L_{max} = 6000 mm (osservare la lunghezza minima, pag. 2-25)	M12 / D9,8 / D17 / DB17
Lavorazione personalizzata dei profilati ($L_{max\ i}$ = 5400 mm)	DI / DIS / MT / MTS / MI / MIS / DG[1)]

[1)] DG_{max} = 45 °; L_{min1} / L_{min2} = 456/ 612 mm

45x90L 3NVS

A = 11,8 cm²
I_x = 87,2 cm⁴
I_y = 25,2 cm⁴
W_x = 38,8 cm³
W_y = 5,6 cm³
m = 3,2 kg/m

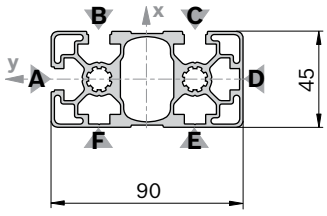



19437

Cappellotto di copertura: Vedi 45x90

45x90L 3NVS		L (mm)	N.
1 pezzo		50 ... 6070	**3 842 993 635 / L**
1 pezzo		6070	**3 842 538 302**
12 pezzi		6070	**3 842 538 298**

Quick & Easy (pag. 2-8, vedi pagine ripiegabili)

45x90L 3NVS	3 842 993 752 / ...
Lunghezza L (mm)	50 ... 6070
Lavorazione personalizzata dei profilati L_{max} = 6000 mm (osservare la lunghezza minima, pag. 2-25)	M12 / D9,8 / D17 / DB17
Lavorazione personalizzata dei profilati ($L_{max\ i}$ = 5400 mm)	DI / DIS / MT / MTS / MI / MIS / DG[1)]

[1)] DG_{max} = 45 °; L_{min1} / L_{min2} = 456 / 612 mm

45x90L 4N

A = 11,6 cm²
I_x = 83,6 cm⁴
I_y = 25,2 cm⁴
W_x = 18,6 cm³
W_y = 10,9 cm³
m = 3,2 kg/m

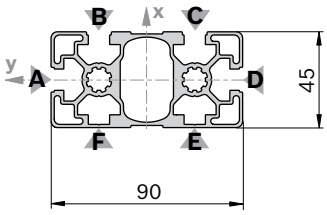



43375

Cappellotto di copertura: Vedi 45x90

45x90L 4N		L (mm)	N.
1 pezzo		50 ... 6070	**3 842 994 180 / L**
1 pezzo		6070	**3 842 567 973**
12 pezzi		6070	**3 842 567 974**

Quick & Easy (pag. 2-8, vedi pagine ripiegabili)

45x90L 4N	3 842 993 777 / ...
Lunghezza L (mm)	50 ... 6070
Lavorazione personalizzata dei profilati L_{max} = 6000 mm (osservare la lunghezza minima, pag. 2-25)	M12 / D9,8 / D17 / DB17
Lavorazione personalizzata dei profilati ($L_{max\ i}$ = 5400 mm)	DI / DIS / MT / MTS / MI / MIS / DG[1]

[1] DG_{max} = 45 °; L_{min1} / L_{min2} = 456 / 612 mm

45x135L

A = 16,8 cm²
I_x = 267,4 cm⁴
I_y = 36,2 cm⁴
W_x = 39,6 cm³
W_y = 16,1 cm³
m = 4,6 kg/m

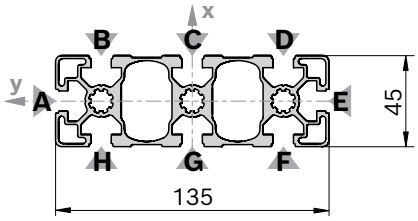



39851

Cappellotto di copertura	Colore	ESD		N.
45x45 (1x)	Grigio segnale		100	**3 842 548 752**
45x90 (1x)	Grigio segnale		20	**3 842 548 756**
45x45 (1x)	Nero	⚠	20	**3 842 548 753**
45x90 (1x)	Nero	⚠	20	**3 842 548 757**
Materiale:	PP			

Nota:
Per il profilato 45x135L und 45x135L 5N è richiesta la seguente combinazione di cappellotti di copertura: 1x 45x45 e 1x 45x90

45x135L		L (mm)	N.
1 pezzo		50 ... 6070	**3 842 993 528 / L**
1 pezzo		6070	**3 842 564 124**
8 pezzi		6070	**3 842 564 122**

Quick & Easy (pag. 2-8, vedi pagine ripiegabili)

45x135	3 842 993 773 / ...
Lunghezza L (mm)	50 ... 6070
Lavorazione personalizzata dei profilati L_{max} = 6000 mm (osservare la lunghezza minima, pag. 2-25)	M12 / D9,8 (B,C,D,F,G,H)[1] / D17 (B,C,D,F,G,H)[1] / DB17 / F1 (A, E)[1]
Lavorazione personalizzata dei profilati ($L_{max\ i}$ = 5400 mm)	DI / DIS / MT / MTS / MI / MIS / DG[2]

[1] Nelle scanalature indicate
[2] DG_{max} = 45 °; L_{min1} / L_{min2} = 534 / 768 mm

45x135L 5N

A = 17,3 cm²
I_x = 274,4 cm⁴
I_y = 38,6 cm⁴
W_x = 40,7 cm³
W_y = 17,6 cm³
m = 4,7 kg/m

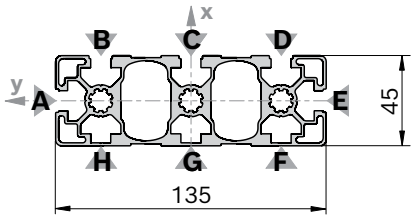



39852

Cappellotto di copertura: Vedi 45x135L

45x135L 5N		L (mm)	N.
1 pezzo		50 ... 6070	**3 842 993 530 / L**
1 pezzo		6070	**3 842 564 125**
4 pezzi		6070	**3 842 564 123**

Quick & Easy (pag. 2-8, vedi pagine ripiegabili)

45x135L 5N	3 842 993 774 / ...
Lunghezza L (mm)	50 ... 6070
Lavorazione personalizzata dei profilati L_{max} = 6000 mm (osservare la lunghezza minima, pag. 2-25)	M12 / D9,8 (B,C,D,F,G,H)[1] / D17 (B,C,D,F,G,H)[1] / DB17 / F1 (A,E)[1]
Lavorazione personalizzata dei profilati ($L_{max\ i}$ = 5400 mm)	DI / DIS / MT / MTS / MI / MIS / DG[2]

[1] Nelle scanalature indicate
[2] DG_{max} = 45 °; L_{min1} / L_{min2} = 534 / 768 mm

45x90

A = 15,4 cm²
I_x = 124,6 cm⁴
I_y = 32,8 cm⁴
W_x = 27,7 cm³
W_y = 14,6 cm³
m = 4,2 kg/m

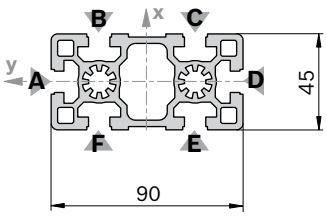

10 10 45

19438

Cappellotto di copertura	Colore	ESD		N.
45x90 (1x)	Grigio segnale		20	**3 842 548 756**
45x90 (1x)	Nero	⚠	20	**3 842 548 757**
Materiale:	PP			

Cappellotto di copertura con foro	Colore	ESD		N.
45x90 (1x)	Grigio segnale		20	**3 842 548 804**
45x90 (1x)	Nero	⚠	20	**3 842 548 805**
Materiale:	PP			

45x90		L (mm)	N.
1 pezzo		50 ... 6070	**3 842 990 300 / L**
1 pezzo	M12	60 ... 6000	**3 842 990 301 / L**
1 pezzo	M12 M12	110 ... 6000	**3 842 990 302 / L**
1 pezzo	M12 D17	90 ... 6000	**3 842 990 323 / L**
1 pezzo	M12 D17V	90 ... 6000	**3 842 990 305 / L**
1 pezzo	M16	120 ... 6000	**3 842 990 303 / L**
1 pezzo	M16 M16	240 ... 6000	**3 842 990 304 / L**
1 pezzo	M16 D17	170 ... 6000	**3 842 990 325 / L**
1 pezzo	M16 D17V	170 ... 6000	**3 842 990 307 / L**
1 pezzo	D17	60 ... 6000	**3 842 990 329 / L**
1 pezzo	D17 D17	80 ... 6000	**3 842 990 313 / L**
1 pezzo	D17 D17V	80 ... 6000	**3 842 990 311 / L**
1 pezzo	D17V	60 ... 6000	**3 842 990 331 / L**
1 pezzo	D17V D17V	80 ... 6000	**3 842 990 309 / L**
1 pezzo		6070	**3 842 553 622**
12 pezzi		6070	**3 842 553 615**

Lavorazione dei profilati: M12, M16: In tutti i fori centrali
D17: nelle scanalature B/F, C/E
D17V: nelle scanalature A/D

Quick & Easy (pag. 2-8, vedi pagine ripiegabili)

45x90	3 842 993 661 / ...
Lunghezza L (mm)	50 ... 6070
Lavorazione personalizzata dei profilati L_{max} = 6000 mm (osservare la lunghezza minima, pag. 2-25)	M12 / M16 / D9,8 / D17 / DB17 / F1 (A,D)[1]
Lavorazione personalizzata dei profilati ($L_{max\ i}$ = 5400 mm)	DI / DIS / MT / MTS / MI / MIS / DG[2]

[1] Nelle scanalature indicate

[2] DG_{max} = 45 °; L_{min1} / L_{min2} = 456 / 612 mm

45x180

A = 25,5 cm²
I_x = 766,7 cm⁴
I_y = 57,3 cm⁴
W_x = 85,2 cm³
W_y = 25,5 cm³
m = 6,9 kg/m

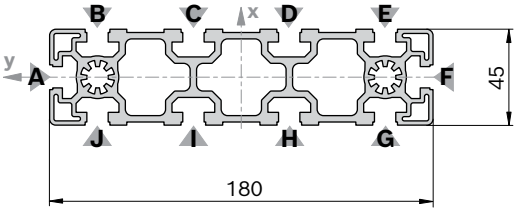

10 10 45

19439

Cappellotto di copertura	Colore	ESD		N.
45x180 (1x)	Grigio segnale		20	**3 842 548 794**
45x180 (1x)	Nero	⚠	20	**3 842 548 795**
Materiale:	PP			

45x180		L (mm)	N.
1 pezzo		50 ... 6070	**3 842 990 335 / L**
1 pezzo	M12	60 ... 6000	**3 842 990 336 / L**
1 pezzo	M12 M12	110 ... 6000	**3 842 990 339 / L**
1 pezzo	D17 D17	80 ... 6000	**3 842 990 342 / L**
1 pezzo	D17V D17V	80 ... 6000	**3 842 990 344 / L**
1 pezzo		6070	**3 842 553 623**
6 pezzi		6070	**3 842 553 616**

Lavorazione dei profilati: M12: In tutti i fori centrali
D17: nelle scanalature B/J, E/G
D17V: nelle scanalature A/F

Quick & Easy (pag. 2-8, vedi pagine ripiegabili)

45x180	3 842 993 731 / ...
Lunghezza L (mm)	80 ... 6070
Lavorazione personalizzata dei profilati L_{max} = 6000 mm (osservare la lunghezza minima, pag. 2-25)	M12 / M16 / D9,8 (B,C,D,E,G,H,I,J)[1] / D17 (B,C,D,E,G,H,I,J)[1] / DB17 / F1 (A,F)[1]
Lavorazione personalizzata dei profilati ($L_{max\ i}$ = 5400 mm)	DI / DIS / MT / MTS / MI / MIS / DG[2]

[1] Nelle scanalature indicate

[2] DG_{max} = 30 °; L_{min1} / L_{min2} = 404 / 508 mm

45x270

A = 61,9 cm²
I_x = 3962,0 cm⁴
I_y = 118,0 cm⁴
W_x = 300,2 cm³
W_y = 61,6 cm³
m = 16,7 kg/m

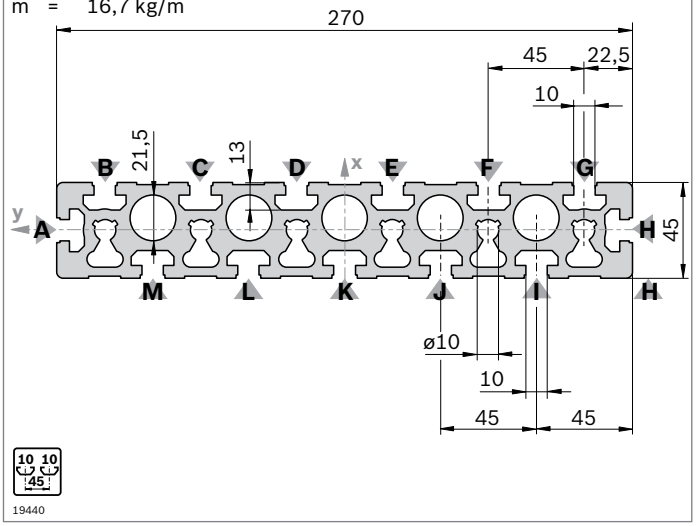

19440

45x270		L (mm)	N.
1 pezzo		50 ... 6000	**3 842 992 927 / L**
1 pezzo	M12 M12	110 ... 6000	**3 842 992 928 / L**
2 pezzi		6070	**3 842 557 949**

Lavorazione dei profilati: M12: nei fori centrali sotto le scanalature C, F

Quick & Easy (pag. 2-8, vedi pagine ripiegabili)

45x270	3 842 993 732 / ...
Lunghezza L (mm)	80 ... 6000
Lavorazione personalizzata dei profilati L_{max} = 6000 mm (osservare la lunghezza minima, pag. 2-25)	M12 / D9,8 (B,C,D,E,F,G, I,J,K,L,M)[1] / D17 (B,C, D,E,F,G,I,J,K,L,M)[1] / DB17 / F1 (A,H)[1]
Lavorazione personalizzata dei profilati ($L_{max\ i}$ = 5400 mm)	DI / DIS / MT / MTS / MI / MIS

[1] Nelle scanalature indicate

Cappellotto di copertura	Colore	ESD		N.
45x90 (3x)	Grigio segnale		20	**3 842 548 756**
45x90 (3x)	Nero	⚠	20	**3 842 548 757**
Materiale:	PP			

45x90x90L

A = 21,2 cm²
I_x = 152,1 cm⁴
I_y = 152,1 cm⁴
W_x = 19,1 cm³
W_y = 19,1 cm³
m = 5,7 kg/m

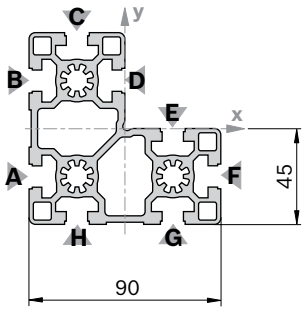

36805

45x90x90L		L (mm)	N.
1 pezzo		50 ... 6070	**3 842 992 387 / L**
1 pezzo	M12	60 ... 6000	**3 842 992 388 / L**
1 pezzo		6070	**3 842 537 846**
8 pezzi		6070	**3 842 537 823**

Lavorazione dei profilati: M12: Nel foro centrale nel punto di intersezione delle scanalature A e H

Quick & Easy (pag. 2-8, vedi pagine ripiegabili)

45x90x90L	3 842 993 682 / ...
Lunghezza L (mm)	50 ... 6070
Lavorazione personalizzata dei profilati L_{max} = 6000 mm (osservare la lunghezza minima, pag. 2-25)	M12 / D9,8 / D17 / DB17 (A,B,C,F,G,H)[1]
Lavorazione personalizzata dei profilati ($L_{max\ i}$ = 5400 mm)	DI / DIS / MT / MTS / MI / MIS / DG[2]

[1] Nelle scanalature indicate

[2] DG_{max} = 45 °; L_{min1} / L_{min2} = 456 / 612 mm

Cappellotto di copertura	Colore	ESD		N.
45x90x90 (1x)	Grigio segnale		20	**3 842 548 806**
45x90x90 (1x)	Nero	⚠	20	**3 842 548 807**
Materiale:	PP			

Cappellotto di copertura con foro[1]	Colore	ESD		N.
45x90x90 (1x)	Grigio segnale		20	**3 842 548 806**
45x90x90 (1x)	Nero	⚠	20	**3 842 548 807**
Materiale:	PP			

[1] Cappellotto di copertura utilizzabile anche come cappellotto di copertura con foro; il foro viene aperto

45x90x90L 4N

A = 22,1 cm²
I_x = 160,8 cm⁴
I_y = 160,8 cm⁴
W_x = 30,6 cm³
W_y = 30,6 cm³
m = 6,0 kg/m

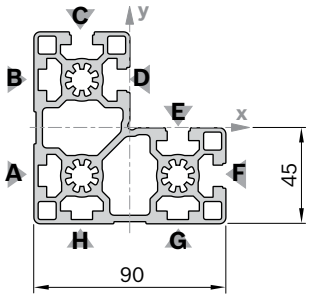

29432

Cappellotto di copertura: Vedi 45x90x90L

45x90x90L 4N		L (mm)	N.
1 pezzo		50 ... 6070	**3 842 994 176 / L**
8 pezzi		6070	**3 842 547 827**

Quick & Easy (pag. 2-8, vedi pagine ripiegabili)

45x90x90L 4N	3 842 993 764
Lunghezza L (mm)	50 ... 6070
Lavorazione personalizzata dei profilati L_{max} = 6000 mm (osservare la lunghezza minima, pag. 2-25)	M12 / D9,8 / D17 / DB17 (A,B,C,F,G,H)[1]
Lavorazione personalizzata dei profilati ($L_{max\ i}$ = 5400 mm)	DI / DIS / MT / MTS / MI / MIS / DG[2]

[1] Nelle scanalature indicate
[2] DG_{max} = 45 °; L_{min1} / L_{min2} = 456 / 612 mm

90x90SL

A = 14,1 cm2
I_x = 130,2 cm4
I_y = 130,2 cm4
W_x = 28,9 cm3
W_y = 28,9 cm3
m = 3,8 kg/m

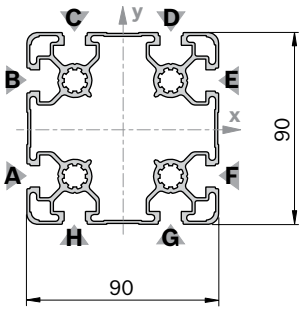

19442

Cappellotto di copertura: Vedi 90x90L

90x90SL		L (mm)	N.
1 pezzo		50 ... 6070	**3 842 993 449 / L**
1 pezzo		6070	**3 842 537 101**
6 pezzi		6070	**3 842 537 100**

Quick & Easy (pag. 2-8, vedi pagine ripiegabili)

90x90SL	3 842 993 681 / ...
Lunghezza L (mm)	50 ... 6070
Lavorazione personalizzata dei profilati L_{max} = 6000 mm (osservare la lunghezza minima, pag. 2-25)	M12 / D9,8 / D17 / DB17
Lavorazione personalizzata dei profilati ($L_{max\ i}$ = 5400 mm)	DI / DIS / DG[1]

[1] DG_{max} = 45 °; L_{min1} / L_{min2} = 456 / 612 mm

90x90L

A = 24,1 cm2
I_x = 211,1 cm4
I_y = 211,1 cm4
W_x = 46,9 cm3
W_y = 46,9 cm3
m = 6,5 kg/m

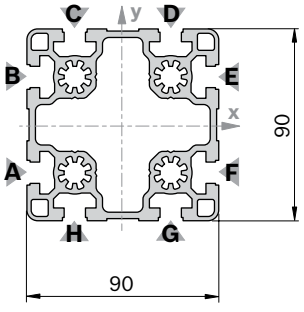

19443

Cappellotto di copertura	Colore	ESD		N.
90x90L (1x)	Grigio segnale		20	**3 842 548 758**
90x90L (1x)	Nero		20	**3 842 548 759**
Materiale:	PP			

90x90L			L (mm)	N.
1 pezzo			50 ... 6070	**3 842 992 415 / L**
1 pezzo	M12		60 ... 6000	**3 842 992 416 / L**
1 pezzo	M12	M12	110 ... 6000	**3 842 992 422 / L**
1 pezzo	M12	D17	90 ... 6000	**3 842 992 423 / L**
1 pezzo	D17		60 ... 6000	**3 842 992 417 / L**
1 pezzo	D17	D17	80 ... 6000	**3 842 992 420 / L**
1 pezzo	D17	D17V	80 ... 6000	**3 842 992 421 / L**
1 pezzo	LF	LF	80 ... 6000	**3 842 992 418 / L**
1 pezzo	LF	M12	90 ... 6000	**3 842 992 419 / L**
1 pezzo			6070	**3 842 553 620**
6 pezzi			6070	**3 842 553 613**

Lavorazione dei profilati: M12: In tutti i fori centrali
D17: nelle scanalature C/H, D/G
D17V: nelle scanalature A/F, B/E
LF: nelle scanalature C/H, D/G

Quick & Easy (pag. 2-8, vedi pagine ripiegabili)

90x90L	3 842 993 680 / ...
Lunghezza L (mm)	50 ... 6070
Lavorazione personalizzata dei profilati L_{max} = 6000 mm (osservare la lunghezza minima, pag. 2-25)	M12 / D9,8 / D17 / DB17
Lavorazione personalizzata dei profilati ($L_{max\ i}$ = 5400 mm)	DI / DIS / MT / MTS / MI / MIS / DG[1]

[1] DG_{max} = 45 °; L_{min1} / L_{min2} = 456 / 612 mm

90x90L 4N

A = 24,2 cm²
I_x = 227,4 cm⁴
I_y = 214,7 cm⁴
W_x = 50,5 cm³
W_y = 47,7 cm³
m = 6,5 kg/m

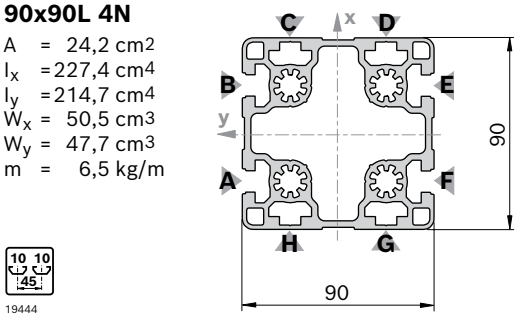

19444

Cappellotto di copertura: Vedi 90x90L

90x90L 4N		L (mm)	N.
1 pezzo		50 ... 6070	**3 842 993 628 / L**
1 pezzo		6070	**3 842 538 301**
6 pezzi		6070	**3 842 538 297**

Quick & Easy (pag. 2-8, vedi pagine ripiegabili)

90x90L 4N	3 842 993 755 / ...
Lunghezza L (mm)	50 ... 6070
Lavorazione personalizzata dei profilati L_{max} = 6000 mm (osservare la lunghezza minima, pag. 2-25)	M12 / D9,8 / D17 / DB17
Lavorazione personalizzata dei profilati ($L_{max\ i}$ = 5400 mm)	DI / DIS / MT / MTS / MI / MIS / DG[1)]

[1)] DG_{max} = 45 °; L_{min1} / L_{min2} = 456 / 612 mm

90x90L 4NVS

A = 24,2 cm²
I_x = 220,9 cm⁴
I_y = 220,9 cm⁴
W_x = 49,2 cm³
W_y = 49,2 cm³
m = 6,5 kg/m

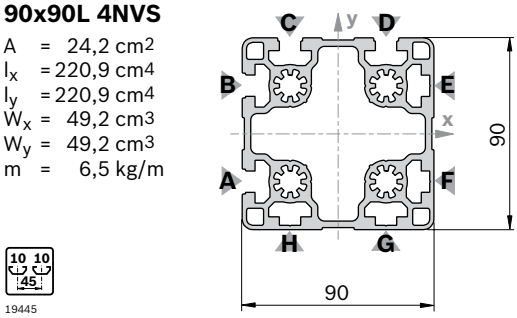

19445

Cappellotto di copertura: Vedi 90x90L

90x90L 4NVS		L (mm)	N.
1 pezzo		50 ... 6070	**3 842 993 621 / L**
1 pezzo		6070	**3 842 538 300**
6 pezzi		6070	**3 842 538 296**

Quick & Easy (pag. 2-8, vedi pagine ripiegabili)

90x90L 4NVS	3 842 993 756 / ...
Lunghezza L (mm)	50 ... 6070
Lavorazione personalizzata dei profilati L_{max} = 6000 mm (osservare la lunghezza minima, pag. 2-25)	M12 / D9,8 / D17 / DB17
Lavorazione personalizzata dei profilati ($L_{max\ i}$ = 5400 mm)	DI / DIS / MT / MTS / MI / MIS / DG[1)]

[1)] DG_{max} = 45 °; L_{min1} / L_{min2} = 456 / 612 mm

90x90

A = 38,4 cm²
I_x = 299,8 cm⁴
I_y = 299,8 cm⁴
W_x = 66,7 cm³
W_y = 66,7 cm³
m = 10,4 kg/m

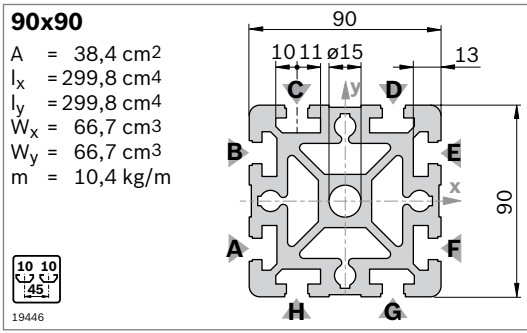

19446

90x90			L (mm)	N.
1 pezzo			50 ... 6070	**3 842 990 500 / L**
1 pezzo	M16		120 ... 6000	**3 842 990 501 / L**
1 pezzo	M16	M16	240 ... 6000	**3 842 990 502 / L**
1 pezzo	M16	D17	170 ... 6000	**3 842 992 961 / L**
1 pezzo	D17		60 ... 6000	**3 842 990 092 / L**
1 pezzo	D17	D17	80 ... 6000	**3 842 990 093 / L**
1 pezzo	D17	D17V	80 ... 6000	**3 842 990 094 / L**
1 pezzo	LF	LF	80 ... 6000	**3 842 993 082 / L**
1 pezzo	F2		60 ... 6000	**3 842 990 505 / L**
1 pezzo	F2	F2	110 ... 6000	**3 842 990 507 / L**
1 pezzo			6070	**3 842 557 211**
6 pezzi			6070	**3 842 557 201**

Quick & Easy (pag. 2-8, vedi pagine ripiegabili)

90x90	3 842 993 679 / ...
Lunghezza L (mm)	50 ... 6070
Lavorazione personalizzata dei profilati L_{max} = 6000 mm (osservare la lunghezza minima, pag. 2-25)	M16 / D9,8 / D17 / DB17 / F1
Lavorazione personalizzata dei profilati ($L_{max\ i}$ = 5400 mm)	DI / DIS / MT / MTS / MI / MIS / DG[1)]

[1)] DG_{max} = 45 °; L_{min1} / L_{min2} = 456 / 612 mm

Cappellotto di copertura	Colore	ESD		N.
90x90 (1x)	Grigio segnale		20	**3 842 548 760**
90x90 (1x)	Nero	⚠	20	**3 842 548 761**
Materiale:	PP			

Cappellotto di copertura con foro	Colore	ESD		N.
90x90 (1x)	Grigio segnale		20	**3 842 548 814**
90x90 (1x)	Nero	⚠	20	**3 842 548 815**
Materiale:	PP			

Nota: Raccordo a serraggio rapido non utilizzabile

90x135L

A = 32,94 cm²
I_x = 629,40 cm⁴
I_y = 305,23 cm⁴
W_x = 93,26 cm³
W_y = 67,84 cm³
m = 8,89 kg/m

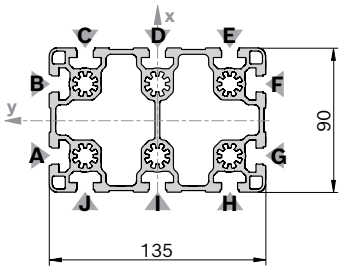

40846

Cappellotto di copertura	Colore	ESD		N.
90x90L (1x)	Grigio segnale		20	**3 842 548 758**
45x90 (1x)	Grigio segnale		20	**3 842 548 756**
90x90L (1x)	Nero		20	**3 842 548 759**
45x90 (1x)	Nero		20	**3 842 548 757**
Materiale:	PP			

Nota:
Per il profilato 90x135L è richiesta la seguente combinazione di cappellotti di copertura: 1x 90x90 e 1x 45x90

90x135L		L (mm)	N.
1 pezzo		50 ... 6070	**3 842 996 242 / L**
1 pezzo		6070	**3 842 564 806**
4 pezzi		6070	**3 842 564 805**

Quick & Easy (pag. 2-8, vedi pagine ripiegabili)

90x135L	3 842 993 776 / ...
Lunghezza L (mm)	50 ... 6070
Lavorazione personalizzata dei profilati L_{max} = 6000 mm (osservare la lunghezza minima, pag. 2-25)	M12 / D9,8 (C,D,E, H,I,J)[1] / D17 (C,D,E,H, I,J)[1] / DB17 / F1 (A,F)
Lavorazione personalizzata dei profilati ($L_{max\ i}$ = 5400 mm)	DI / DIS / MT / MTS / MI / MIS / DG[2]

[1] Nelle scanalature indicate

[2] DG_{max} = 45 °; L_{min1} / L_{min2} = 534 / 768 mm

90x180L

A = 42,8 cm²
I_x = 1380,0 cm⁴
I_y = 401,0 cm⁴
W_x = 153,3 cm³
W_y = 89,1 cm³
m = 11,6 kg/m

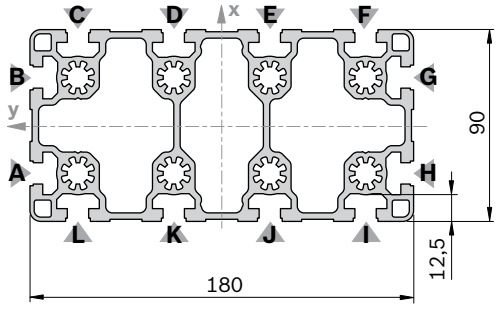

19447

90x180L		L (mm)	N.
1 pezzo		50 ... 6070	**3 842 992 857 / L**
1 pezzo	M12	60 ... 6000	**3 842 992 858 / L**
1 pezzo	M12 M12	110 ... 6000	**3 842 992 859 / L**
1 pezzo	M12 LF	90 ... 6000	**3 842 992 860 / L**
1 pezzo	D17V D17V	90 ... 6000	**3 842 992 864 / L**
1 pezzo	LF LF	80 ... 6000	**3 842 992 861 / L**
3 pezzi		6070	**3 842 557 226**

Lavorazione dei profilati: M12: In tutti i fori centrali
D17V: nelle scanalature A/H, B/G
LF: nelle scanalature A/H, B/G

Cappellotto di copertura	Colore	ESD		N.
90x90L (2x)	Grigio segnale		20	**3 842 548 758**
90x90L (2x)	Nero		20	**3 842 548 759**
Materiale:	PP			

Quick & Easy (pag. 2-8, vedi pagine ripiegabili)

90x180L	3 842 993 677 / ...
Lunghezza L (mm)	80 ... 6070
Lavorazione personalizzata dei profilati L_{max} = 6000 mm (osservare la lunghezza minima, pag. 2-25)	M12 / D9,8 (C,D,E,F,I,J,K,L)[1] / D17 (C,D,E,F,I,J,K,L)[1] / DB17 / F1 (A,G)[1]
Lavorazione personalizzata dei profilati ($L_{max\ i}$ = 5400 mm)	DI / DIS / MT / MTS / MI / MIS / DG[2]

[1] Nelle scanalature indicate
[2] DG_{max} = 30 °; L_{min1} / L_{min2} = 404 / 508 mm

90x180

A = 63,6 cm²
I_x = 2138,3 cm⁴
I_y = 544,3 cm⁴
W_x = 237,6 cm³
W_y = 121,0 cm³
m = 17,2 kg/m

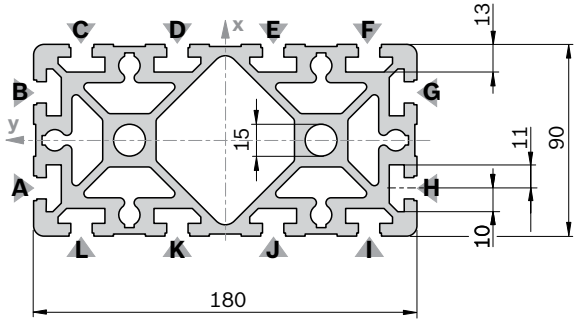

19448

90x180		L (mm)	N.
1 pezzo		50 ... 6070	**3 842 990 416 / L**
1 pezzo	M16	120 ... 6000	**3 842 990 417 / L**
1 pezzo	M16 M16	240 ... 6000	**3 842 990 418 / L**
1 pezzo	M16 F2	170 ... 6000	**3 842 990 419 / L**
1 pezzo	D17V D17V	80 ... 6000	**3 842 992 378 / L**
1 pezzo	LF LF	80 ... 6000	**3 842 992 898 / L**
1 pezzo	LF-S LF-S	80 ... 6000	**3 842 993 081 / L**
1 pezzo	F2 F2	110 ... 6000	**3 842 990 421 / L**
3 pezzi		6070	**3 842 553 617**

Lavorazione dei profilati: M16: In tutti i fori centrali
D17V: nelle scanalature A/H, B/G
LF: nelle scanalature A/H, B/G
LF-S: nelle scanalature D/K, E/J

Quick & Easy (pag. 2-8, vedi pagine ripiegabili)

90x180	3 842 993 676 / ...
Lunghezza L (mm)	80 ... 6070
Lavorazione personalizzata dei profilati L_{max} = 6000 mm (osservare la lunghezza minima, pag. 2-25)	M16 / D9,8 (C,D,E,F,I,J,K,L)[1] / D17 (C,D,E,F,I,J,K,L)[1] / DB17 / F1 (A,G)[1]
Lavorazione personalizzata dei profilati ($L_{max\ i}$ = 5400 mm)	DI / DIS / MT / MTS / MI / MIS / DG[2]

[1] Nelle scanalature indicate
[2] DG_{max} = 30 °; L_{min1} / L_{min2} = 404 / 508 mm

Cappellotto di copertura	Colore	ESD		N.
90x90 (2x)	Grigio segnale		20	**3 842 548 760**
90x90 (2x)	Nero		20	**3 842 548 761**
Materiale:	PP			
Cappellotto di copertura con foro	**Colore**	**ESD**		**N.**
90x90 (2x)	Grigio segnale		20	**3 842 548 814**
90x90 (2x)	Nero		20	**3 842 548 815**
Materiale:	PP			

Nota: Raccordo a serraggio rapido non utilizzabile nel profilato 90x180

90x360

A = 90,2 cm²
I_x = 14065,0 cm⁴
I_y = 710,0 cm⁴
W_x = 781,4 cm³
W_y = 157,7 cm³
m = 24,4 kg/m

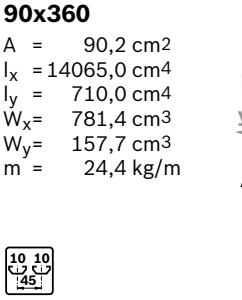

19449

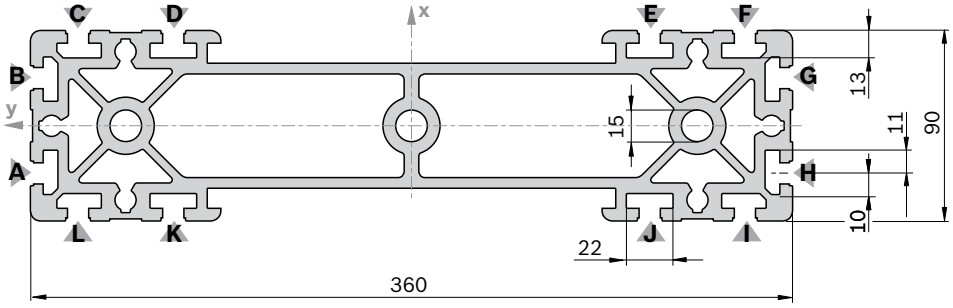

Cappellotto di copertura	Colore	ESD		N.
90x90 (2x)	Grigio segnale		20	**3 842 548 760**
90x90 (2x)	Nero	⚠	20	**3 842 548 761**
Materiale:	PP			

Cappellotto di copertura con foro	Colore	ESD		N.
90x90 (2x)	Grigio segnale		20	**3 842 548 814**
90x90 (2x)	Nero	⚠	20	**3 842 548 815**
Materiale:	PP			

Nota: Raccordo a serraggio rapido non utilizzabile

90x360		L (mm)	N.
	▭	50 ... 6000	**3 842 993 434 / L**
	M16 ▭ M16	240 ... 6000	**3 842 993 435 / L**
	F2 ▭ F2	110 ... 6000	**3 842 993 436 / L**

Lavorazione dei profilati: M16: In tutti i fori centrali

Quick & Easy (pag. 2-8, vedi pagine ripiegabili)

90x360	3 842 993 678 / ...
Lunghezza L (mm)	80 ... 6000
Lavorazione personalizzata dei profilati L_{max} = 6000 mm (osservare la lunghezza minima, pag. 2-25)	M16 / D9,8 (C,D,E,F,I,J, K,L)[1] / D17 (C,D,E,F,I,J, K,L)[1] / DB17 / F1 (A,G)[1]
Lavorazione personalizzata dei profilati ($L_{max\ i}$ = 5400 mm)	DI / DIS / MT / MTS / MI / MIS

[1] Nelle scanalature indicate

15x22,5

A = 1,3 cm²
I_x = 0,8 cm⁴
I_y = 0,3 cm⁴
W_x = 0,9 cm³
W_y = 0,6 cm³
m = 0,3 kg/m



19450

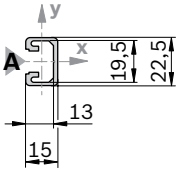

Cappellotto di copertura	Colore	ESD		N.
15x22,5 (1x)	Grigio segnale		20	**3 842 548 816**
15x22,5 (1x)	Nero	⚠	20	**3 842 548 817**
Materiale:	PP			

15x22,5		L (mm)	N.
1 pezzo	▭	50 ... 3000	**3 842 992 473 / L**
1 pezzo	D17 ▭	60 ... 3000	**3 842 992 474 / L**
1 pezzo	D17 ▭ D17	80 ... 3000	**3 842 992 475 / L**
1 pezzo	▭	3000	**3 842 563 232**
10 pezzi	▭	3000	**3 842 563 231**

Quick & Easy (pag. 2-8, vedi pagine ripiegabili)

15x22,5	3 842 993 689 / ...
Lunghezza L (mm)	50 ... 2000
Lavorazione standard dei profilati (osservare la lunghezza minima, pag. 2-25)	D9,8 / D17
Lavorazione personalizzata dei profilati	–

15x180

A = 11,6 cm²
I_x = 321,7 cm⁴
I_y = 3,2 cm⁴
W_x = 35,7 cm³
W_y = 4,2 cm³
m = 3,1 kg/m

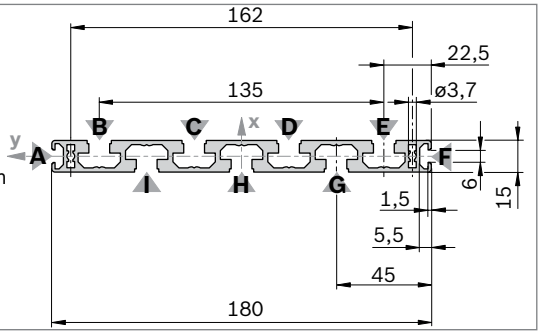

19451

Cappellotto di copertura	Colore	ESD		N.
15x180 (1x)	Grigio segnale		20	**3 842 548 772**
15x180 (1x)	Nero	⚠	20	**3 842 548 773**
Materiale:	PP			

15x180		L (mm)	N.
1 pezzo		50 ... 6070	**3 842 993 079 / L**
1 pezzo		6070	**3 842 557 249**
6 pezzi		6070	**3 842 557 242**

Quick & Easy (pag. 2-8, vedi pagine ripiegabili)

15x180	3 842 993 686 / ...
Lunghezza L (mm)	80 ... 6070
Lavorazione personalizzata dei profilati L_{max} = 6000 mm (osservare la lunghezza minima, pag. 2-25)	D9,8 (B,C,D,E,G,H,I)[1] / D17 (B,C,D,E,G,H,I)[1]
Lavorazione personalizzata dei profilati ($L_{max\ i}$ = 5400 mm)	DI / DIS / MT / MTS / MI / MIS

[1] Nelle scanalature indicate

22,5x45

A = 4,7 cm²
I_x = 7,1 cm⁴
I_y = 2,9 cm⁴
W_x = 3,2 cm³
W_y = 2,6 cm³
m = 1,3 kg/m

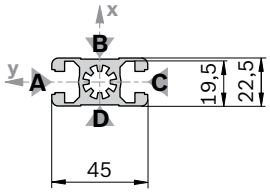

19452

Cappellotto di copertura	Colore	ESD		N.
22,5x45 (1x)	Grigio segnale		20	**3 842 548 830**
22,5x45 (1x)	Nero	⚠	20	**3 842 548 831**
Materiale:	PP			

22,5x45		L (mm)	N.
1 pezzo		50 ... 6070	**3 842 990 292 / L**
1 pezzo	M12	60 ... 6000	**3 842 990 087 / L**
1 pezzo	M12 M12	110 ... 6000	**3 842 990 090 / L**
1 pezzo	D17V D17V	80 ... 6000	**3 842 990 091 / L**
24 pezzi		6070	**3 842 537 812**

Quick & Easy (pag. 2-8, vedi pagine ripiegabili)

22,5x45	3 842 993 700 / ...
Lunghezza L (mm)	50 ... 6070
Lavorazione personalizzata dei profilati L_{max} = 6000 mm (osservare la lunghezza minima, pag. 2-25)	M12 / D9,8 (A,C)[1] / D17 / DB17 (A,C)[1]
Lavorazione personalizzata dei profilati ($L_{max\ i}$ = 5400 mm)	DI / DIS / MT / MTS / MI / MIS / DG[2]

[1] Nelle scanalature indicate

[2] DG_{max} = 45 °; L_{min1} / L_{min2} = 378 / 456 mm

22,5x180

A = 21,6 cm²
I_x = 581,0 cm⁴
I_y = 11,8 cm⁴
W_x = 66,8 cm³
W_y = 14,7 cm³
m = 5,8 kg/m

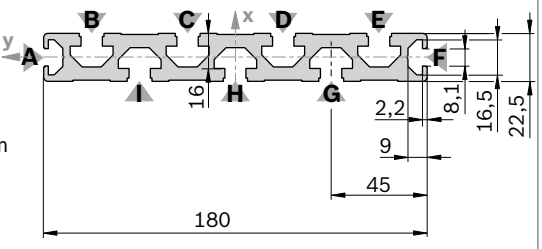

19453

Cappellotto di copertura	Colore	ESD		N.
22,5x180 (1x)	Grigio segnale		20	**3 842 548 770**
22,5x180 (1x)	Nero	⚠	20	**3 842 548 771**
Materiale:	PP			

22,5x180		L (mm)	N.
1 pezzo		50 ... 6070	**3 842 990 345 / L**
1 pezzo		6070	**3 842 558 306**
6 pezzi		6070	**3 842 557 944**

Lavorazione dei profilati: D28: nelle scanalature G, I

Quick & Easy (pag. 2-8, vedi pagine ripiegabili)

22,5x180	3 842 993 699 / ...
Lunghezza L (mm)	80 ... 6070
Lavorazione personalizzata dei profilati L_{max} = 6000 mm (osservare la lunghezza minima, pag. 2-25)	D9,8 (B,C,D,E,G,H,I)[1] / D17 (B,C,D,E,G,H,I)[1]
Lavorazione personalizzata dei profilati ($L_{max\ i}$ = 5400 mm)	DI / DIS / MT / MTS / MI / MIS

[1] Nelle scanalature indicate

50x50L

A = 9,3 cm²
I_x = 21,2 cm⁴
I_y = 21,2 cm⁴
W_x = 8,5 cm³
W_y = 8,5 cm³
m = 2,5 kg/m

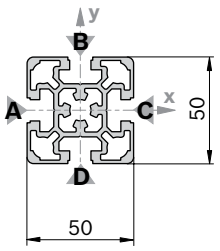



19454

Cappellotto di copertura	Colore	ESD		N.
50x50 (1x)	Grigio segnale		20	**3 842 548 820**
50x50 (1x)	Nero	⚠	20	**3 842 548 821**
Materiale:	PP			

Cappellotto di copertura con foro	Colore	ESD		N.
50x50 (1x)	Grigio segnale		20	**3 842 548 822**
50x50 (1x)	Nero	⚠	20	**3 842 548 823**
Materiale:	PP			

50x50L		L (mm)	N.
1 pezzo		50 ... 6070	**3 842 993 156 / L**
1 pezzo	M12	60 ... 6000	**3 842 993 157 / L**
1 pezzo	M12 – M12	110 ... 6000	**3 842 993 158 / L**
1 pezzo	M12 – D17	90 ... 6000	**3 842 993 159 / L**
1 pezzo	D9,8 – D9,8	80 ... 6000	**3 842 993 164 / L**
1 pezzo	D17	60 ... 6000	**3 842 993 160 / L**
1 pezzo	D17 – D17	80 ... 6000	**3 842 993 161 / L**
1 pezzo	D17 – D17V	80 ... 6000	**3 842 993 162 / L**
1 pezzo		6070	**3 842 529 352**
20 pezzi		6070	**3 842 529 351**

Quick & Easy (pag. 2-8, vedi pagine ripiegabili)

50x50L	3 842 993 665 / ...
Lunghezza L (mm)	50 ... 6070
Lavorazione personalizzata dei profilati L_{max} = 6000 mm (osservare la lunghezza minima, pag. 2-25)	M12 / M16 / D9,8 / D17 / DB17
Lavorazione personalizzata dei profilati ($L_{max\ i}$ = 5400 mm)	DI / DIS / MT / MTS / MI / MIS / DG[1]

[1] DG_{max} = 45 °; L_{min1} / L_{min2} = 387 / 474 mm

50x100L

A = 17,2 cm²
I_x = 162,8 cm⁴
I_y = 42,6 cm⁴
W_x = 32,6 cm³
W_y = 17,0 cm³
m = 4,6 kg/m

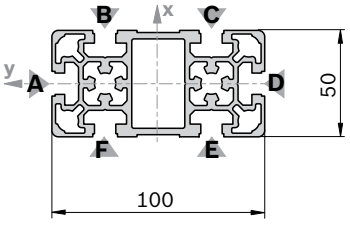



19455

Cappellotto di copertura	Colore	ESD		N.
50x50 (2x)	Grigio segnale		20	**3 842 548 820**
50x50 (2x)	Nero	⚠	20	**3 842 548 821**
Materiale:	PP			

Cappellotto di copertura con foro	Colore	ESD		N.
50x50 (2x)	Grigio segnale		20	**3 842 548 822**
50x50 (2x)	Nero	⚠	20	**3 842 548 823**
Materiale:	PP			

50x100L		L (mm)	N.
1 pezzo		50 ... 6070	**3 842 993 163 / L**
1 pezzo	M12	60 ... 6000	**3 842 993 165 / L**
1 pezzo	M12 – M12	110 ... 6000	**3 842 993 166 / L**
1 pezzo	D17 – D17	80 ... 6000	**3 842 993 167 / L**
1 pezzo	D17 – D17V	80 ... 6000	**3 842 993 168 / L**
1 pezzo	D17V	60 ... 6000	**3 842 993 169 / L**
1 pezzo	D17V – D17V	90 ... 6000	**3 842 993 170 / L**
1 pezzo		6070	**3 842 529 354**
10 pezzi		6070	**3 842 537 825**

Lavorazione dei profilati: M12: In tutti i fori centrali
D17: nelle scanalature B/F, C/E
D17V: nella scanalatura A/D

Quick & Easy (pag. 2-8, vedi pagine ripiegabili)

50x100L	3 842 993 663 / ...
Lunghezza L (mm)	50 ... 6070
Lavorazione personalizzata dei profilati L_{max} = 6000 mm (osservare la lunghezza minima, pag. 2-25)	M12 / M16 / D9,8 / D17 / DB17 / F1 (A, D)[1]
Lavorazione personalizzata dei profilati ($L_{max\ i}$ = 5400 mm)	DI / DIS / MT / MTS / MI / MIS / DG[2]

[1] Nelle scanalature indicate

[2] DG_{max} = 45 °; L_{min1} / L_{min2} = 474 / 648 mm

50x150L

A = 25,8 cm²
I_x = 540,0 cm⁴
I_y = 64,2 cm⁴
W_x = 72,0 cm³
W_y = 25,7 cm³
m = 6,9 kg/m

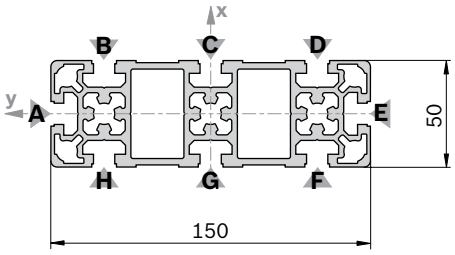

19456

50x150L		L (mm)	N.
1 pezzo		50 ... 6070	**3 842 993 196 / L**
1 pezzo	M12	60 ... 6000	**3 842 993 194 / L**
1 pezzo	M12 M12	110 ... 6000	**3 842 993 199 / L**
1 pezzo	D17 D17	80 ... 6000	**3 842 993 200 / L**
1 pezzo		6070	**3 842 529 378**
4 pezzi		6070	**3 842 537 826**

Lavorazione dei profilati: M12: In tutti i fori centrali
D17: nelle scanalature B/H, C/G, D/F
D17V: nelle scanalature A/E

Cappellotto di copertura	Colore	ESD		N.
50x150 (1x)	Grigio segnale		20	**3 842 548 818**
50x150 (1x)	Nero	⚠	20	**3 842 548 819**
Materiale:	PP			

Quick & Easy (pag. 2-8, vedi pagine ripiegabili)

50x150L	3 842 993 664 / ...
Lunghezza L (mm)	80 ... 6070
Lavorazione personalizzata dei profilati L_{max} = 6000 mm (osservare la lunghezza minima, pag. 2-25)	M12 / M16 / D9,8 (B,C,D,F,G,H)[1] / D17 (B,C,D,F,G,H)[1] / DB17 / F1 (A,E)[1]
Lavorazione personalizzata dei profilati ($L_{max\ i}$ = 5400 mm)	DI / DIS / MT / MTS / MI / MIS / DG[2]

[1] Nelle scanalature indicate
[2] DG_{max} = 45 °; L_{min1} / L_{min2} = 450 / 600 mm

100x100L

A = 29,9 cm²
I_x = 318,3 cm⁴
I_y = 318,3 cm⁴
W_x = 63,7 cm³
W_y = 63,7 cm³
m = 8,1 kg/m

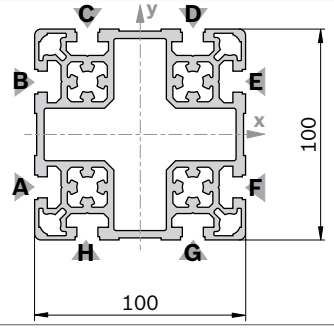

19457

100x100L		L (mm)	N.
1 pezzo		50 ... 6070	**3 842 993 171 / L**
1 pezzo	M12	60 ... 6000	**3 842 993 172 / L**
1 pezzo	M12 M12	110 ... 6000	**3 842 993 173 / L**
1 pezzo	M12 D17	90 ... 6000	**3 842 993 174 / L**
1 pezzo	D17	60 ... 6000	**3 842 993 175 / L**
1 pezzo	D17 D17	80 ... 6000	**3 842 993 176 / L**
1 pezzo	D17 D17V	80 ... 6000	**3 842 993 177 / L**
1 pezzo		6070	**3 842 529 356**
6 pezzi		6070	**3 842 529 355**

Lavorazione dei profilati: M12: In tutti i fori centrali
D17: nelle scanalature C/H, D/G
D17V: nelle scanalature A/F, B/E

Cappellotto di copertura	Colore	ESD		N.
100x100 (1x)	Grigio segnale		20	**3 842 548 824**
100x100 (1x)	Nero	⚠	20	**3 842 548 825**
Materiale:	PP			

Quick & Easy (pag. 2-8, vedi pagine ripiegabili)

100x100L	3 842 993 685 / ...
Lunghezza L (mm)	50 ... 6070
Lavorazione personalizzata dei profilati L_{max} = 6000 mm (osservare la lunghezza minima, pag. 2-25)	M12 / M16 / D9,8 / D17 / DB17 / F1
Lavorazione personalizzata dei profilati ($L_{max\ i}$ = 5400 mm)	DI / DIS / MT / MTS / MI / MIS / DG[1]

[1] DG_{max} = 45 °; L_{min1} / L_{min2} = 474 / 648 mm

100x200L

A = 54,0 cm²
I_x = 2133,1 cm⁴
I_y = 602,1 cm⁴
W_x = 213,3 cm³
W_y = 120,4 cm³
m = 14,6 kg/m

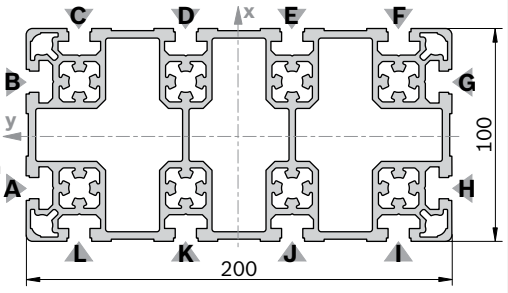



19458

100x200L		L (mm)	N.
1 pezzo		50 ... 6070	**3 842 993 178 / L**
1 pezzo	M12	60 ... 6000	**3 842 993 179 / L**
1 pezzo	M12 M12	110 ... 6000	**3 842 993 180 / L**
1 pezzo	M12 D17	90 ... 6000	**3 842 993 181 / L**
1 pezzo	D17	60 ... 6000	**3 842 993 182 / L**
1 pezzo	D17 D17	80 ... 6000	**3 842 993 183 / L**
3 pezzi		6070	**3 842 529 357**

Lavorazione dei profilati: M12: In tutti i fori centrali
D17: nelle scanalature C/L, D/K, E/J, F/I
D17V: nelle scanalature A/H, B/G

Cappellotto di copertura	Colore	ESD		N.
100x100 (2x)	Grigio segnale		20	**3 842 548 824**
100x100 (2x)	Nero	⚠	20	**3 842 548 825**
Materiale:	PP			

Quick & Easy (pag. 2-8, vedi pagine ripiegabili)

100x200L	3 842 993 687 / ...
Lunghezza L (mm)	50 ... 6070
Lavorazione personalizzata dei profilati L_{max} = 6000 mm (osservare la lunghezza minima, pag. 2-25)	M12 / M16 / D9,8 (C,D,E,F,I,J,K,L)[1] / D17 (C,D,E,F,I,J,K,L)[1] / DB17 / F1 (A,G)[1]
Lavorazione personalizzata dei profilati ($L_{max\ i}$ = 5400 mm)	DI / DIS / MT / MTS / MI / MIS / DG[2]

[1] Nelle scanalature indicate
[2] DG_{max} = 30 °; L_{min} = 416 / 532 mm

60x60L

A = 9,6 cm²
I_x = 32,4 cm⁴
I_y = 32,4 cm⁴
W_x = 10,8 cm³
W_y = 10,8 cm³
m = 2,6 kg/m

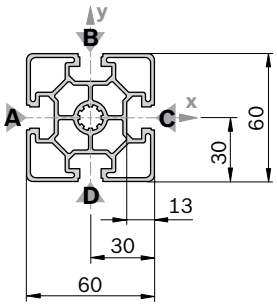



19459

60x60L		L (mm)	N.
1 pezzo		50 ... 6070	**3 842 992 443 / L**
1 pezzo	M12	60 ... 6000	**3 842 992 444 / L**
1 pezzo	M12 M12	110 ... 6000	**3 842 992 445 / L**
1 pezzo	M12 D17	90 ... 6000	**3 842 992 446 / L**
1 pezzo	D17	60 ... 6000	**3 842 992 449 / L**
1 pezzo	D17 D17	80 ... 6000	**3 842 992 447 / L**
1 pezzo	D17 D17V	80 ... 6000	**3 842 992 448 / L**
1 pezzo		6070	**3 842 557 214**
20 pezzi		6070	**3 842 557 204**

Cappellotto di copertura	Colore	ESD		N.
60x60 (1x)	Grigio segnale		100	**3 842 548 808**
60x60 (1x)	Nero	⚠	20	**3 842 548 809**
Materiale:	PP			

Cappellotto di copertura con foro	Colore	ESD		N.
60x60 (1x)	Grigio segnale		20	**3 842 548 810**
60x60 (1x)	Nero	⚠	20	**3 842 548 811**
Materiale:	PP			

Quick & Easy (pag. 2-8, vedi pagine ripiegabili)

60x60L	3 842 993 670 / ...
Lunghezza L (mm)	50 ... 6070
Lavorazione personalizzata dei profilati L_{max} = 6000 mm (osservare la lunghezza minima, pag. 2-25)	M12 / D9,8 / D17 / DB17
Lavorazione personalizzata dei profilati ($L_{max\ i}$ = 5400 mm)	DI / DIS / MT / MTS / MI / MIS / DG[1]

[1] DG_{max} = 45 °; L_{min} = 404 / 508 mm

60x60

A = 14,4 cm²
I_x = 52,2 cm⁴
I_y = 52,2 cm⁴
W_x = 17,4 cm³
W_y = 17,4 cm³
m = 3,9 kg/m

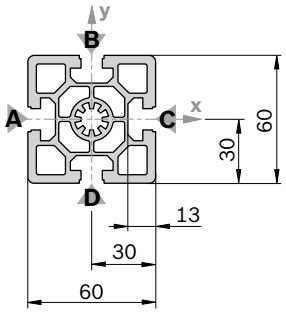

19460

Cappellotto di copertura	Colore	ESD		N.
60x60 (1x)	Grigio segnale		100	**3 842 548 808**
60x60 (1x)	Nero	⚠	20	**3 842 548 809**
Materiale:	PP			

Cappellotto di copertura con foro	Colore	ESD		N.
60x60 (1x)	Grigio segnale		20	**3 842 548 810**
60x60 (1x)	Nero	⚠	20	**3 842 548 811**
Materiale:	PP			

60x60		L (mm)	N.
1 pezzo		50 ... 6070	**3 842 990 350 / L**
1 pezzo	M12	60 ... 6000	**3 842 990 351 / L**
1 pezzo	M12 M12	110 ... 6000	**3 842 990 353 / L**
1 pezzo	M12 M16	180 ... 6000	**3 842 990 354 / L**
1 pezzo	M12 D17	90 ... 6000	**3 842 990 355 / L**
1 pezzo	M16	120 ... 6000	**3 842 990 352 / L**
1 pezzo	M16 D17	170 ... 6000	**3 842 990 373 / L**
1 pezzo	D17	50 ... 6000	**3 842 990 370 / L**
1 pezzo	D17 D17	80 ... 6000	**3 842 990 357 / L**
1 pezzo	D17 D17V	80 ... 6000	**3 842 990 359 / L**
1 pezzo		6070	**3 842 557 212**
20 pezzi		6070	**3 842 557 202**

Quick & Easy (pag. 2-8, vedi pagine ripiegabili)

60x60	3 842 993 668 / ...
Lunghezza L (mm)	50 ... 6070
Lavorazione personalizzata dei profilati L_{max} = 6000 mm (osservare la lunghezza minima, pag. 2-25)	M12 / M16 / D9,8 / D17 / DB17
Lavorazione personalizzata dei profilati ($L_{max\ i}$ = 5400 mm)	DI / DIS / MT / MTS / MI / MIS / DG[1]

[1] DG_{max} = 45 °; L_{min} = 404 / 508 mm

60x90

A = 25,8 cm²
I_x = 214,2 cm⁴
I_y = 90,5 cm⁴
W_x = 47,6 cm³
W_y = 30,2 cm³
m = 7,0 kg/m

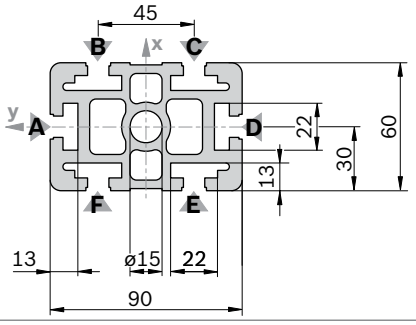

19461

Cappellotto di copertura	Colore	ESD		N.
60x90 (1x)	Grigio segnale		20	**3 842 548 812**
60x90 (1x)	Nero	⚠	20	**3 842 548 813**
Materiale:	PP			

Cappellotto di copertura con foro	Colore	ESD		N.
60x90 (1x)	Grigio segnale		20	**3 842 551 050**
60x90 (1x)	Nero	⚠	20	**3 842 551 051**
Materiale:	PP			

Nota: Raccordo a serraggio rapido non utilizzabile

60x90		L (mm)	N.
1 pezzo		50 ... 6070	**3 842 990 450 / ...**
1 pezzo	M16	120 ... 6000	**3 842 990 453 / ...**
1 pezzo	M16 M16	240 ... 6000	**3 842 990 454 / ...**
1 pezzo	M16 D17	170 ... 6000	**3 842 992 962 / ...**
1 pezzo	M16 D17V	170 ... 6000	**3 842 992 963 / ...**
1 pezzo	M16 F2	170 ... 6000	**3 842 990 472 / ...**
1 pezzo	D17 D17	80 ... 6000	**3 842 990 097 / ...**
1 pezzo	D17 D17V	80 ... 6000	**3 842 990 099 / ...**
1 pezzo	D17V D17V	90 ... 6000	**3 842 990 098 / ...**
1 pezzo	F1 F1	110 ... 6000	**3 842 990 464 / ...**
1 pezzo	F1 F1V	110 ... 6000	**3 842 990 481 / ...**
1 pezzo	F2 F2	110 ... 6000	**3 842 990 478 / ...**
1 pezzo		6070	**3 842 557 217**
10 pezzi		6070	**3 842 557 207**

Lavorazione dei profilati: D17: nelle scanalature B/F, C/E
D17V: nelle scanalature A/D

Quick & Easy (pag. 2-8, vedi pagine ripiegabili)

60x90	3 842 993 671 / ...
Lunghezza L (mm)	50 ... 6070
Lavorazione personalizzata dei profilati L_{max} = 6000 mm (osservare la lunghezza minima, pag. 2-25)	M16 / D9,8 / D17 / DB17 / F1 (A, D)[1]
Lavorazione personalizzata dei profilati ($L_{max\ i}$ = 5400 mm)	DI / DIS / MT / MTS / MI / MIS / DG[1]

[1] Nelle scanalature indicate

[2] DG_{max} = 45 °; L_{min} = 456 / 612 mm

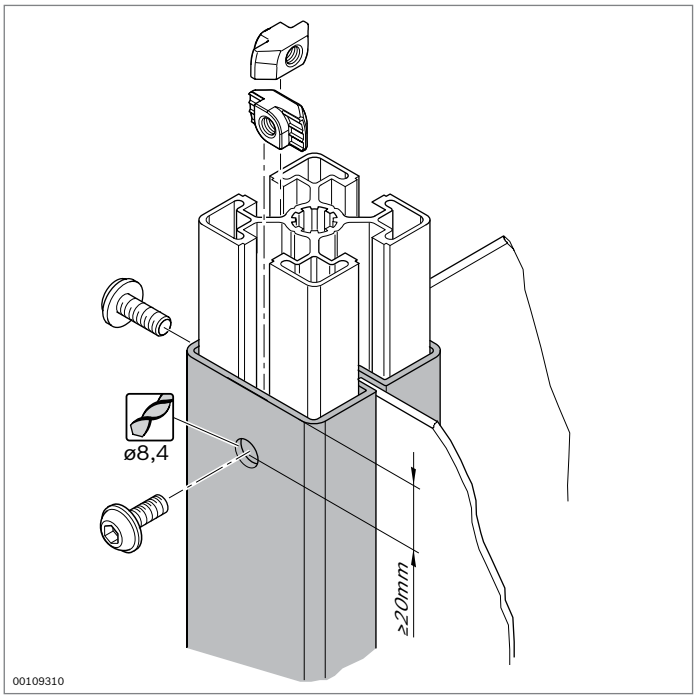

Tubo quadrangolare



- Per il montaggio di incastellature regolabili in altezza manualmente
- Intagli per l'alloggiamento di elementi di superficie
- Lavorazione dei profilati: foro per vite

Accessori necessari:
Materiale di fissaggio

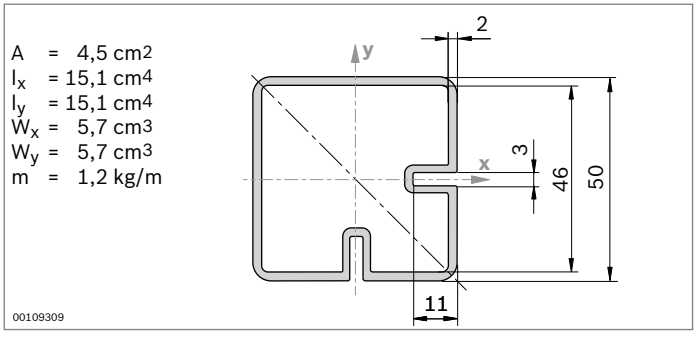

Tubo quadrangolare		L (mm) N.
1 pezzo		50 ... 6070 **3 842 992 913 / L**
1 pezzo		6070 **3 842 558 321**
6 pezzi		6070 **3 842 557 960**

Materiale: Alluminio; anodizzato

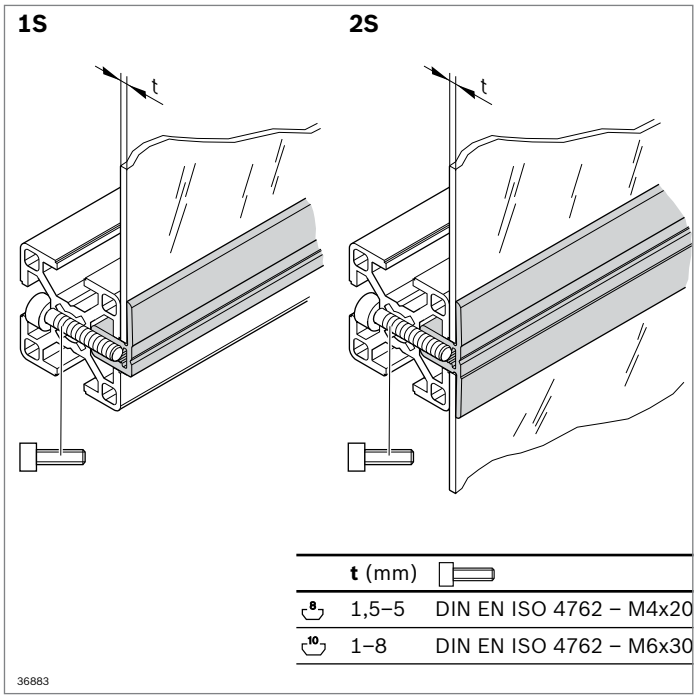

	t (mm)	
8	1,5–5	DIN EN ISO 4762 – M4x20
10	1–8	DIN EN ISO 4762 – M6x30

Profilato di serraggio

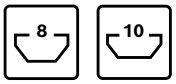

- Per il semplice fissaggio di lastre, elementi di superficie o griglie ai profilati
- Per montaggio a posteriori in costruzioni a telaio chiuse
- Per elementi di superficie di diverso spessore
- Lavorazione dei profilati: foro passante per vite di fissaggio

Accessori necessari:

- Vite a testa cilindrica DIN EN ISO 4762 – M4x20 (scanalatura 8 mm)
- Vite a testa cilindrica DIN EN ISO 4762 – M6x30 (scanalatura 10 mm)

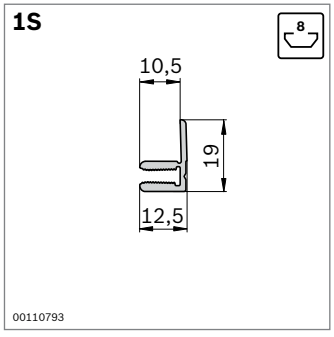

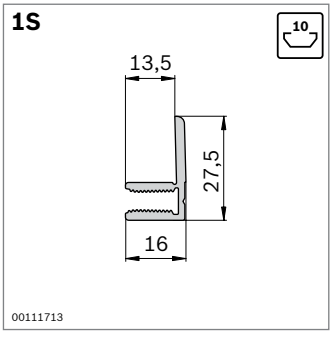

Profilato di serraggio 1S		**Scanalatura**	**L** (mm) **N.**
1 pezzo		8	50 ... 3000 **3 842 993 017 / L**
10 pezzi		8	3000 **3 842 524 058**
1 pezzo		10	50 ... 3000 **3 842 993 019 / L**
10 pezzi		10	3000 **3 842 524 064**

Materiale: Alluminio; anodizzato

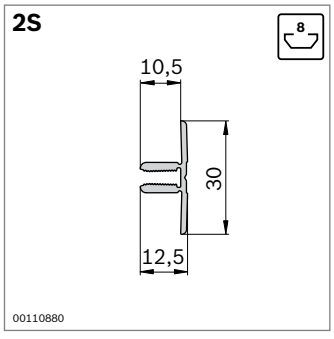

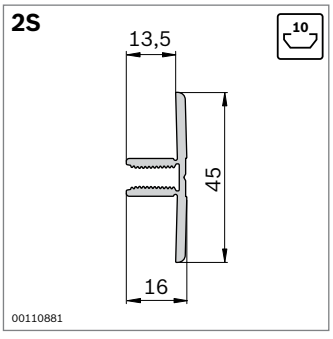

Profilato di serraggio 2S		**Scanalatura**	**L** (mm) **N.**
1 pezzo		8	50 ... 3000 **3 842 993 018 / L**
10 pezzi		8	3000 **3 842 524 061**
1 pezzo		10	50 ... 3000 **3 842 993 020 / L**
10 pezzi		10	3000 **3 842 524 067**

Materiale: Alluminio; anodizzato

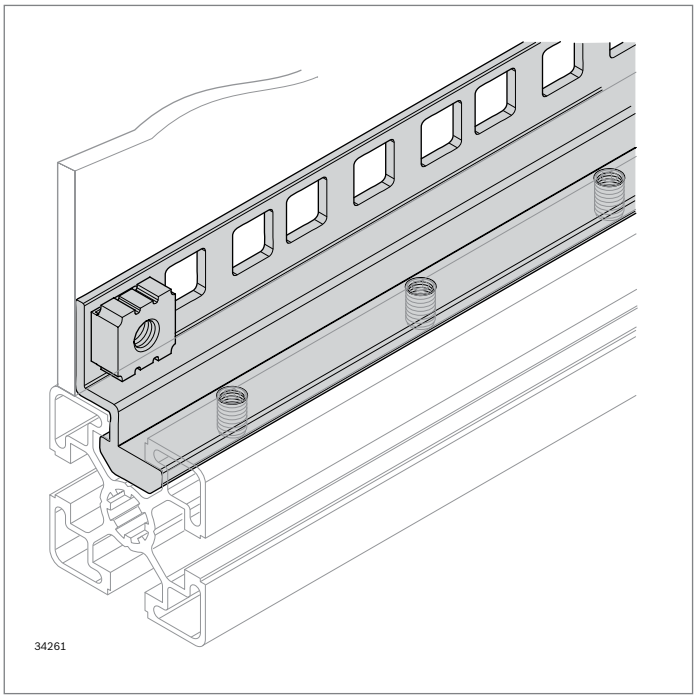

Profilato angolare in alluminio 19″

10

- Rotaia per agganciare apparecchi da 19″ nell'elettronica e nella produzione elettronica
- Adatto al fissaggio di elementi di superficie
- Profilato angolare completamente lavorato
  - con fori quadrati per il fissaggio di apparecchi da 19″ con un dado a gabbia (foratura secondo la norma DIN 60297-3-100)
  - con filettature per il fissaggio del profilato angolare in alluminio con spine filettate nella scanalatura
- Profilato angolare nella scanalatura orientabile

Accessori necessari: Spine filettate M6x12

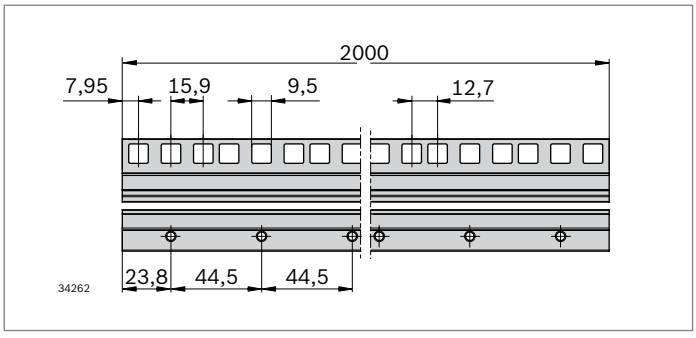

Profilato angolare in alluminio 19″	L (mm)	N.
10 pezzi	2000	**3 842 557 254**

Materiale: Alluminio; anodizzato

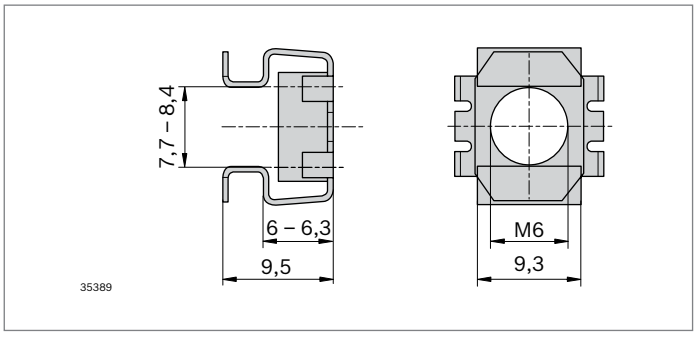

Dado a gabbia

- Per il fissaggio di elementi di superficie o di apparecchi da 19″ sul profilato
- Montaggio semplice mediante chiusura a scatto della molla di tensione nella rientranza

Dado a gabbia M6		N.
	20	**3 842 557 255**

Materiale: Acciaio; zincato

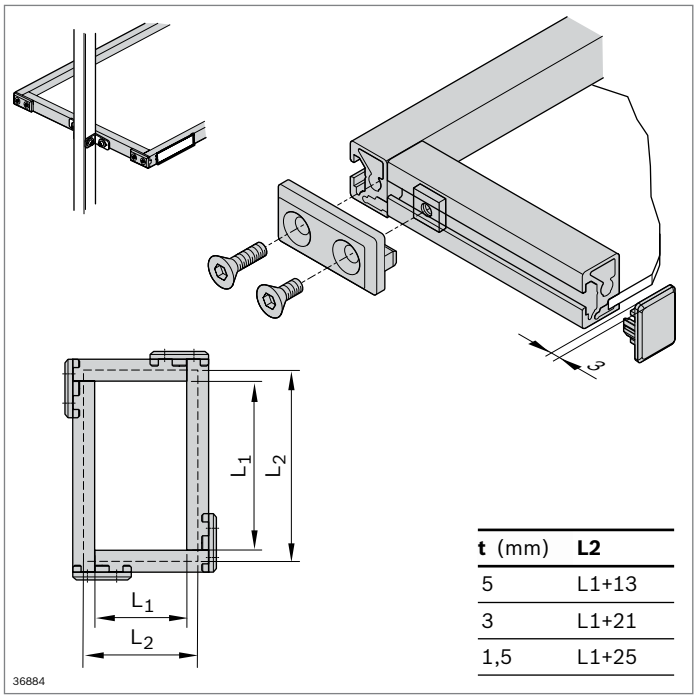

t (mm)	L2
5	L1+13
3	L1+21
1,5	L1+25

Profilato del telaio 22,5x30

- Per il montaggio conveniente di vassoi e piani per il flusso di materiale
- Gli elementi di superficie non sbattono perché vengono montati precaricati

Accessori opzionali:
- Set di angolari M6 (pag. 2-117)
- Fissaggio girevole (pag. 4-14)
- Clip per diciture per scanalatura di 8 mm (pag. 2-95)
- Piastra (pag. 2-66)

A = 3,2 cm²
I_x = 1,7 cm⁴
I_y = 3,0 cm⁴
W_x = 1,5 cm³
W_y = 2,0 cm³
m = 0,9 kg/m

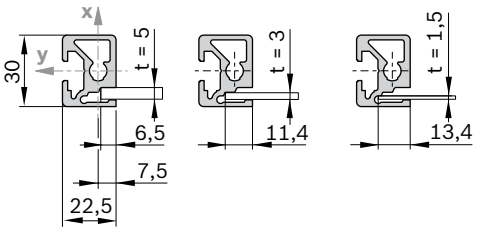

Profilato del telaio 22,5x30	Scanalatura	L (mm)	N.
1 pezzo	8	50 ... 6070	**3 842 992 493 / L**
1 pezzo	8	6070	**3 842 558 308**
20 pezzi	8	6070	**3 842 557 946**

Materiale: Alluminio; anodizzato

Cappellotto di copertura	Colore	ESD		N.
22,5x30	Grigio segnale		20	**3 842 551 564**
22,5x30	Nero		20	**3 842 551 565**

Materiale: PP

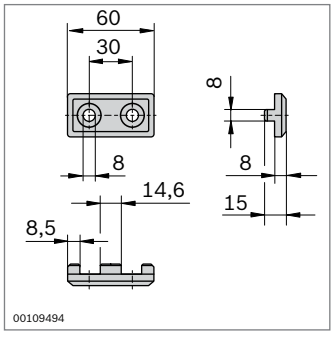

FS1

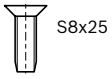

FS2

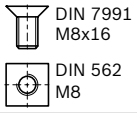

Pezzo angolare per profilato del telaio 22,5x30

- Per il collegamento ad angolo retto di due profilati del telaio 22,5x30
- Nessuna necessità di lavorazione dei profilati

Pezzo angolare	Colore	ESD		N.	FS
22,5x30	Grigio segnale		20	**3 842 554 708**	FS1, FS2
22,5x30	Nero		20	**3 842 554 709**	FS1, FS2

Materiale: PA
Fornitura: Incl. materiale di fissaggio (FS)

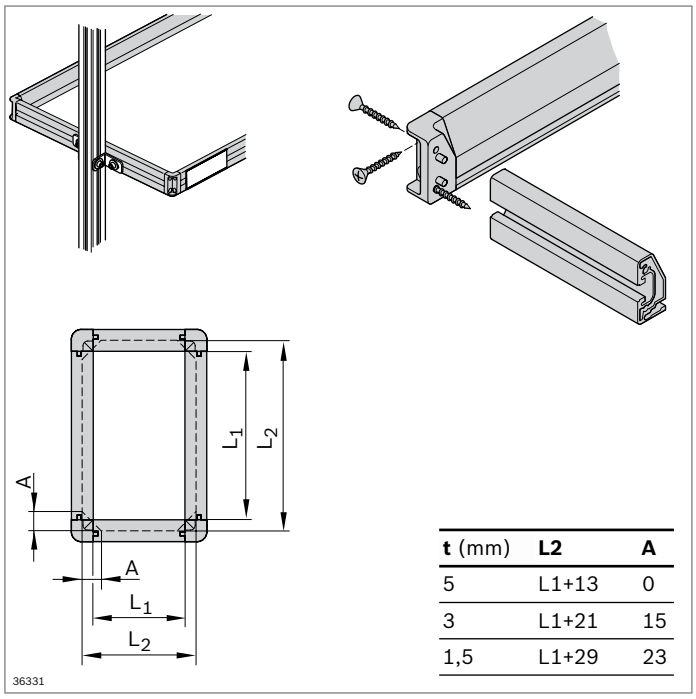

t (mm)	L2	A
5	L1+13	0
3	L1+21	15
1,5	L1+29	23

Profilato del telaio 22,5x45

- Per il montaggio conveniente di vassoi e piani per il flusso di materiale
- Gli elementi di superficie non sbattono perché vengono montati precaricati

Accessori opzionali:
- Set di angolari (pag. 3-33)
- Fissaggio girevole (pag. 4-14)
- Clip per diciture per scanalatura di 10 mm (pag. 2-95)
- Piastra (pag. 2-66)

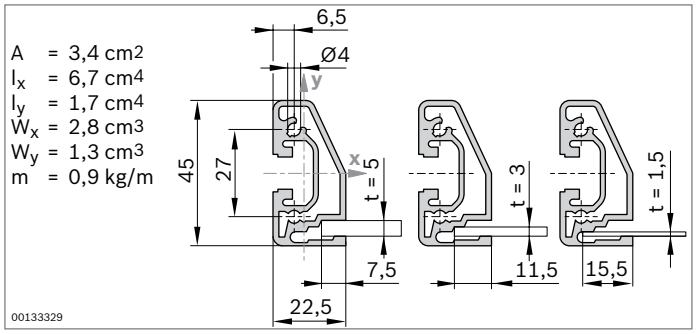

Profilato del telaio 22,5x45	Scanalatura	L (mm)	N.
1 pezzo	10	50 ... 6070	**3 842 992 411 / L**
1 pezzo	10	6070	**3 842 558 303**
20 pezzi	10	6070	**3 842 557 941**

Materiale: Alluminio; anodizzato

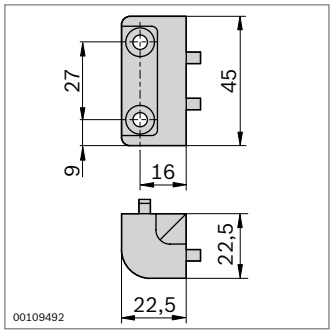

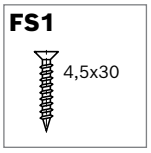

Cantonale a flangia per profilato del telaio 22,5x45

- Per il collegamento ad angolo retto di due profilati del telaio 22,5x45
- Nessuna necessità di lavorazione dei profilati

Cantonale a flangia	ESD		N.	FS
22,5x45		20	**3 842 535 637**	4xFS1

Materiale: Zinco pressofuso
Fornitura: Incl. materiale di fissaggio (FS)

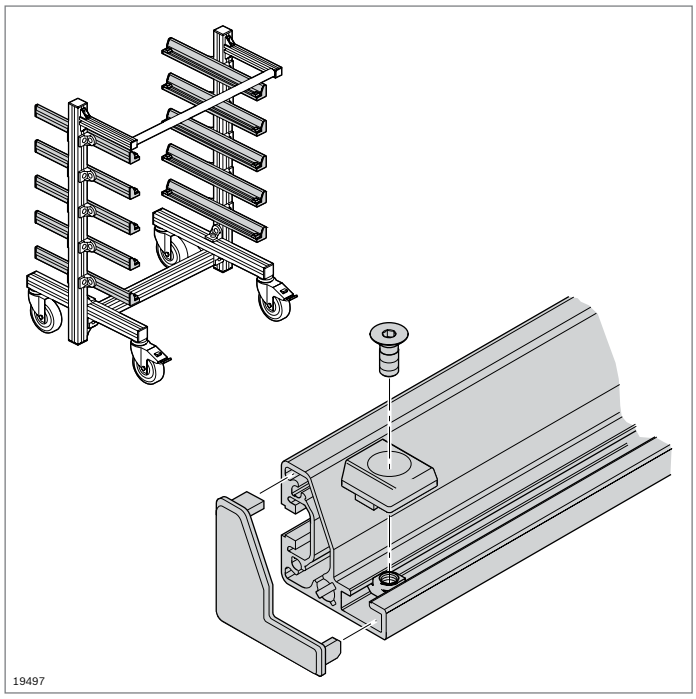

Profilato angolare

- Per l'alloggiamento di recipienti, piastre o portapezzi in scaffali, carrelli portamateriale o carrelli elevatori

Accessori:
Angolare R40x43 (pag. 2-114)

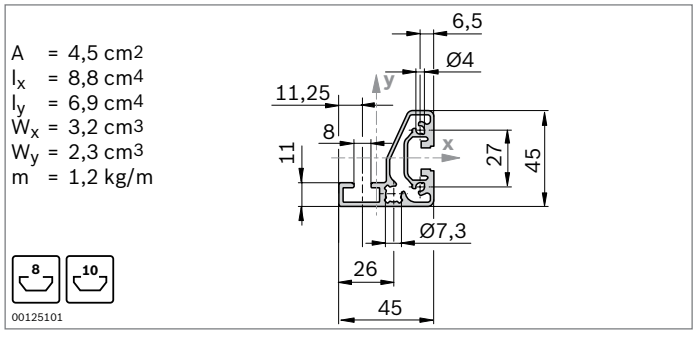

Profilato angolare		L (mm)	N.
1 pezzo		50 ... 6070	**3 842 992 412 / L**
1 pezzo		6070	**3 842 558 304**
20 pezzi		6070	**3 842 557 942**

Materiale: Alluminio; anodizzato

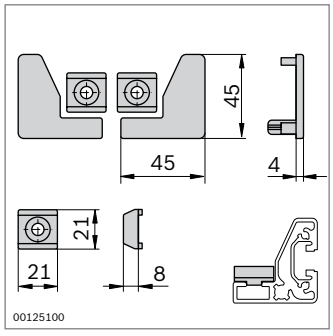

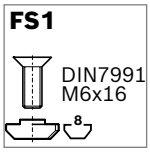

Fermo e cappellotto di copertura

- Il fermo impedisce ai contenitori di scivolare dal profilato angolare
- Cappellotto di copertura per evitare lesioni sulle estremità aperte dei profilati
- Design accattivante

Fermo, cappellotto di copertura	Colore	ESD		N.	FS
Set	Grigio segnale		20	**3 842 554 490**	2xFS1
Set	Nero		20	**3 842 554 491**	2xFS1

Materiale: PA
Materiale di fissaggio: Acciaio; zincato
Fornitura: Incl. materiale di fissaggio (FS)

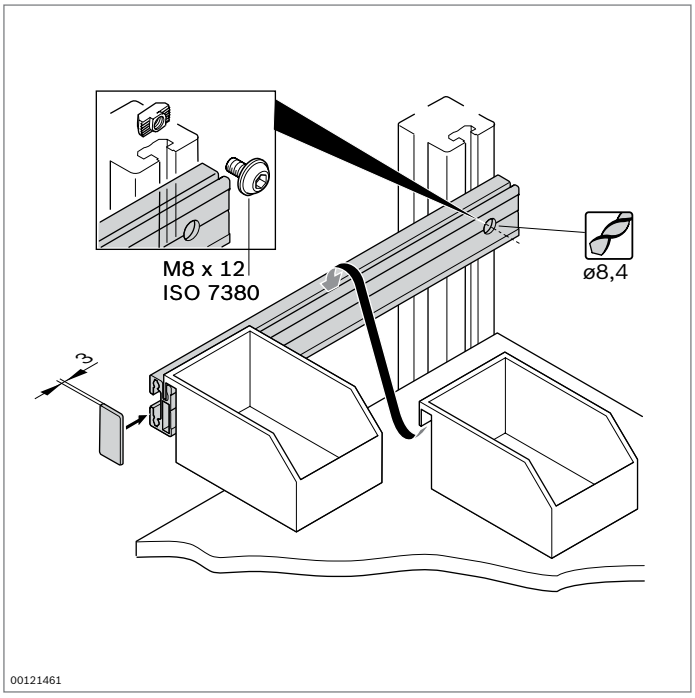

Profilato di sospensione

- Per appendere in modo veloce e sicuro contenitori di prelievo, linguette di presa, vaschette di prelievo e portautensili
- Lavorazione dei profilati: foro passante per cacciavite
- Contenitori di prelievo adatti nel catalogo Sistemi di produzione manuale (**3 842 538 280**)

Accessori necessari:
- Vite
- Dado con testa a martello (pag. 3-4)

A = 2,0 cm²
I_x = 2,0 cm⁴
I_y = 0,5 cm⁴
W_x = 2,7 cm³
W_y = 0,3 cm³
m = 0,6 kg/m

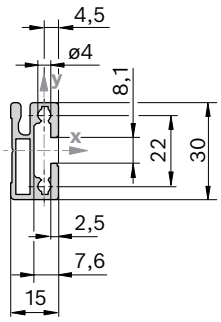

Profilato di sospensione		L (mm)	ESD	N.
1 pezzo		50 ... 3000		**3 842 993 411 / L**
1 pezzo		3000		**3 842 537 680**
10 pezzi		3000		**3 842 537 679**
1 pezzo		50 ... 3000	ESD	**3 842 993 063 / L**
1 pezzo		3000	ESD	**3 842 554 156**
10 pezzi		3000	ESD	**3 842 554 157**

Materiale: Profilato di sospensione: Alluminio; anodizzato
Profilato di sospensione ESD: Alluminio; naturale

Cappellotto di copertura	Colore	ESD		N.
15x30	Grigio segnale		20	**3 842 551 582**
15x30	Nero	ESD	20	**3 842 551 583**

Materiale: PP

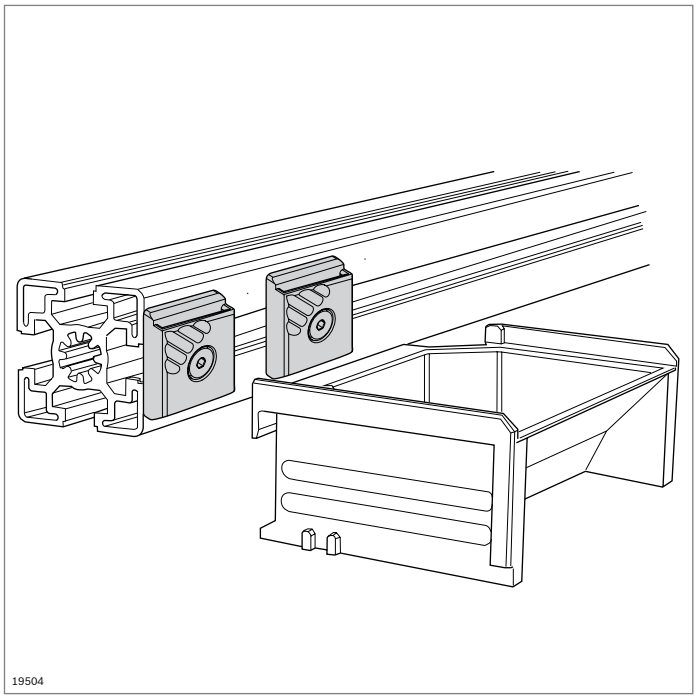

Fissaggio del contenitore

- Fissaggio del contenitore per agganciare portautensili, contenitori di prelievo, vaschette di prelievo e linguette di presa
- Adatto per scanalature di 8 mm e 10 mm

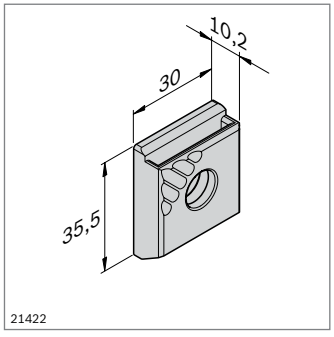

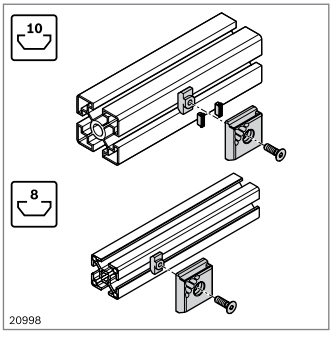

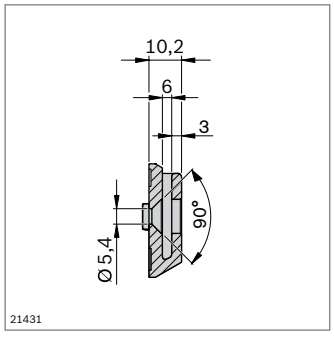

Fissaggio del contenitore	ESD		N.	FS
		10	**3 842 544 797**	FS1, FS2

Materiale:	PA 66; nero Materiale di fissaggio: Acciaio; zincato
Fornitura:	Incl. materiale di fissaggio (FS)

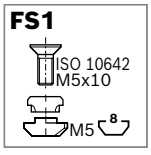

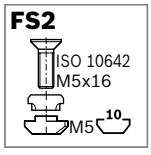

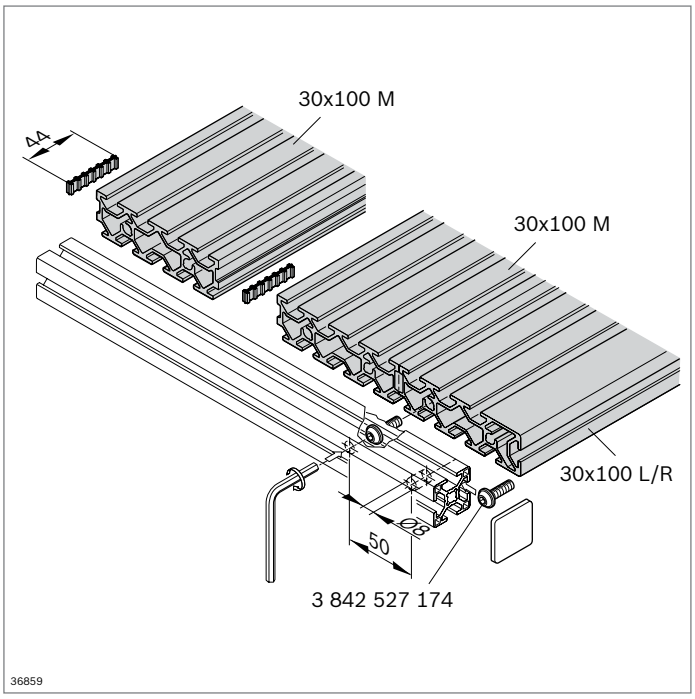

Piastra scanalata 30x100

- Profilati piastra componibili con numerose scanalature per costruzioni sperimentali di dimensioni a piacere
- Distanza scanalature 25 mm
- Dimensione scanalatura 8,9 mm
- Può essere adottata la tecnica di collegamento della scanalatura di 8 mm

Accessori opzionali:
- Profilato 30x30 (pag. 2-17)
- Chiocciola

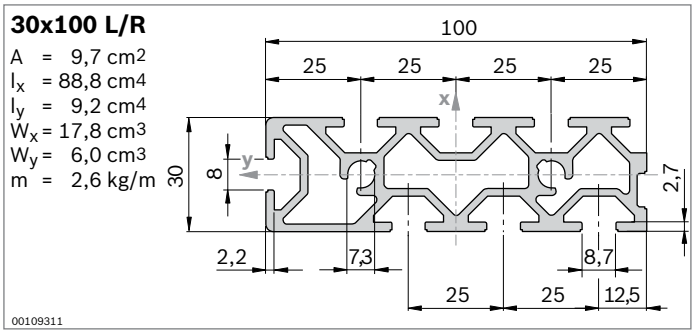

- Piastra scanalata **30x100 L/R** con scanalatura laterale di 8 mm come chiusura verso l'esterno

Piastra scanalata 30x100 L/R	Scanalatura	L (mm) N.
1 pezzo	8	100 ... 5600 **3 842 993 337 / L**
1 pezzo	8	5600 **3 842 542 695**
18 pezzi	8	5600 **3 842 542 696**

Materiale: Alluminio; anodizzato

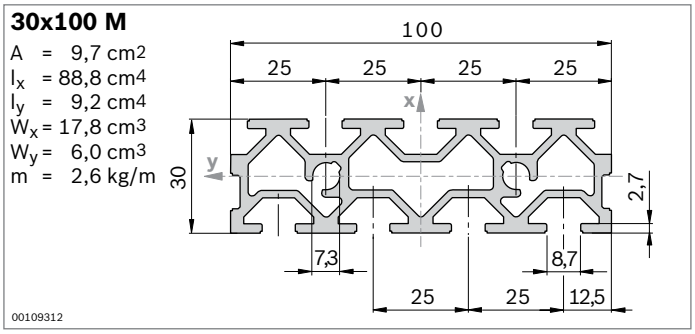

- Piastra scanalata **30x100 M** per il montaggio di piastre con larghezza a piacere

Piastra scanalata 30x100 M	Scanalatura	L (mm) N.
1 pezzo	8	100 ... 5600 **3 842 993 336 / L**
1 pezzo	8	5600 **3 842 542 697**
18 pezzi	8	5600 **3 842 542 698**

Materiale: Alluminio; anodizzato

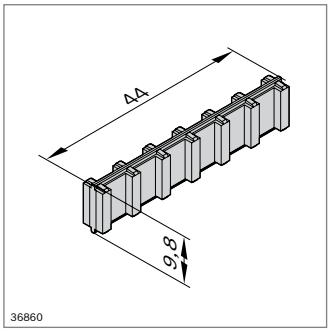

Chiocciola

- Per il collegamento di piastre scanalate 30x100
- Raccomandazione: utilizzare 3 chiocciole per ogni m di lunghezza del profilato

Chiocciola	N.
100	**3 842 520 922**

Materiale: PA

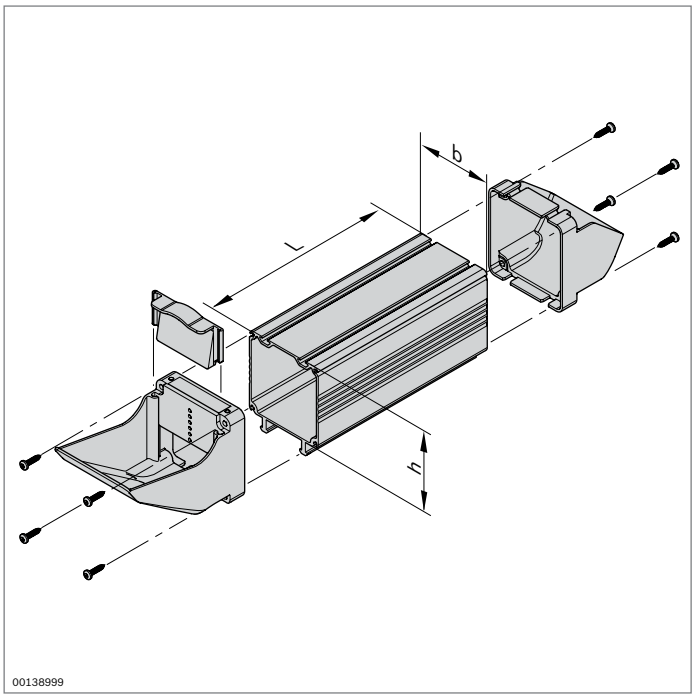

00138999

Vano dei materiali
Linguetta di presa e bocchettone di riempimento
Imbuto
Base del contenitore di prelievo

- Messa a disposizione ergonomica e sempre a portata di mano della minuteria sulla postazione di lavoro
- Componenti per il montaggio individuale di contenitori di prelievo stabili Vario
- Capienza regolabile a piacere

90x45

A = 7,0 cm2
I_x = 20,7 cm4
I_y = 54,3 cm4
m = 1,8 kg/m

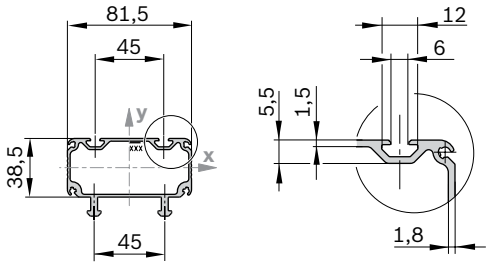

19908

Vano dei materiali 90x45		L (mm)	ESD	N.
1 pezzo		50 ... 3000		**3 842 993 071 / L**
3 pezzi		3000		**3 842 526 671**
1 pezzo		50 ... 1500	ESD	**3 842 993 446 / L**
6 pezzi		1500	ESD	**3 842 558 332**

Materiale: Vano dei materiali: Alluminio; anodizzato
Vano dei materiali ESD: Alluminio; rivestimento AluTin

90x90

A = 9,6 cm2
I_x = 118,8 cm4
I_y = 88,1 cm4
m = 2,5 kg/m

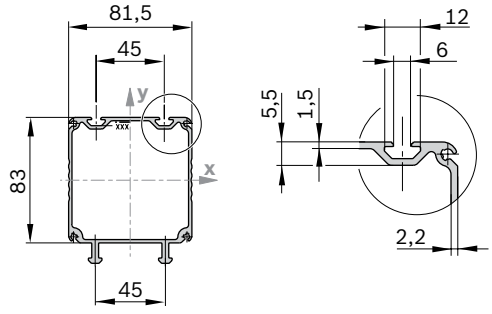

19599

Vano dei materiali 90x90		L (mm)	ESD	N.
1 pezzo		50 ... 3000		**3 842 993 072 / L**
3 pezzi		3000		**3 842 526 672**
1 pezzo		50 ... 1500	ESD	**3 842 993 517 / L**
6 pezzi		1500	ESD	**3 842 558 333**

Materiale: Vano dei materiali: Alluminio; anodizzato
Vano dei materiali ESD: Alluminio; rivestimento AluTin

180x90

A = 15,5 cm2
I_x = 208,2 cm4
I_y = 597,5 cm4
m = 4,2 kg/m

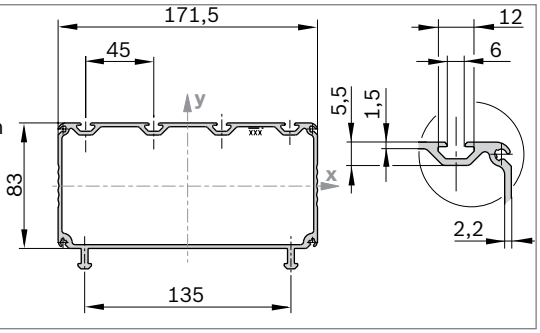

19909

Vano dei materiali 180x90		L (mm)	ESD	N.
1 pezzo		50 ... 3000		**3 842 993 073 / L**
3 pezzi		3000		**3 842 526 673**
1 pezzo		50 ... 1500	ESD	**3 842 993 527 / L**
6 pezzi		1500	ESD	**3 842 558 334**

Materiale: Vano dei materiali: Alluminio; anodizzato
Vano dei materiali ESD: Alluminio; rivestimento AluTin

90x45

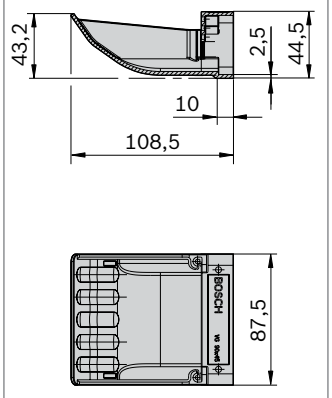

90x45

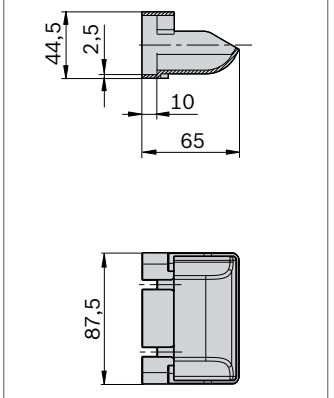

- Bocchettone di riempimento con grande apertura per facilitare il rifornimento
- Linguetta di presa dalla forma ergonomica per una presa semplice e sicura
- Guida scorrevole per la chiusura del contenitore di prelievo

Linguetta di presa e bocchettone di riempimento	ESD	N.	FS
90 x 45		**3 842 526 626**	8xFS1, FS2
		3 842 558 328	8xFS1, FS2

Materiale: Linguetta di presa e bocchettone di riempimento: Plastica ABS; grigio chiaro RAL 7035
Linguetta di presa e bocchettone di riempimento ESD: Plastica ABS; nero, simile a RAL 9005
Materiale di fissaggio: Acciaio; zincato

Fornitura: Incl. materiale di fissaggio (FS)

FS1



DIN 7981
ST4,2x19

FS2

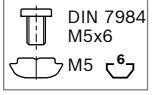

90x90
180x90

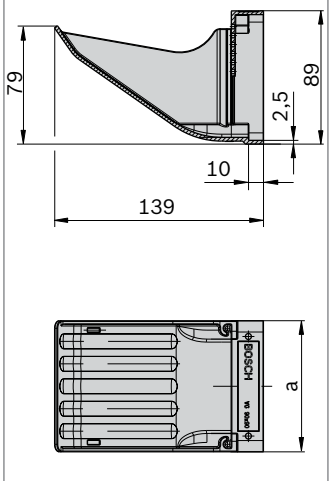

90x90
180x90

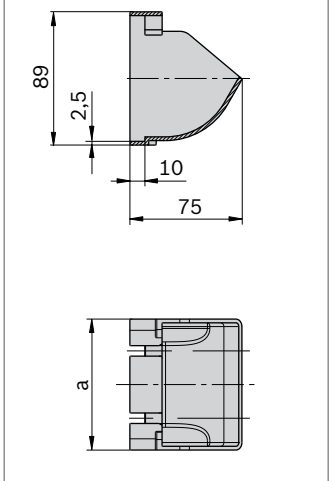

Linguetta di presa e bocchettone di riempimento	ESD	N.	FS
90 x 90		**3 842 526 627**	8xFS1, FS2
		3 842 558 329	8xFS1, FS2
180 x 90		**3 842 526 628**	8xFS1, FS2
		3 842 558 330	8xFS1, FS2

Materiale: Linguetta di presa e bocchettone di riempimento: Plastica ABS; grigio chiaro RAL 7035
Linguetta di presa e bocchettone di riempimento ESD: Plastica ABS; nero, simile a RAL 9005
Materiale di fissaggio: Acciaio; zincato

Fornitura: Incl. materiale di fissaggio (FS)

FS1



DIN 7981
ST4,2x19

FS2

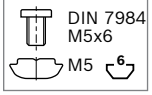

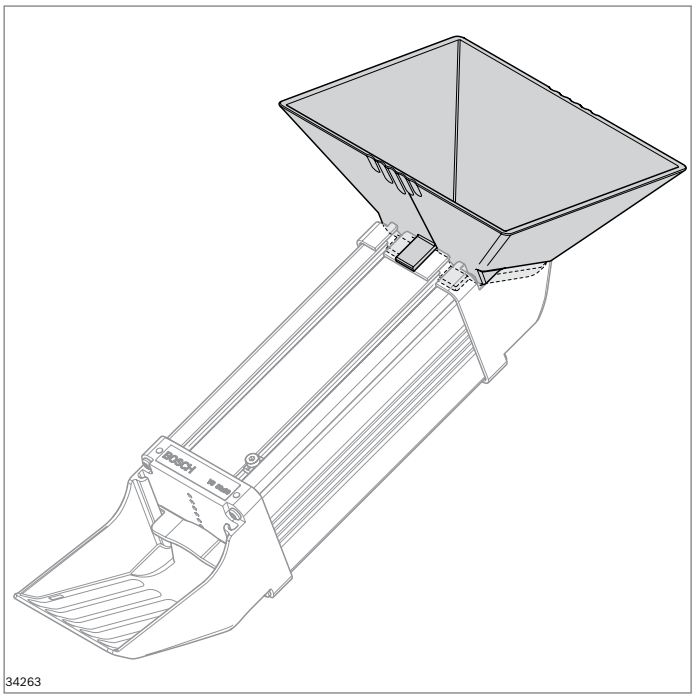

- Imbuto come sopralzo per contenitore di prelievo Vario
- Gli smussi di introduzione dell'imbuto agevolano il riempimento ergonomico
- Facile montaggio e smontaggio

Materiale:
Plastica ABS, grigio chiaro (simile a RAL 7035)

90x45

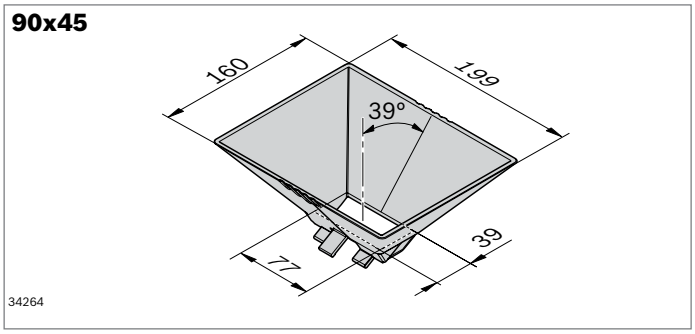

	Colore	ESD	N.
Imbuto 90x45	Grigio (RAL 7035)		**3 842 557 433**
	Nero	⚠	**3 842 564 686**

90x90

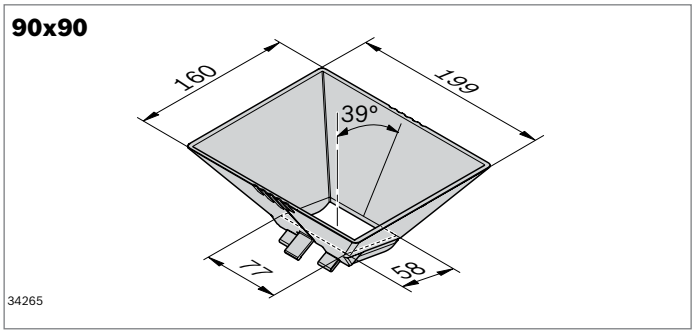

	Colore	ESD	N.
Imbuto 90x90	Grigio (RAL 7035)		**3 842 557 434**
	Nero	⚠	**3 842 564 687**

180x90

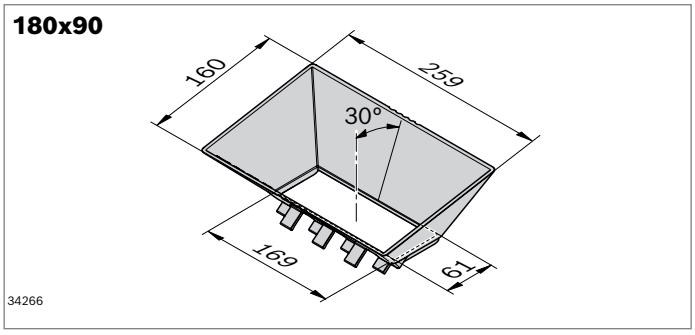

	Colore	ESD	N.
Imbuto 180x90	Grigio (RAL 7035)		**3 842 557 435**
	Nero	⚠	**3 842 564 688**

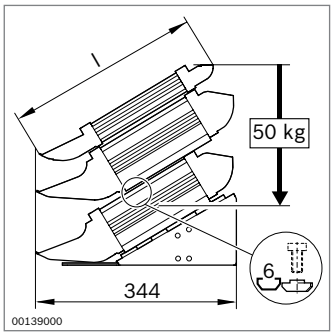

▶ Base del contenitore di prelievo per un allineamento ergonomico ottimale dei contenitori di prelievo

Base del contenitore di prelievo	**b x h x l** (mm)	**ESD**	**N.**
SG 90	90 x 149 x 315		**3 842 526 660**
		⚠	**3 842 558 331**
SG 180	180 x 149 x 315		**3 842 526 665**
		⚠	**3 842 559 310**

Materiale: Base del contenitore di prelievo: Lamiera d’acciaio; verniciata a polveri, grigio chiaro (RAL 7035)
Base del contenitore di prelievo ESD: Lamiera d’acciaio; grigio polvere (RAL 7037)

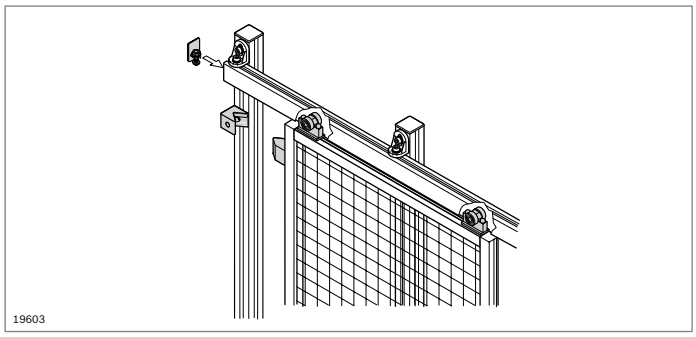

Guida profilata, carrello

- Guida profilata e carrello per sospensione mobile di parti; impiego ad es. come supporto cacciavite sui banchi da lavoro o per porte scorrevoli EcoSafe (pag. 10-34)

Accessori:
Consultare la pagina 12-4

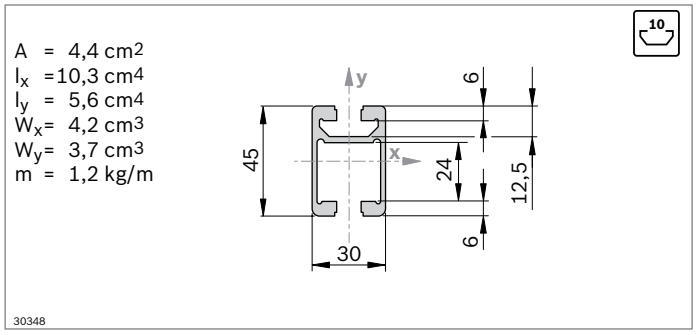

Guida profilata 30x45C		L (mm)	N.
1 pezzo		50 ... 6070	**3 842 992 946 / L**
1 pezzo		6070	**3 842 558 312**
20 pezzi		6070	**3 842 557 950**

Materiale: Alluminio; anodizzato

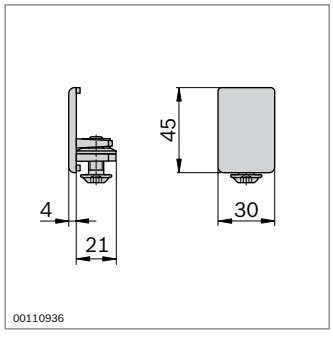

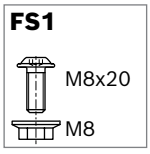

- Pezzo finale per guida profilata impiegabile come cappellotto di copertura con battuta per carrello
- Con fermo a vite

Pezzo finale 30x45C	Colore	ESD		N.	FS
	Grigio segnale		20	**3 842 554 710**	FS1
	Nero		20	**3 842 554 711**	FS1

Materiale: Pezzo finale: PA
Materiale di fissaggio: Acciaio; zincato
Fornitura: Incl. materiale di fissaggio (FS)

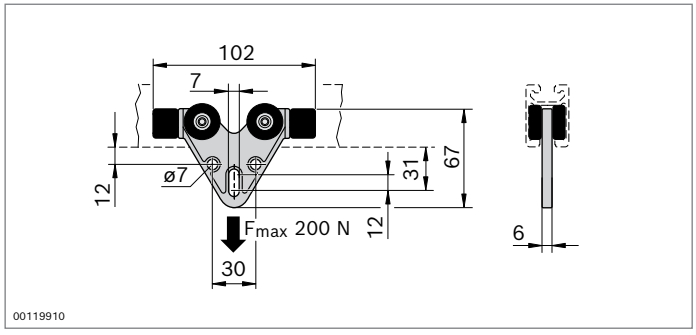

- Carrello con occhiello, ad es. per appendere un moschettone

Carrello per guida profilata 30x45C		N.
	1	**3 842 521 510**

Materiale: Carrello: PA 6; nero
Rotella portante: POM; naturale
Parastrappi in gomma: NK/SBR; nero

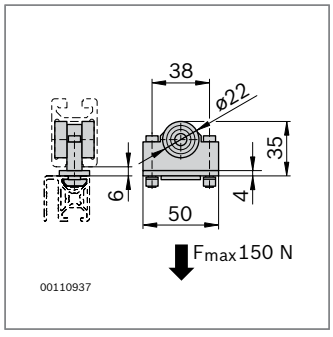

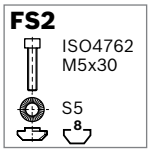

- Carrello con cuscinetti a sfera protetti dalla polvere per garantire uno scorrimento leggero
- Per il fissaggio di profilati con scanalatura di 8 mm

Carrello		N.	FS
	1	**3 842 524 153**	2xFS2

Materiale: PA; nero / acciaio, zincato
Materiale di fissaggio: Acciaio; zincato
Fornitura: Incl. materiale di fissaggio (FS)

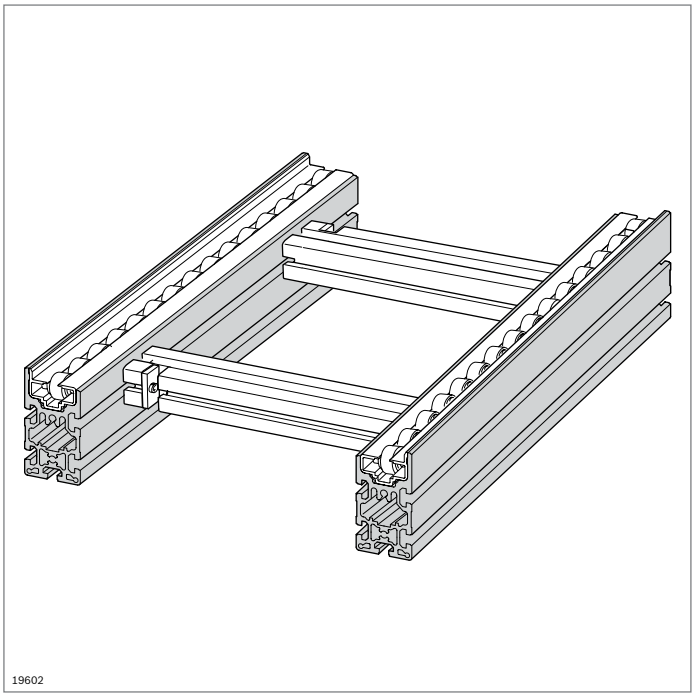

Profilati per il montaggio di mezzi di trasporto



- I profilati, che di solito vengono utilizzati per la costruzione di sistemi di trasporto TS 2*plus* e TS 4 e linee di trasporto Lean, si adattano anche al montaggio di tratti di trasporto manuali. Informazioni dettagliate sono riportate al capitolo 12 “Elementi per movimento manuale” e nei rispettivi cataloghi speciali

Profilato ad U

A = 4,4 cm²
I_x = 10,4 cm⁴
I_y = 8,3 cm⁴
W_x = 4,6 cm³
W_y = 4,1 cm³
m = 1,2 kg/m



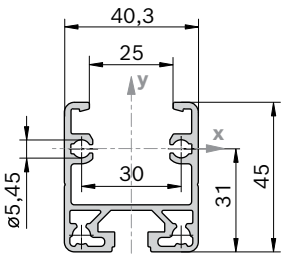

Profilato ad U		Scanalatura	L (mm)	ESD	N.
1 pezzo		10	50 ... 6070		**3 842 993 316 / L**
1 pezzo		10	6070		**3 842 564 223**
20 pezzi		10	6070		**3 842 535 115**
1 pezzo		10	50 ... 6070	ESD	**3 842 995 027 / L**
20 pezzi		10	6070	ESD	**3 842 541 814**

Materiale: Profilato ad U: Alluminio; anodizzato
Profilato ad U ESD: Alluminio; con finitura naturale

SP 2/R

A = 5,2 cm²
I_x = 4,3 cm⁴
I_y = 11,7 cm⁴
W_x = 2,4 cm³
W_y = 5,2 cm³
m = 1,4 kg/m



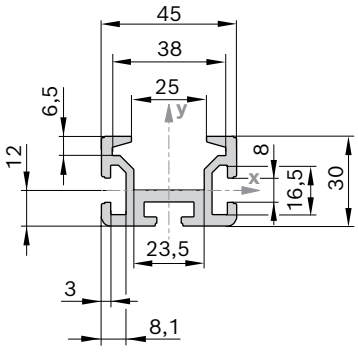

Profilato tratto SP 2/R		L (mm)	N.
1 pezzo		50 ... 6070	**3 842 992 676**
1 pezzo		6070	**3 842 508 553**

Materiale: Alluminio; anodizzato

SP 2/B

A = 10,4 cm²
I_x = 49,6 cm⁴
I_y = 25,8 cm⁴
W_x = 12,1 cm³
W_y = 11,5 cm³
m = 2,8 kg/m

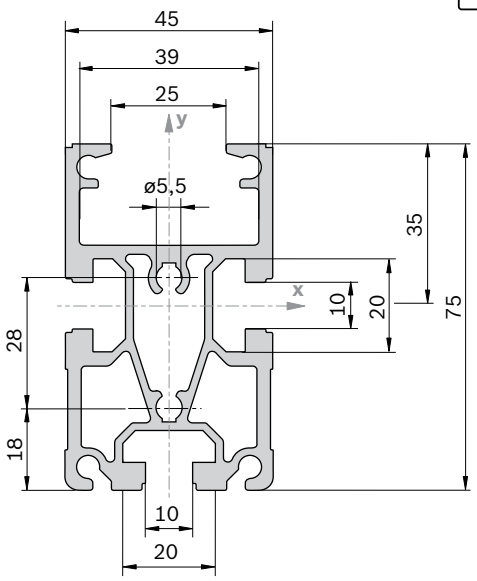

19903

Profilato tratto SP 2/B		Scanalatura	L (mm) N.
1 pezzo		10	200 ... 6070 **3 842 992 884 / L**
1 pezzo		10	6070 **3 842 532 698**
16 pezzi		10	6070 **3 842 532 695**

Materiale: Alluminio; anodizzato

SP 2/B-50

A = 6,9 cm²
I_x = 16,1 cm⁴
I_y = 16,9 cm⁴
W_x = 5,3 cm³
W_y = 7,5 cm³
m = 1,9 kg/m

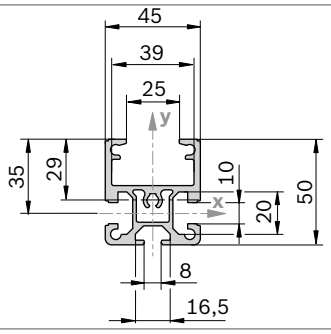

19904

Profilato tratto SP 2/B-50		Scanalatura	L (mm) N.
1 pezzo		8 / 10	200...6070 **3 842 992 903 / L**
1 pezzo		8 / 10	6070 **3 842 532 670**
20 pezzi		8 / 10	6070 **3 842 532 697**

Materiale: Alluminio; anodizzato

SP 2/B-100

A = 11,9 cm²
I_x = 95,1 cm⁴
I_y = 30,4 cm⁴
W_x = 20,0 cm³
W_y = 13,5 cm³
m = 3,2 kg/m

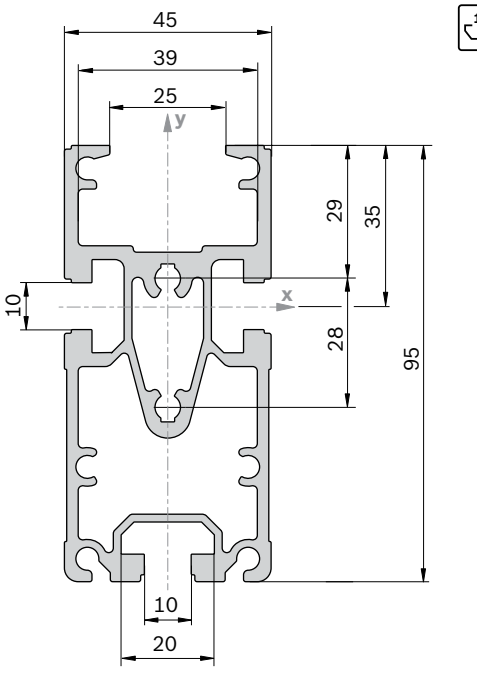

19905

Profilato tratto SP 2/B-100		Scanalatura	L (mm) N.
1 pezzo		10	200...6070 **3 842 993 259 / L**
1 pezzo		10	6070 **3 842 532 592**
16 pezzi		10	6070 **3 842 532 608**

Materiale: Alluminio; anodizzato

SP 2/BH

A = 12,4 cm²
I_x = 53,7 cm⁴
I_y = 28,6 cm⁴
W_x = 14,0 cm³
W_y = 13,8 cm³
m = 3,3 kg/m

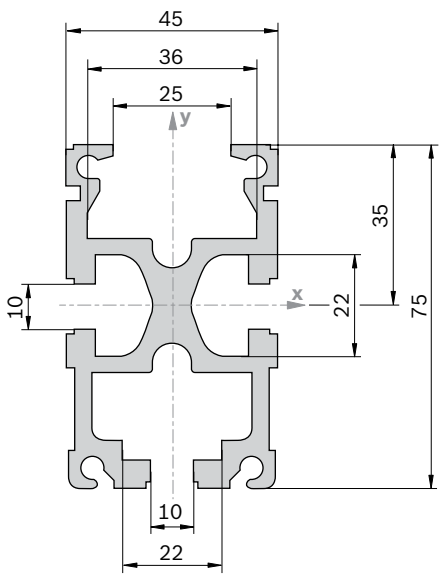

19906

Profilato tratto SP 2/BH		Scanalatura	L (mm)	N.
1 pezzo		10	200 ... 6070	**3 842 990 409 / L**
1 pezzo		10	6070	**3 842 532 699**
16 pezzi		10	6070	**3 842 532 696**

Materiale: Alluminio; anodizzato

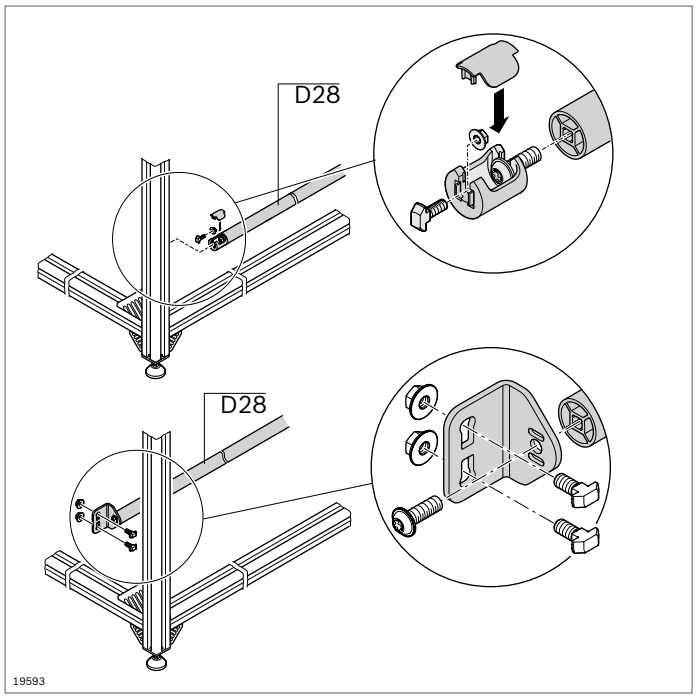

Profilato tubolare D28, profilato D28x55 Angolare, giunto a T

- Per il montaggio di traverse in scaffali o posti di lavoro
- Adatto per carichi elevati
- Montaggio semplice tramite fissaggio con angolari
- Compensazione della lunghezza tramite asola nella squadra di fissaggio
- Fori centrali utilizzabili per vite autoformante S8x25 (pag. 3-43)
- I componenti adatti per il montaggio di linee di trasporto sono riportati al capitolo 12 “Elementi per movimento manuale”

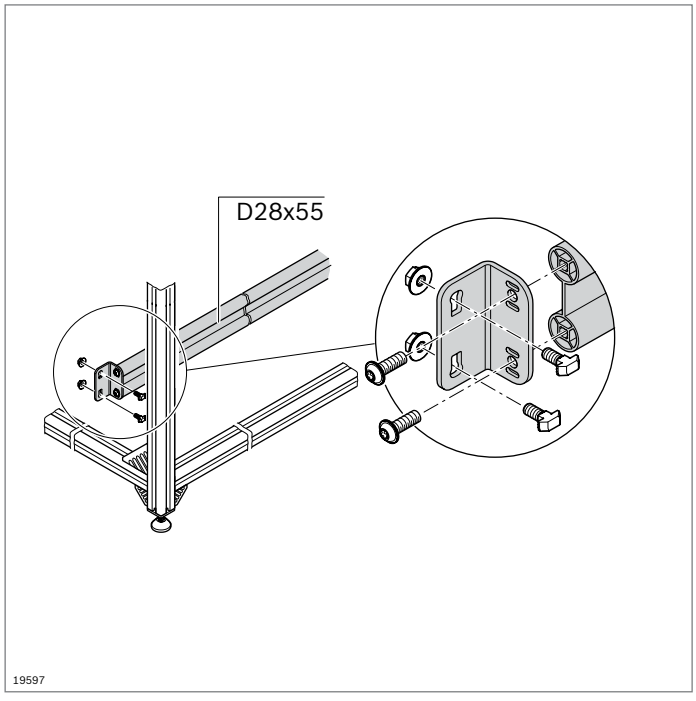

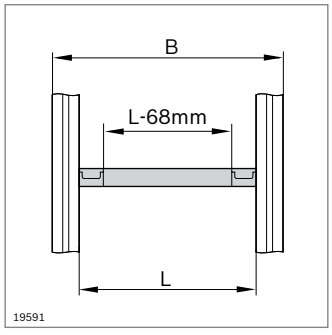

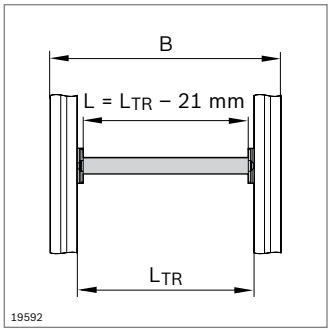

D28

A = 2,4 cm²
I_x = 1,5 cm⁴
I_y = 1,5 cm⁴
W_x = 1,1 cm³
W_y = 1,1 cm³
m = 0,7 kg/m

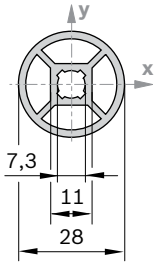

19505

Profilato tubolare D28	L (mm)	N.
1 pezzo	50 ... 6070	**3 842 993 317 / L**
1 pezzo	6070	**3 842 564 212**
20 pezzi	6070	**3 842 535 118**

Materiale: Alluminio; anodizzato
Accessori opzionali: Clip per diciture (pag. 2-95)

Cappellotto di copertura D28	Colore	ESD		N.
	Grigio		20	**3 842 537 718**
	Nero	⚠	20	**3 842 535 835**

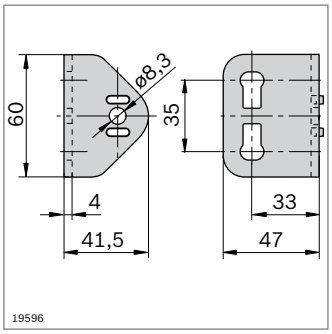

19596

FS1
M8
M8x20
10

FS2
S8x25 - T40

Angolare di supporto per profilato tubolare D28

- Per il fissaggio di un profilato tubolare D28 a un profilato con scanalatura di 10 mm
- Montaggio particolarmente semplice grazie alla facile regolazione dell'altezza

Angolare 60x47x4		N.	FS
	20	**3 842 536 002**	2xFS1, FS2

Materiale: Acciaio; zincato
Fornitura: Incl. materiale di fissaggio (FS)

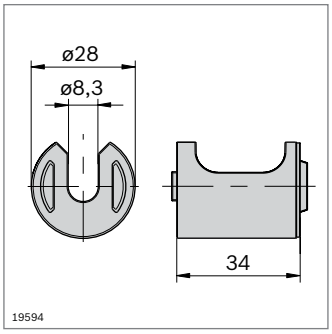

19594

FS2
S8x25 - T40

FS3
EN1661
M8
M8x20
10

Giunto a T per profilato tubolare D28

- Per il fissaggio di un profilato tubolare D28 a un profilato con scanalatura di 10 mm
- Senza contorni interferenti

Giunto a T D28		N.	FS
	20	**3 842 532 879**	FS2, FS3

Materiale: Giunto a T: Alluminio pressofuso
Cappellotto di copertura: ABS; nero
Fornitura: Incl. cappellotto di copertura, materiale di fissaggio (FS)

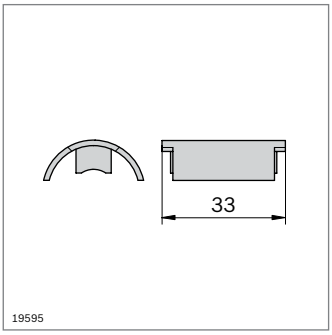

19595

Cappellotto di copertura D28		N.
	20	**3 842 532 878**

Materiale: ABS; nero

D28x55

A = 5,9 cm^2
I_x = 3,2 cm^4
I_y = 88,3 cm^4
W_x = 2,3 cm^3
W_y = 23,1 cm^3
m = 1,6 kg/m

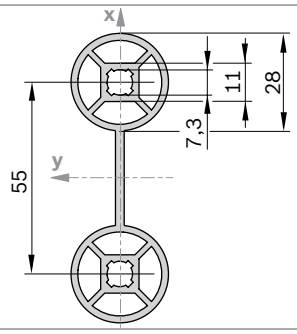

19468

Profilato D28x55		L (mm)	N.
1 pezzo		100...6070	**3 842 993 489 / L**
1 pezzo		6070	**3 842 564 214**
20 pezzi		6070	**3 842 537 477**

Materiale: Alluminio; anodizzato
Accessori opzionali: Clip per diciture (pag. 2-95)

Cappellotto di copertura D28	Colore	ESD		N.
(2x)	Grigio		20	**3 842 537 718**
(2x)	Nero		20	**3 842 535 835**

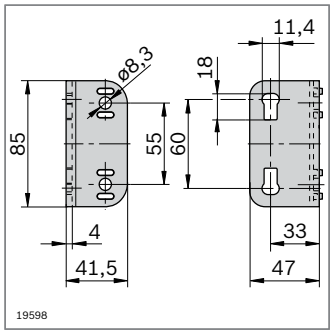

19598

FS1

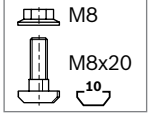

FS2



Angolare 85x47x4

- Per il fissaggio di un profilato D28x55 a un profilato con scanalatura di 10 mm
- Montaggio particolarmente semplice grazie alla facile regolazione dell'altezza

Angolare 85x47x4		N.	FS
	20	**3 842 536 730**	2xFS1, 2xFS2

Materiale: Acciaio; zincato
Fornitura: Incl. materiale di fissaggio (FS)



Sistema di profilati tubolari EcoShape

- Connessione sicura tramite il principio Poka-Yoke
- Gli errori accidentali durante il montaggio vengono evitati grazie alla struttura stessa
  - Inserimento sicuro grazie al dispositivo antitorsione
  - Raccordo ad accoppiamento geometrico
  - Elevata portata dinamica
- Tutti i giunti sono adatti per il montaggio di sistemi a conducibilità ESD

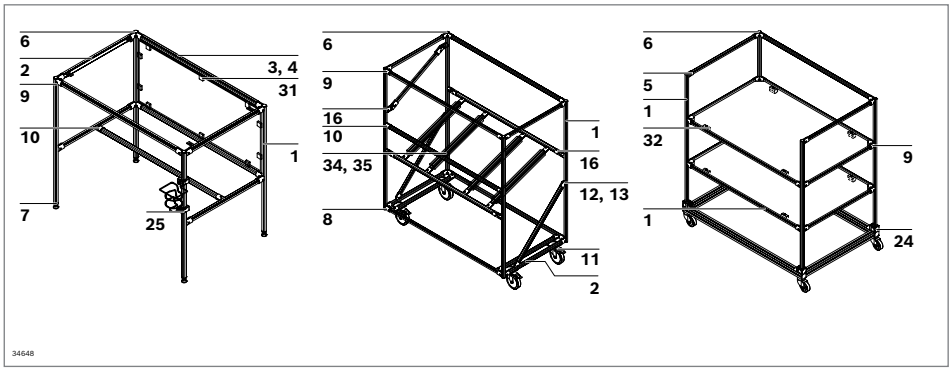

Pochi componenti – infinite possibilità

Il sistema EcoShape si caratterizza per la massima semplicità ed efficienza:
Con pochi componenti è possibile realizzare linee di montaggio complete e carrelli di trasporto semplici.

1 **Profilato tubolare D28L** 	**2** **Profilato tubolare D28L, N10** 	**3** **Guida di scorrimento D28L** 	**4** **Guida di scorrimento D28L, SF** 
5 **Cappellotto di copertura D28L** 	**6** **Cappellotto di copertura D28L, N10** 	**7** **Bussola filettata D28L, PA** 	**8** **Bussola filettata D28L, M12** 
9 **90 °** **Giunto D28L** 	**10** **90 °** **Giunto D28L, interno** 	**11** **Giunto parallelo D28L** 	**12** **45 °** **Giunto D28L** 
13 **45 °** **Giunto D28L, interno** 	**14** **Puntone D28L, 45 °** 	**15** **Giunto a croce D28L** 	**16** **0 °-90 °** **Giunto D28L** 
17 **0 °-90 °** **Giunto D28L** 	**18** **Cantonale a flangia D28L** 	**19** **90 °** **Giunto R25, interno** 	**20** **Supporto girevole D28L** 
21 **Boccola cuscinetto** 	**22** **Anello di fermo D28L** 	**23** **Adattatore N8, N10** 	**24** **Adattatore N10/45** 
25 **Adattatore N10/30** 	**26/1** **Adattatore Fix D28L**  **26/2** **Fissaggio del contenitore** 	**27** **Adattatore XLean** 	**28** **Staffa per tubi D28L, N10** 
29 **Cerniera D28L/D28L** 	**30** **Cerniera D28L/–** 	**31** **Blocco Variofix PA** 	**32** **Blocco Variofix Zn** 
33 **Squadra di fissaggio D28L** 	**34** **Protezione anticollisione** 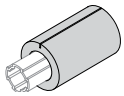	**35** **Protezione anticollisione D28L** 	**36** **Anello D50** 
37 **Piedino di gomma D28** 	**38** **Fermo D28L, N10** 	**39/40** **Piastra di base EcoShape** 	**41** **Filo d'ancoraggio**

1

A = 1,8 cm²
I_x = 1,3 cm⁴
I_y = 1,3 cm⁴
W_x = 1,0 cm³
W_y = 1,0 cm³
m = 0,5 kg/m

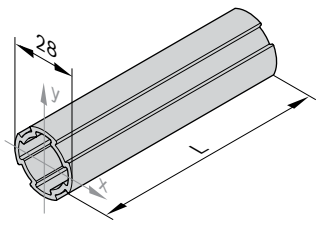

36996

- Profilato tubolare D28L con 4 interfacce per il collegamento di giunti EcoShape

Profilato tubolare D28L		L (mm)	N.
1 pezzo		50 ... 6070	**3 842 994 291/L**
50 pezzi		6070	**3 842 567 384**
1 pezzo		6070	**3 842 567 386**

Materiale: Alluminio; anodizzato

2

A = 2,6 cm²
I_x = 1,0 cm⁴
I_y = 2,0 cm⁴
W_x = 1,4 cm³
W_y = 0,8 cm³
m = 0,7 kg/m

10

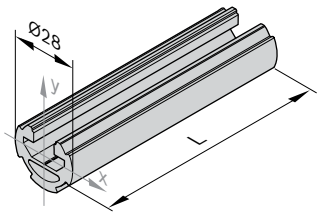

36997

- Profilato tubolare D28L, N10 con una scanalatura di 10 mm per il fissaggio di accessori dal sistema modulare per profilati in alluminio
- 3 Interfacce per giunti EcoShape

Profilato tubolare D28L, N10		L (mm)	N.
1 pezzo		50 ... 6070	**3 842 994 292/L**
20 pezzi		6070	**3 842 567 385**
1 pezzo			**3 842 567 387**

Materiale: Alluminio; anodizzato

3

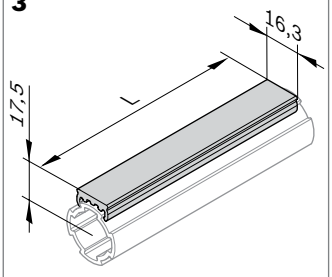

00134987

- Guida di scorrimento per la realizzazione di una semplice linea di trasporto o di un tratto scorrevole agganciando la guida di scorrimento al profilato tubolare D28L o D28L, N10

Guida di scorrimento D28L	L (mm)	ESD		N.
Grigio segnale	2000		10	**3 842 554 750**
Nero	2000		10	**3 842 548 117**

Materiale: PVC

4



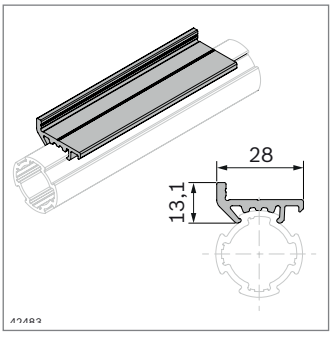

- Guida di scorrimento con guida laterale per la realizzazione di una semplice linea di trasporto o di un tratto scorrevole agganciando la guida di scorrimento al profilato tubolare D28L o D28L, N10

Guida di scorrimento D28L SF	L (mm)	ESD		N.
Grigio segnale	2000		10	**3 842 567 346**
Nero	2000		10	**3 842 567 347**

Materiale: PVC

5

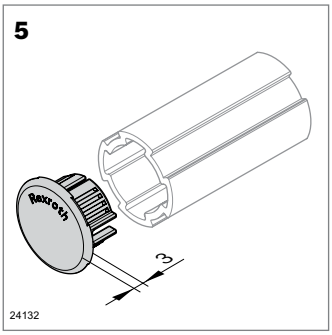

24132

6

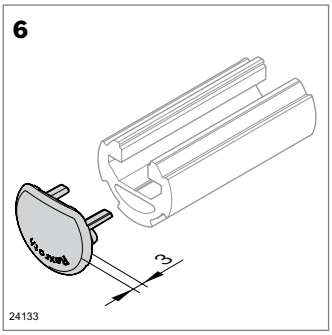

24133

- Cappellotto di copertura per profilato tubolare D28L e D28L, N10

Cappellotto di copertura			ESD		N.
5	D28L	Grigio segnale		20	**3 842 554 752**
		Nero		20	**3 842 548 129**
6	D28L, N10	Grigio segnale		20	**3 842 554 754**
		Nero		20	**3 842 548 130**

Materiale: PA6, PA666 (conduttivo)

7

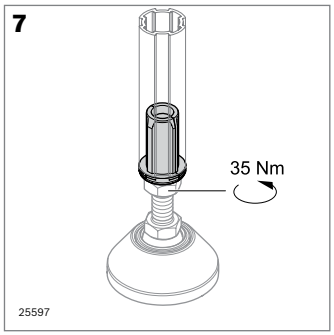

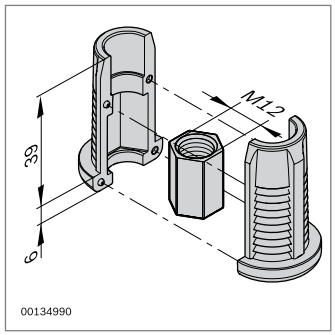

▶ Bussola filettata per l'integrazione di un piede regolabile o una ruota orientabile

Bussola filettata D28L, PA	ESD		N.
Nero	⚠	20	**3 842 541 185**

Materiale: PA66
Dado esagonale: Alluminio

8

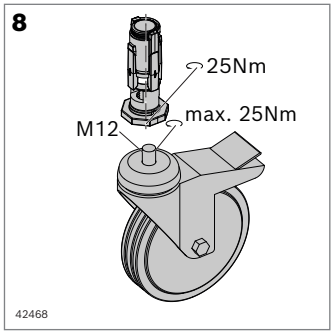

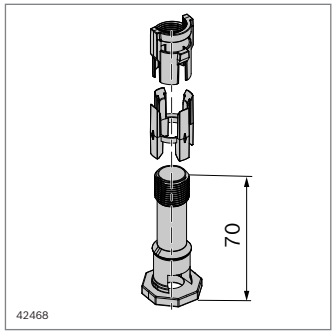

▶ Bussola filettata per l'integrazione di un piede regolabile o una ruota orientabile per carichi dinamici

Bussola filettata D28L, M12	ESD		N.
	⚠	20	**3 842 567 349**

Materiale: Alluminio pressofuso / acciaio zincato

9

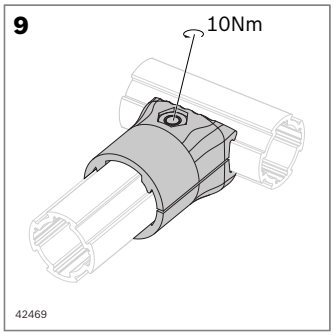

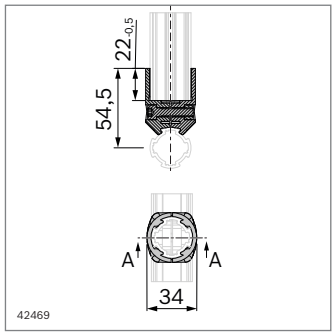

Giunto a 90 ° D28L	ESD		N.	FS
	⚠	20	**3 842 567 339**	FS1

Materiale: Alluminio pressofuso
Fornitura: Incl. materiale di fissaggio (FS)

FS1
ISO14579 M6x25
DIN EN ISO7042 M6

10

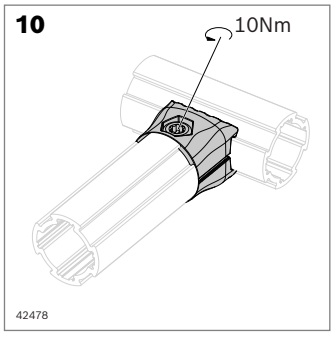

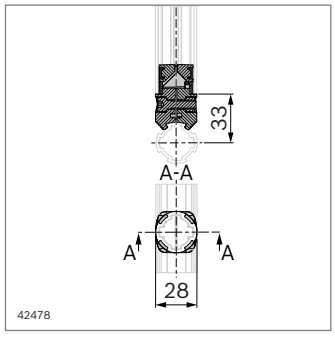

Giunto a 90 ° D28L, interno	ESD		N.	FS
	⚠	20	**3 842 567 341**	FS2

Materiale: Alluminio pressofuso
Fornitura: Incl. materiale di fissaggio (FS)

FS2
ISO14579 M6x20
DIN EN ISO7042 M6

11

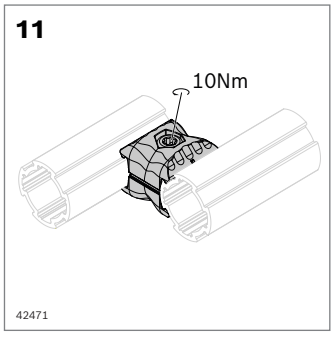

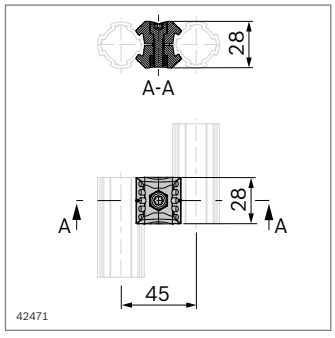

Giunto parallelo D28L	ESD		N.	FS
	⚠	20	**3 842 567 350**	FS2

Materiale: Alluminio pressofuso
Fornitura: Incl. materiale di fissaggio (FS)

FS2
ISO14579 M6x25
DIN EN ISO7042 M6

12

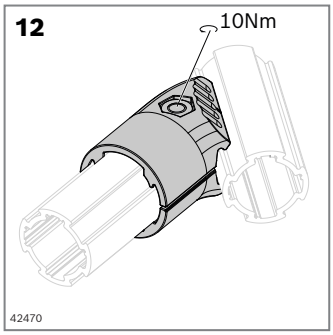

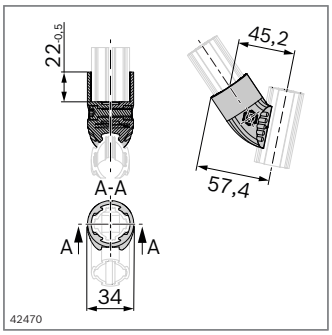

Giunto a 45 ° D28L	ESD		N.	FS
		20	**3 842 567 340**	FS1

Materiale: Alluminio pressofuso
Fornitura: Incl. materiale di fissaggio (FS)

FS1
ISO14579 M6x25
DIN EN ISO7042 M6

13

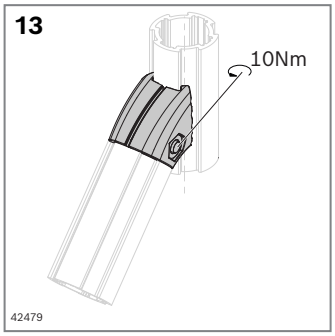

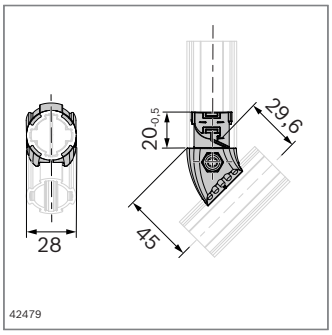

Giunto a 45 ° D28L, interno	ESD		N.	FS
		20	**3 842 567 342**	FS2

Materiale: Alluminio pressofuso
Fornitura: Incl. materiale di fissaggio (FS)

FS2
ISO14579 M6x20
DIN EN ISO7042 M6

14

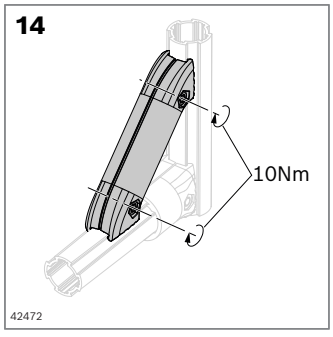

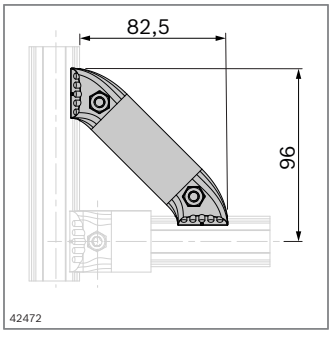

Puntone D28L, 45 °	ESD		N.	FS
		20	**3 842 567 351**	2xFS2

Materiale: Alluminio pressofuso
Fornitura: Incl. materiale di fissaggio (FS)

FS2
ISO14579 M6x20
DIN EN ISO7042 M6

15

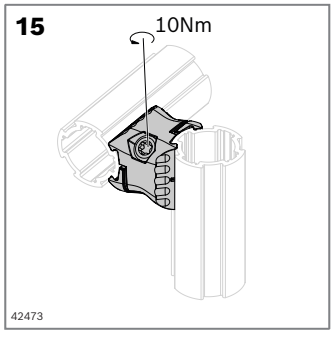

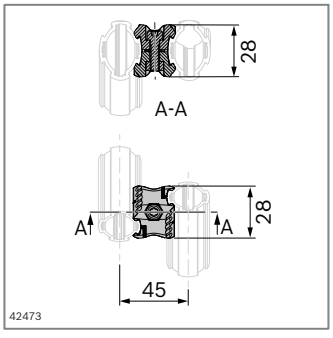

Giunto a croce D28L	ESD		N.	FS
		20	**3 842 567 352**	FS2

Materiale: Alluminio pressofuso
Fornitura: Incl. materiale di fissaggio (FS)

FS2
ISO14579 M6x20
DIN EN ISO7042 M6

16

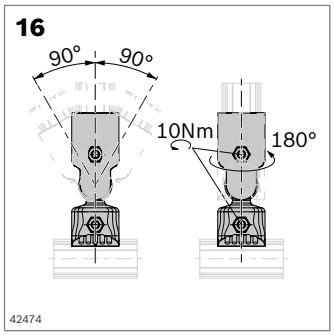

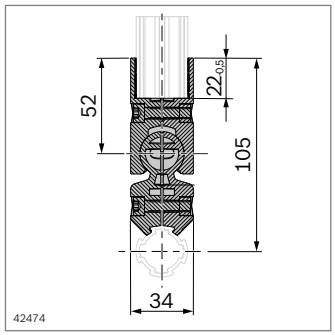

Giunto a 0 °-90 ° D28L	ESD		N.	FS
		20	**3 842 567 353**	2xFS1

Materiale: Alluminio pressofuso
Fornitura: Incl. materiale di fissaggio (FS)

FS1
ISO14579 M6x25
DIN EN ISO7042 M6

17

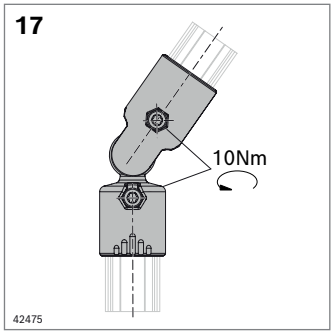

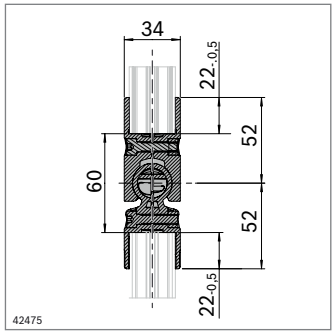

Giunto a 0 °-90 ° D28L	ESD		N.	FS
		20	**3 842 567 390**	2xFS1

Materiale: Alluminio pressofuso
Fornitura: Incl. materiale di fissaggio (FS)

FS1
ISO14579 M6x25
DIN EN ISO7042 M6

18

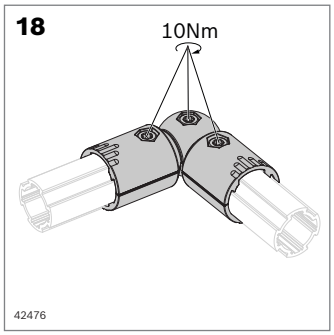

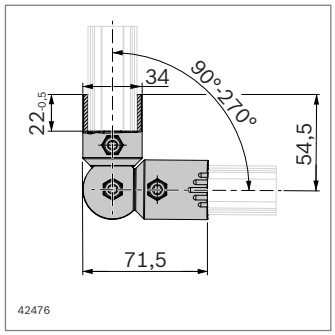

- Cantonale a flangia D28L per una facile regolazione nel reticolo di 15 °
- Campo di rotazione: 90 °-270 °

Cantonale a flangia 90 °-270 ° D28L	ESD		N.	FS
		20	**3 842 567 355**	3xFS1

Materiale: Alluminio pressofuso
Fornitura: Incl. materiale di fissaggio (FS)

FS1
ISO14579 M6x25
DIN EN ISO7042 M6

19

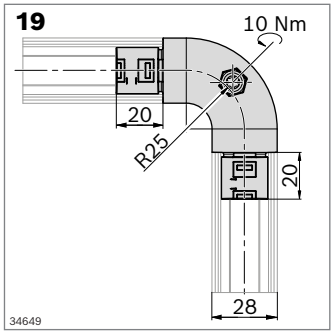

Giunto a 90 ° R25, interno		N.	FS
	20	**3 842 567 381**	FS2

Materiale: Alluminio pressofuso
Fornitura: Incl. materiale di fissaggio (FS)

FS2
ISO14579 M6x20
DIN EN ISO7042 M6

20/1

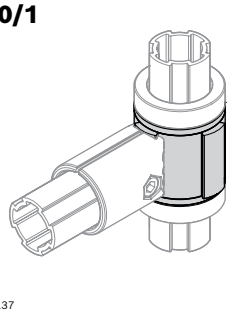

24137

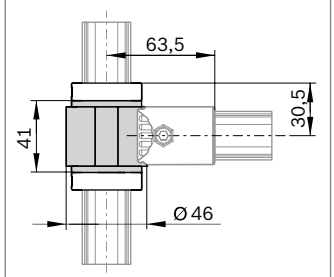

24004

- Per lo spostamento assiale lungo il profilato tubolare D28L o D28L, N10. La posizione finale viene definita tramite l'anello di fermo
- Realizzazione di applicazioni orientabili
- Filettatura supplementare per la regolazione flessibile del cantonale

Accessori necessari:
- Anello di fermo D28L

Supporto girevole D28L	**L** (mm)		**N.**
	34	20	**3 842 548 121**

Materiale:	Supporto girevole: Alluminio
Fornitura:	Supporto girevole D28L, L–34 mm; boccola cuscinetto D28 (17), spina filettata ISO 4026 M4x10

20/2

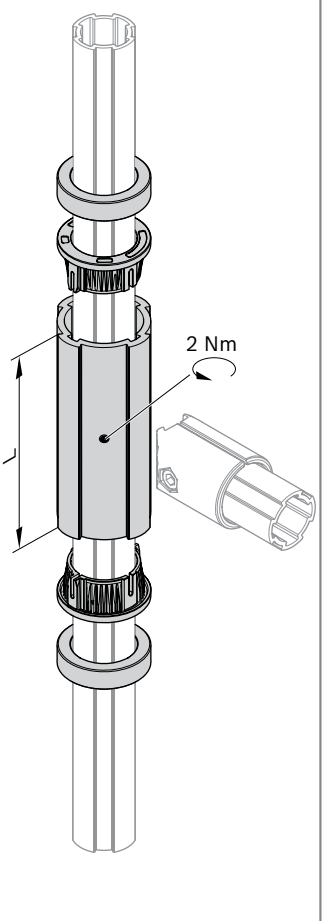

37142

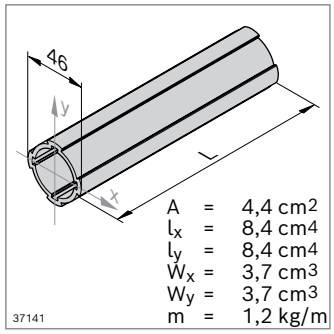

37141

Per il montaggio autonomo:
- Supporto girevole D28L con L = 1000 mm segabile in lunghezza

Supporto girevole D28L	**L** (mm)		**N.**
	1000	2	**3 842 557 298**

Materiale:	Alluminio

21

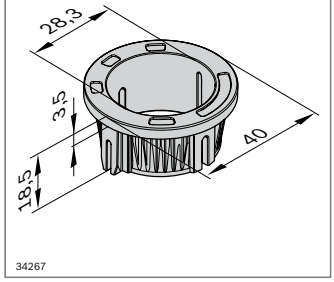

34267

Boccola cuscinetto D28		**N.**
	4	**3 842 557 299**

Materiale:	POM; nero

22

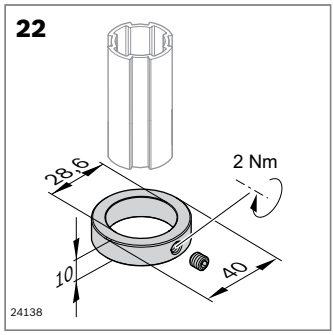

24138

Anello di fermo D28L	**ESD**		**N.**
		4	**3 842 548 122**

Materiale:	Alluminio
Fornitura:	Anello di fermo incl. spina filettata DIN 913 M6x6

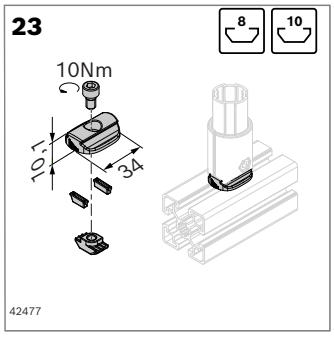

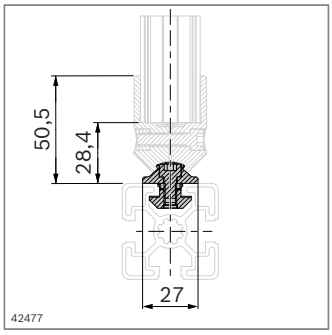

- Adattatore N8, N10 per il collegamento con un profilato Rexroth (scanalatura 8 mm, 10 mm)

Adattatore N8, N10	ESD	N.	FS
	20	**3 842 567 354**	FS4, FS5

Materiale: Zinco pressofuso
Fornitura: Incl. materiale di fissaggio (FS)

FS4
ISO14579 M6x10
M6 8

FS5
ISO14579 M6x12
2x M6 10

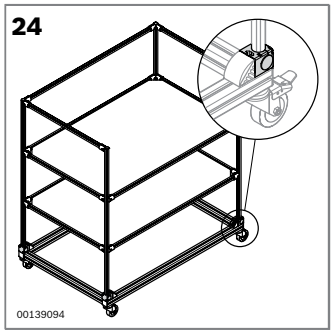

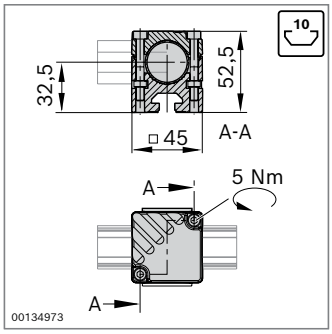

- Adattatore N10/45 per il collegamento del profilato tubolare D28L o D28L, N10 a un profilato con scanalatura di 10 mm

Adattatore N10/45	ESD	N.	FS
	20	**3 842 541 187**	2xFS3

Materiale: Adattatore: Zinco pressofuso
Cappellotto di copertura: PE
Fornitura: Incl. cappellotto di copertura, materiale di fissaggio (FS)

FS3
ISO 4762 M5x40
DIN 934 M5

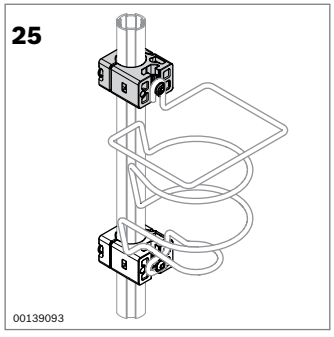

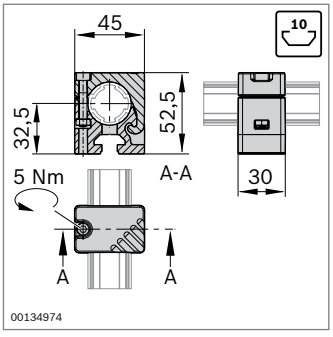

- Adattatore N10/30 per il fissaggio di accessori leggeri, come ad esempio un portabottiglie, al profilato tubolare D28L

Adattatore N10/30	ESD	N.	FS
	20	**3 842 541 190**	**FS6**

Materiale: Zinco pressofuso
Fornitura: Incl. materiale di fissaggio (FS)

FS6
ISO 4762 M5x30
DIN 934 M5

26/1

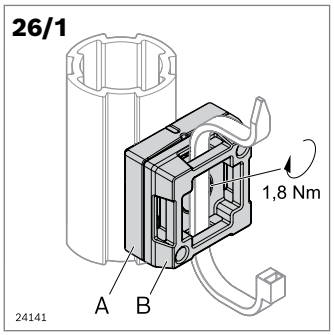

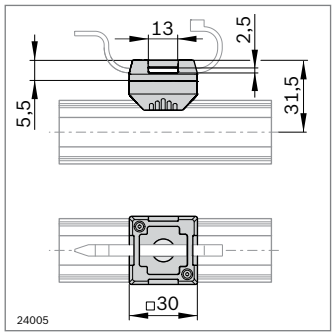

- Per il montaggio di fascette per cavi

Adattatore Fix D28L		N.	FS
A + B	20	**3 842 548 120**	FS7

Materiale: PA66; nero
Fornitura: Incl. materiale di fissaggio (FS)

FS7
ISO 10642
M5x10

26/2

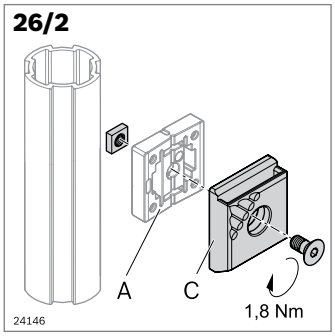

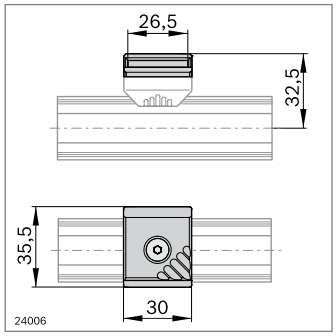

- Per il montaggio di contenitori mediante il fissaggio del contenitore

Fissaggio del contenitore	ESD		N.	FS
C		10	**3 842 544 797**	FS8, FS12

Materiale: PA66; nero
Fornitura: Incl. materiale di fissaggio (FS)

FS8
ISO 10642
M5x10
M5 8

FS9
ISO 10642
M5x16
M5 10

D

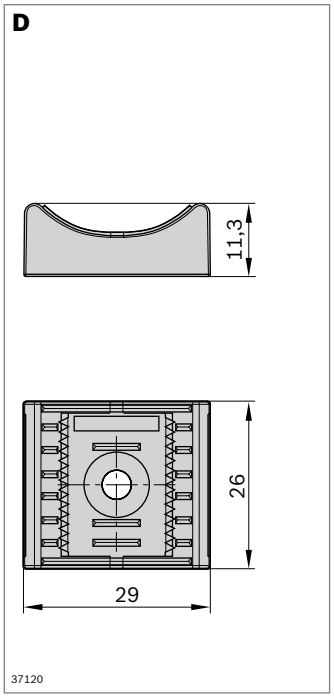

D

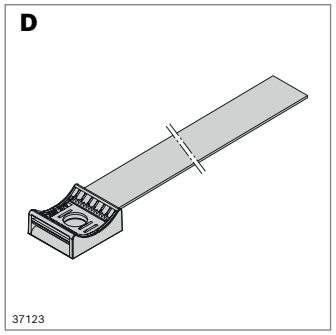

A

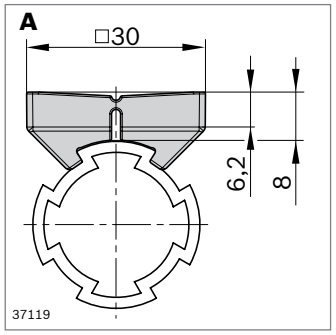

- Portacavi loop flat (**D**) per il montaggio diretto su elemento di superficie o sul pianale
- Montabile su adattatore D28L (**A**) per il fissaggio a profilati EcoShape
- Utilizzabile con viti M4 e M5
- Adattatore per il fissaggio di fissacavi loop flat su profilati EcoShape
- Adattatore D28L (**A**) per attaccare il fissaggio del contenitore

Portacavi + adattatore	ESD		N.	FS
D Portacavi loop flat		10	**3 842 559 380**	
A Adattatore D28L		10	**3 842 562 115**	FS7

Materiale: Portacavi: PP; nero; certificato UL
Nastro in velcro: PP, PPA (velour); certificato UL
Adattatore: PA; nero
Set di fissaggio: Acciaio; zincato
Fornitura: Adattatore incl. materiale di fissaggio (FS)

FS7
ISO 10642
M5x10

27

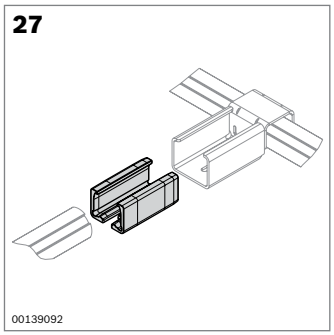

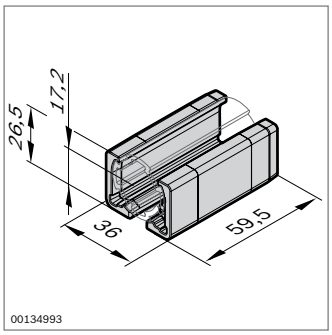

- Adattatore XLean per la combinazione con XLean. L'adattatore XLean collega il profilato tubolare D28L al portaguide XLean

Adattatore XLean	ESD		N.
		20	**3 842 541 296**

Materiale: PA66; nero

28

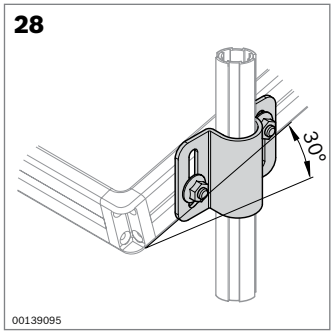

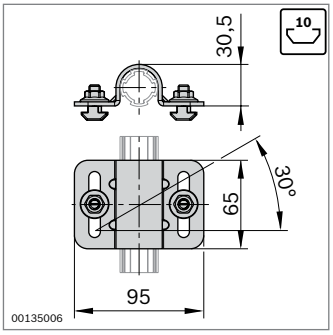

- Staffa per tubi D28L, N10 per il fissaggio di piani per il flusso di materiale con scanalatura da 10 mm sul profilato tubolare D28L. Può essere inclinato fino a 30 °

Staffa per tubi D28L, N10	ESD		N.	FS
		20	**3 842 541 193**	2xFS10

Materiale: Acciaio; zincato
Fornitura: Incl. materiale di fissaggio (FS)

FS10
M8
M8x20
10

29

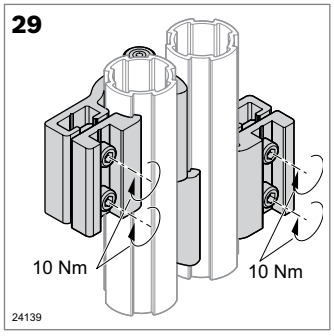

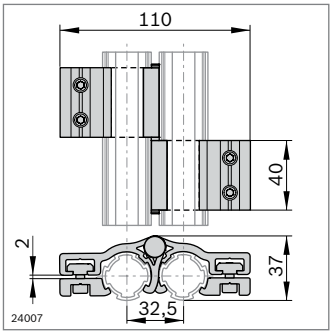

- Angolo di apertura: 180 °
- Per il montaggio del profilato tubolare D28L

Cerniera D28L/D28L	ESD		N.	FS
		2	**3 842 548 126**	4xFS11, FS12

Materiale: Alluminio
Fornitura: Incl. materiale di fissaggio (FS)

FS11
ISO4762
M6x10
M6
8

FS12
ISO8741
6x60
DIN125
A6,4

30

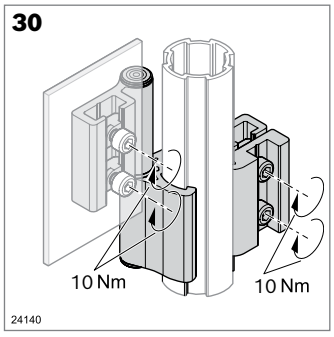

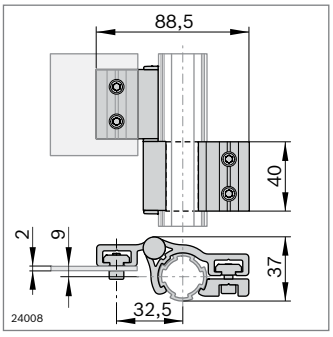

- Angolo di apertura: 180 °
- Per il montaggio di elementi di superficie

Cerniera D28L/–	ESD		N.	FS
		2	**3 842 548 127**	2xFS11, FS12

Materiale: Alluminio
Fornitura: Incl. Materiale di fissaggio

FS11
ISO4762
M6x10
M6
8

FS12
ISO8741
6x60
DIN125
A6,4

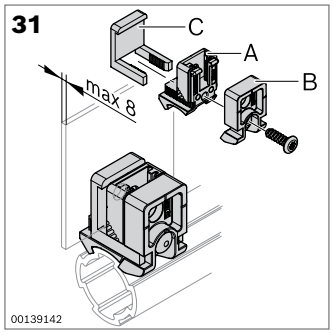

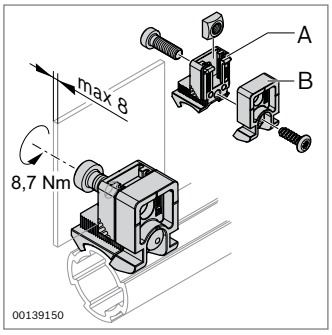

- Blocco Variofix in plastica per il fissaggio di elementi di superficie con staffa di aggancio o vite
- Estrattore Variofix per lo sbloccaggio della staffa di aggancio

Blocco Variofix PA		N.	FS
A + B	20	**3 842 543 311**	FS13, FS14

Materiale: PA66; nero
Fornitura: Incl. materiale di fissaggio (FS)

FS13
ISO 4762 M6x16
DIN 557 M6

FS14

Staffa di aggancio		N.
C	10	**3 842 184 738**

Materiale: PA6; trasparente

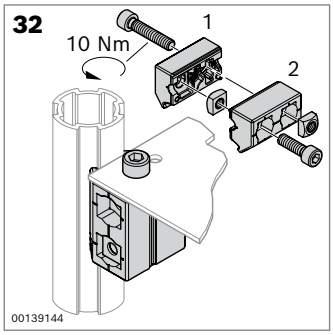

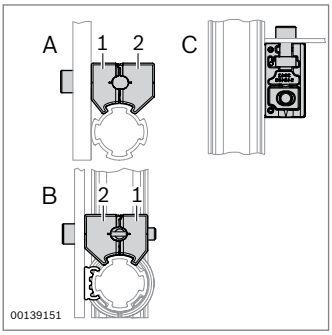

- Blocco Variofix in zinco pressofuso per il fissaggio di elementi di superficie
- Tre disposizioni possibili (“A”, “B”, “C”)

Blocco Variofix Zn	ESD		N.	FS
	⚠	20	**3 842 543 494**	FS15

Materiale: Zinco pressofuso
Fornitura: Incl. materiale di fissaggio (FS)

FS15
ISO 4762 M6x22
ISO 4762 M6x30
2x DIN 557 M6

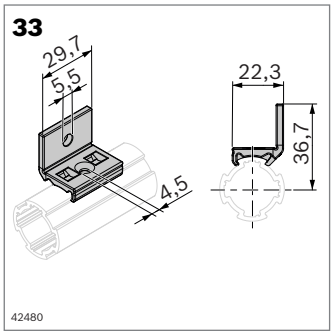

- Squadra di fissaggio D28L zinco pressofuso per il fissaggio di elementi di superficie
- Suggerito per applicazioni ESD: Vite autofilettante ISO 15482-ST4, 2x13

Squadra di fissaggio D28L	ESD		N.
	⚠	10	**3 842 567 368**

Materiale: PA66,

34

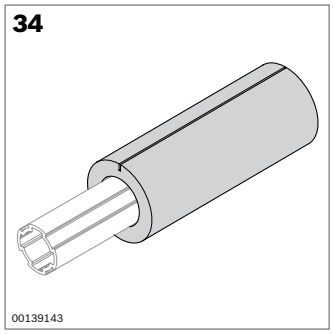

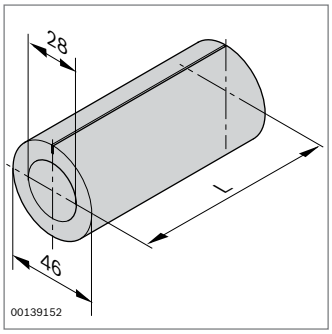

Protezione anticollisione	L (mm)		N.
	2000	10	**3 842 544 637**
Materiale:	PE-LD; grigio		

35

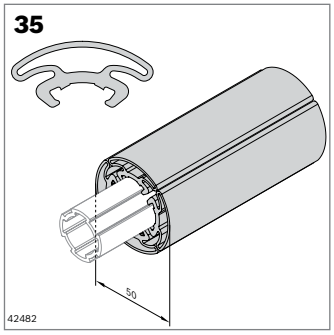

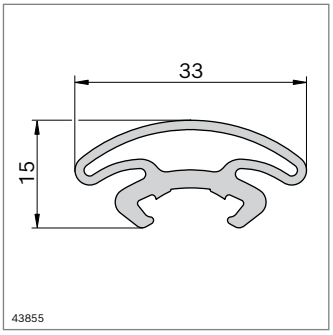

Protezione anticollisione D28L	L (mm)		ESD	N.
Grigio segnale	2000	10		**3 842 567 344**
Nero	2000	10	⚠	**3 842 567 345**
Materiale:	TPV, TPE (conduttivo)			

36

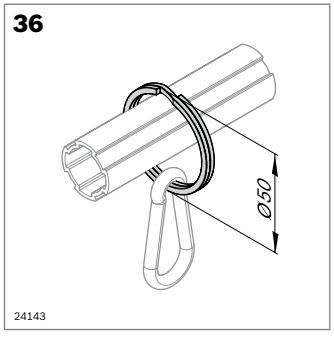

▶ Per la configurazione di portautensili semplici

Anello + moschettone		N.
Anello D50	20	**3 842 548 131**
Moschettone	1	**0 842 901 309**
Materiale:	Anello: Acciaio; nichelato Moschettone: Acciaio; zincato	

37

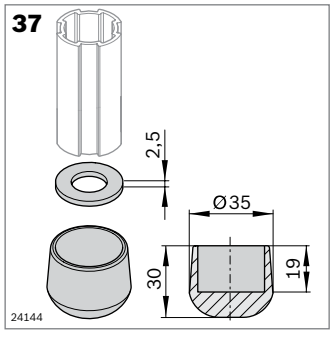

▶ Configurazione antiscivolo di scaffali e sostegni

Piedino di gomma D28	ESD		N.	FS
	⚠	20	**3 842 548 128**	FS16
Materiale:	NR/SBR; nero			

FS16

ISO 7089-14-200HV-CM

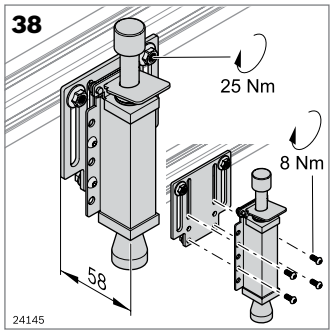

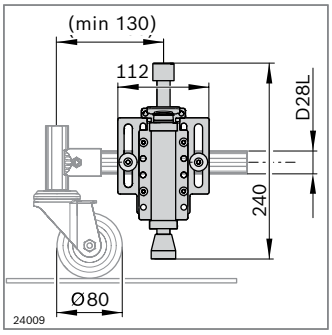

- Per l'arresto ergonomico di carrelli portamateriali in un solo punto
- Possibilità di montaggio universale a differenti profilati tubolari e sezioni di profilati
- Corsa di serraggio del fermo: 34 mm

Fermo D28L, N10	N.	FS
	3 842 548 132	4xFS16, 2x FS18

Materiale:	Fermo: Acciaio inox, EPDM Piastra di attacco: Alluminio
Fornitura:	Incl. materiale di fissaggio (FS)

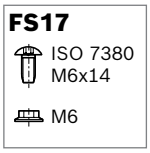

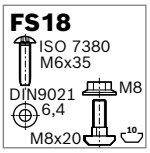

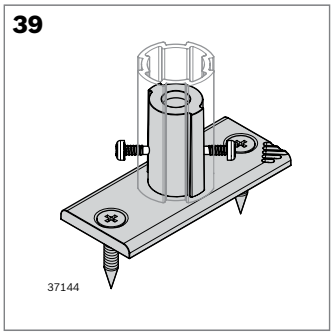

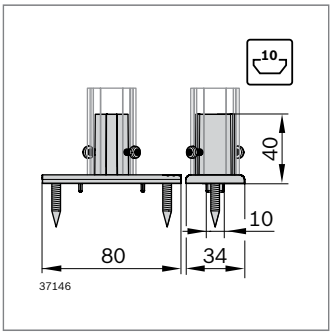

- Piastra di base per il fissaggio di incastellature direttamente sui profilati tubolari EcoShape su pareti, pavimenti, pianali e profili di supporto con scanalatura da 10 mm
- Non sono necessari ulteriori giunti
- Dispositivo antitorsione attraverso linguette di centraggio (spezzabile)
- Carico di riferimento per il montaggio di profilati: 15 Nm ammessi in direzione longitudinale e trasversale. I valori di carico per il montaggio su altri fondi dipendono dal rispettivo materiale

Accessori consigliati per il montaggio di profilati:
- Vite a testa svasata ISO 10642 M5x16-8.8
- Dado con testa a martello (**3 842 530 283**)

Accessori opzionali:
Vite autofilettante (**3 842 552 267**)

Piastra di base D28L	ESD		N.	FS
		10	**3 842 559 346**	2xFS19

Materiale:	Zinco pressofuso
Fornitura:	Incl. materiale di fissaggio (FS)



40

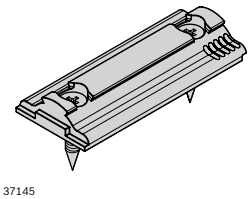

37145

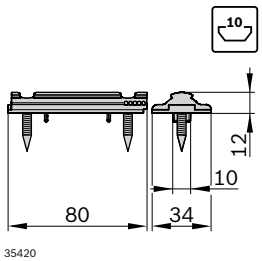

35420

- Piastra di base per il fissaggio di incastellature direttamente sui profilati tubolari EcoShape su pareti, pavimenti, pianali e profili di supporto con scanalatura da 10 mm
- Non sono necessari ulteriori giunti
- Dispositivo antitorsione attraverso linguette di centraggio (spezzabile)
- Carico di riferimento per il montaggio di profilati: 15 Nm ammessi in direzione longitudinale e trasversale. I valori di carico per il montaggio su altri fondi dipendono dal rispettivo materiale

Accessori consigliati per il montaggio di profilati:

- Vite a testa svasata ISO 10642 M5x16-8.8
- Dado con testa a martello (**3 842 530 283**)

Piastra di base EcoShape	ESD		N.	FS
	⚠	10	**3 842 559 345**	2xFS19

Materiale:	Zinco pressofuso
Fornitura:	Incl. materiale di fissaggio (FS)

FS19

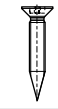

41

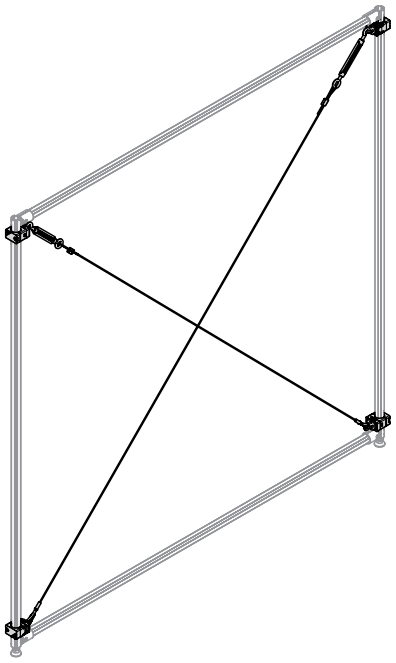

38453

- Possibilità di rinforzo per applicazioni EcoShape
- Forza di serraggio massima 500 N

Filo d'ancoraggio	L (mm)	ESD		N.
	3000	⚠	2	**3 842 562 083**

Materiale:	Occhio, tenditore a vite: Acciaio inox Cavo: Acciaio; zincato
Fornitura:	Incl. materiale di fissaggio per il fissaggio sul profilato tubolare D28L

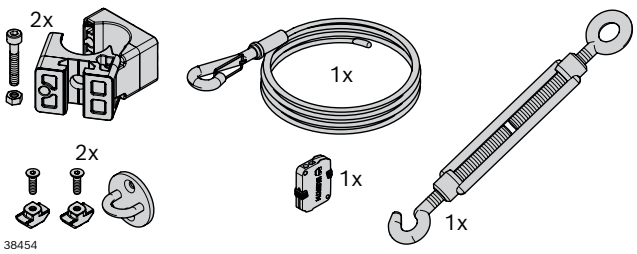

38454

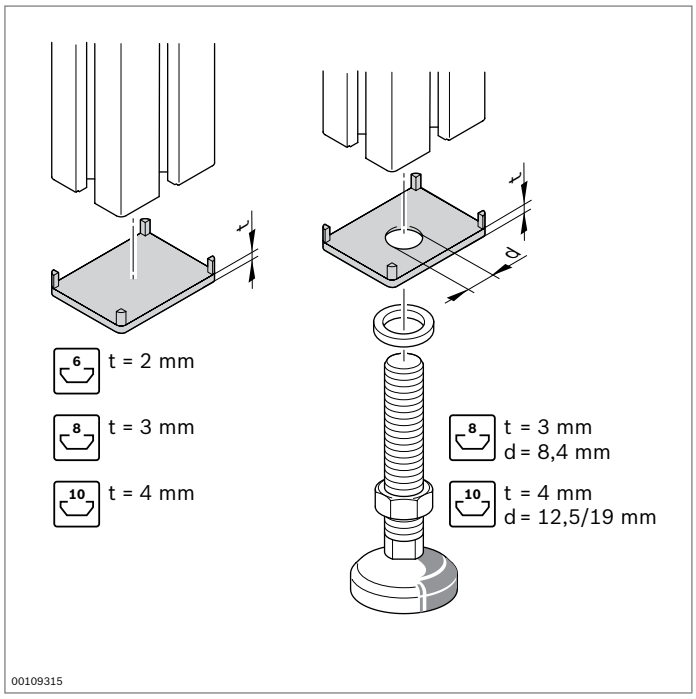

Cappellotto di copertura
Cappellotto di copertura con foro

- Per evitare lesioni alle estremità aperte dei profilati
- Design accattivante
- Cappellotto di copertura con foro da utilizzare con piedi regolabili e rotelle
- Materiale cappellotti di copertura: PA o PP

I dettagli dell'ordine di acquisto delle cappellotti di copertura sono riportati nella sezione dedicata ai profilati

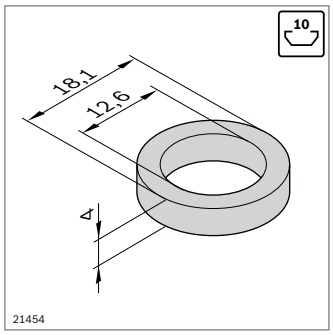

Anello di appoggio

- Per i cappellotti di copertura con foro nelle misure 40x40, 45x45, 50x50 e 60x60
- Per filettatura M12
- A protezione delle cappellotti di copertura durante il serraggio degli accessori

Anello di appoggio		N.
	100	**3 842 555 653**

Materiale: Zinco pressofuso

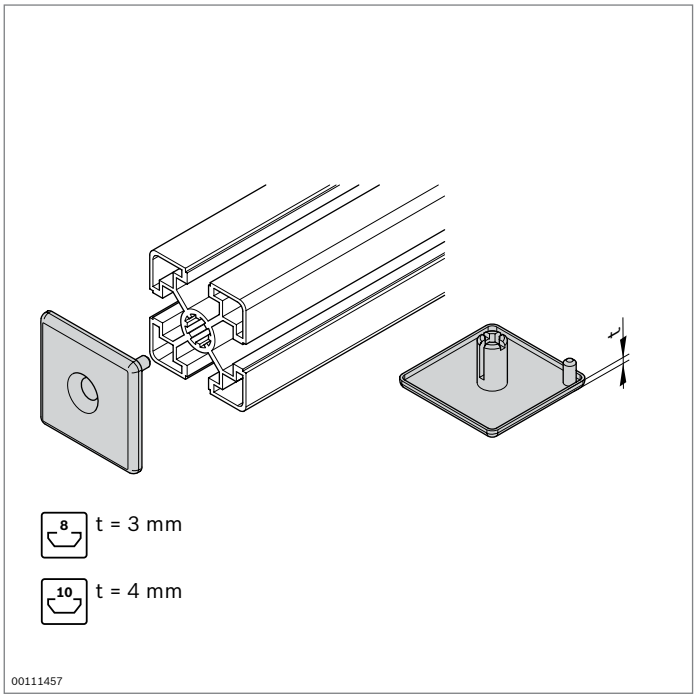

Cappellotto di copertura in zinco pressofuso

- Resistente agli urti
- Resistente ad agenti aggressivi
- Fissaggio con vite a testa svasata; lavorazione dei profilati non necessaria

Cappellotto di copertura ZN	ESD	N.	FS
30x30-ZN		**3 842 518 204**	FS1
40x40-ZN		**3 842 541 807**	FS2
45x45-ZN		**3 842 518 205**	FS2

Materiale: Cappellotto di copertura: Zinco pressofuso
Materiale di fissaggio: Acciaio; zincato

FS1

DIN 7991 M4x16

FS2

DIN 7991 M6x16

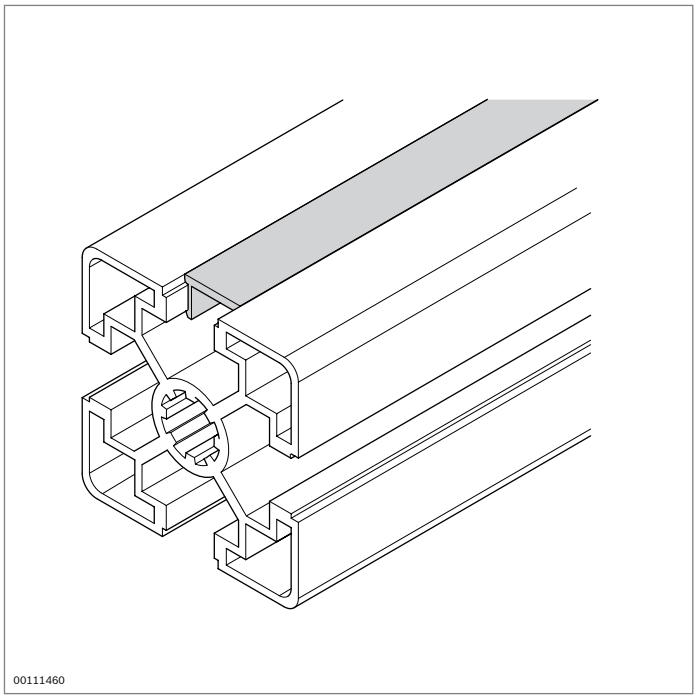

00111460

Profilati di copertura

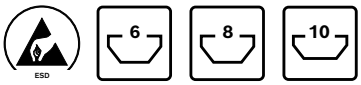

- Per il fissaggio di cavi
- Per la protezione della scanalatura del profilato dallo sporco
- Design accattivante
- Il profilato di copertura in PVC morbido per scanalatura di 6 mm viene consegnato in rotolo
- A filo con il profilato
- Deve essere garantito un collegamento a conducibilità ESD tra il profilato di copertura e il profilato mediante una soluzione costruttiva, ad es. una vite

Profilati di copertura, scanalatura 6 mm	**Colore**	**Materiale**	**ESD**	**L** (mm)		**N.**
 00109365	Incolore, naturale	Alluminio; anodizzato	⚠	2000	10	**3 842 523 254**
 00117777	Grigio segnale (RAL 7004)	PVC morbido		10000	1	**3 842 555 268**
Profilati di copertura, scanalatura 8 mm	**Colore**	**Materiale**	**ESD**	**L** (mm)		**N.**
 00109366	Incolore, naturale	Alluminio; anodizzato	⚠	2000	10	**3 842 523 256**
 00109367	Grigio segnale (RAL 7004)	PP		2000	10	**3 842 548 878**
	Nero (RAL 9005)	PP	⚠	2000	10	**3 842 548 879**
	Grigio chiaro (RAL 7035)	PP		2000	10	**3 842 548 898**
	Rosso (RAL 3020)	PP		2000	10	**3 842 549 878**
	Giallo (RAL 1023)	PP		2000	10	**3 842 549 879**
	Verde (RAL 6032)	PP		2000	10	**3 842 554 771**
	Blu (RAL 5010)	PP		2000	10	**3 842 549 880**
	Arancione (RAL 2004)	PP		2000	10	**3 842 549 881**
	Incolore, trasparente	PET		2000	10	**3 842 549 877**
Profilati di copertura, scanalatura 10 mm	**Colore**	**Materiale**	**ESD**	**L** (mm)		**N.**
 00109368	Incolore, naturale	Alluminio; anodizzato	⚠	2000	10	**3 842 523 258**
 19502	Grigio segnale (RAL 7004)	PVC rigido		2000	10	**3 842 548 876**
	Nero (RAL 9005)	PVC rigido	⚠	2000	10	**3 842 548 877**
	Grigio chiaro (RAL 7035)	PVC rigido		2000	10	**3 842 518 367**
	Rosso (RAL 3020)	PVC rigido		2000	10	**3 842 518 368**
	Giallo (RAL 1023)	PVC rigido		2000	10	**3 842 518 369**
	Verde (RAL 6032)	PVC rigido		2000	10	**3 842 549 888**
	Blu (RAL 5010)	PVC rigido		2000	10	**3 842 538 955**
	Arancione (RAL 2004)	PVC rigido		2000	10	**3 842 538 957**
	Incolore, trasparente	PVC rigido		2000	10	**3 842 191 182**

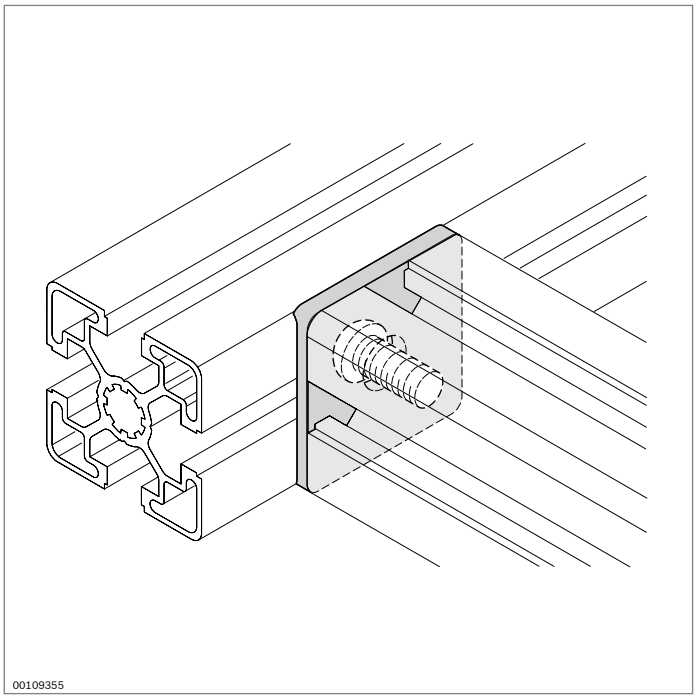

Compensazione raggio



- Per impedire la formazione di fessure e spigoli taglienti in caso di collegamenti a T tra due profilati con vite centrale o raccordo a serraggio rapido (osservare la distanza del foro dalla parte frontale del profilato)
- Per l'alloggiamento degli elementi di superficie, i segmenti scanalati possono essere staccati
- Osservare assolutamente: Con l'impiego della compensazione raggio diminuisce la portata del collegamento dei profilati (vedi capitolo "Dati tecnici", pag. 18-1)!
- Controllo delle emissioni di particolato. Report n. BO2112-1289

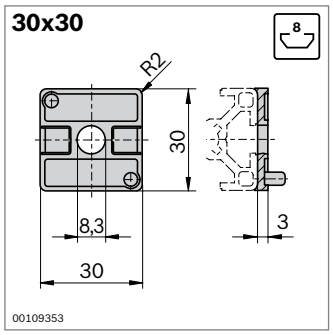

Compensazione raggio	Scanalatura		N.
30x30	8	10	**3 842 551 026**
Materiale:	PA; grigio segnale RAL 7004		

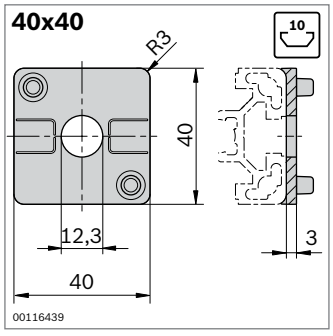

Compensazione raggio	Scanalatura		N.
40x40	10	10	**3 842 551 028**
Materiale:	PA; grigio segnale RAL 7004		

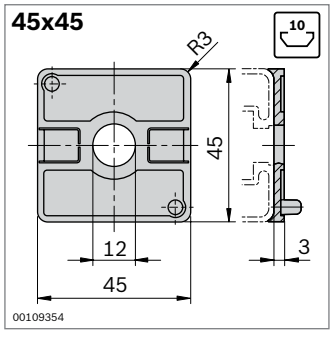

Compensazione raggio	Scanalatura		N.
45x45	10	10	**3 842 551 030**
Materiale:	PA; grigio segnale RAL 7004		

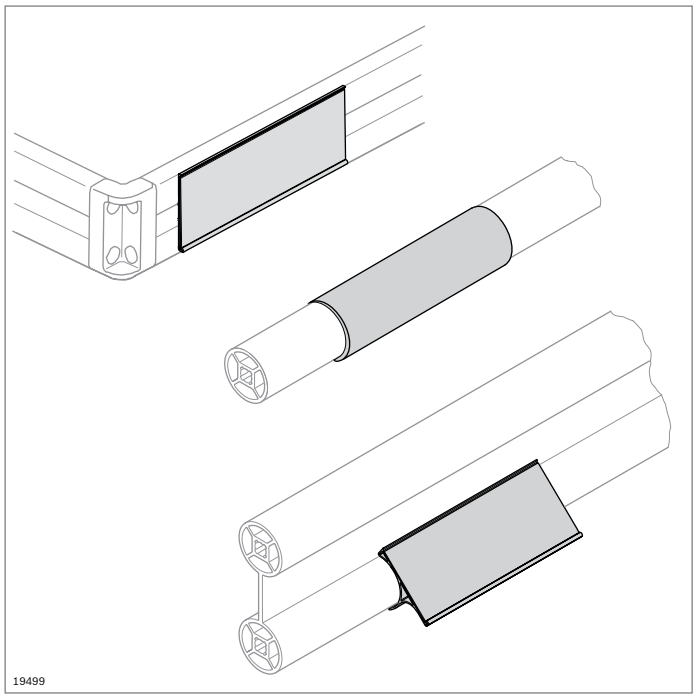

Clip per diciture

- Per la siglatura di profilati e traverse tubolari

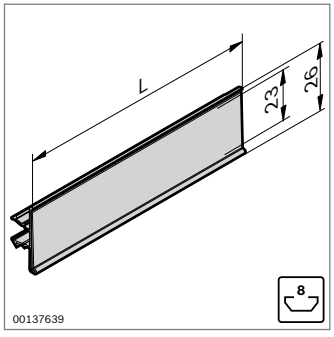

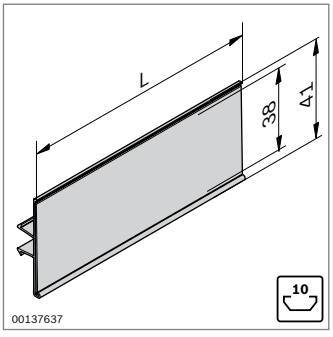

- Clip per diciture di profilati con scanalatura di 8 mm e di 10 mm

Clip per diciture	Scanalatura	L (mm)		N.
	8	2000	20	**3 842 537 113**
	8	102	20	**3 842 537 650**
	10	2000	20	**3 842 537 116**
	10	102	20	**3 842 537 651**
Materiale:	PVC rigido; grigio chiaro (RAL 7035), trasparente			

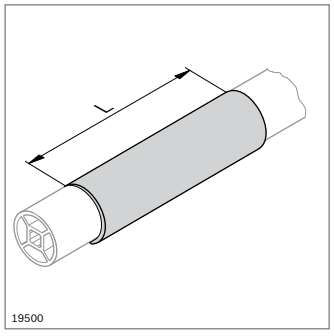

- Autoadesiva
- Clip per diciture con superficie di scrittura arrotondata per profilati D28; D28L; D28L,N10 e D28x55
- Altezza etichette 38 mm

Clip per diciture	L (mm)		N.
Per traverse tubolari	2000	20	**3 842 535 136**
	102	20	**3 842 538 093**
Materiale:	PVC rigido; incolore, trasparente		

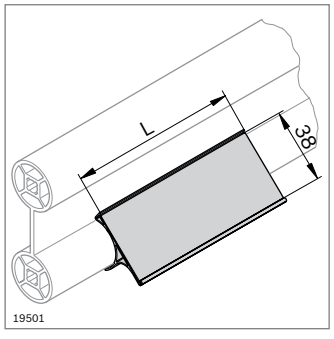

- Autoadesiva
- Clip per diciture con superficie di scrittura diritta per profilati D28; D28L; D28L,N10 e D28x55

Clip per diciture	L (mm)		N.
Per traverse tubolari	2000	20	**3 842 537 119**
	102	20	**3 842 537 652**
Materiale:	PVC rigido; grigio chiaro (RAL 7035), trasparente		

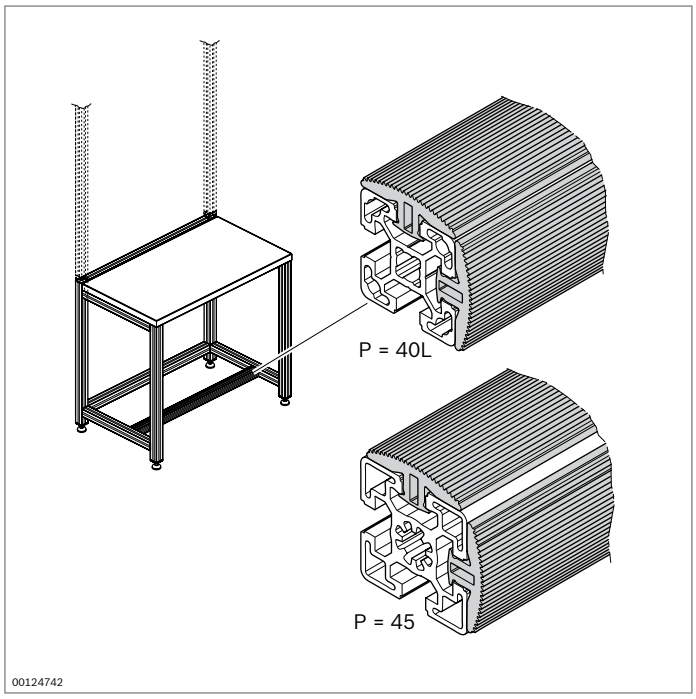

Profilato di gomma
Portastraccio





Profilato di gomma

- Per evitare bordi duri, ad esempio per l'appoggio di prodotti sensibili agli urti
- Come pedana da agganciare al puntone trasversale della postazione di lavoro dall'alto e dalla parte anteriore
- Particolarmente semplice ed economico
- Adatto per il montaggio di postazioni di lavoro ESD

Profilato di gomma	L (mm)	ESD		N.
	30 ... 30000		1	**3 842 994 979 / L**
	30000		1	**3 842 562 090**

Materiale: EPDM; resistenza di derivazione R = 10^4 ... 10^9 Ω

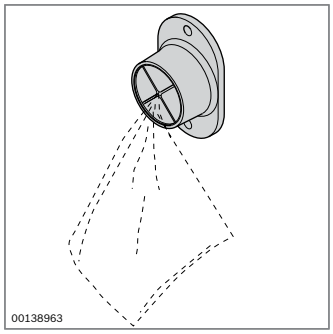

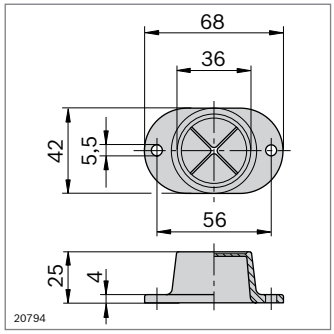

Portastraccio avvitato

- Per conservare gli stracci

Accessori necessari:

- Dado con testa a martello scanalatura 10 mm, M5 (**3 842 530 283**) (pag. 2-103)
- Vite DIN 7984 M5x12

Portastraccio avvitato	N.
	1 845 719 000

Materiale: PE; nero

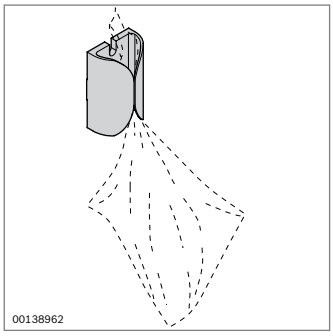

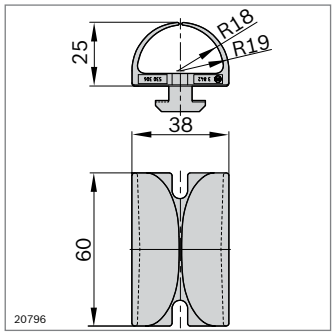

Portastraccio con piedino di fissaggio

- Con piedino di fissaggio stampato per il montaggio diretto su profilato con scanalatura di 10 mm
- Può essere impiegato anche come passacavi

Portastraccio con piedino di fissaggio	N.
	3 842 530 306

Materiale: PA6; nero



Profilati con funzione integrata



- Guida cavi completa nell'ossatura del telaio
- Nodi profilati unici con guida cavi interna
- Elevata flessibilità con ridotta varietà delle parti (solo 4 sezioni di profilati)
- Design estetico: superfici esterne chiuse, parti in plastica accentuate
- Lavoro di montaggio minimo
- Risparmio di tempo e denaro: costruzione, posa e manutenzione semplici

I profilati con funzione integrata (FIP) di Rexroth offrono svariati vani interni utilizzabili creando così più libertà per le vostre idee costruttive: La guida cavi completamente interna consente la posa sicura e poco ingombrante di cavi, linee dati e tubi flessibili; grazie ai nodi profilati addirittura attraverso i collegamenti di profilati.

Poche parti, elevata variazione – più rapidamente verso un’incastellatura sicura
Il risultato è un'incastellatura per macchine solida basata su 4 sezioni di profilati e offre una grande flessibilità: Grazie alla scanalatura di 10 mm, è possibile montare senza problemi tutti gli elementi del sistema modulare di profilati Rexroth, separare con semplicità vani cavi utilizzando listelli separatori e posare le tubazioni separatamente. I coperchi in alluminio sul profilato hanno una funzione di cerniera e consentono una facilità di installazione e di manutenzione. I canali di avvitamento per il fissaggio di coperchi e parti annesse danno sicurezza e stabilità.

L’esclusivo nodo profilato, oltre a tollerare elevate forze di trasmissione, consente una guida cavi completamente interna. In tal modo, le installazioni restano invisibili fino a quando non vengono condotte fuori dal profilato sul rispettivo luogo di utilizzo. I profilati integrati con le funzionalità sono compatibili con i profili standard e possono essere combinati liberamente. Naturalmente, condividere anche con vari accessori.

Dati tecnici

- Misura modulare 40
- Scanalatura del profilato 10 mm
- Sezioni dei profilati 40x120x120, 120x120, 60x120, 120x120 6N
- Vano interno utile da 600 mm^2 a 4000 mm^2
- Compatibile con il kit profilato in alluminio di Rexroth
- Certificazione VDE
- Adatto per EPA



Stabilità e portata

Il programma dei profilati con funzione integrata è concepito per carichi elevati. I profilati nella gamma di profilati di 40 mm comprendono la scanalatura Rexroth stabile da 10 mm e consentono l'avvitamento di viti M12/S12 resistenti nel foro centrale.

L'elemento di collegamento centrale nel sistema è rappresentato dai nodi profilati 1/2 e 3/4. Gli elementi di collegamento sono realizzati in massiccio alluminio pressofuso. Attraverso l'avvitamento nel foro centrale dei profilati si ottiene un collegamento altamente stabile come base per un'incastellatura per macchine resistente.

Le piastre di base sono concepite per l'impiego di viti senza fine M16 con cui è possibile supportare carichi fino a 30000 N.

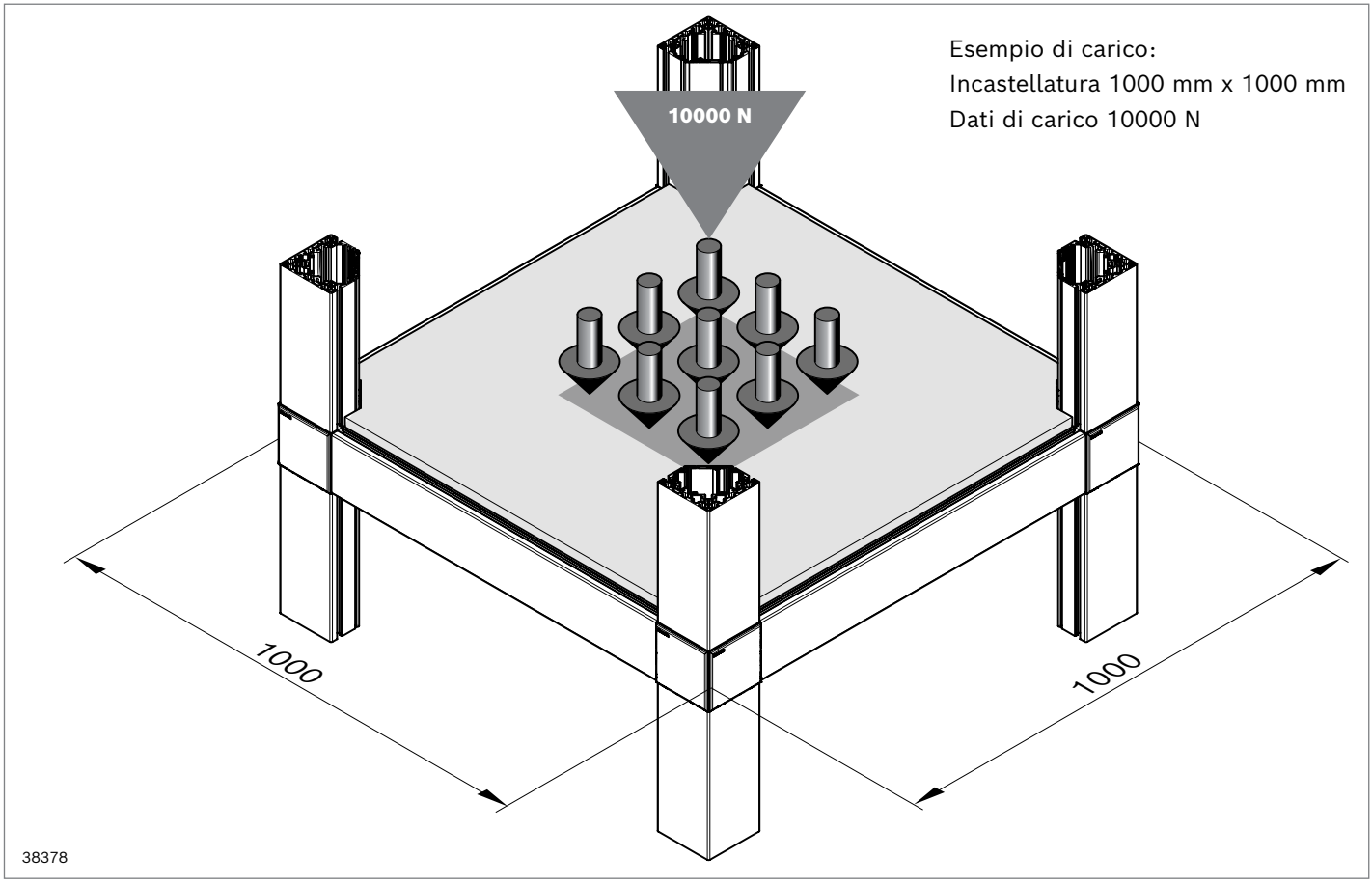

Esempio di carico:
Incastellatura 1000 mm x 1000 mm
Dati di carico 10000 N

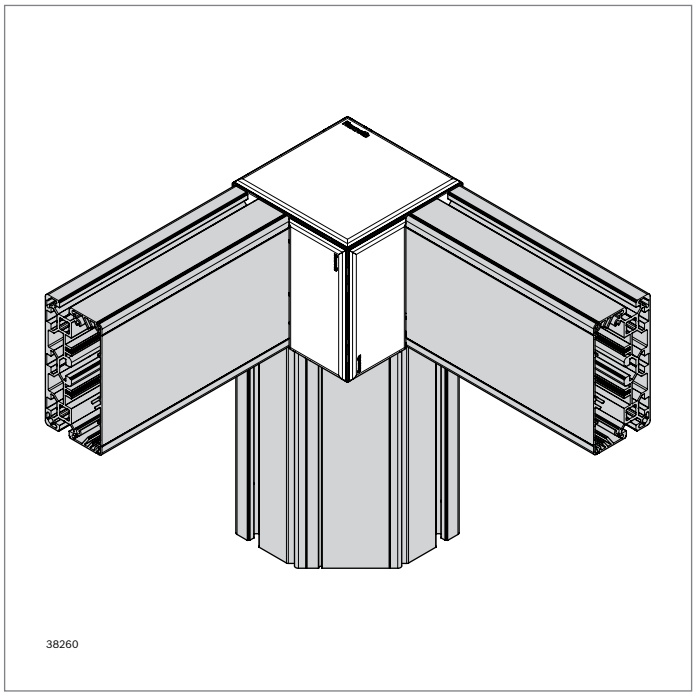

Profilati di guida cavi



- Profilati di costruzione con vano interno utilizzabile per guidare cavi e tubi flessibili
- 2 pezzi (profilato e coperchio)
- Coperchio con funzione di cerniera su entrambi i lati
- Scanalatura interna di 10 mm per il montaggio di prese di corrente multipla oppure elementi per l'installazione
- Canali avvitatori per il fissaggio del coperchio di chiusura
- Lato esterno chiuso
- Supporto per listelli separatori e cavo di messa a terra
- Supporto per la compensazione di potenziale

Accessori opzionali:

- Vite autofilettante (**3 842 552 267**) per il bloccaggio del coperchio
- Cavo per compensazione di potenziale (**3 842 552 234**, pag. 2-117)

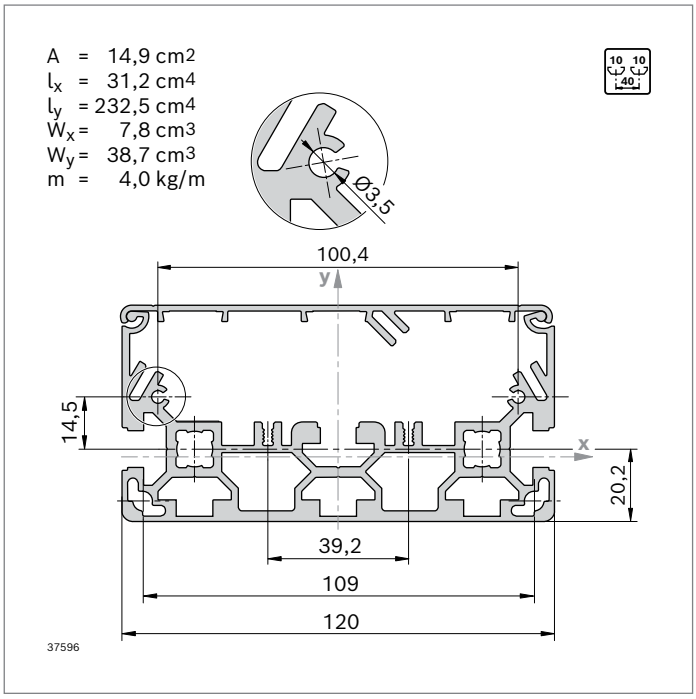

60x120		L (mm)	N.
1 pezzo		100 ... 6070	**3 842 996 361**
1 pezzo	M12	100 ... 6000	**3 842 996 364**
1 pezzo	M12 M12	110 ... 6000	**3 842 996 365**
10 pezzi		6070	**3 842 558 242**

Lavorazione dei profilati: M12: In tutti i fori centrali

Vano interno utile: 600 mm²

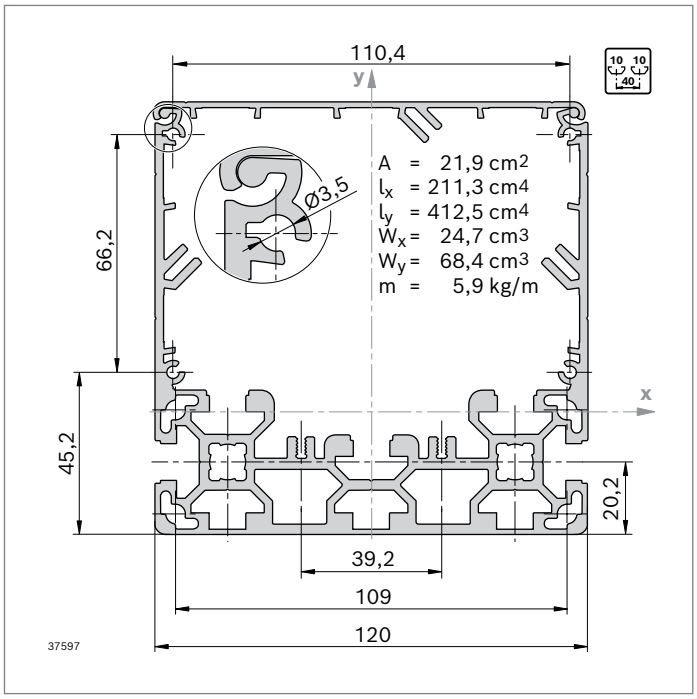

Vano interno utile: 4000 mm²

120x120		**L** (mm)	**N.**
1 pezzo		100 ... 6070	**3 842 996 360**
1 pezzo	M12	100 ... 6000	**3 842 996 366**
1 pezzo	M12 M12	110 ... 6000	**3 842 996 367**
4 pezzi		6070	**3 842 558 241**

Lavorazione dei profilati: M12: In tutti i fori centrali

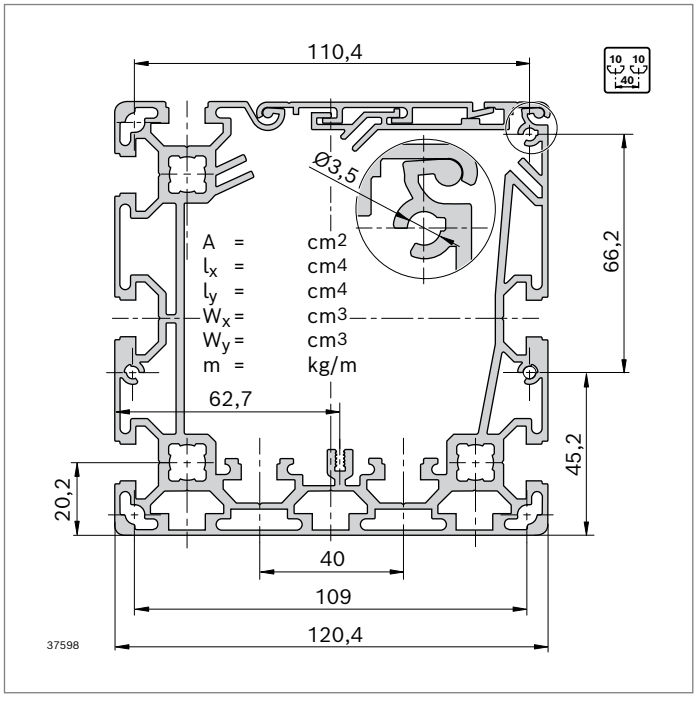

Vano interno utile: 4600 mm²

120x120 6N		**L** (mm)	**N.**
1 pezzo		100 ... 6070	**3 842 994 039**
1 pezzo	M12	100 ... 6000	**3 842 994 054**
1 pezzo	M12 M12	110 ... 6000	**3 842 994 059**
4 pezzi		6070	**3 842 558 190**

Lavorazione dei profilati: M12: In tutti i fori centrali

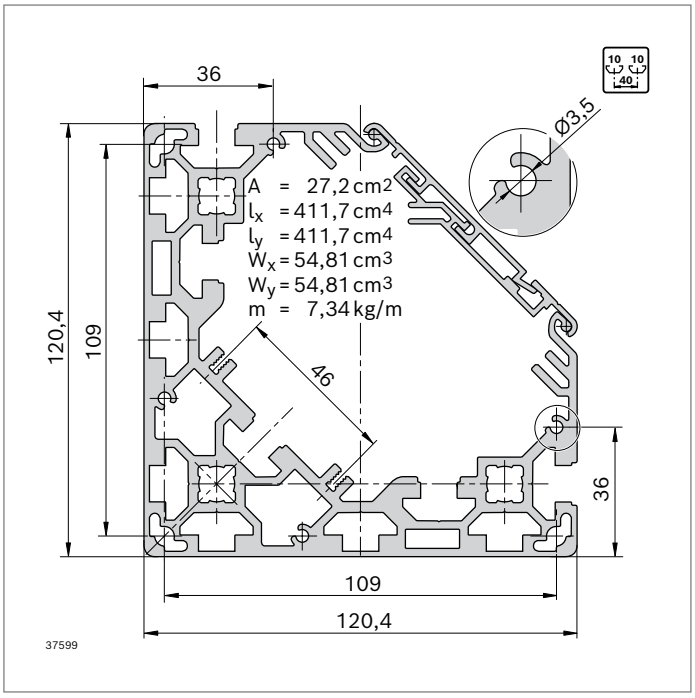

Vano interno utile: 3200 mm²

40x120x120		**L** (mm)	**N.**
1 pezzo		100 ... 6070	**3 842 996 362**
1 pezzo	M12	100 ... 6000	**3 842 996 368**
1 pezzo	M12 M12	110 ... 6000	**3 842 996 369**
4 pezzi		6070	**3 842 558 243**

Lavorazione dei profilati: M12: In tutti i fori centrali

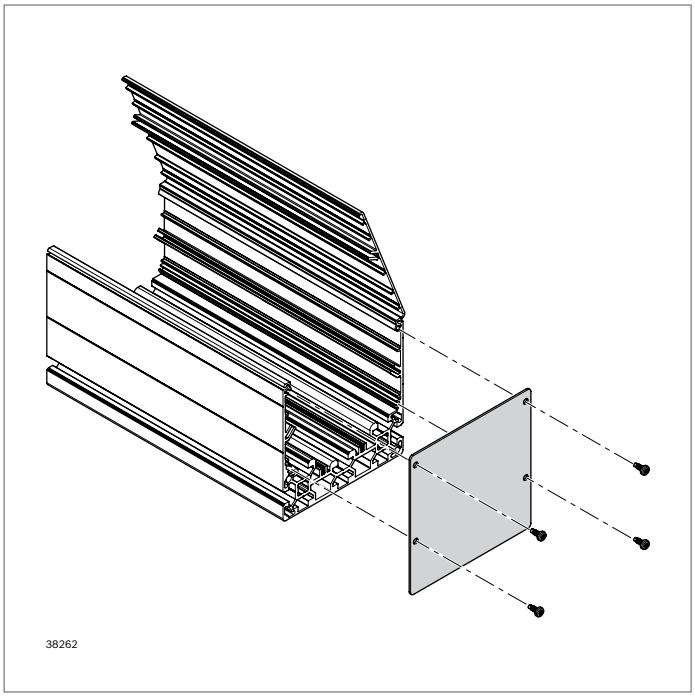

Coperchio di chiusura

- Chiude i profilati di guida cavi sul lato frontale
- Superficie anodizzata
- Fissaggio sicuro con viti

FS1



DIN7500-PE
M4x8

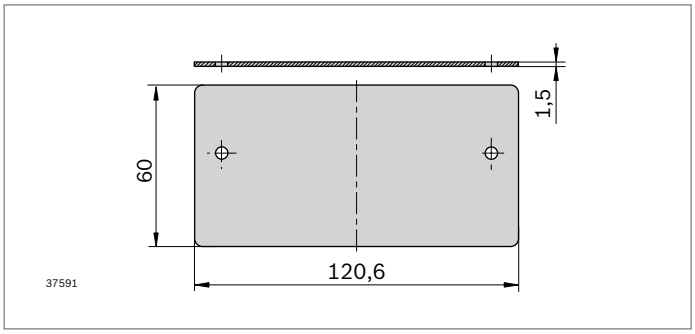

- Per profilato di guida cavi 60x120

Coperchio di chiusura	ESD		N.	FS
60x120		10	**3 842 558 233**	2x FS1

Materiale:	Coperchio di chiusura: Lamiera di alluminio; anodizzata Materiale di fissaggio: Acciaio; zincato
Fornitura:	Incl. materiale di fissaggio (FS)

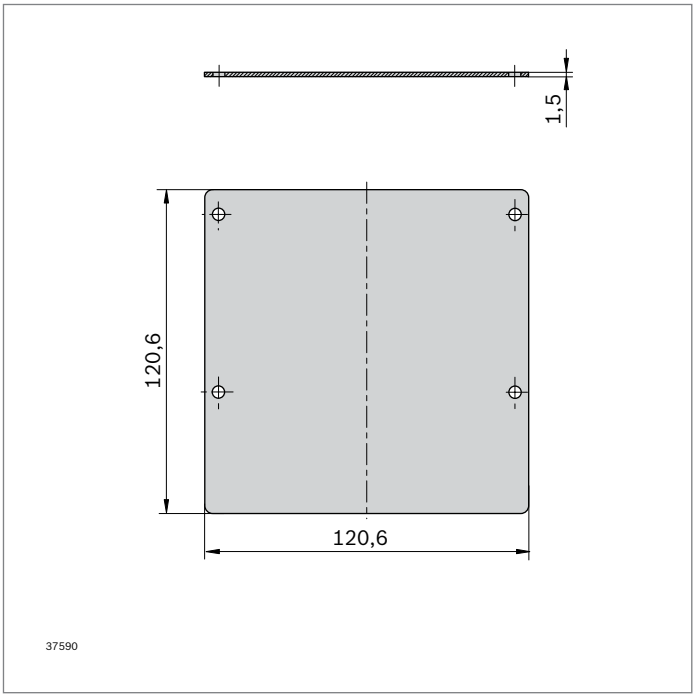

- Per profilato di guida cavi 120x120 6N (3 canali di avvitamento utilizzabili per il fissaggio) e 120x120

Coperchio di chiusura	ESD		N.	FS
120x120		10	**3 842 558 229**	4x FS1

Materiale:	Coperchio di chiusura: Lamiera di alluminio; anodizzata Materiale di fissaggio: Acciaio; zincato
Fornitura:	Incl. materiale di fissaggio (FS)

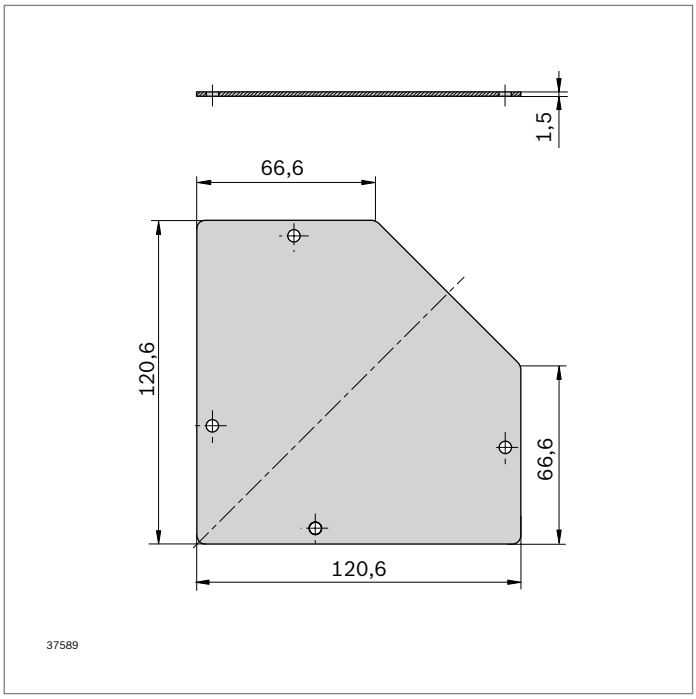

▶ Per profilato di guida cavi 40x120x120

Coperchio di chiusura	ESD		N.	FS
40x120x120		10	**3 842 558 228**	4x FS1

Materiale:	Coperchio di chiusura: Lamiera di alluminio; anodizzata Materiale di fissaggio: Acciaio; zincato
Fornitura:	Incl. materiale di fissaggio (FS)

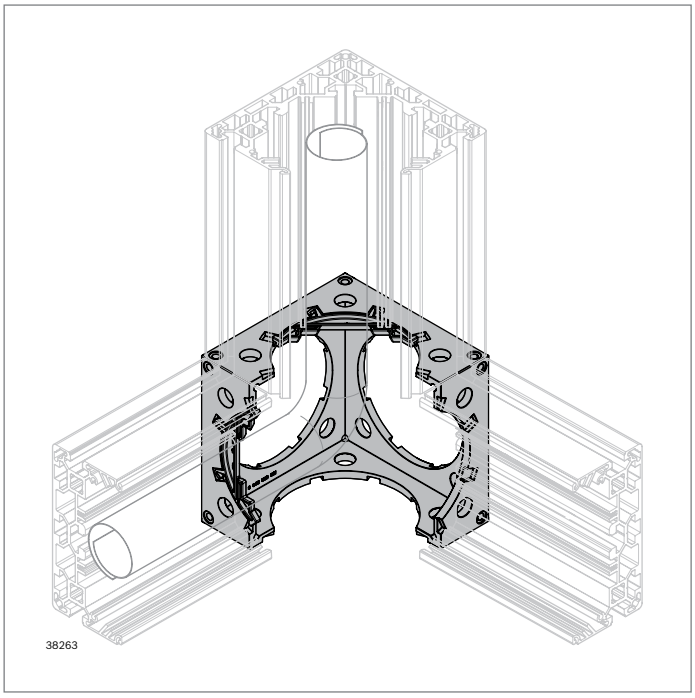

Nodo profilato 3/4 e 1/2
Spina di posizionamento
Paraspigolo

- Per collegare profilati di guida cavi o profilati standard 40x120 e/o 40x120 5N
- Altamente resistente e stabile
- Realizzazione di deviazioni cavo protette
- Avvitamento con la vite centrale M12 (consigliato) o S12

Accessori necessari:
- Spina di posizionamento per facilitare il montaggio
- Vite centrale M12x30-T50 (**3 842 530 235**)/S12x30-T50 **3 842 530 236**) per il fissaggio dei nodi profilati (vedere catalogo MGE, pagina 3-41)

Accessori opzionali:
- Paraspigolo per coprire bordi appuntiti
- Cappellotto di copertura per la chiusura di aperture

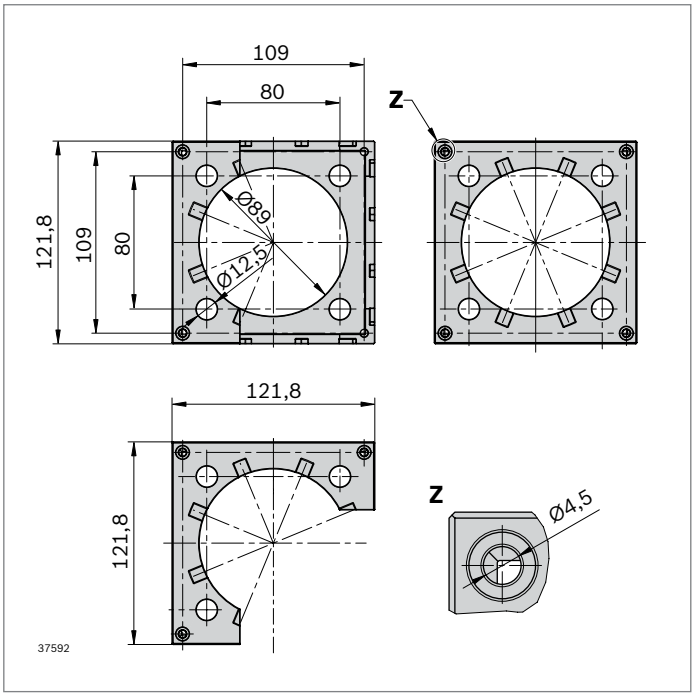

Nodo profilato 3/4		ESD*)	N.
120x120-3/4	1		**3 842 558 501**

Materiale:	Alluminio pressofuso; rivestito, grigio segnale RAL 7004
*) ESD:	Attraverso le viti di fissaggio viene creato un collegamento conducibile tra i profilati. La superficie dei nodi profilati non possiede tuttavia proprietà di conducibilità ESD.

Accessori opzionali:
- Angolare di raccordo per coprire bordi appuntiti e per fissare i cappellotti di copertura
- Cappellotti di copertura

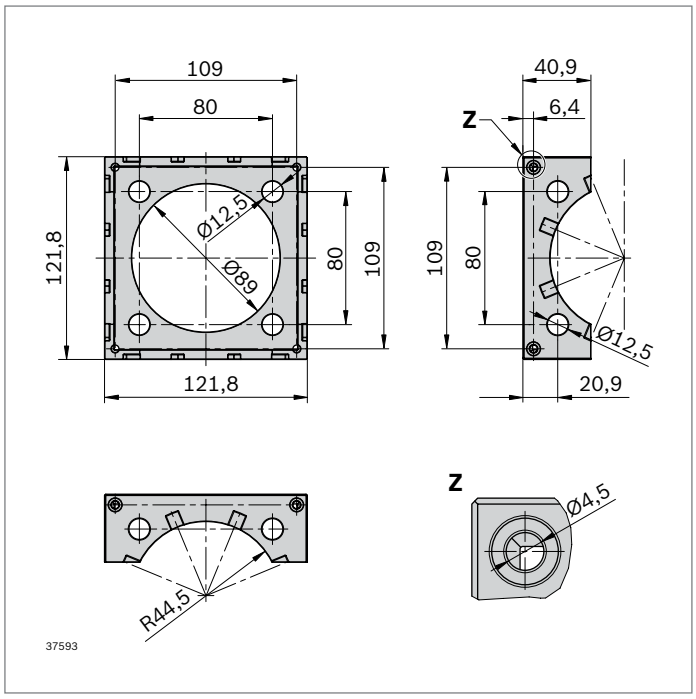

Nodo profilato 1/2		N.
120x120-1/2	1	**3 842 558 246**

Materiale: Alluminio pressofuso; rivestito, grigio segnale RAL 7004

Accessori opzionali:

- Distanziale per il fissaggio dei cappellotti di copertura
- Cappellotti di copertura

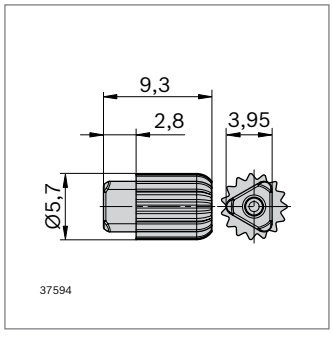

- Ausilio di posizionamento per facilitare il montaggio
- Utilizzo per le combinazioni di nodo profilato/profilato, nodo profilato/piastra di base, piastra di base/profilato

Spina di posizionamento		N.
D=5,7	20	**3 842 558 487**

Materiale: PP; grigio segnale RAL 7004

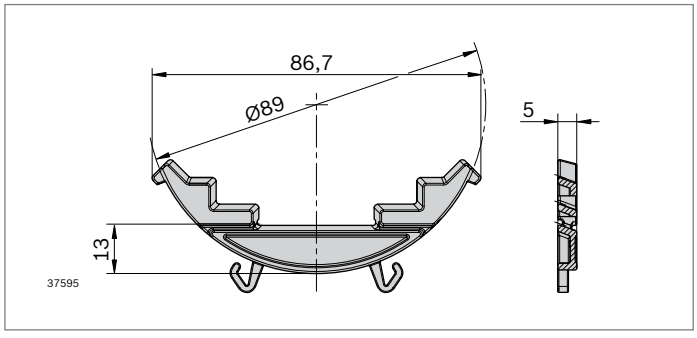

- Protezione ottimale per cavi in caso di passaggio con bordi appuntiti tra nodo profilato e profilato di guida cavi
- Utilizzabile in un secondo momento
- Fissaggio tramite chiusura a scatto

Paraspigolo	Colore	ESD		N.
120x120	Grigio segnale		10	**3 842 558 485**
120x120	Nero	⚠	10	**3 842 558 249**

Materiale: PP

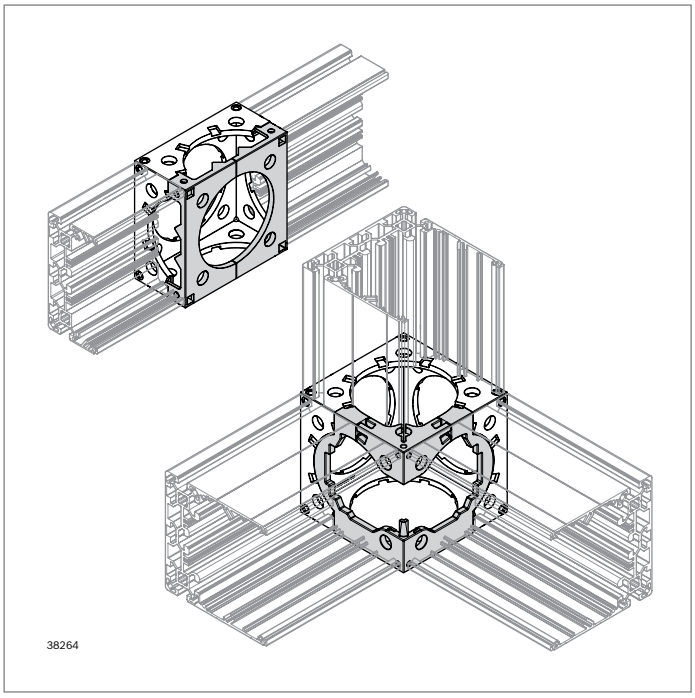

Angolare di raccordo Distanziale

- Consente il montaggio dei cappellotti di copertura sui nodi profilati
- Paraspigolo per una guida cavi sicura

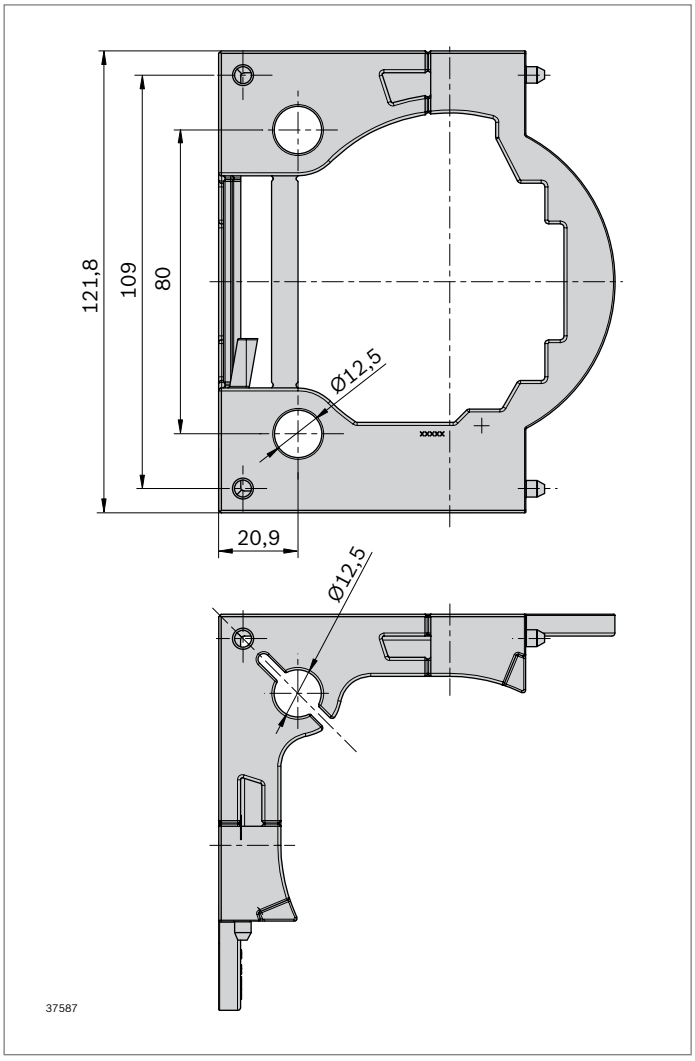

Angolare di raccordo

- Chiude il nodo profilato 3/4 mediante la funzione residua per una posa sicura dei cavi
- Paraspigolo contenuto

Angolare di raccordo		N.
CGP 120x120	2	**3 842 558 473**
Materiale:	PP; grigio segnale RAL 7004	

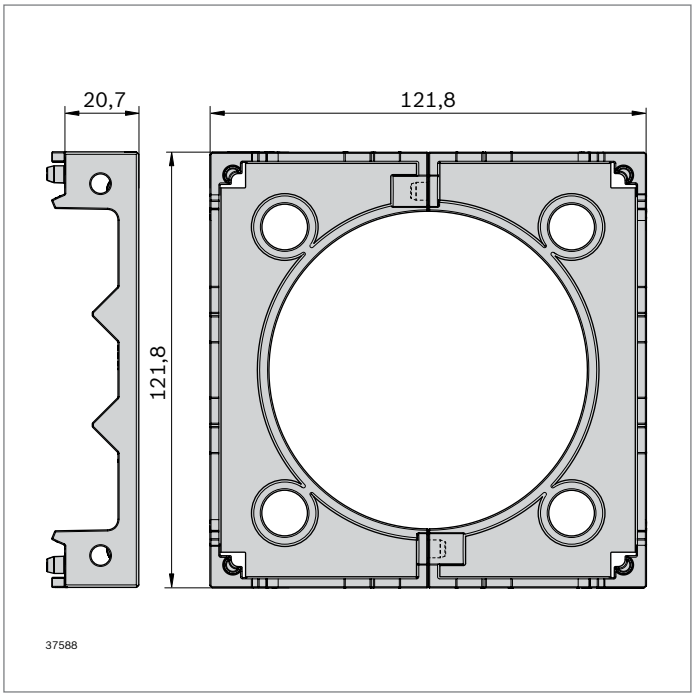

Distanziale

- Esecuzione dei cavi su un nodo profilato 1/2
- 2 pezzi per un montaggio semplice

Distanziale		N.
20x120	5	**3 842 558 502**
Materiale:	PP; grigio segnale RAL 7004	

Cappellotti di copertura

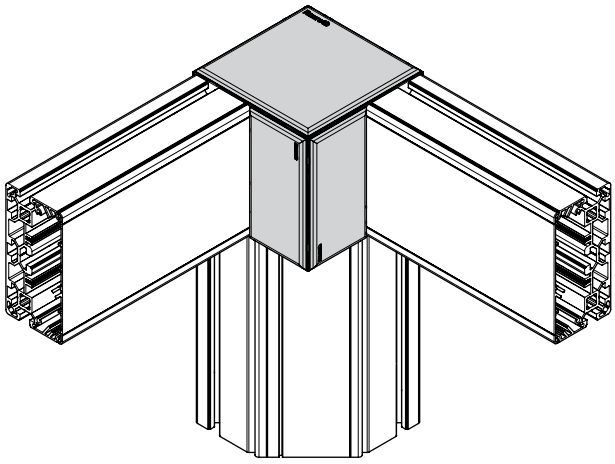

38261

- Per chiudere i nodi profilati e gli urti dei profilati in diverse combinazioni di utilizzo

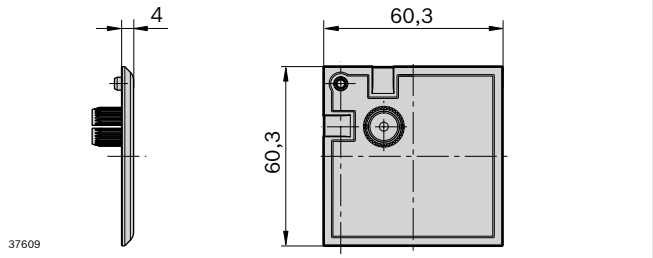

37609

- Per il nodo profilato 3/4 e il profilato di guida cavi 60x120 senza angolare di raccordo

Cappellotto di copertura	Colore	ESD		N.
60x60	Grigio segnale		10	**3 842 558 474**
60x60	Nero	ESD	10	**3 842 558 494**
Materiale:	PP			

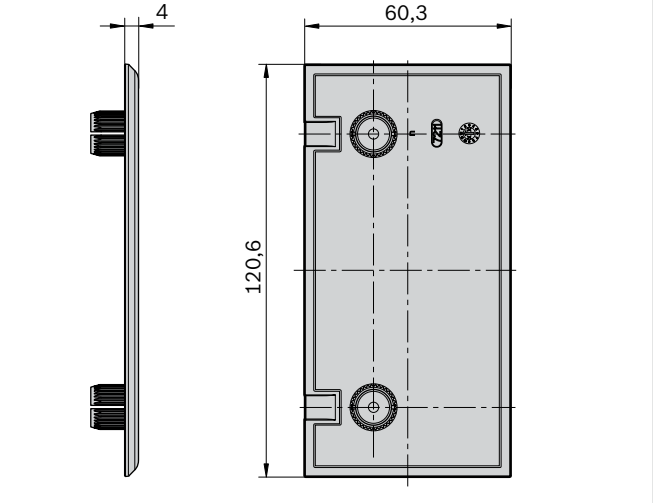

37608

- Per il nodo profilato 3/4 o 1/2 in combinazione con il profilato di guida cavi 60x120 o la piastra di base 60x120

Cappellotto di copertura	Colore	ESD		N.
60x120	Grigio segnale		10	**3 842 558 475**
60x120	Nero	ESD	10	**3 842 558 495**
Materiale:	PP			

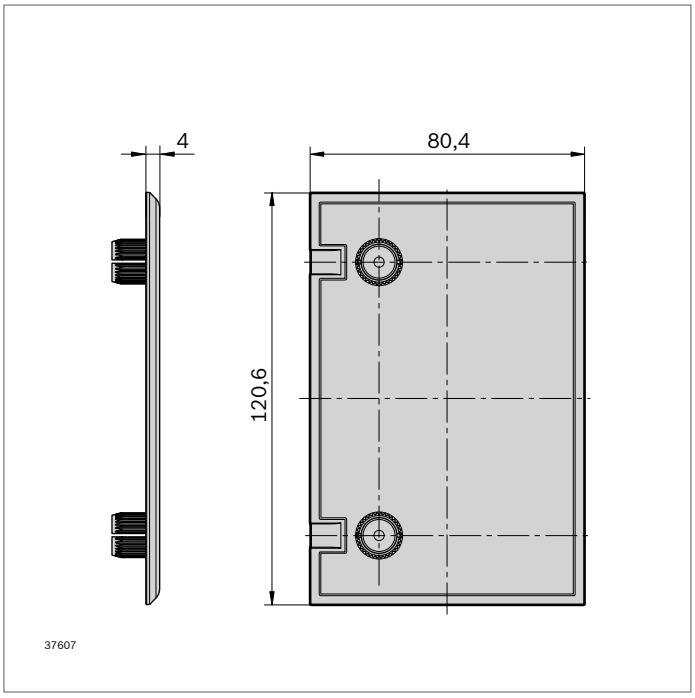

▶ Per il nodo profilato 3/4 o 1/2 in combinazione con il profilo di supporto 40x120

Cappellotto di copertura	Colore	ESD		N.
80x120	Grigio segnale		10	**3 842 558 476**
80x120	Nero	⚠	10	**3 842 558 496**
Materiale:	PP			

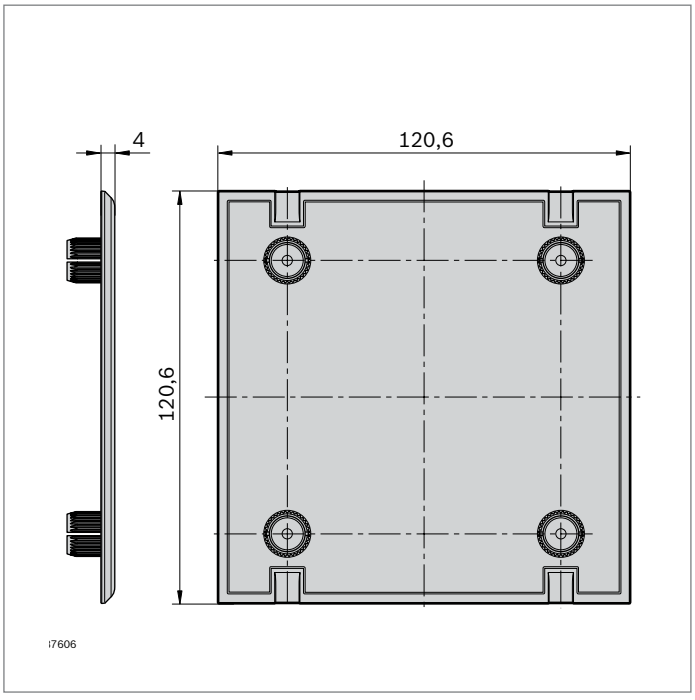

▶ Per il nodo profilato 3/4 o 1/2

Cappellotto di copertura	Colore	ESD		N.
120x120	Grigio segnale		10	**3 842 558 477**
120x120	Nero	⚠	10	**3 842 558 497**
Materiale:	PP			

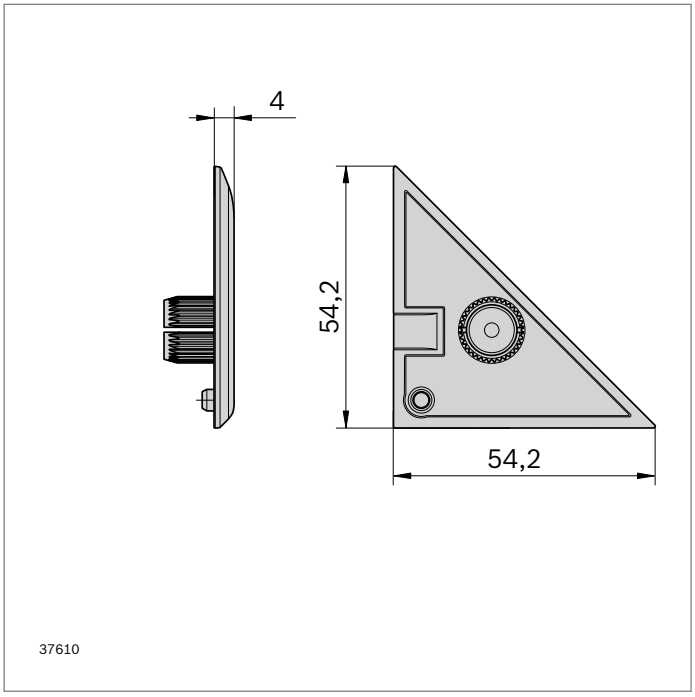

▶ Per collegare il profilato angolare 40x120x120 e il nodo profilato o la piastra di base 40x120x120

Cappellotto di copertura	Colore	ESD		N.
80 Triangle	Grigio segnale		10	**3 842 558 479**
80 Triangle	Nero		10	**3 842 558 499**
Materiale:	PP			

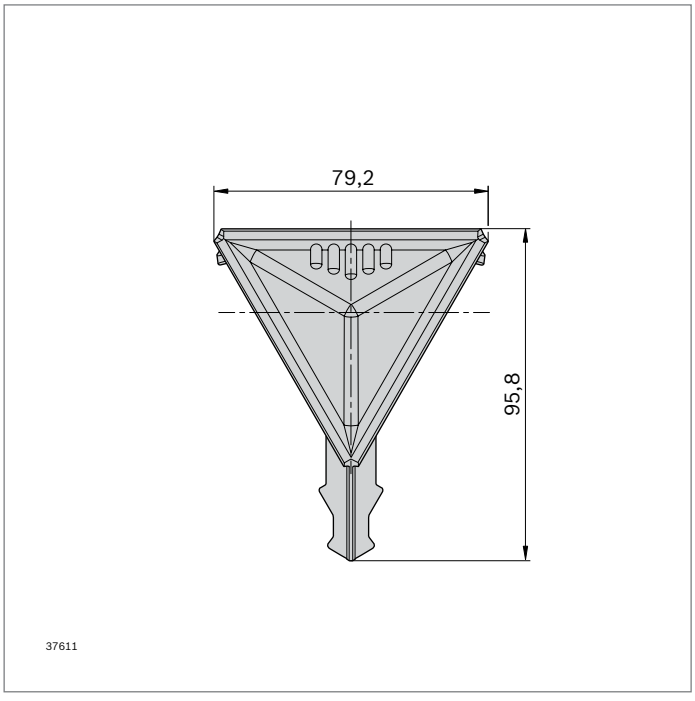

▶ Per giunzioni in 3 profilati angolari 40x120x120

Cappellotto di copertura	Colore	ESD		N.
80x80x80	Grigio segnale		10	**3 842 558 478**
80x80x80	Nero		10	**3 842 558 498**
Materiale:	PP			

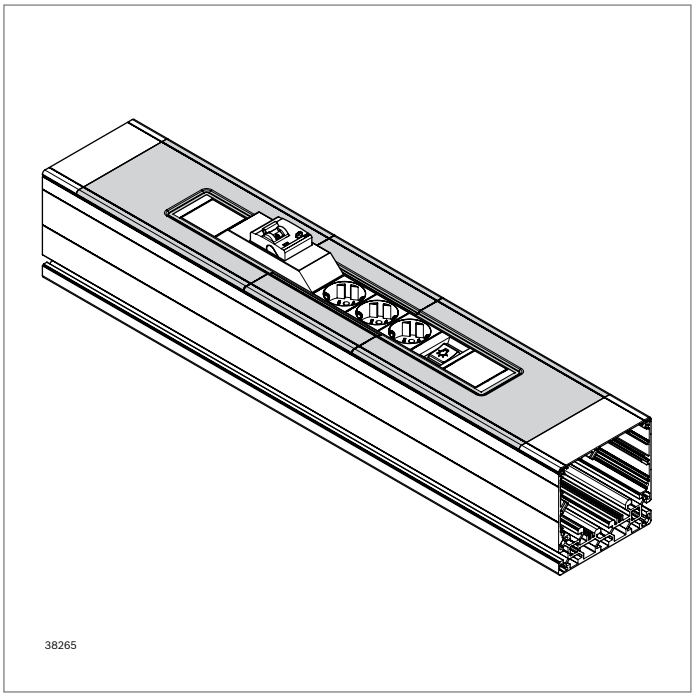

Copertura
Listello di copertura

- Chiude la fessura di apertura delle prese di corrente multipla integrate in profilati di guida cavi
- Per prese di corrente multipla con 263 mm e/o 404 mm lunghezza (con prolunga)
- Compatibile con le prese di corrente multipla del programma MPS (vedere il catalogo Sistemi di produzione manuale)
- Con i listelli di copertura è possibile allungare le coperture delle prese

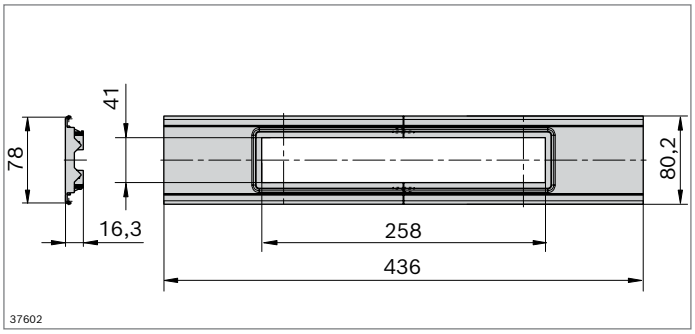

- Per il montaggio in profilati di guida cavi 40x120x120 e 120x120 6N

Copertura	Colore	ESD		N.
80	Grigio segnale		10	**3 842 558 507**
80	Nero		10	**3 842 558 506**
Materiale:	PP			

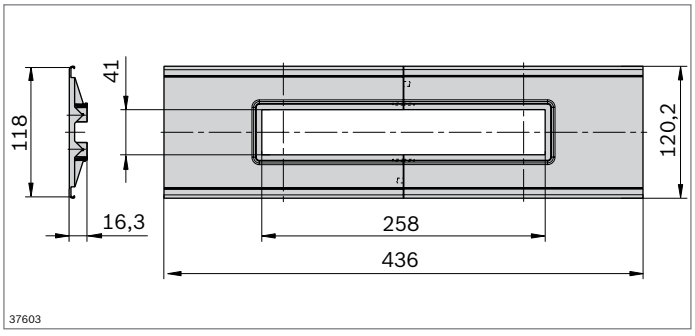

- Per il montaggio in profilati di guida cavi 60x120 e 120x120

Copertura	Colore	ESD		N.
120	Grigio segnale		10	**3 842 558 509**
120	Nero		10	**3 842 558 508**
Materiale:	PP			

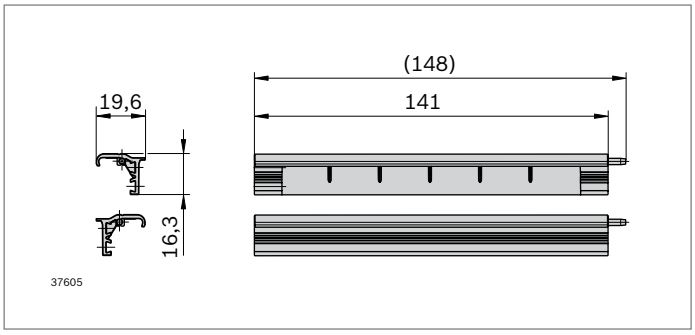

- Per il montaggio in profilati di guida cavi 40x120x120 e 120x120 6N
- Il listello di copertura è composto da 2 semigusci

Listello di copertura	Colore	ESD		N.
80	Grigio segnale		10	**3 842 558 511**
80	Nero		10	**3 842 558 510**
Materiale:	PP			

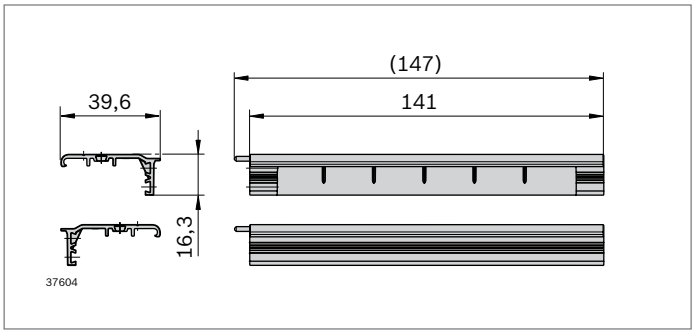

- Per il montaggio in profilati di guida cavi 60x120 e 120x120
- Il listello di copertura è composto da 2 semigusci

Listello di copertura	Colore	ESD		N.
120	Grigio segnale		10	**3 842 558 513**
120	Nero		10	**3 842 558 512**
Materiale:	PP			

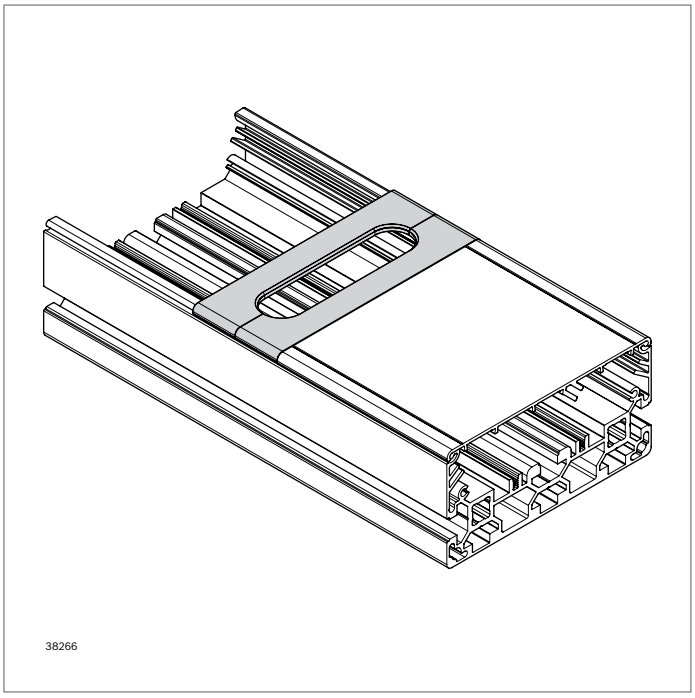

Passacavo

- Per il passaggio del cavo nel coperchio di un profilato di guida cavi

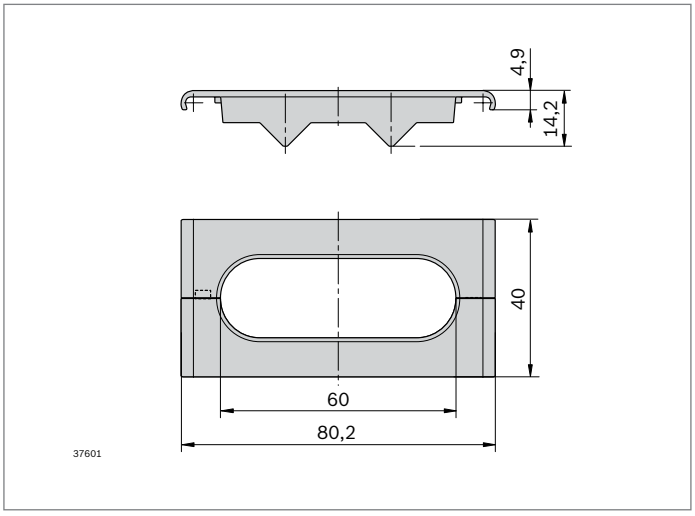

- Per il montaggio in profilati di guida cavi 40x120x120 e 120x120 6N

Passacavo	Colore	ESD		N.
80	Grigio segnale		10	**3 842 558 212**
80	Nero		10	**3 842 558 503**

Materiale: PP

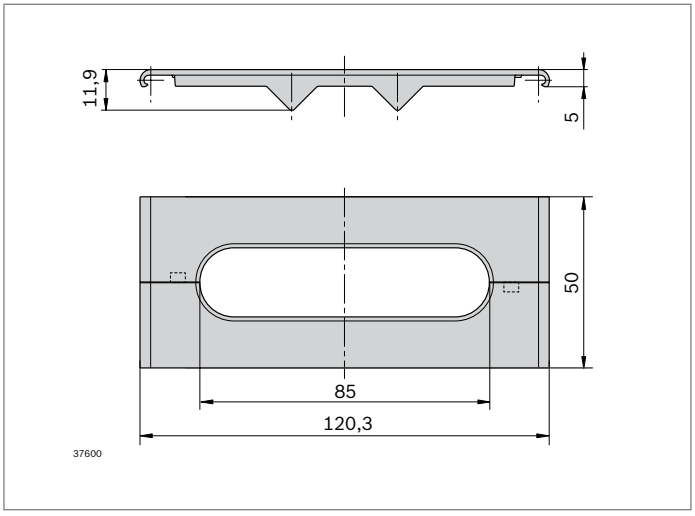

- Per il montaggio in profilati di guida cavi 60x120 e 120x120

Passacavo	Colore	ESD		N.
120	Grigio segnale		10	**3 842 558 505**
120	Nero		10	**3 842 558 250**

Materiale: PP

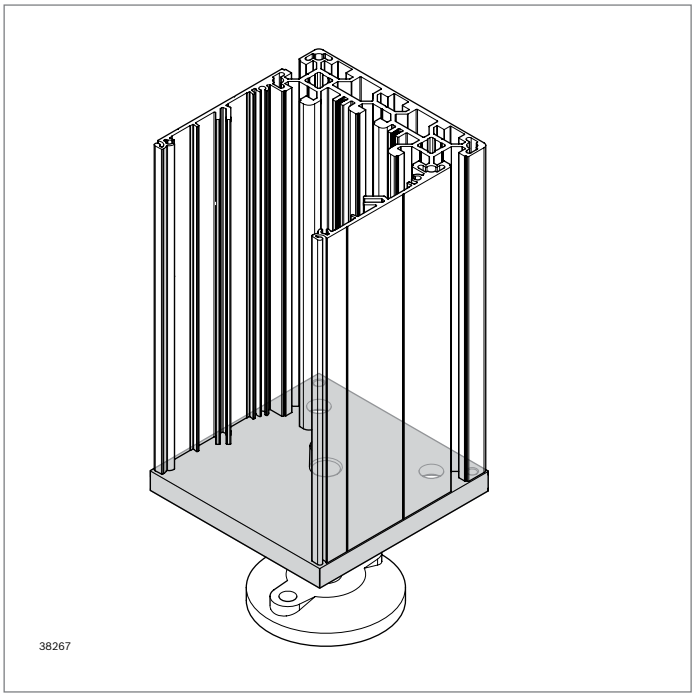

Piastra di base

- Piastra avvitabile per i piedi dell'incastellatura o le ruote orientabili
- Idonea per il fissaggio sui nodi profilati o sul profilato di guida cavi

Accessori necessari:

- Vite centrale M12x30 o S12x30 (per il fissaggio nel foro centrale del profilato)
- Vite centrale M12x30, dado esagonale ISO 4035 M12 (per il fissaggio sul nodo profilato)
- Spina di posizionamento (**3 842 558 487**, S. 2-106) per facilitare il montaggio

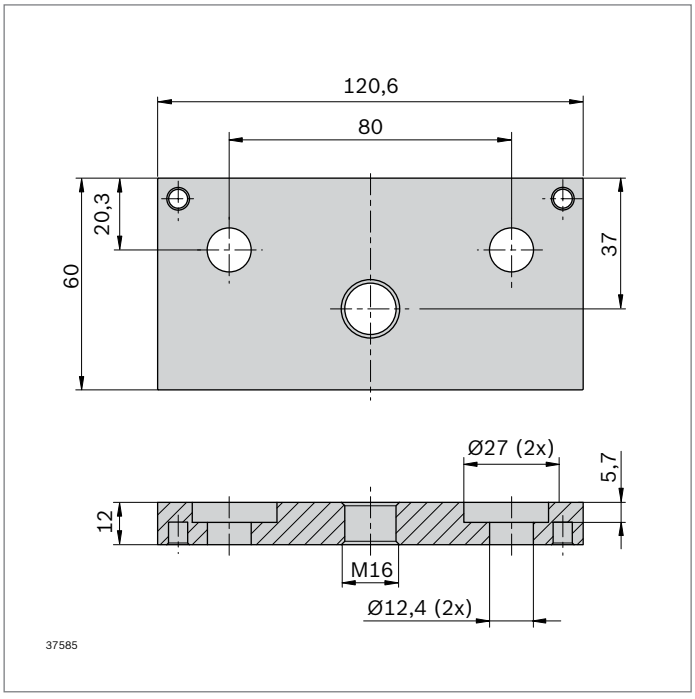

Piastra di base	ESD	N.
60x120	ESD	**3 842 558 218**
Materiale:	Acciaio; zincato	

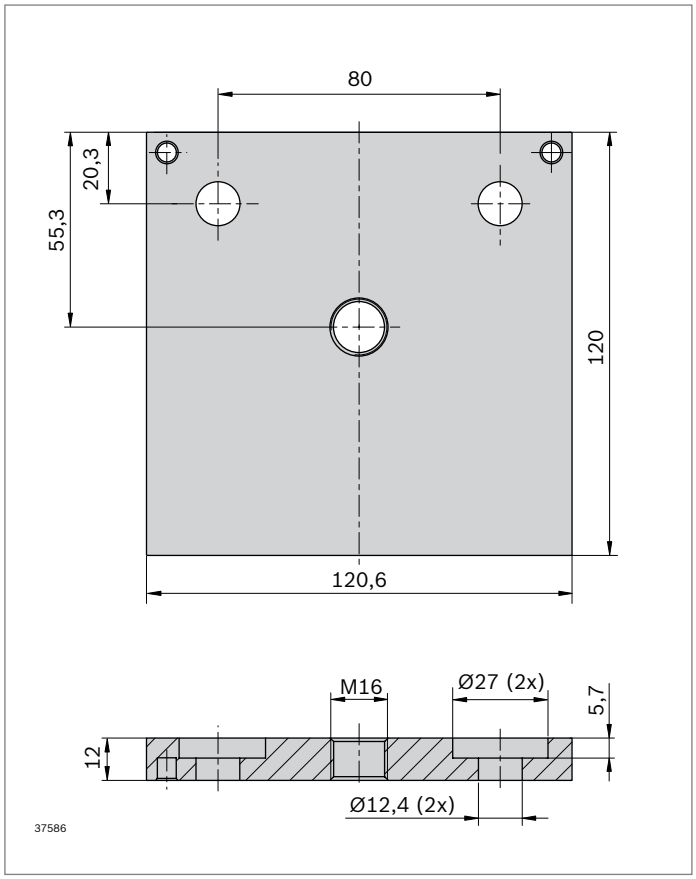

Piastra di base	ESD	N.
120x120		**3 842 558 220**

Materiale: Acciaio; zincato

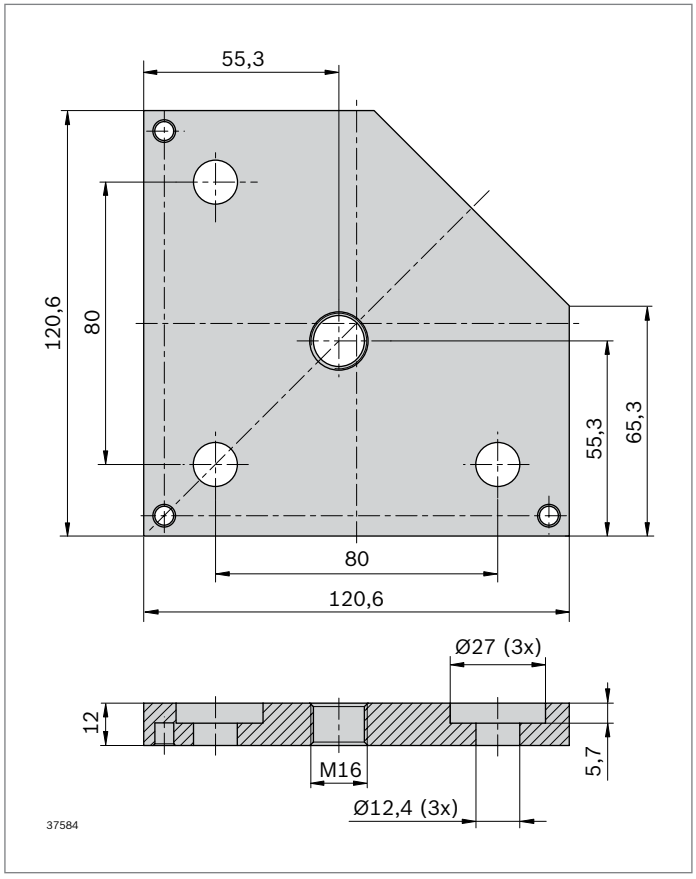

Piastra di base	ESD	N.
40x120x120		**3 842 558 226**

Materiale: Acciaio; zincato

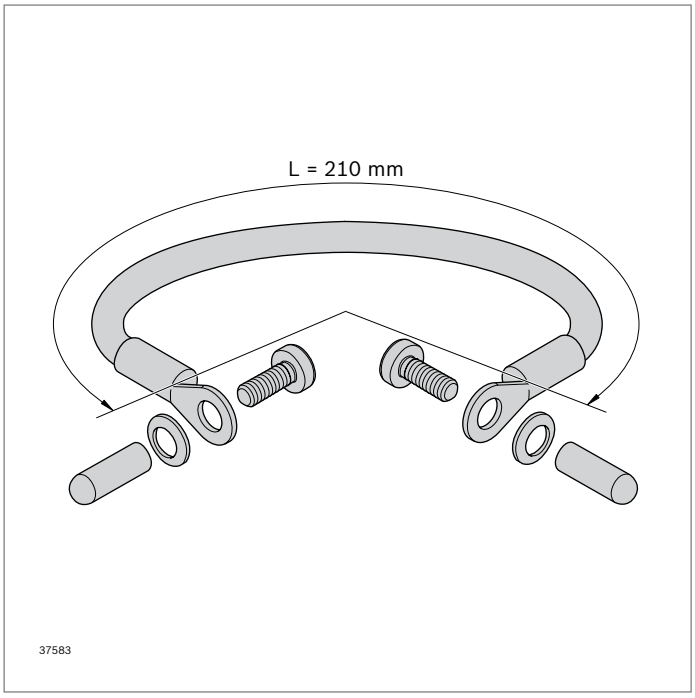

Cavo per compensazione di potenziale

- Per la messa a terra dei profilati di guida cavi eseguita a regola d'arte

Cavo per compensazione di potenziale		N.
		3 842 552 234
Materiale:	Cavo: rivestito di plastica Materiale di fissaggio: Acciaio; zincato	



Tubo flessibile di protezione

- Tubo di protezione per cavi con chiusura in velcro
- Diametro del fascio fino a max. 38 mm

Tubo flessibile di protezione	**L** (mm)	N.
	3000	**3 842 558 248**
Materiale:	PET; nero	

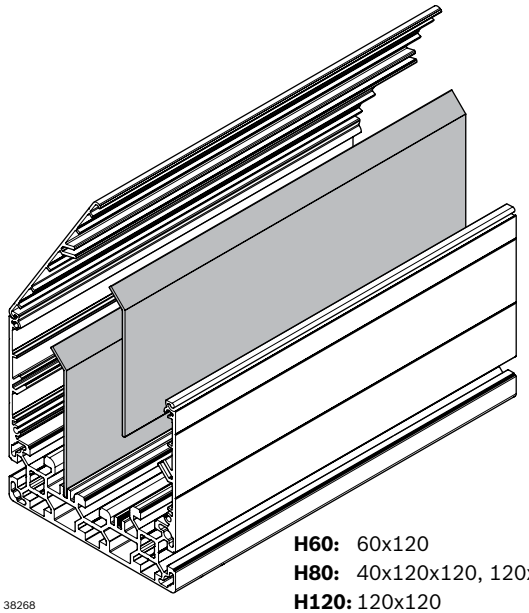

38268

H60: 60x120
H80: 40x120x120, 120x120 6N
H120: 120x120

Listello separatore

- Divide il profilato di guida cavi in 2 o 3 camere per guidare diversi tipi di cavo (corrente/linee dati ecc.)
- Innestabile
- La pendenza in corrispondenza delle estremità del listello separatore mantiene i cavi nella camera prevista anche in posizione di montaggio orizzontale

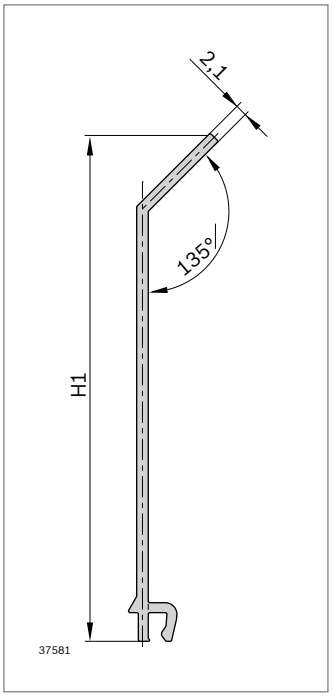

37581

Listello separatore	H1 (mm)	L (mm)		N.
H60	30	3000	10	**3 842 558 245**
H80	68	3000	10	**3 842 558 222**
H120	90	3000	10	**3 842 558 244**
Materiale:	PVC; grigio segnale			

Elementi di collegamento

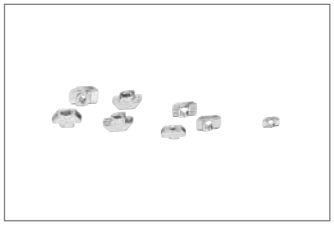

Dado con testa
a martello (pag. 3-4)
Vite a colletto (pag. 3-5)



Dado a colletto, vite con
testa a martello (pag. 3-6)

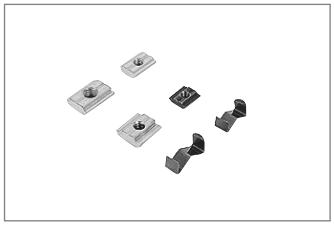

Chiocciola (pag. 3-7)

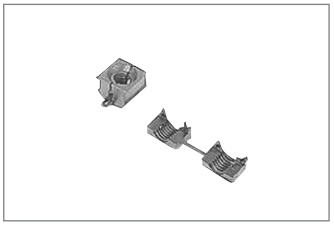

Dado ad espansione
(pag. 3-10)



Giunto parallelo
(pag. 3-11)



Raccordo a serraggio
(pag. 3-13)



Giunto a scanalatura
(pag. 3-14)

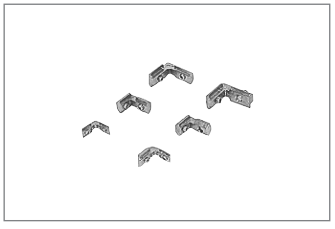

Angolare interno (pag. 3-15)
Angolare interno R (pag. 3-16)

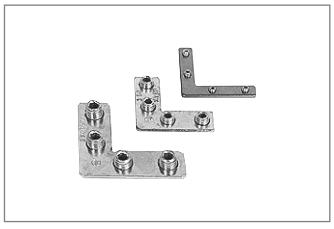

Giunto ad angolo obliquo
(pag. 3-18)



Angolare (pag. 3-19)



Angolare R (pag. 3-31)



Angolare d’acciaio
(pag. 3-33)



Angolare di lamiera,
mensola (pag. 3-34)

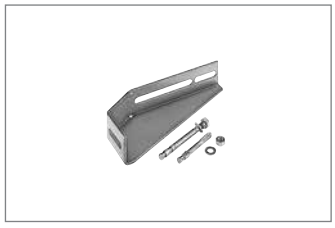

Angolare di fondazione
(pag. 3-36)



Supporto (pag. 3-37)



Mensola (pag. 3-39)

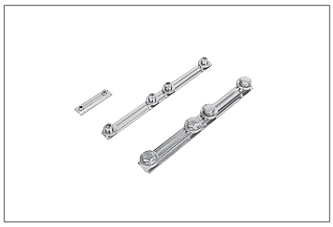

Giunto profilato
(pag. 3-41)



Vite centrale (pag. 3-43)

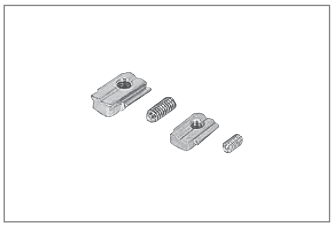

Dispositivo antitorsione
(pag. 3-44)

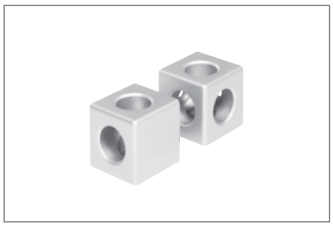

Connettore cubico
(pag. 3-45)

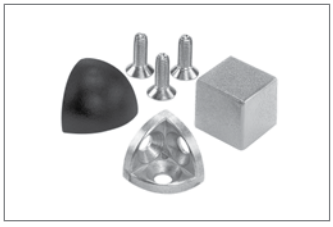

Cantonale a flangia
(pag. 3-49)

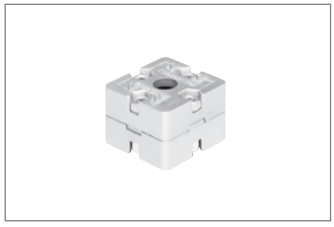

Giunto di testa (pag. 3-51)

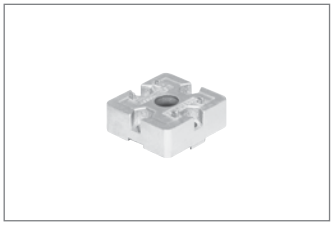

Giunto a T (pag. 3-53)

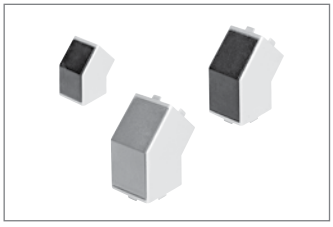

Giunto a 45 ° (pag. 3-55)



Raccordo a serraggio
rapido (pag. 3-56)



Raccordo a serraggio rapido
piegabile (pag. 3-61)

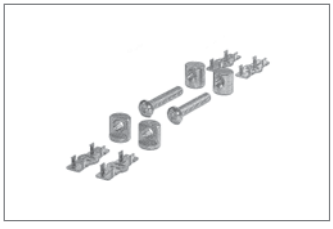

Giunto di testa longitudinale
(pag. 3-63)

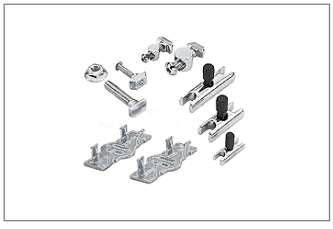

Raccordo per bulloni
(pag. 3-64)

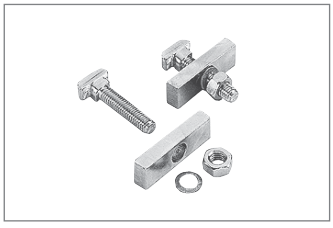

Set di fissaggio QV
(pag. 3-66)

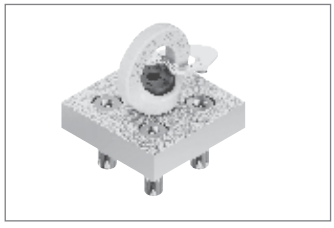

Vite ad anello (pag. 3-67)

Elementi di collegamento, criteri di selezione

● consigliato ◑ adatto ○ inadatto

	Raccordo a serraggio	Giunto a scanalatura	Angolare interno	Angolare	Vite centrale	Giunto a T	Raccordo a serraggio rapido	Raccordo per bulloni
Alto assorbimento della forza di spostamento	●	●	○	●	●	●	●	●
Elevato assorbimento della coppia	◑	◑	○	●	◑	◑	○	●
Alto assorbimento del momento torcente	●	●	○	◑	○	●	○	●
Lavorazione minima necessaria	●	●	●	●	◑ M12 9,8	●	◑ D17	◑ D17
Lavoro di montaggio minimo	●	●	●	●	●	○	●	○
Basso costo delle parti	◑	◑	◑	◑	●	○	◑	○
Possibilità di montaggio successivo in telai chiusi	◑	◑	○	●	○	◑	○	●
Aggiustabilità	●	●	◑	●	○	●	●	●
Supporto di elementi di superficie	◑	◑	◑	◑	●	○	●	○
Collegamento interno (ricopribile)	●	●	●	○	●	◑	◑	●

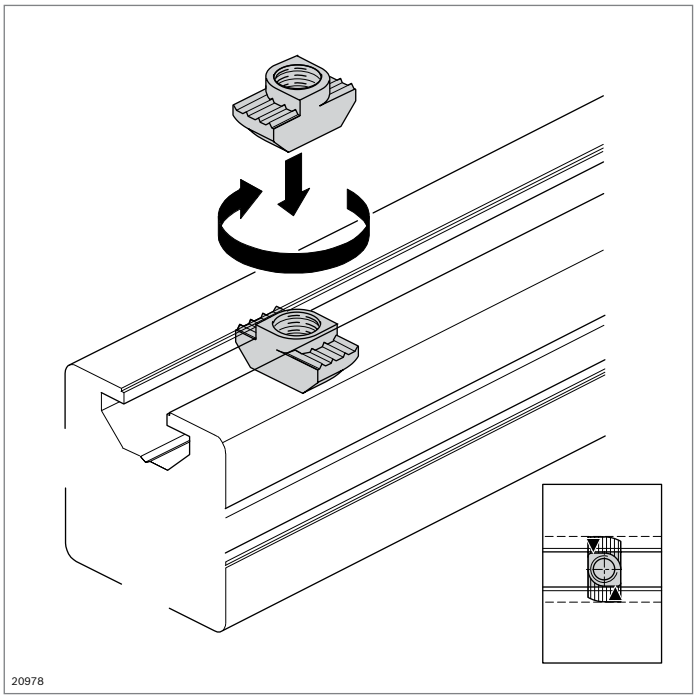

Dado con testa a martello

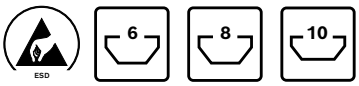

- Elemento standard per un collegamento sicuro e conduttivo
- Battuta per il posizionamento corretto nella scanalatura del profilo
- Dado con testa a martello di acciaio inox ad es. per applicazioni all'esterno o nella camera bianca
- Lavorazione dei profilati: non necessaria

Dati tecnici (pag. 18-15)

Accessori:
Cappuccio isolante (pag. 3-5)

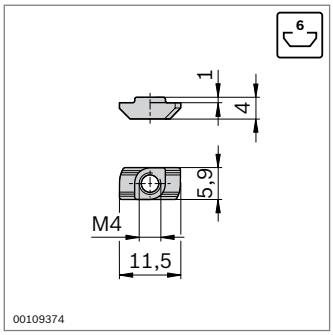

Scanalatura	F_{max}
6	1700 N

Dado con testa a martello scanalatura 6 mm	Scanalatura	M	ESD		N.
Acciaio; zincato	6	M4		100	**3 842 523 135**
Acciaio inox	6	M4		100	**3 842 536 599**

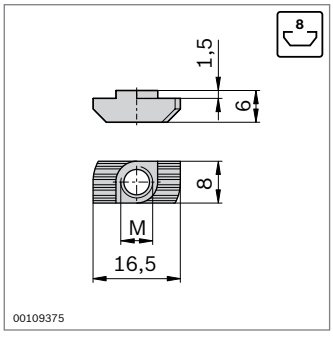

Scanalatura	F_{max}
8 (M6)	4000 N

Dado con testa a martello scanalatura 8 mm	Scanalatura	M	ESD		N.
Acciaio; zincato	8	M4		100	**3 842 501 751**
		M5*		100	**3 842 501 752**
		M6*		100	**3 842 501 753**
Acciaio inox	8	M4		100	**3 842 536 600**
		M5		100	**3 842 536 601**
		M6		100	**3 842 536 602**

* Adatto per viti normalizzate. **Attenzione:** i dadi con testa a martello dispongono di coppia di trascinamento per una torsione sicura nella base della scanalatura.

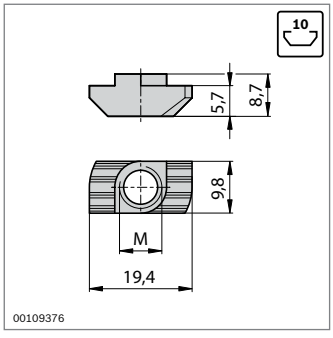

Scanalatura	F_{max}
10 (M8)	6000 ... 18000 N[1)]

[1)] In base al profilato (pag. 19-5)

Dado con testa a martello scanalatura 10 mm	Scanalatura	M	ESD		N.
Acciaio; zincato	10	M4		100	**3 842 530 281**
		M5*		100	**3 842 530 283**
		M6*		100	**3 842 530 285**
		M8*		100	**3 842 530 287**
Acciaio inox	10	M4		100	**3 842 536 606**
		M5		100	**3 842 536 605**
		M6		100	**3 842 536 604**
		M8		100	**3 842 536 603**

* Adatto per viti normalizzate. **Attenzione:** i dadi con testa a martello dispongono di coppia di trascinamento per una torsione sicura nella base della scanalatura.

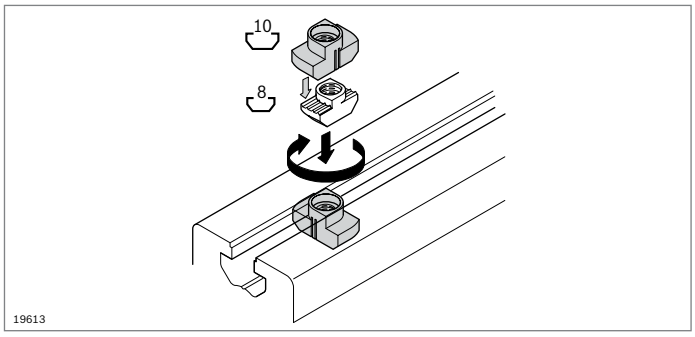

- Cappuccio isolante per il disaccoppiamento di componenti con messa a terra diretta; da utilizzare con dadi con testa a martello per scanalatura di 8 mm in una scanalatura di 10 mm

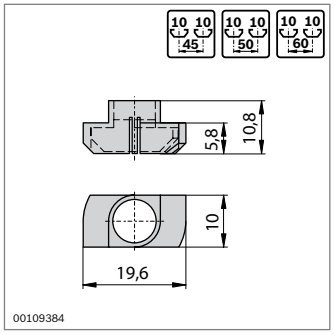

Cappuccio isolante per dadi con testa a martello Scanalatura 8 mm	Scanalatura		N.
	10	10	**3 842 524 012**

Materiale: PA; ad alta resistenza, nero

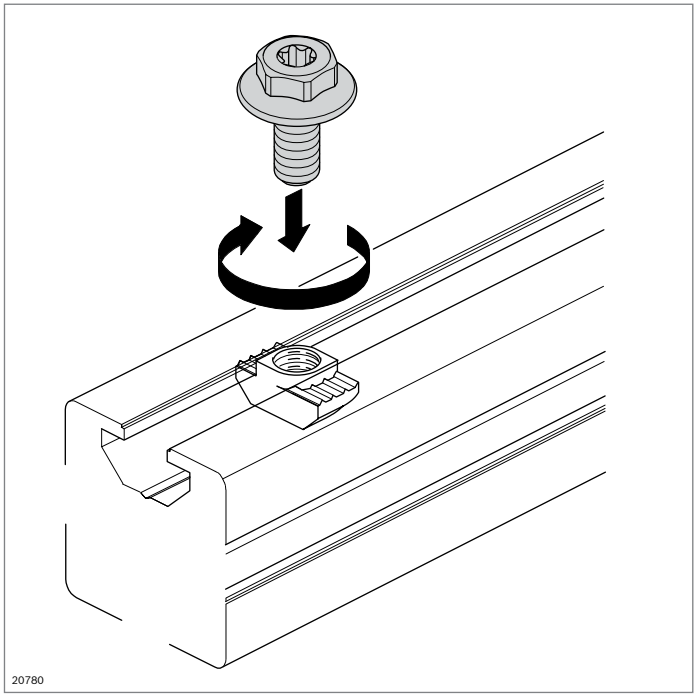

Vite a colletto

- Vite a colletto con testa multifunzione per consentire l'avvitamento con chiave ad anello/fissa (SW 13) o cacciavite Torx (T40)
- Avvitamento a macchina possibile
- Preferibilmente da utilizzarsi per il fissaggio di angoli
- Montaggio semplice e veloce
- Elevata trasmissione di forze attraverso la flangia larga
- Conducibilità ESD
- Con Polyfleck per una presa sicura del dado con testa a martello

Utensile:
Chiave angolare (pag. 14-6)

Accessori:
Dado con testa a martello (pag. 3-4)

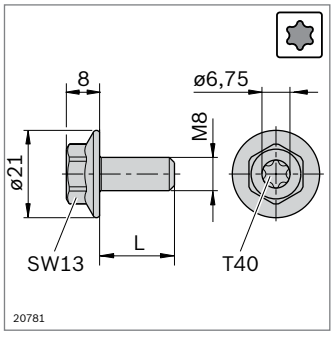

Vite a colletto	M	L (mm)	ESD		N.
M8x18-SW13-T40[1]	M8	18	ESD	100	**3 842 541 246**
M8x20-SW13-T40[2]	M8	20	ESD	100	**3 842 541 409**

[1] Per angolo 40/40 e 60/60

[2] Per tutti gli altri angoli per scanalatura 10 mm

Materiale: Acciaio; zincato

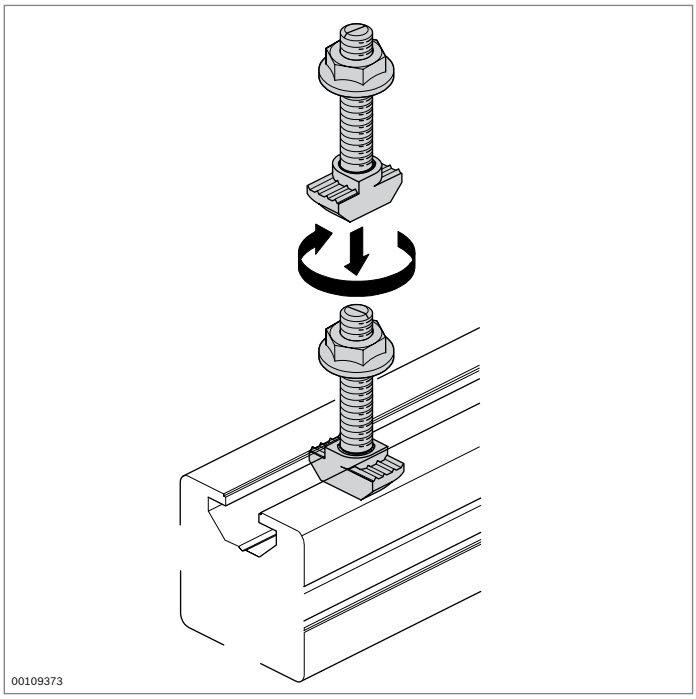

Dado a colletto
Vite con testa a martello

- Collegamento sicuro e conduttivo
- Tacca sull'estremità della vite come riconoscimento della posizione per identificare il giusto posizionamento
- Lavorazione dei profilati: non necessaria

Dati tecnici (pag. 18-15)

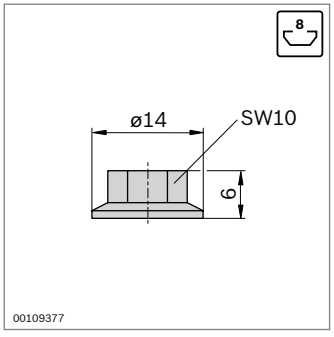

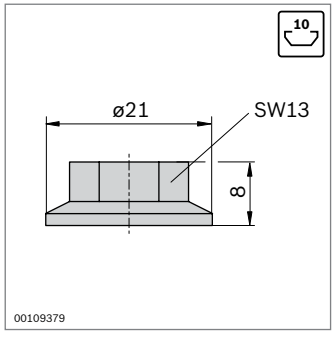

Dado a colletto	Scanalatura	M	ESD		N.
	8	M6		100	**3 842 523 925**
	10	M8		100	**3 842 345 081**

Materiale: Acciaio; zincato

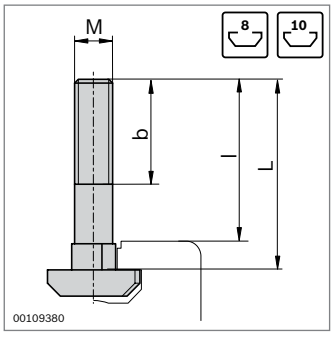

Scanalatura	F_{max}
8	4000 N
10	6000 ... 18000 N[1)]

[1)] In base al profilato (pag. 18-15)

Vite con testa a martello	Scanalatura	MxL	b (mm)	l (mm)	ESD		N.
	8	M6x16	10	14		100	**3 842 523 920**
		M6x20	14	18		100	**3 842 523 921**
		M6x25	18	23		100	**3 842 523 922**
	10	M8x20	14	14		100	**3 842 528 715**
		M8x25	19	19		100	**3 842 528 718**
		M8x30	24	24		100	**3 842 528 721**
		M8x40	22	34		100	**3 842 528 724**
		M8x45	22	29		100	**3 842 563 312**
		M8x50	22	44		100	**3 842 528 727**
		M8x60	22	54		100	**3 842 528 730**

Materiale: Acciaio; zincato

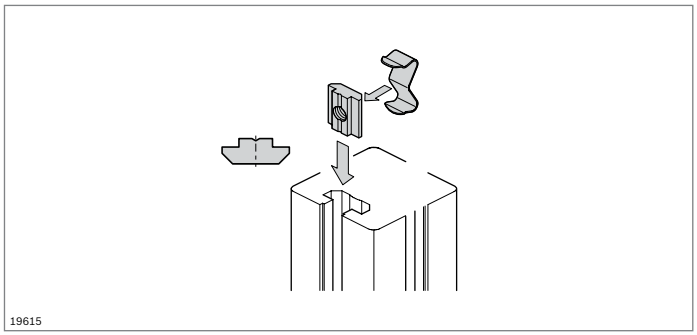

Chiocciola, profilato per chiocciole

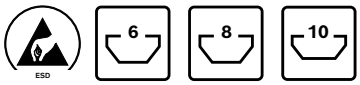

- Chiocciola per l'assorbimento sicuro di forze elevate
- Profilato per chiocciole per il montaggio autonomo di elementi di fissaggio personalizzati
- Lavorazione dei profilati: non necessaria
- Molla come ausilio di montaggio e di posizionamento per chiocciola standard e orientabile (pag. 3-8)

Dati tecnici (pag. 18-15)

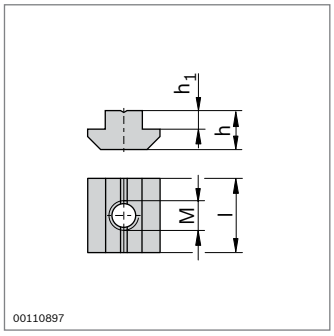

Scanalatura	Fmax
6 (M5)	3000 N
8 (M8)	6000 N
10 (M8)	8000 ... 24000 N[1)]

[1)] In base al profilato (pag. 18-15)

Chiocciola	Scanalatura	M	h (mm)	h_1 (mm)	l (mm)	ESD		N.
Acciaio; zincato	6	M4	4,0	1,0	12	ESD	100	**3 842 542 692**
		M5	4,0	1,0	12	ESD	100	**3 842 542 693**
	8	M4	6,0	2,0	16		100	**3 842 514 928**
		M5	6,0	2,0	16		100	**3 842 514 929**
		M6	6,0	2,0	16		100	**3 842 514 930**
		M8	6,0	2,0	16		100	**3 842 514 931**
	10	M5	10,5	5,0	20		100	**3 842 528 741**
		M6	10,5	5,0	20		100	**3 842 528 738**
		M8	10,5	5,0	20		100	**3 842 528 735**
Acciaio; inossidabile	6	M4	4,0	1,0	12	ESD	100	**3 842 523 140**
		M5	4,0	1,0	12	ESD	100	**3 842 523 142**
	8	M4	6,0	2,0	16	ESD	100	**3 842 547 817**
		M5	6,0	2,0	16	ESD	100	**3 842 547 816**
		M6	6,0	2,0	16	ESD	100	**3 842 547 815**
		M8	6,0	2,0	16	ESD	100	**3 842 547 814**
	10	M5	10,5	5,0	20	ESD	100	**3 842 547 813**
		M6	10,5	5,0	20	ESD	100	**3 842 547 812**
		M8	10,5	5,0	20	ESD	100	**3 842 547 811**

Accessori: Molla (pag. 3-9)

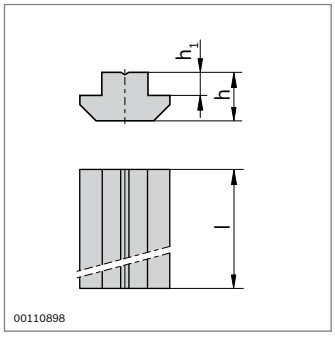

Profilato per chiocciole	Scanalatura	h (mm)	h_1 (mm)	l (mm)	N.
Acciaio; zincato	6	4,0	1,0	1000	**3 842 542 694**
	8	6,0	2,0	1000	**3 842 510 078**
	10	10,5	5,0	1000	**3 842 528 744**
Acciaio; inossidabile	6	4,0	1,0	1000	**3 842 523 438**

Accessori: Molla (pag. 3-9)

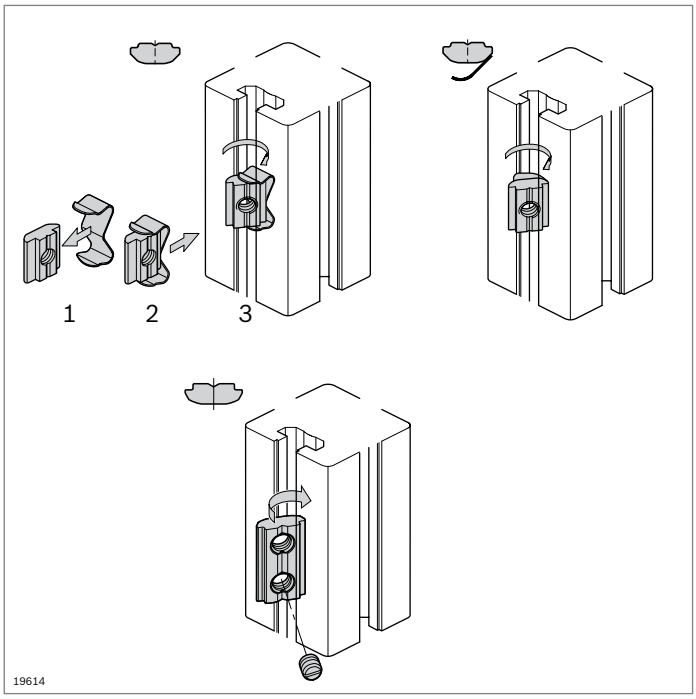

Chiocciola, orientabile
Profilato per chiocciole, orientabile
Molla

- Profilato per chiocciole, orientabile, per il montaggio autonomo di elementi di fissaggio personalizzati
- Chiocciola orientabile, per l'inserimento diretto nel punto di montaggio; particolarmente facile da installare
- Chiocciola orientabile, con molla, per l'inserimento diretto nel punto di montaggio e fissaggio in posizione tramite molla applicata
- Chiocciola orientabile, con spina filettata per un fissaggio resistente alle vibrazioni in qualsiasi posizione
- Lavorazione dei profilati: non necessaria

Dati tecnici (pag. 18-15)

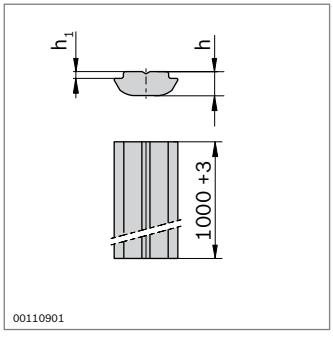

Profilato per chiocciole, orientabile	Scanalatura	h (mm)	h_1 (mm)	l (mm)	N.
Acciaio; zincato	8	4,8	1,0	1000	**3 842 529 327**
	10	5,3	1,5	1000	**3 842 529 325**

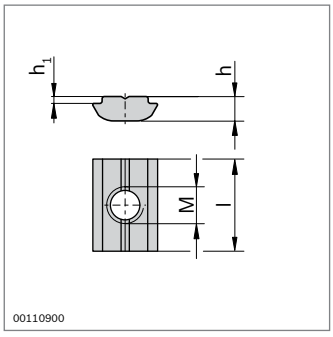

Scanalatura	F_{max}
8 (M8)	2200 N
10 (M8)	8000 ... 18000 N[1)]

[1)] In base al profilato (pag. 18-15)

Chiocciola, orientabile	Scanalatura	M	h (mm)	h_1 (mm)	l (mm)	ESD		N.
Acciaio; zincato	8	M5	4,8	1,0	16		100	**3 842 529 319**
		M6	4,8	1,0	16		100	**3 842 529 320**
		M8	4,8	1,0	16		100	**3 842 529 321**
	10	M6	5,3	1,5	20		100	**3 842 529 323**
		M8	5,3	1,5	20		100	**3 842 529 324**
Acciaio; inossidabile	6	M3	3,0	0,9	12	✓	100	**3 842 547 826**
		M4	3,0	0,9	12	✓	100	**3 842 536 669**
		M5	3,0	0,9	12	✓	100	**3 842 547 825**
	8	M6	4,8	1,0	16	✓	100	**3 842 530 321**
	10	M8	5,3	1,5	20	✓	100	**3 842 530 316**

Accessori: Molla (pag. 3-9)

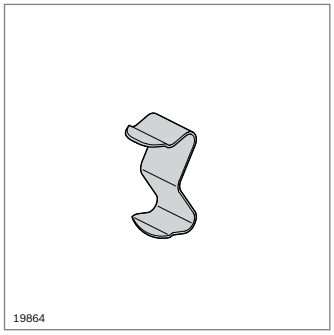

- Molla come ausilio di montaggio e di posizionamento per chiocciola standard e orientabile

Molla	Scanalatura		N.
Acciaio per molle; inossidabile	6	100	**3 842 523 145**
	8	100	**3 842 516 685**
	10	100	**3 842 516 669**

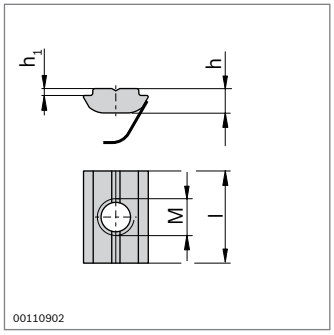

Scanalatura	F_{max}
8 (M8)	2200 N
10 (M8)	8000 ... 18000 N[1]

[1] In base al profilato (pag. 18-15)

Chiocciola, orientabile, con molla	Scanalatura	M	h (mm)	h_1 (mm)	l (mm)	ESD		N.
Acciaio; zincato	8	M4	4,8	1,0	16		100	**3 842 529 294**
		M5	4,8	1,0	16		100	**3 842 529 295**
		M6	4,8	1,0	16		100	**3 842 529 296**
		M8	4,8	1,0	16		100	**3 842 529 297**
	10	M4	5,3	1,5	20		100	**3 842 541 393**
		M5	5,3	1,5	20		100	**3 842 529 298**
		M6	5,3	1,5	20		100	**3 842 529 299**
		M8	5,3	1,5	20		100	**3 842 529 300**
Acciaio; inossidabile	8	M4	4,8	1,0	16		100	**3 842 547 824**
		M5	4,8	1,0	16		100	**3 842 547 823**
		M6	4,8	1,0	16		100	**3 842 547 822**
		M8	4,8	1,0	16		100	**3 842 547 821**
	10	M5	5,3	1,5	20		100	**3 842 547 808**
		M6	5,3	1,5	20		100	**3 842 547 807**
		M8	5,3	1,5	20		100	**3 842 547 806**

Materiale: Molla: Acciaio per molle; inossidabile

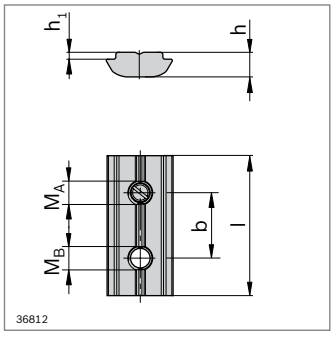

Chiocciola, orientabile, con spina filettata (M_A)	Scanalatura	M_A; M_B	b (mm)	h (mm)	h_1 (mm)	l (mm)		N.
Acciaio; inossidabile	6	M4; M4	8	3,0	0,9	15	100	**3 842 536 673**
Acciaio; zincato	8	M5; M4	12	4,8	1,0	24	100	**3 842 557 259**
		M5; M5	12	4,8	1,0	24	100	**3 842 536 675**
		M5; M6	12	4,8	1,0	24	100	**3 842 557 260**
	10	M5; M5	14	5,3	1,5	30	100	**3 842 536 676**
		M5; M6	14	5,3	1,5	30	100	**3 842 557 261**
		M5; M8	14	5,3	1,5	30	100	**3 842 557 262**

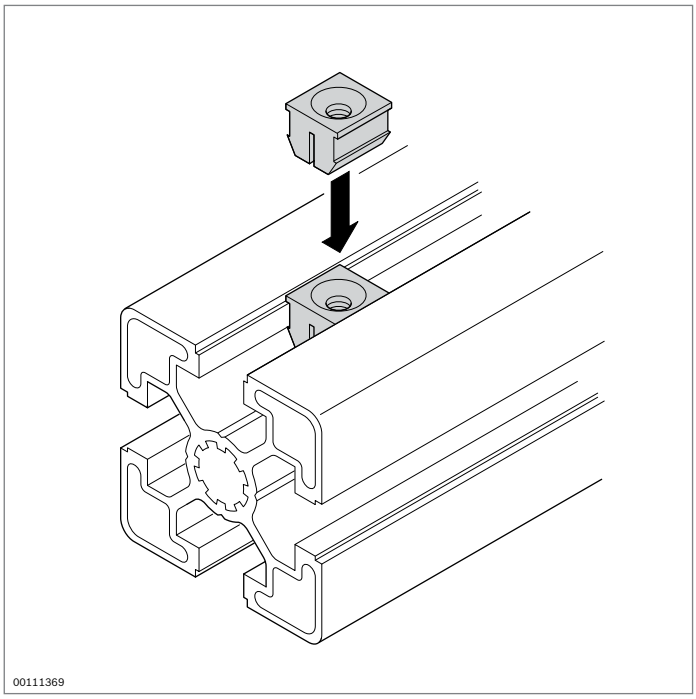

Dado ad espansione



- Per il fissaggio di accessori leggeri, come fascette per cavi o asole
- Montaggio semplice tramite aggancio nella scanalatura del profilato
- Lavorazione dei profilati: non necessaria

Accessori necessari:
Vite a testa svasata

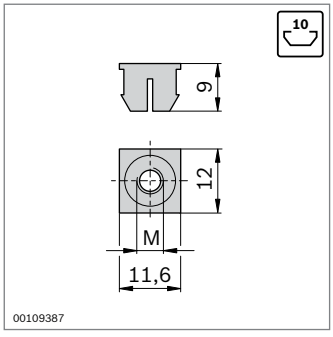

Dado ad espansione	Scanalatura	M		N.
	10	M4	100	**3 842 554 774**
		M5	100	**3 842 554 776**
		M6	100	**3 842 554 778**

Materiale: PA; grigio segnale simile a RAL 7004

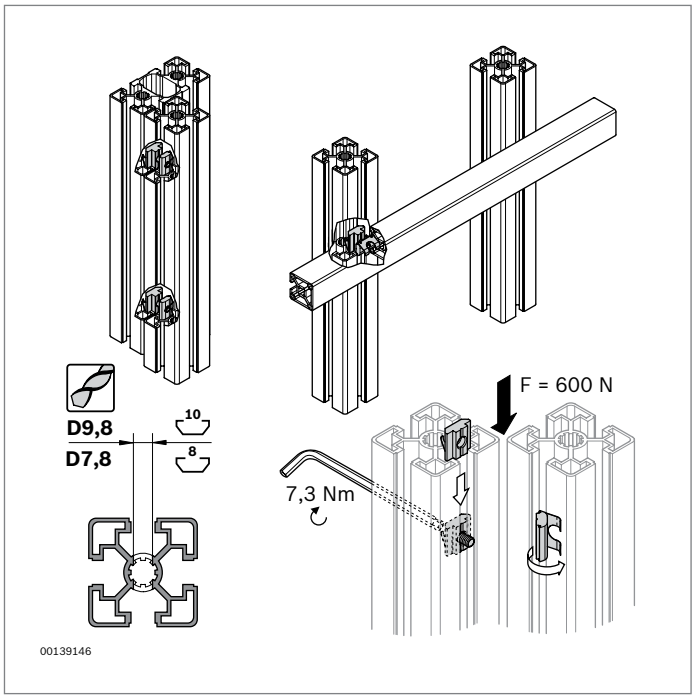

Giunto parallelo

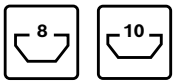

- Per il collegamento continuo di due profilati parallelamente all'asse o con angolazione a piacere
- Giunto parallelo costituito da due chiocciole con molle saldate per un facile montaggio
- Collegamento interno e dall'estetica gradevole ad es. per i piani per il flusso di materiale
- Collegamento realizzabile in qualsiasi posizione
- Forza di spostamento trasferibile per ogni giunto parallelo: 600 N
- Lavorazione dei profilati: Foro passante

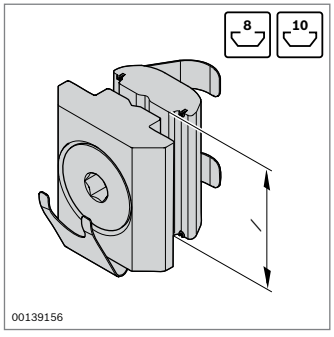

Scanalatura	F_{max}
8	600 N
10	600 N

Giunto parallelo	Scanalatura	l (mm)		N.
	8	16	10	**3 842 542 737**
	10	20	10	**3 842 542 736**

Materiale:	Chiocciola: Acciaio; zincato Molla: Acciaio per molle; inossidabile
Fornitura:	Chiocciola con molla; chiocciola orientabile con molla; vite a testa svasata M5

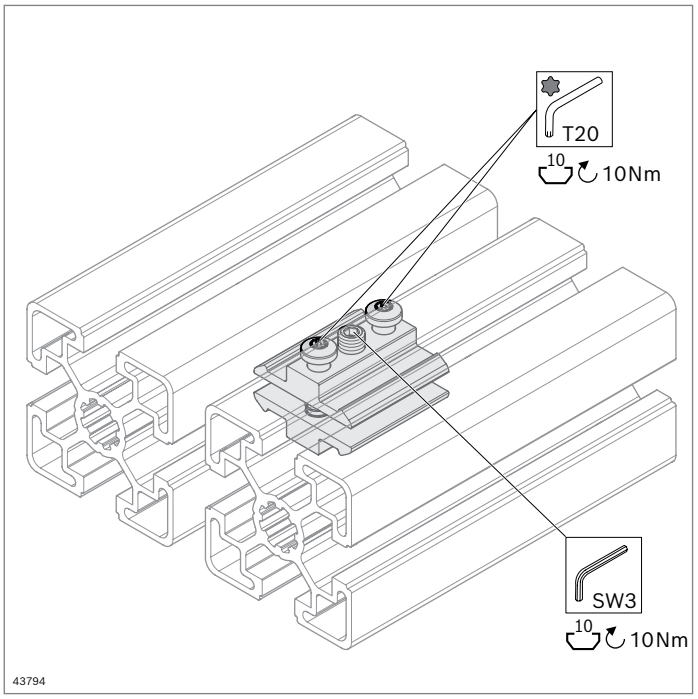

Giunto parallelo Quick



- Per il collegamento di due profili di supporto, parallelamente all'asse con distanza di 10 mm
- Giunto parallelo preassemblato
- La vite centrale viene utilizzata per il serraggio
- Collegamento realizzabile in qualsiasi posizione lungo la scanalatura del profilato
- Forza di spostamento trasferibile per ogni giunto parallelo: 500 N
- Nessuna necessità di lavorazione del profilato

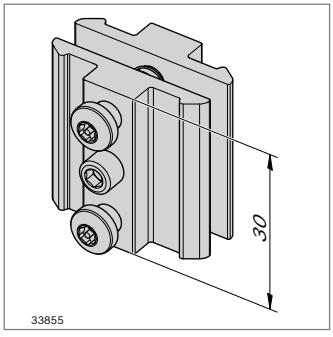

Scanalatura	F_{max}
10	500 N

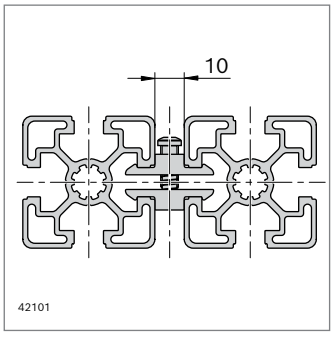

Giunto parallelo Quick	Scanalatura		N.
	10	10	**3 842 564 742**
Materiale:	Acciaio; zincato		

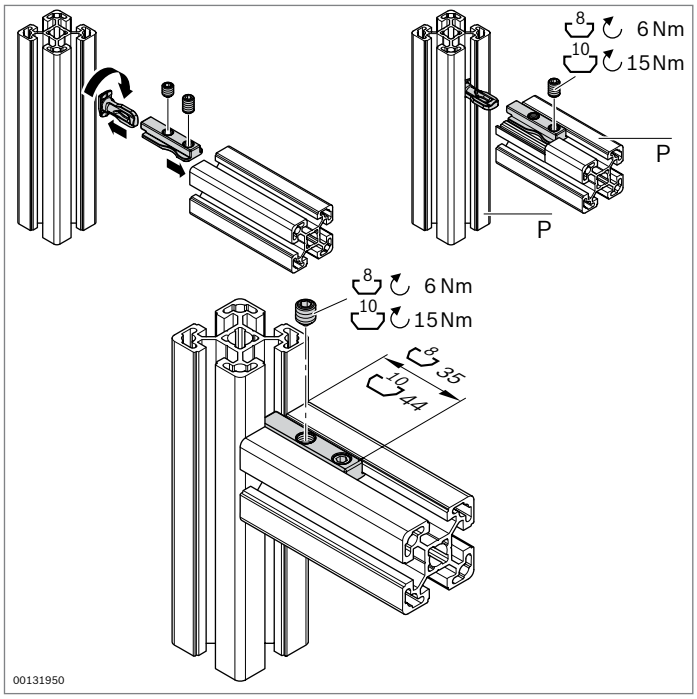

Raccordo a serraggio

- Raccordo a serraggio per un montaggio veloce
- Giunto scorrevole nella scanalatura
- Viti ben accessibili
- Le tre scanalature rimangono libere per alloggiare gli elementi di superficie
- Lavorazione dei profilati: non necessaria

Dati tecnici (pag. 18-18)

P	F_{max}	M_{max}	M_{max}
30x...	1000 N	35 Nm	15 Nm
45x...L	3500 N	110 Nm	30 Nm
40x..., 45x..., 50x..., 90x...	3500 N	110 Nm	30 Nm
60x...	3500 N	195 Nm	60 Nm

Raccordo a serraggio	Scanalatura	P	ESD		N.
8	8	30x...		10	**3 842 538 489**
10L	10	45x...L 45x90SL 90x90SL		10	**3 842 538 491**
10	10	40x...L, 45x..., 50x...L, 60x..., 60x...L 80x...L 90x..., 90x...L, 45x90x90L		10	**3 842 538 490**

Materiale: Acciaio; zincato

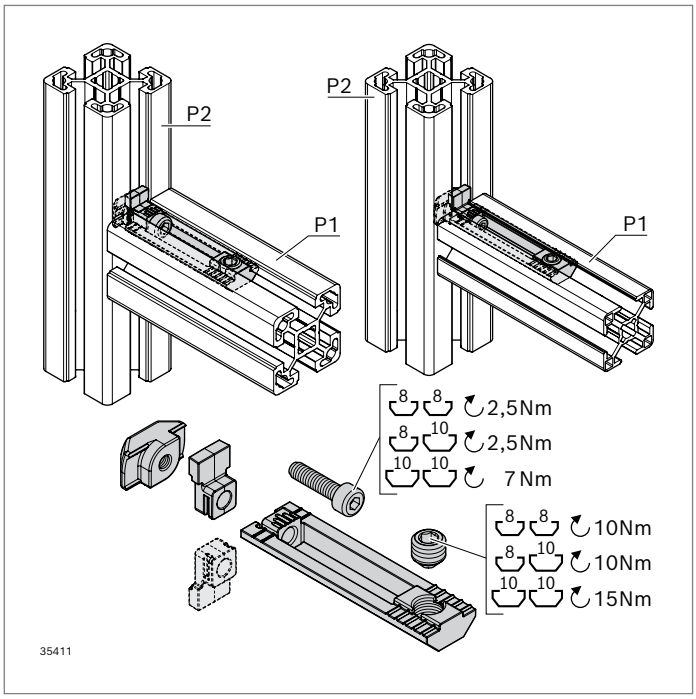

Giunto a scanalatura

- Giunto a scanalatura per un montaggio veloce
- Giunto scorrevole nella scanalatura
- Viti ben accessibili
- In caso di necessità è possibile rimuovere il dispositivo antitorsione, orientamento variabile (scanalatura 10/10; 8/10)
- Spina filettata premontata
- Lavorazione dei profilati: non necessaria

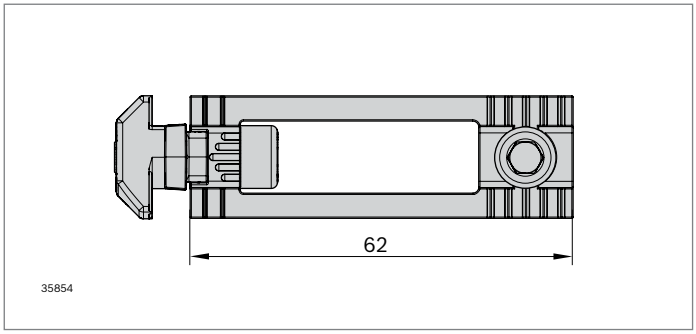

Giunto a scanalatura	P1	P2	ESD		N.
8/8	8	8		10	**3 842 558 566**
8/10	8	10		10	**3 842 558 567**
10/10	10	10		10	**3 842 558 568**

Materiale: Giunto a scanalatura: Acciaio; zincato
Dispositivo antitorsione: PA6

Scanalatura	F_{max}	M_{max}	M_{max}
8 / 8	1000 N	35 Nm	15 Nm
8 / 10	1000 N	35 Nm	15 Nm
10 / 10	3000 N	110 Nm	30 Nm

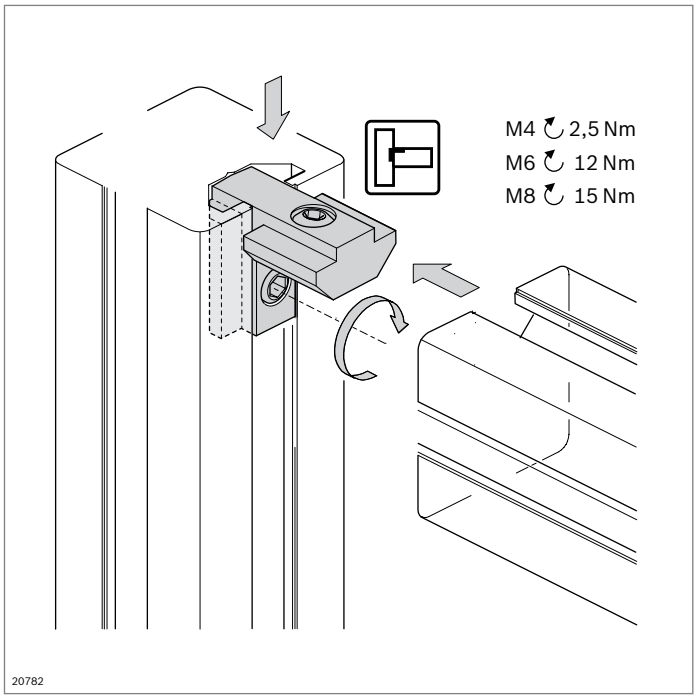

Angolare interno

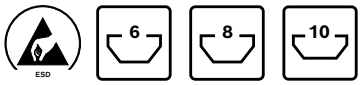

- Per collegamenti di profilati eleganti e facili da montare
- Particolarmente adatto al montaggio di telai per porte, griglie di protezione o pareti divisorie
- L'angolare interno, scanalatura 6 mm, può essere utilizzato anche come angolare interno R, scanalatura 6 mm
- Lavorazione dei profilati: non necessaria

Dati tecnici (pag. 18-18)

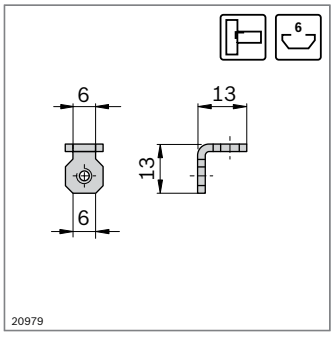

FS1



ISO 4027
M4x6

Angolare interno	Scanalatura	ESD		N.	FS
	6 / 6		10	**3 842 535 574**	2xFS1
Materiale:	Lamiera d'acciaio; zincata Materiale di fissaggio: Acciaio; zincato				
Fornitura:	Incl. materiale di fissaggio (FS)				

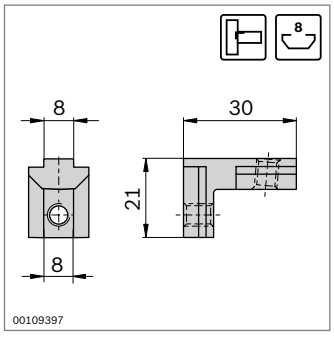

Scanalatura	F_{max}	M_{max}
8 / 8	2200 N	50 Nm

FS2



DIN 913
M6x8

Angolare interno	Scanalatura	ESD		N.	FS
	8 / 8		10	**3 842 535 578**	2xFS2
Materiale:	Acciaio colato; zincato Materiale di fissaggio: Acciaio; zincato				
Fornitura:	Incl. materiale di fissaggio (FS)				

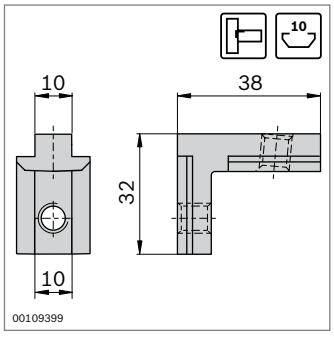

Scanalatura	F_{max}	M_{max}
10 / 10	2800 N	100 Nm

FS3



ISO 4026
M8x12

Angolare interno	Scanalatura	ESD		N.	FS
	10 / 10		10	**3 842 535 572**	2xFS3
Materiale:	Acciaio colato; zincato Materiale di fissaggio: Acciaio; zincato				
Fornitura:	Incl. materiale di fissaggio (FS)				

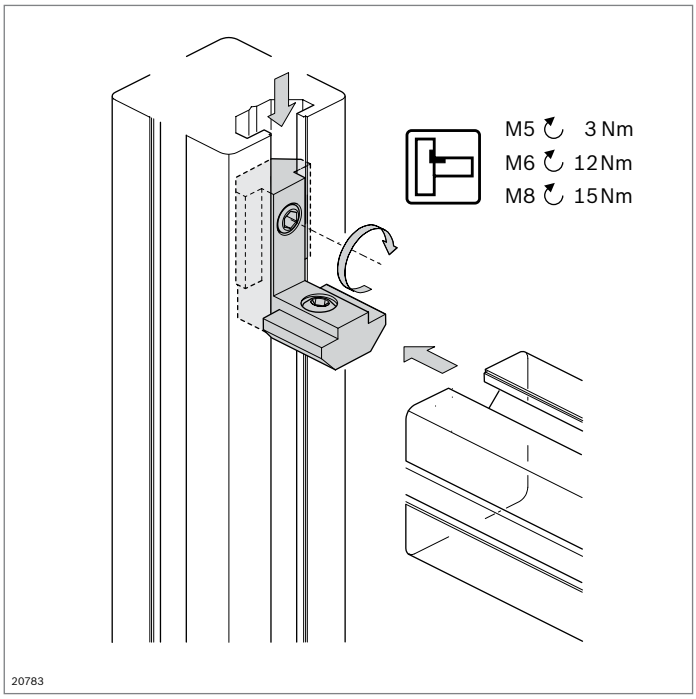

Angolare interno R

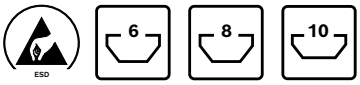

- Per collegamenti di profilati eleganti e facili da montare
- Particolarmente adatto al montaggio di telai per porte, griglie di protezione o pareti divisorie
- Lavorazione dei profilati: non necessaria

Dati tecnici (pag. 18-18)

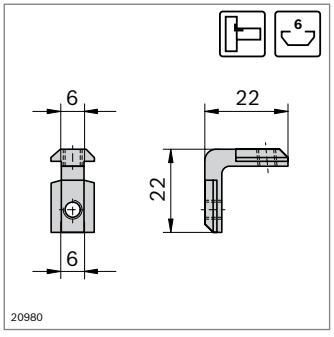

Scanalatura	F_{max}	M_{max}
6 / 6	600 N	10 Nm

FS1
DIN 913 M5x5

Angolare interno R	Scanalatura	ESD		N.	FS
	6 / 6		10	**3 842 535 575**	2xFS1
Materiale:	Acciaio colato; zincato Materiale di fissaggio: Acciaio; zincato				
Fornitura:	Incl. materiale di fissaggio (FS)				

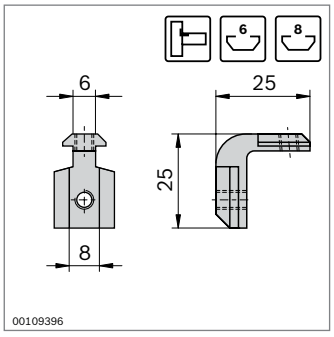

Scanalatura	F_{max}	M_{max}
6 / 8	600 N	10 Nm

FS1
DIN 913 M5x5

Angolare interno R	Scanalatura	ESD		N.	FS
	6 / 8		10	**3 842 535 573**	2xFS1
Materiale:	Acciaio colato; zincato Materiale di fissaggio: Acciaio; zincato				
Fornitura:	Incl. materiale di fissaggio (FS)				

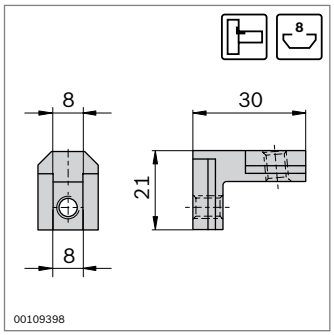

Scanalatura	F_{max}	M_{max}
8 / 8	2500 N	50 Nm

FS2
DIN 913
M6x8

Angolare interno R	Scanalatura	ESD		N.	FS
	8 / 8		10	**3 842 535 577**	2xFS2

Materiale: Acciaio colato; zincato
Materiale di fissaggio: Acciaio; zincato
Fornitura: Incl. materiale di fissaggio (FS)

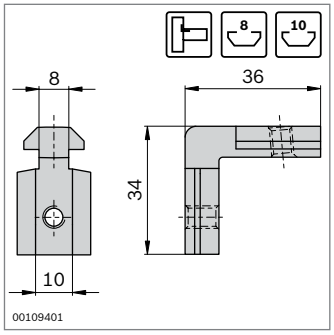

Scanalatura	F_{max}	M_{max}
8 / 10	2500 N	50 Nm

FS2
DIN 913
M6x8

FS3
DIN 913
M6x12

Angolare interno R	Scanalatura	ESD		N.	FS
	8 / 10		10	**3 842 535 576**	FS2, FS3

Materiale: Acciaio colato; zincato
Materiale di fissaggio: Acciaio; zincato
Fornitura: Incl. materiale di fissaggio (FS)

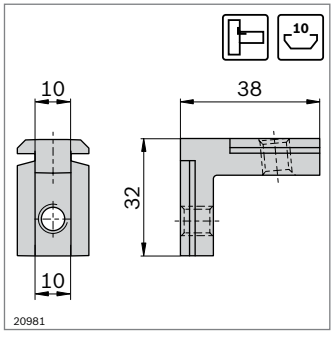

Scanalatura	F_{max}	M_{max}
10 / 10	3000 N	100 Nm

FS4
ISO 4026
M8x12

Angolare interno R	Scanalatura	ESD		N.	FS
	10 / 10		10	**3 842 535 571**	2xFS4

Materiale: Acciaio colato; zincato
Materiale di fissaggio: Acciaio; zincato
Fornitura: Incl. materiale di fissaggio (FS)

Giunto ad angolo obliquo

- Per il collegamento ad angolo retto di profilati con taglio obliquo
- Lavorazione dei profilati con scanalature aperte: non necessaria
- Lavorazione dei profilati con scanalature chiuse: Fori passanti per cacciavite

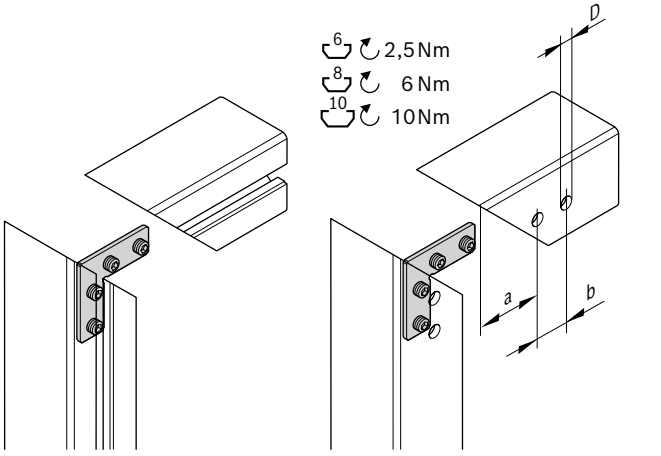

	a (mm)	**b** (mm)	**D** (mm)
20x20	24,4	20	4,5
30x30	26	20	8,5
40x40	35	25	10,5
45x45	37,5	25	10,5
50x50	40	25	10,5

36896

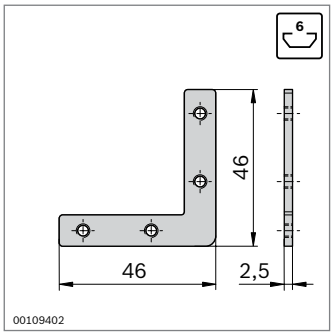

00109402

FS1
DIN EN ISO 4027 M4x5

Giunto ad angolo obliquo	Scanalatura	ESD		N.	FS
	6		20	**3 842 535 626**	4xFS1
Materiale:	Acciaio; inossidabile Materiale di fissaggio: Acciaio; zincato				
Fornitura:	Incl. materiale di fissaggio (FS)				

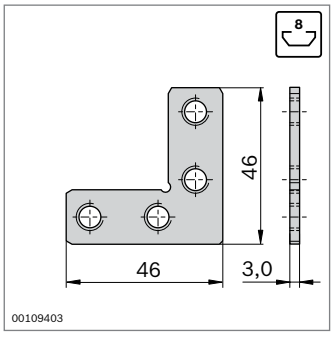

00109403

FS2
DIN EN ISO 4026 M8x8

Giunto ad angolo obliquo	Scanalatura	ESD		N.	FS
	8		20	**3 842 535 627**	4xFS2
Materiale:	Acciaio; zincato Materiale di fissaggio: Acciaio; zincato				
Fornitura:	Incl. materiale di fissaggio (FS)				

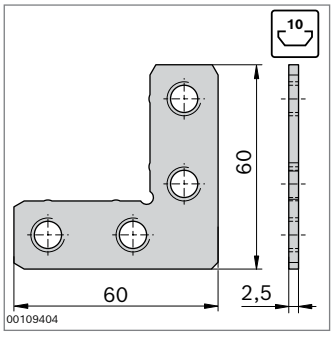

00109404

FS3
DIN EN ISO 4026 M10x10

Giunto ad angolo obliquo	Scanalatura	ESD		N.	FS
	10		20	**3 842 563 228**	4xFS3
Materiale:	Acciaio; zincato Materiale di fissaggio: Acciaio; zincato				
Fornitura:	Incl. materiale di fissaggio (FS)				

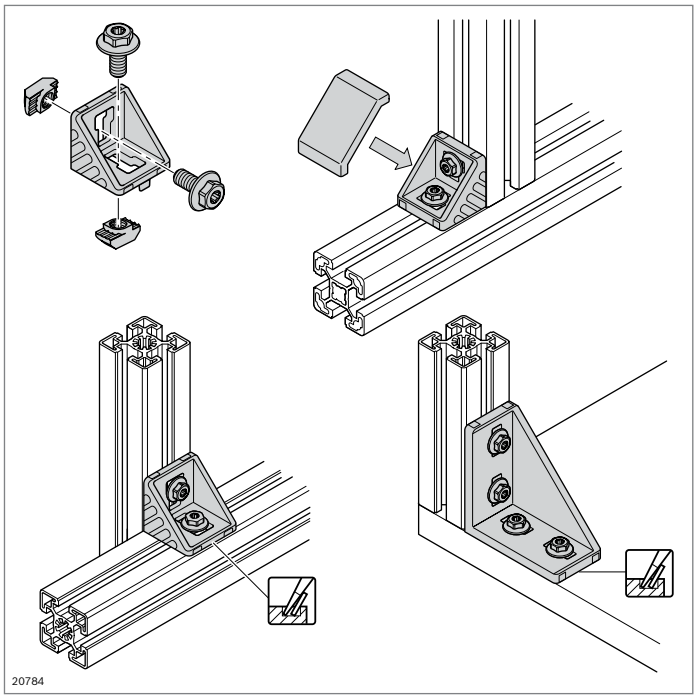

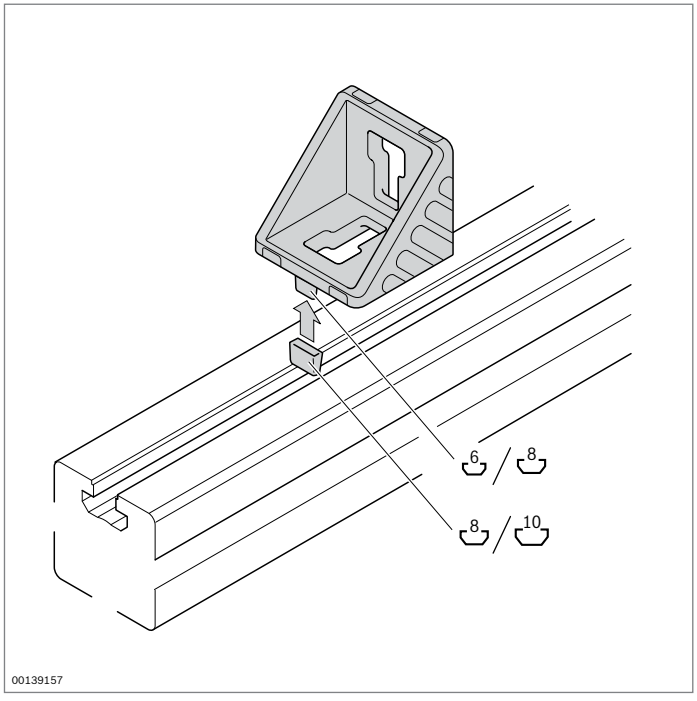

Angolare



designLINE

- Angolare con linguette di centraggio per un montaggio rapido, preciso e senza rischio di torsione
- Per il montaggio su piastre o trasversale rispetto alla scanalatura, le linguette di centraggio possono essere semplicemente spezzate
- Esecuzione *designLINE* con laccatura speciale in argento (RAL 9006) per un design di alta qualità
- Elemento intermedio per il posizionamento di angolari nella scanalatura immediatamente più grande
- Chiocciola calata per il posizionamento eccentrico nell'angolare 45/45
- Cappellotto di copertura per evitare sporcizia, disponibile nelle varianti grigio segnale (RAL 7004) e nero ESD (RAL 9005)
- Lavorazione dei profilati: non necessaria

Dati tecnici (pag. 18-19)

Nota: Gli angolari possono essere montati in modo semplice e veloce con le viti a colletto (pag. 3-5)

20x20





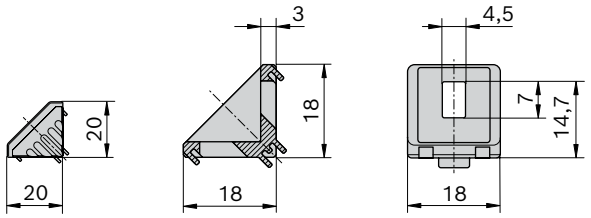

36866

20x20	Scanalatura	ESD		N.	FS
Set (standard)	6 / 6		1	**3 842 523 511**	2xFS1
Set *designLINE*	6 / 6		1	**3 842 551 596**	2xFS1
Angolare (standard)	6		100	**3 842 523 508**	
Cappellotto di copertura, grigio segnale			100	**3 842 548 842**	
Cappellotto di copertura, nera			20	**3 842 548 843**	
Elemento intermedio per scanalatura di 8 mm	6 / 8		100	**3 842 523 516**	

Materiale: Angolare: Alluminio pressofuso
Angolare *designLINE*: laccato (RAL 9006)
Elemento intermedio: PA; nero
Cappellotto di copertura: PP
Materiale di fissaggio: Acciaio; zincato

Fornitura: Set incl. materiale di fissaggio (FS)

Tipo	F_{max}	M_{max}	M_{max}	M_{max}
20x20	700 N	6 Nm	25 Nm	–

FS1

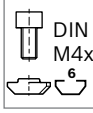

20x40

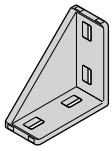



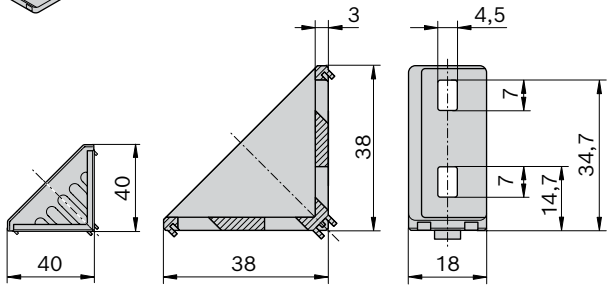

36867

20x40	Scanalatura	ESD		N.	FS
Set (standard)	6 / 6		1	**3 842 523 520**	4xFS1
Set *designLINE*	6 / 6		1	**3 842 551 597**	4xFS1
Angolare (standard)	6		20	**3 842 523 517**	
Cappellotto di copertura, grigio segnale			20	**3 842 548 844**	
Cappellotto di copertura, nera			20	**3 842 548 845**	
Elemento intermedio per scanalatura di 8 mm	6 / 8		100	**3 842 523 516**	

Materiale: Angolare: Alluminio pressofuso
Angolare *designLINE*: laccato (RAL 9006)
Elemento intermedio: PA; nero
Cappellotto di copertura: PP
Materiale di fissaggio: Acciaio; zincato

Fornitura: Set incl. materiale di fissaggio (FS)

Tipo	F_{max}	M_{max}	M_{max}	M_{max}
20x40	1400 N	15 Nm	50 Nm	8 Nm

FS1

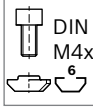

20x28





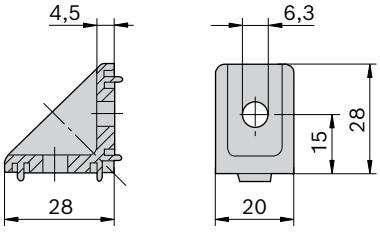

00125983

20x28	Scanalatura	ESD		N.	FS
Set (standard)	8 / 8		1	**3 842 502 137**	2xFS1
Angolare (standard)	8		100	**3 842 501 587**	
Materiale:	Zinco pressofuso Materiale di fissaggio: Acciaio; zincato				
Fornitura:	Set incl. materiale di fissaggio (FS)				

FS1



30x30

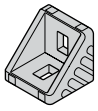

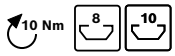

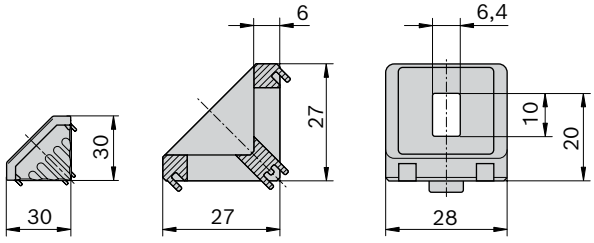

36868

30x30	Scanalatura	ESD		N.	FS
Set (standard)	8 / 8		1	**3 842 523 528**	2xFS2
	8 / 10		1	**3 842 523 530**	1xFS2, 2xFS3, 1xFS4
	10 / 10		1	**3 842 523 532**	4xFS3, 2xFS4
Set *designLINE*	8 / 8		1	**3 842 551 598**	2xFS2
	8 / 10		1	**3 842 551 600**	1xFS2, 2xFS3, 1xFS4
	10 / 10		1	**3 842 551 599**	4xFS3, 2xFS4
Angolare (standard)	8		100	**3 842 523 525**	
Cappellotto di copertura, grigio segnale			100	**3 842 548 846**	
Cappellotto di copertura, nera			20	**3 842 548 847**	
Elemento intermedio per scanalatura di 10 mm	8 / 10		100	**3 842 523 537**	
Materiale:	Angolare: Alluminio pressofuso Angolare *designLINE*: laccato (RAL 9006) Elemento intermedio: PA; nero Cappellotto di copertura: PP Materiale di fissaggio: Acciaio; zincato				
Fornitura:	Set incl. materiale di fissaggio (FS)				

Tipo	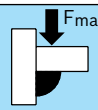 Fmax	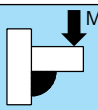 Mmax	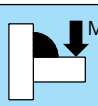 Mmax	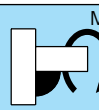 Mmax
30x30	1250 N	25 Nm	75 Nm	–

FS2

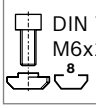

FS3

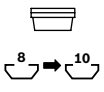

FS4

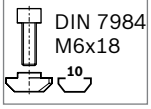

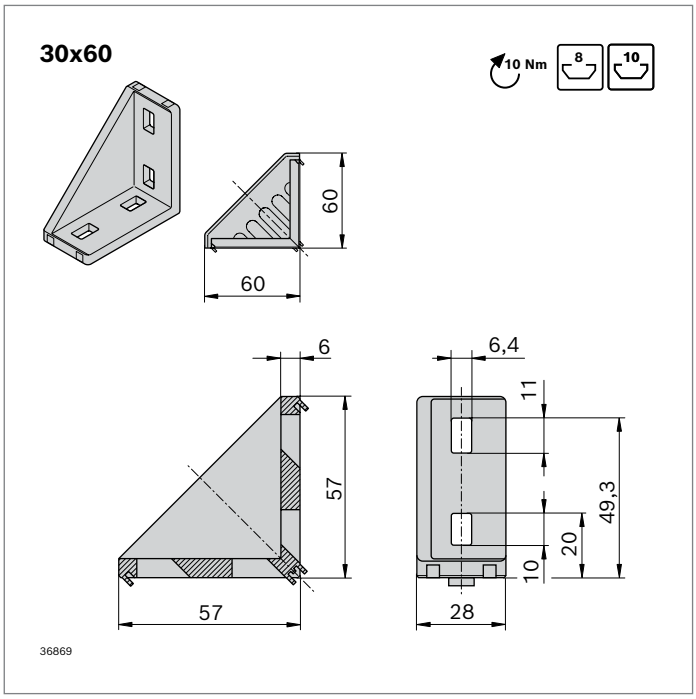

30x60	Scanalatura	ESD		N.	FS
Set (standard)	8 / 8		1	**3 842 523 541**	4xFS2
Set *designLINE*	8 / 8		1	**3 842 551 601**	4xFS2
Angolare (standard)	8		20	**3 842 523 538**	
Cappellotto di copertura, grigio segnale			20	**3 842 548 848**	
Cappellotto di copertura, nera			20	**3 842 548 849**	
Elemento intermedio per scanalatura di 10 mm	8 / 10		100	**3 842 523 537**	

Materiale: Angolare: Alluminio pressofuso
Angolare *designLINE*: laccato (RAL 9006)
Elemento intermedio: PA; nero
Cappellotto di copertura: PP
Materiale di fissaggio: Acciaio; zincato

Fornitura: Set incl. materiale di fissaggio (FS)

Tipo	Fmax	Mmax	Mmax	Mmax
30x60	2500 N	100 Nm	170 Nm	25 Nm

FS2

DIN 7984
M6x14
8

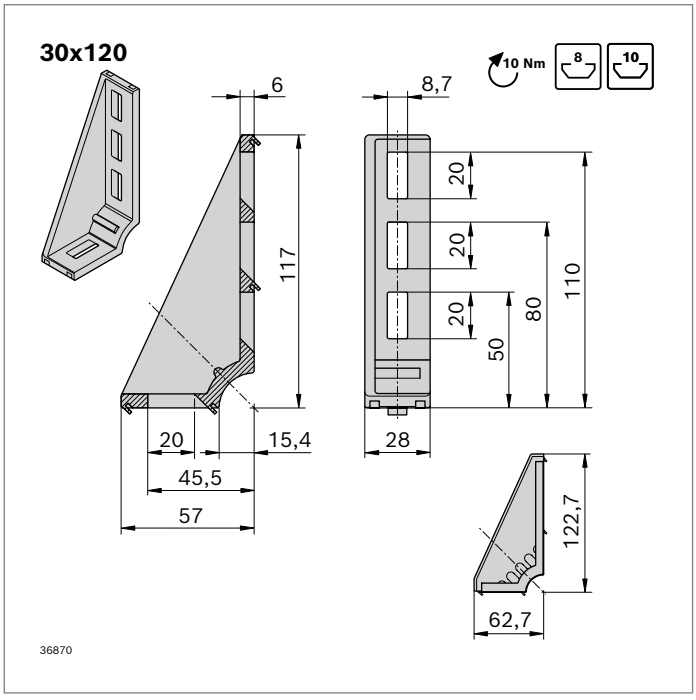

30x120	Scanalatura	ESD		N.	FS
Set *designLINE*	8 / 8		1	**3 842 551 602**	2xFS6
Angolare (standard)	8		20	**3 842 523 587**	
Cappellotto di copertura, grigio segnale			20	**3 842 548 850**	
Cappellotto di copertura, nera			20	**3 842 548 851**	
Elemento intermedio per scanalatura di 10 mm	8 / 10		100	**3 842 523 537**	

Materiale: Angolare: Alluminio pressofuso
Angolare *designLINE*: laccato (RAL 9006)
Elemento intermedio: PA; nero
Cappellotto di copertura: PP
Materiale di fissaggio: Acciaio; zincato

Fornitura: Set incl. materiale di fissaggio (FS)

Tipo	Fmax	Mmax	Mmax
30x120	3750 N	100 Nm	47 Nm

FS6

M6x16
8

60x60

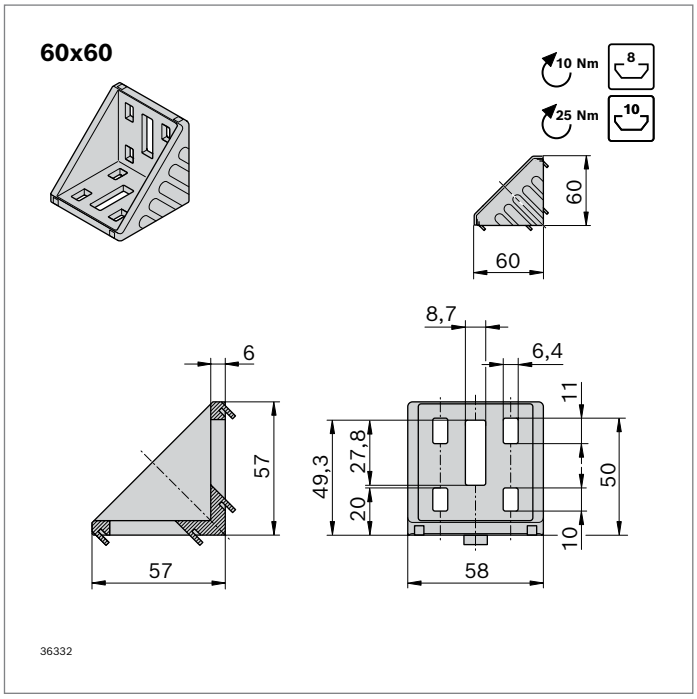

60x60	Scanalatura	ESD		N.	FS
Set (standard)	8 / 8		1	**3 842 523 549**	8xFS2
	8 / 10		1	**3 842 523 551**	4xFS2, 1xFS5
	10 / 10		1	**3 842 523 553**	2xFS5
Set *designLINE*	8 / 8		1	**3 842 551 609**	8xFS2
	8 / 10		1	**3 842 551 610**	4xFS2, 1xFS5
	10 / 10		1	**3 842 551 611**	2xFS5
Angolare (standard)	8		20	**3 842 523 546**	
Cappellotto di copertura, grigio segnale			20	**3 842 548 852**	
Cappellotto di copertura, nera			20	**3 842 548 853**	
Elemento intermedio per scanalatura di 10 mm	10		100	**3 842 523 537**	

Materiale: Angolare: Alluminio pressofuso
Angolare *designLINE*: laccato (RAL 9006)
Elemento intermedio: PA; nero
Cappellotto di copertura: PP
Materiale di fissaggio: Acciaio; zincato

Fornitura: Set incl. materiale di fissaggio (FS)

Tipo	Scanalatura	F_{max}	M_{max}	M_{max}	M_{max}
60x60	8	5000 N	320 Nm	370 Nm	110 Nm
	10	3000 N	125 Nm	150 Nm	–

FS2

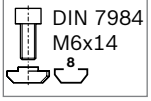

FS5

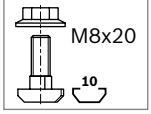

40x40

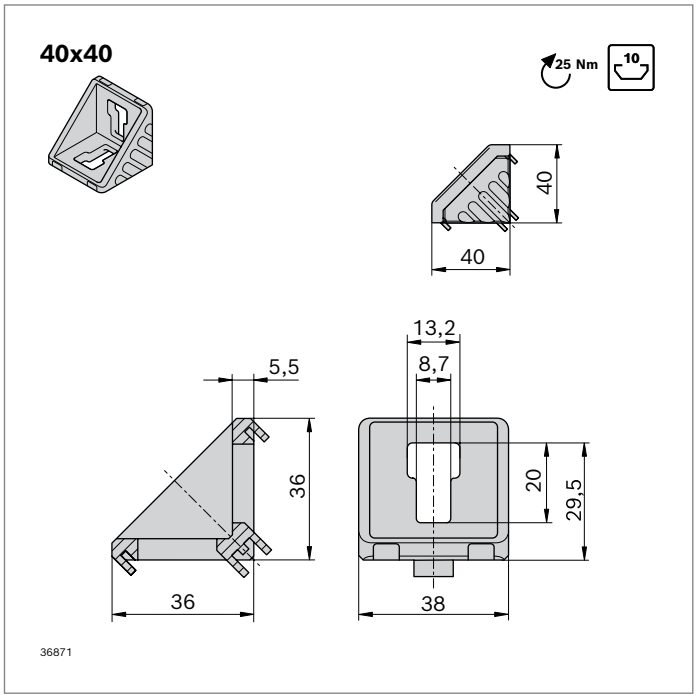

40x40	Scanalatura	ESD		N.	FS
Set (standard)	10 / 10		1	**3 842 529 383**	2xFS5
Set *designLINE*	10 / 10		1	**3 842 551 603**	2xFS5
Angolare (standard)	10		100	**3 842 528 967**	
Cappellotto di copertura, grigio segnale			100	**3 842 548 854**	
Cappellotto di copertura, nera			20	**3 842 548 855**	

Materiale: Angolare: Alluminio pressofuso
Angolare *designLINE*: laccato (RAL 9006)
Cappellotto di copertura: PP
Materiale di fissaggio: Acciaio; zincato

Fornitura: Set incl. materiale di fissaggio (FS)

Tipo	F_{max}	M_{max}	M_{max}	M_{max}
40x40	3000 N	55 Nm	145 Nm	35 Nm

FS5

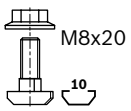

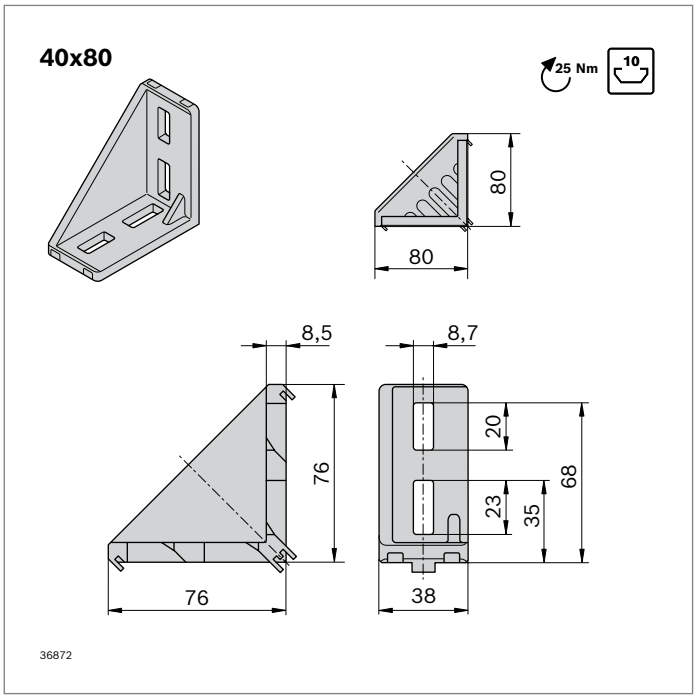

40x80	Scanalatura	ESD		N.	FS
Set (standard)	10 / 10		1	**3 842 529 386**	4xFS7
Set *designLINE*	10 / 10		1	**3 842 551 604**	4xFS7
Angolare (standard)	10		20	**3 842 529 005**	
Cappellotto di copertura, grigio segnale			20	**3 842 548 856**	
Cappellotto di copertura, nera			20	**3 842 548 857**	

Materiale: Angolare: Alluminio pressofuso
Angolare *designLINE*: laccato (RAL 9006)
Cappellotto di copertura: PP
Materiale di fissaggio: Acciaio; zincato

Fornitura: Set incl. materiale di fissaggio (FS)

Tipo	Fmax	Mmax	Mmax	Mmax
40x80	6000 N	180 Nm	400 Nm	60 Nm

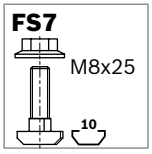

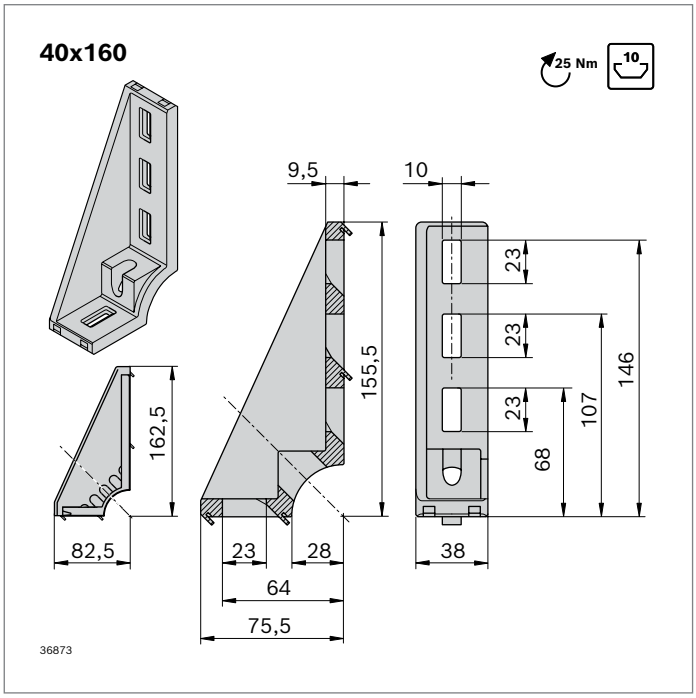

40x160	Scanalatura	ESD		N.	FS
Set *designLINE*	10 / 10		1	**3 842 551 605**	2x FS7
Angolare (standard)	10		20	**3 842 529 006**	
Cappellotto di copertura, grigio segnale			20	**3 842 548 858**	
Cappellotto di copertura, nera			20	**3 842 548 859**	

Materiale: Angolare: Alluminio pressofuso
Angolare *designLINE*: laccato (RAL 9006)
Cappellotto di copertura: PP
Materiale di fissaggio: Acciaio; zincato

Fornitura: Set incl. materiale di fissaggio (FS)

Tipo	Fmax	Mmax	Mmax
40x160	9000 N	250 Nm	60 Nm

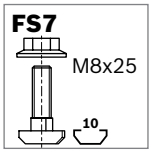

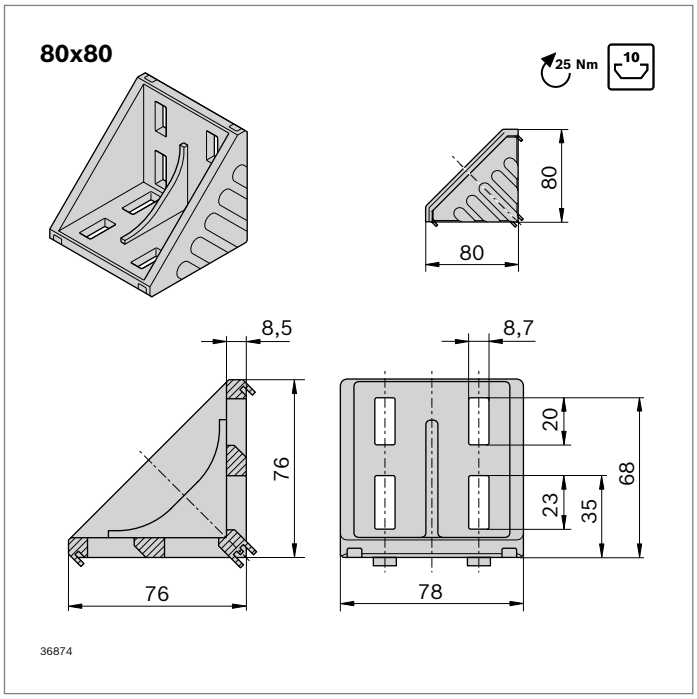

80x80	Scanalatura	ESD		N.	FS
Set (standard)	10 / 10		1	**3 842 530 360**	8xFS7
Set *designLINE*	10 / 10		1	**3 842 551 612**	8xFS7
Angolare (standard)	10		20	**3 842 530 231**	
Cappellotto di copertura, grigio segnale			20	**3 842 548 860**	
Cappellotto di copertura, nera			20	**3 842 548 861**	

Materiale: Angolare: Alluminio pressofuso
Angolare *designLINE*: laccato (RAL 9006)
Cappellotto di copertura: PP
Materiale di fissaggio: Acciaio; zincato

Fornitura: Set incl. materiale di fissaggio (FS)

Tipo	Fmax	Mmax	Mmax	Mmax
80x80	14000 N	500 Nm	1000 Nm	400 Nm

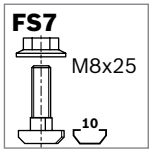

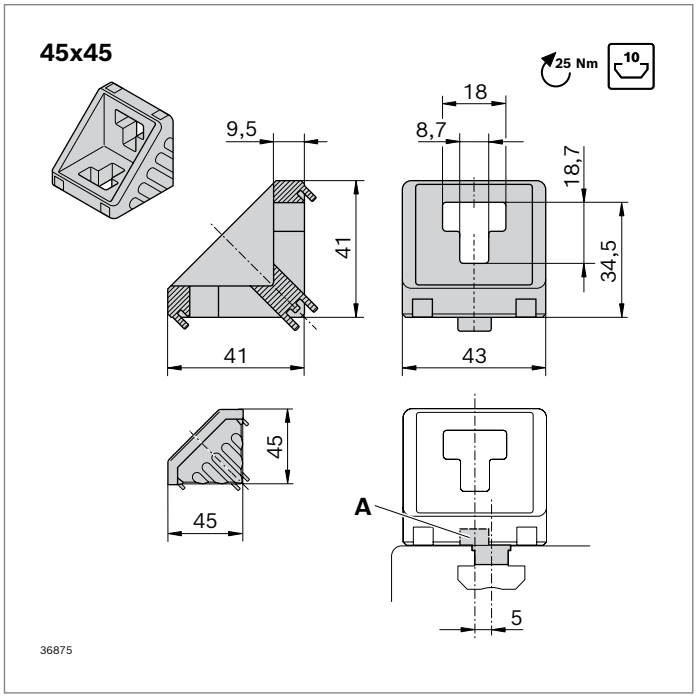

45x45	Scanalatura	ESD		N.	FS
Set (standard)	10 / 10		1	**3 842 523 561**	2xFS7
Set *designLINE*	10 / 10		1	**3 842 551 606**	2xFS7
Angolare (standard)	10		100	**3 842 523 558**	
Cappellotto di copertura, grigio segnale			100	**3 842 548 862**	
Cappellotto di copertura, nera			20	**3 842 548 863**	
Chiocciola calata (**A**)	10		100	**3 842 523 593**	

Materiale: Angolare: Alluminio pressofuso
Angolare *designLINE*: laccato (RAL 9006)
Chiocciola calata: PA; nero
Cappellotto di copertura: PP
Materiale di fissaggio: Acciaio; zincato

Fornitura: Set incl. materiale di fissaggio (FS)

Tipo	Fmax	Mmax	Mmax	Mmax
45x45	3000 N	60 Nm	160 Nm	–

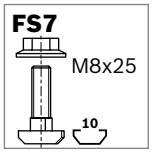

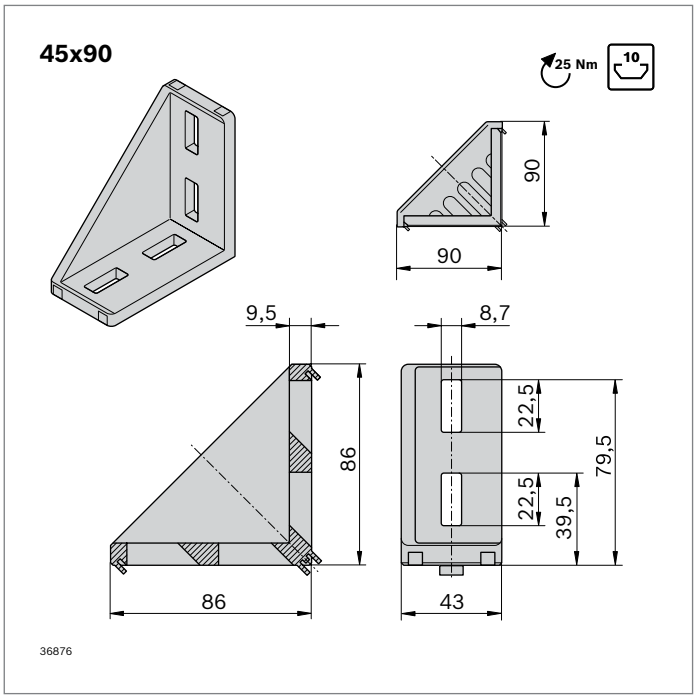

45x90	Scanalatura	ESD		N.	FS
Set (standard)	10 / 10		1	**3 842 523 570**	4xFS7
Set *designLINE*	10 / 10		1	**3 842 551 607**	4xFS7
Angolare (standard)	10		100	**3 842 523 567**	
Cappellotto di copertura, grigio segnale			20	**3 842 548 864**	
Cappellotto di copertura, nera			20	**3 842 548 865**	

Materiale: Angolare: Alluminio pressofuso
Angolare *designLINE*: laccato (RAL 9006)
Cappellotto di copertura: PP
Materiale di fissaggio: Acciaio; zincato

Fornitura: Set incl. materiale di fissaggio (FS)

Tipo	Fmax	Mmax	Mmax	Mmax
45x90	6000 N	180 Nm	400 Nm	60 Nm

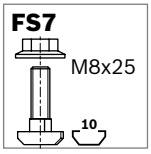

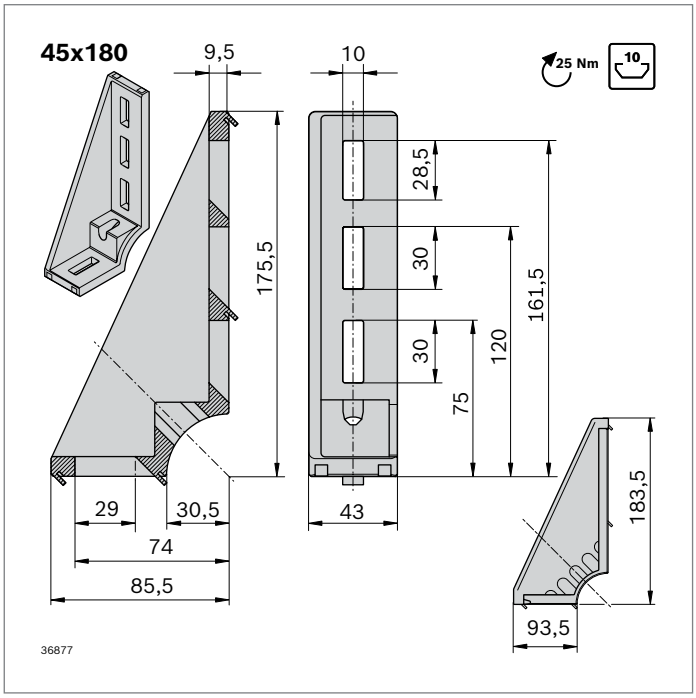

45x180	Scanalatura	ESD		N.	FS
Set *designLINE*	10 / 10		1	**3 842 551 608**	2xFS7
Angolare (standard)	10		20	**3 842 523 583**	
Cappellotto di copertura, grigio segnale			20	**3 842 548 866**	
Cappellotto di copertura, nera			20	**3 842 548 867**	

Materiale: Angolare: Alluminio pressofuso
Angolare *designLINE*: laccato (RAL 9006)
Cappellotto di copertura: PP
Materiale di fissaggio: Acciaio; zincato

Fornitura: Set incl. materiale di fissaggio (FS)

Tipo	Fmax	Mmax	Mmax
45x180	9000 N	250 Nm	65 Nm

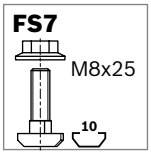

90x90

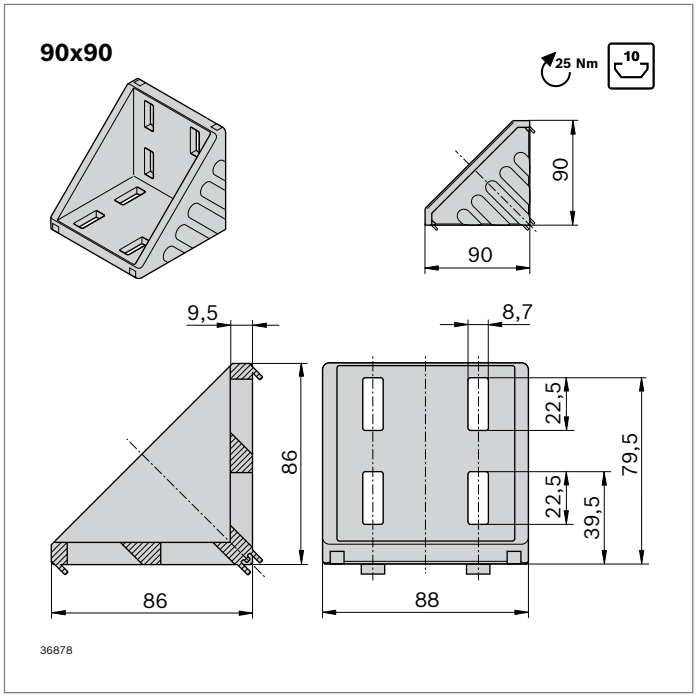

90x90	Scanalatura	ESD		N.	FS
Set (standard)	10 / 10		1	**3 842 523 578**	8xFS7
Set *designLINE*	10 / 10		1	**3 842 551 613**	8xFS7
Angolare (standard)	10		20	**3 842 523 575**	
Cappellotto di copertura, grigio segnale			20	**3 842 548 868**	
Cappellotto di copertura, nera			20	**3 842 548 869**	

Materiale: Angolare: Alluminio pressofuso
Angolare *designLINE*: laccato (RAL 9006)
Cappellotto di copertura: PP
Materiale di fissaggio: Acciaio; zincato

Fornitura: Set incl. materiale di fissaggio (FS)

Tipo	Fmax	Mmax	Mmax	Mmax
90x90	12000 N	370 Nm	800 Nm	200 Nm

FS7

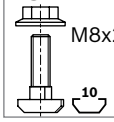

43x42

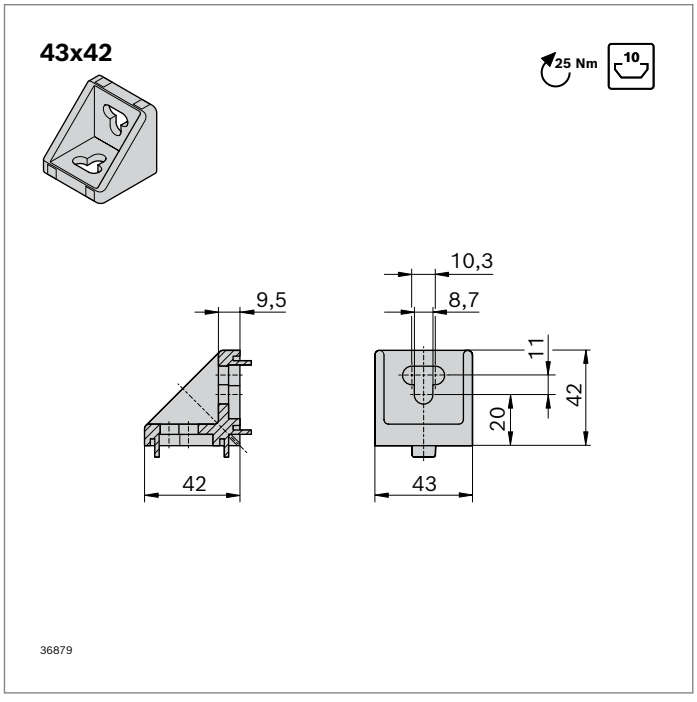

43x42	Scanalatura	ESD		N.	FS
Set (standard)	10 / 10		1	**3 842 352 009**	2xFS7
Angolare (standard)	10		100	**3 842 348 526**	

Materiale: Angolare: Alluminio pressofuso
Materiale di fissaggio: Acciaio; zincato

Fornitura: Set incl. materiale di fissaggio (FS)

Tipo	Fmax	Mmax	Mmax	Mmax
43x42	2000 N	–	160 Nm	–

FS7

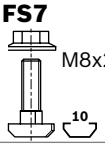

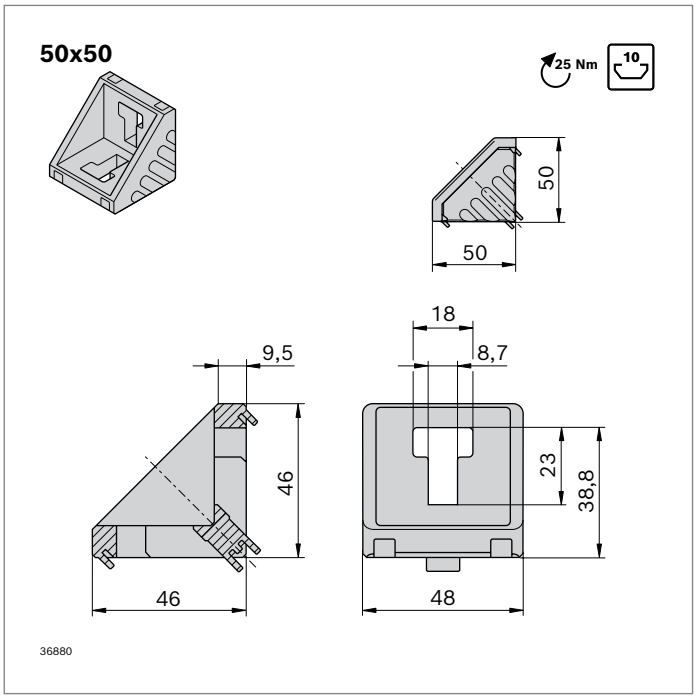

50x50	Scanalatura	ESD		N.	FS
Set (standard)	10 / 10		1	**3 842 530 259**	2xFS7
Angolare (standard)	10		20	**3 842 530 381**	
Cappellotto di copertura, grigio segnale			20	**3 842 548 870**	
Cappellotto di copertura, nera			20	**3 842 548 871**	

Materiale: Angolare: Alluminio pressofuso
Cappellotto di copertura: PP
Materiale di fissaggio: Acciaio; zincato

Fornitura: Set incl. materiale di fissaggio (FS)

Tipo	Fmax	Mmax	Mmax	Mmax
50x50	4000 N	125 Nm	250 Nm	38 Nm

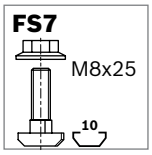

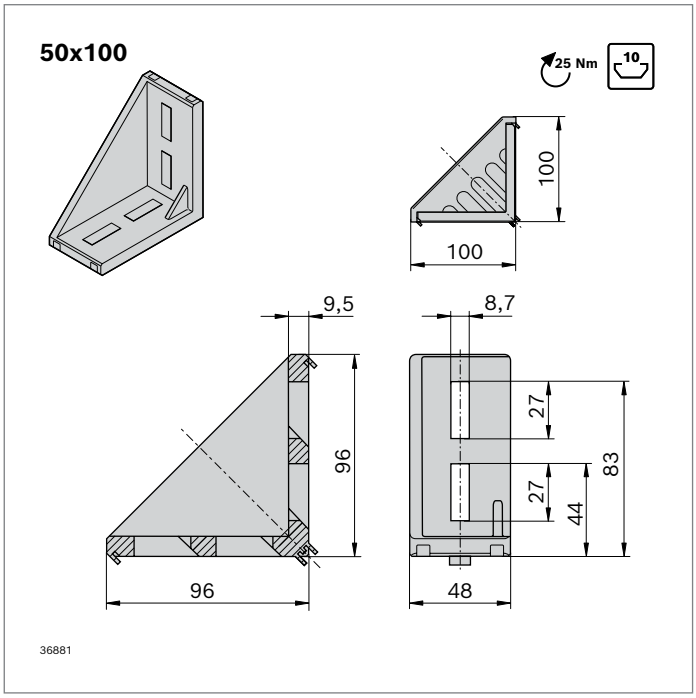

50x100	Scanalatura	ESD		N.	FS
Set (standard)	10 / 10		1	**3 842 530 260**	4xFS7
Angolare (standard)	10		20	**3 842 530 382**	
Cappellotto di copertura, grigio segnale			20	**3 842 548 872**	
Cappellotto di copertura, nera			20	**3 842 548 873**	

Materiale: Angolare: Alluminio pressofuso
Cappellotto di copertura: PP
Materiale di fissaggio: Acciaio; zincato

Fornitura: Set incl. materiale di fissaggio (FS)

Tipo	Fmax	Mmax	Mmax	Mmax
50x100	7500 N	300 Nm	600 Nm	73 Nm

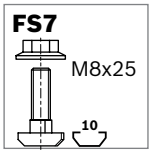

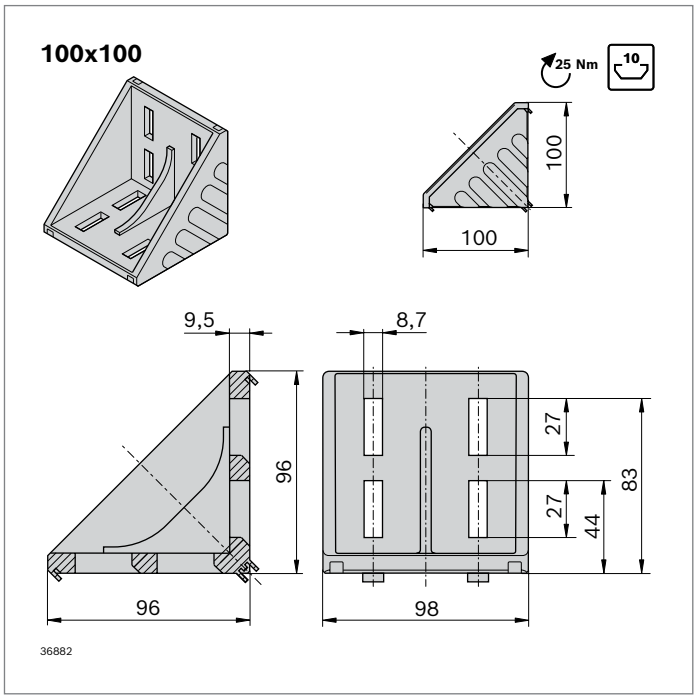

100x100	Scanalatura	ESD		N.	FS
Set (standard)	10 / 10		1	**3 842 530 361**	8xFS7
Angolare (standard)	10		20	**3 842 530 460**	
Cappellotto di copertura, grigio segnale			20	**3 842 548 874**	
Cappellotto di copertura, nera			20	**3 842 548 875**	

Materiale: Angolare: Alluminio pressofuso
Cappellotto di copertura: PP
Materiale di fissaggio: Acciaio; zincato

Fornitura: Set incl. materiale di fissaggio (FS)

Tipo	Fmax	Mmax	Mmax	Mmax
100x100	15000 N	550 Nm	1100 Nm	480 Nm

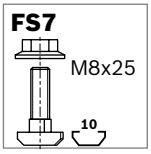

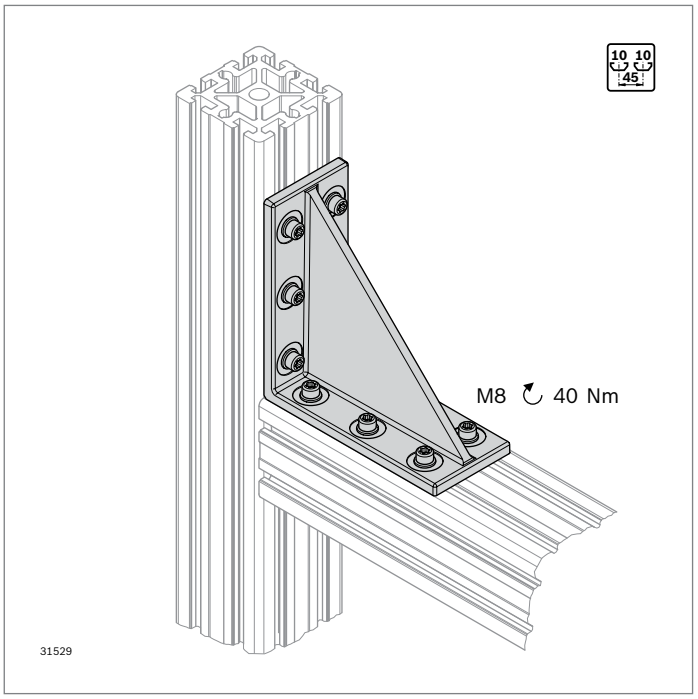

Giunto di carico 180x180 dynamic load

- Giunto di carico per il sicuro assorbimento di forze elevate
- Utilizzabile sia per le forze statiche sia per le forze dinamiche
- Collegamento realizzabile in qualsiasi posizione
- Lavorazione dei profilati: non necessaria
- Programma di calcolo per forze statiche e dinamiche disponibile nel software di progettazione MT*pro*
- Profilati principali: 90x90, 90x180, 90x360

Accessori necessari:
Set di fissaggio

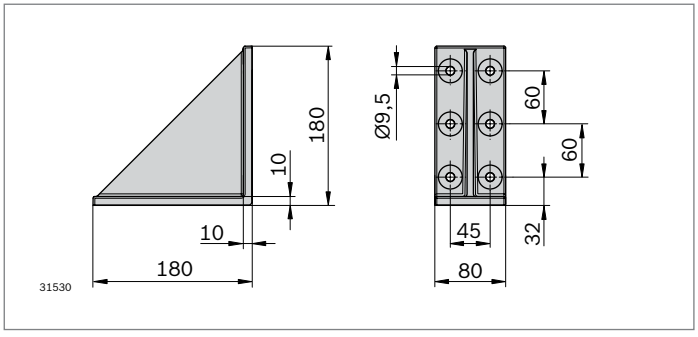

180x180	Scanalatura	ESD	N.
	10		**3 842 555 616**

Materiale:	lamiera d'acciaio; zincata
Fornitura:	Angolare

Tipo	F_{max}	M_{max}	M_{max}	M_{max}
180x180	30000 N	5600 Nm	5600 Nm	1400 Nm

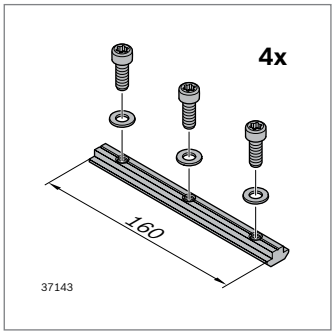

Scanalatura	F_{max}
10 (M8)	6000 ... 18000 N

Set di fissaggio

- Per il collegamento dell'angolo di carico al profilato
- Set composto da 4 dadi e 12 viti con rondelle

Set di fissaggio	Scanalatura	M	ESD		N.
	10	8		Set	**3 842 548 955**

Materiale:	Viti: Acciaio; zincato Chiocciola: Acciaio; zincato
Fornitura:	4 x chiocciole, 12 x rondelle, 12 x viti M8 10.9 microincapsulate

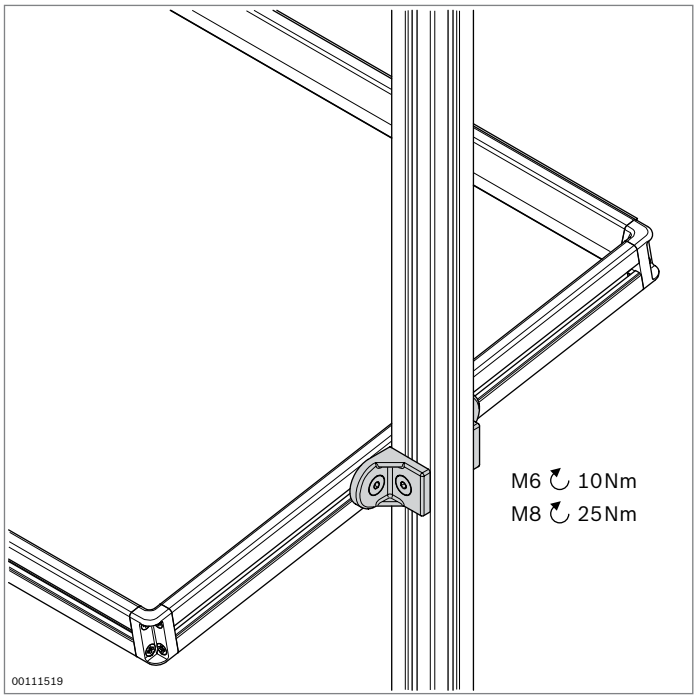

Angolare R



designLINE

- Per il collegamento di profilati con angolazione a piacere
- Nessuno spigolo di interferenza grazie all'arrotondamento degli angoli
- Angolare con linguette di centraggio per un montaggio rapido, preciso e senza rischio di torsione
- Per il montaggio su piastre o trasversale rispetto alla scanalatura, le linguette di centraggio possono essere semplicemente spezzate
- Esecuzione *designLINE* con laccatura speciale in argento (RAL 9006) per un design di alta qualità
- Lavorazione dei profilati: non necessaria

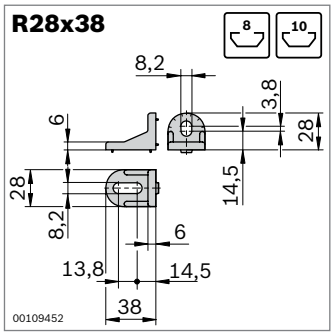



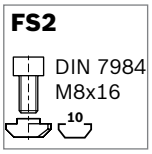

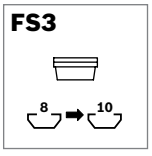

R28x38	Scanalatura	ESD		N.	FS
Set (standard)	8 / 10		1	**3 842 515 547**	FS1, FS2, 2xFS3
	10 / 10		1	**3 842 521 580**	2xFS2, 4xFS3
Set *designLINE*	8 / 10		1	**3 842 538 703**	FS1, FS2, 2xFS3
	10 / 10		1	**3 842 538 704**	2xFS2, 4xFS3
Angolare (standard)	8 / 10		100	**3 842 515 473**	

Materiale: Angolare: Zinco pressofuso
Angolare *designLINE*: laccato (RAL 9006)
Elemento intermedio: PA; nero
Materiale di fissaggio: Acciaio; zincato

Fornitura: Set incl. materiale di fissaggio (FS)

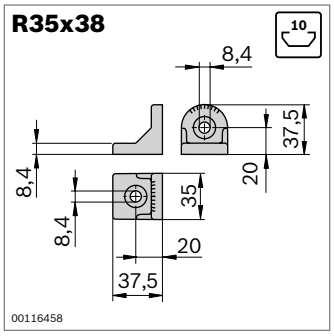

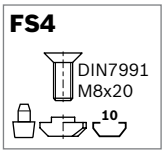

R35x38	Scanalatura	ESD		N.	FS
Set (standard)	10 / 10		1	**3 842 532 274**	2xFS4
Set *designLINE*	10 / 10		1	**3 842 538 705**	2xFS4
Angolare (standard)	10		100	**3 842 529 020**	

Materiale: Angolare: Alluminio pressofuso
Angolare *designLINE*: laccato (RAL 9006)
Bullone di centraggio: PA6; nero
Materiale di fissaggio: Acciaio; zincato

Fornitura: Set incl. materiale di fissaggio (FS)

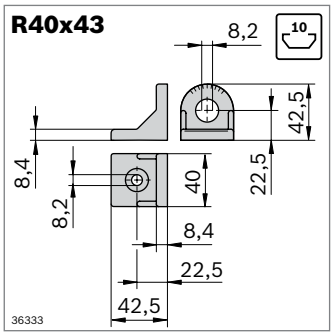

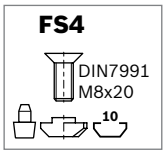

R40x43	Scanalatura	ESD		N.	FS
Set (standard)	10 / 10		1	**3 842 518 424**	2xFS4
Set *designLINE*	10 / 10		1	**3 842 538 706**	2xFS4
Angolare (standard)	10		100	**3 842 504 760**	

Materiale: Angolare: Zinco pressofuso
Angolare *designLINE*: laccato (RAL 9006)
Bullone di centraggio: PA6; nero
Materiale di fissaggio: Acciaio; zincato

Fornitura: Set incl. materiale di fissaggio (FS)

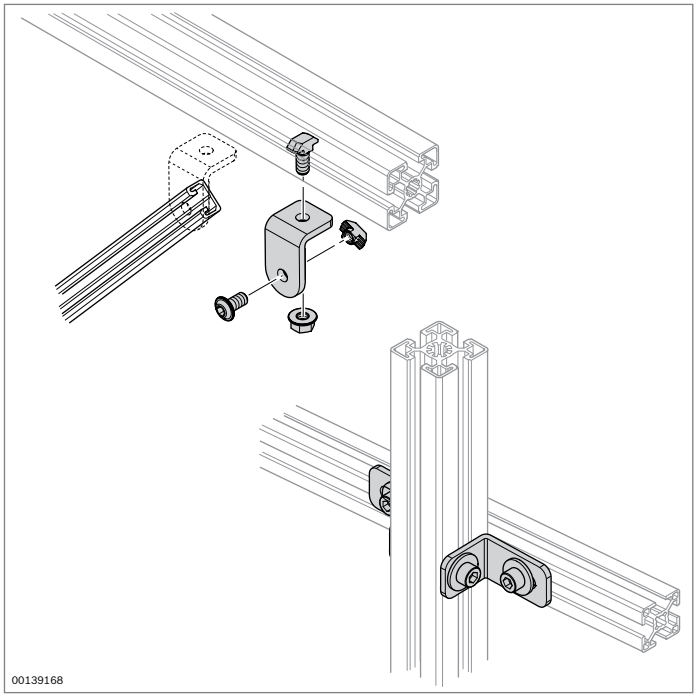

Angolare d’acciaio



- Angolare d’acciaio senza linguette di centraggio per fissaggi con angolazione a piacere
- Lavorazione dei profilati: non necessaria

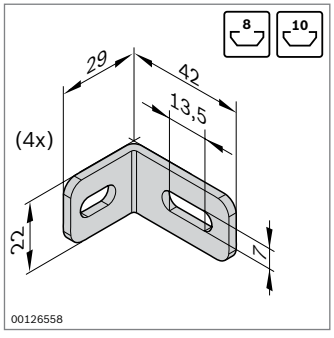

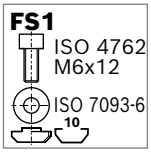

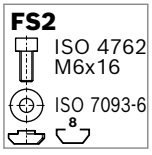

Set di angolari	Scanalatura	ESD		N.	FS
	8 / 10		4	**3 842 537 862**	4xFS1, 4xFS2

Materiale:	Acciaio; zincato Materiale di fissaggio: Acciaio; zincato
Fornitura:	Set incl. materiale di fissaggio (FS)

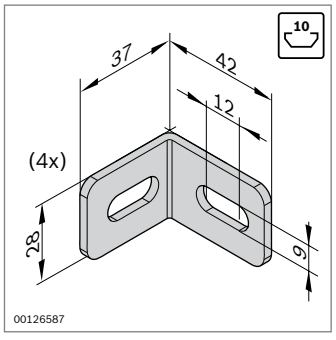

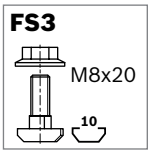

Set di angolari	Scanalatura	ESD		N.	FS
	10 / 10		4	**3 842 537 861**	8xFS3

Materiale:	Acciaio; zincato Materiale di fissaggio: Acciaio; zincato
Fornitura:	Set incl. materiale di fissaggio (FS)

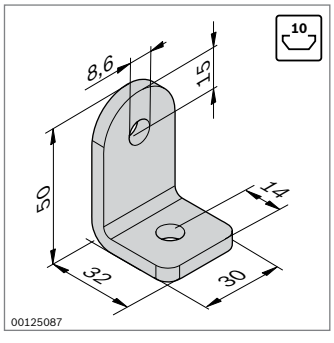

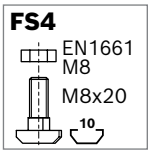

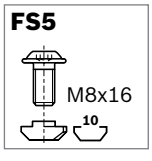

Set di angolari	Scanalatura	ESD		N.	FS
	10 / 10		20	**3 842 536 729**	FS4, FS5

Materiale:	Acciaio; zincato Materiale di fissaggio: Acciaio; zincato
Fornitura:	Set incl. materiale di fissaggio (FS)

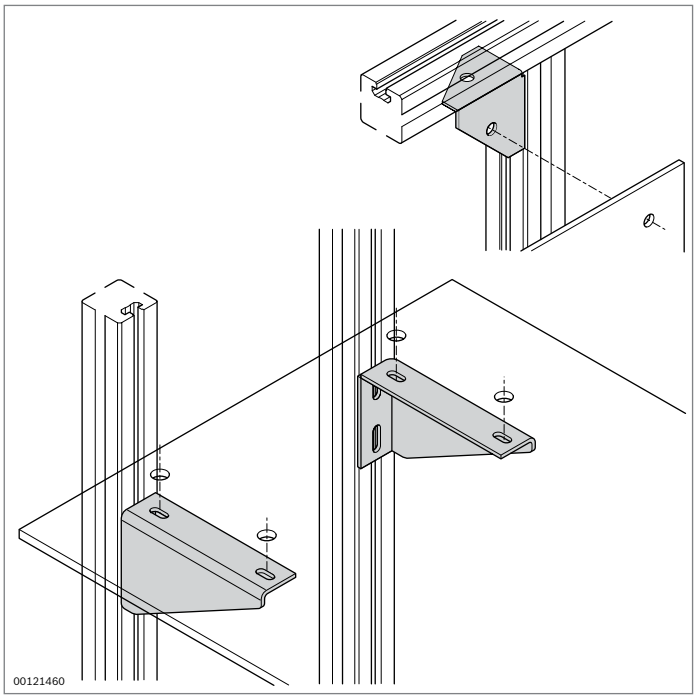

Angolare di lamiera
Mensola

Angolare di lamiera

- Angolare di lamiera per il collegamento ad angolo retto di profilati
- Nel foro della nervatura di rinforzo si possono avvitare gli elementi di superficie
- Lavorazione dei profilati: non necessaria

Mensola

- Mensola per il fissaggio di elementi di superficie ai profilati, ad es. per supporti
- Lavorazione dei profilati: non necessaria

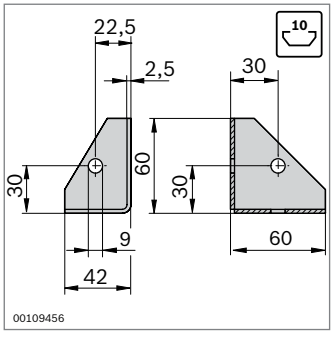

Angolare di lamiera	ESD		N.
	ESD	20	**3 842 146 813**

Materiale: Lamiera d'acciaio; zincata

Accessori necessari:

- Vite con testa a martello M8x20, scanalatura 10 mm, **3 842 528 715** (pag. 3-6)
- Dado a colletto M8, **3 842 345 081** (pag. 3-6)

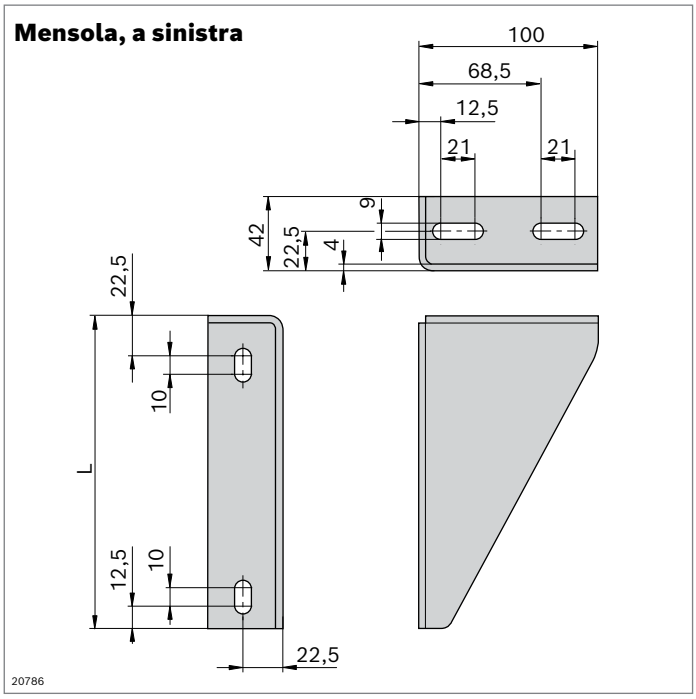

Mensola		L (mm)	ESD	N.	FS
sinistra	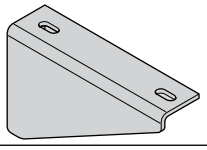	255	ESD	**3 842 536 119**	2xFS1
		335	ESD	**3 842 536 121**	2xFS1
		415	ESD	**3 842 536 123**	2xFS1
		495	ESD	**3 842 536 125**	2xFS1
destra	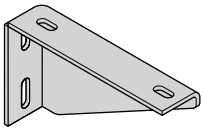	255	ESD	**3 842 536 120**	2xFS1
		335	ESD	**3 842 536 122**	2xFS1
		415	ESD	**3 842 536 124**	2xFS1
		495	ESD	**3 842 536 126**	2xFS1

Materiale: Lamiera d'acciaio, verniciata alle polveri, RAL 7037
Materiale di fissaggio: Acciaio; zincato

Fornitura: Incl. materiale di fissaggio (FS)

FS1

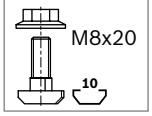

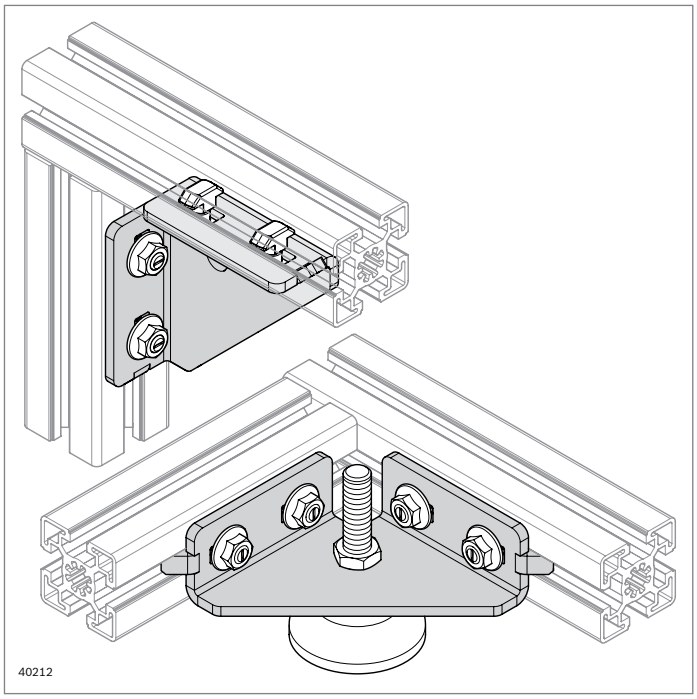

Angolare di lamiera

- Fissaggio di piedi regolabili spostati verso l'interno e ruote con filettatura M12
- Angolare di lamiera per il collegamento ad angolo retto di profilati
- Nel foro della nervatura di rinforzo si possono avvitare gli elementi di superficie
- Lavorazione dei profilati: non necessaria

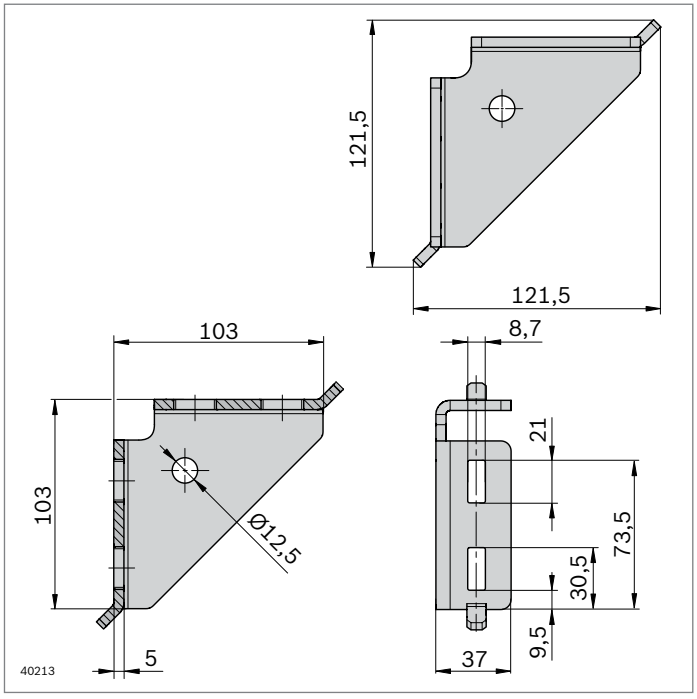

Angolare di lamiera 103x103x37	ESD	N.	FS
	✓	**3 842 564 154**	4xFS1, 1xFS2

Materiale:	Lamiera d'acciaio; zincata
Fornitura:	Incl. Materiale di fissaggio

FS1

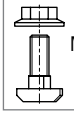

FS2



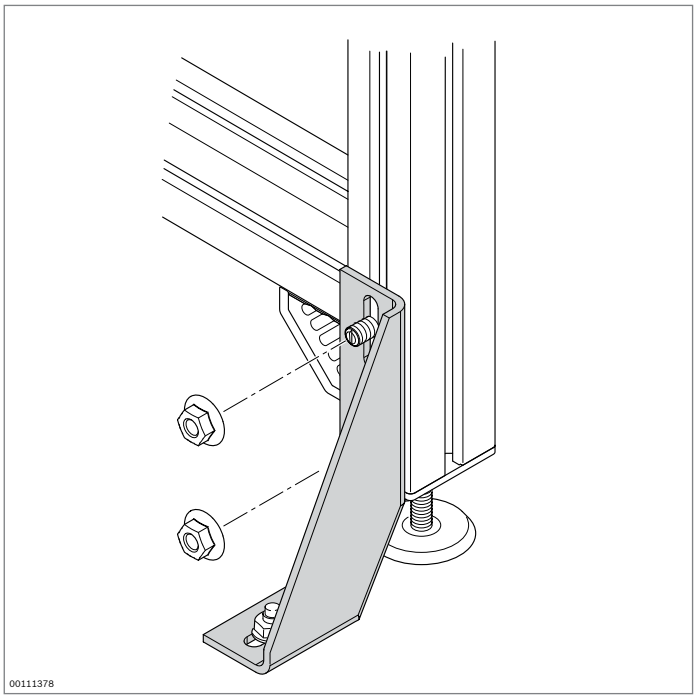

Angolare di fondazione

10

- Angolare di fondazione per fissare le incastellature al pavimento
- È possibile praticare il foro per il tassello per fissaggio al pavimento senza rimuovere l'angolare di fondazione
- Lavorazione dei profilati: non necessaria

Accessori necessari:

- Vite con testa a martello M8x20, scanalatura 10 mm, **3 842 528 715** (pag. 3-6)
- Dado a colletto M8, **3 842 345 081** (pag. 3-6)
- Tassello per fissaggio al pavimento

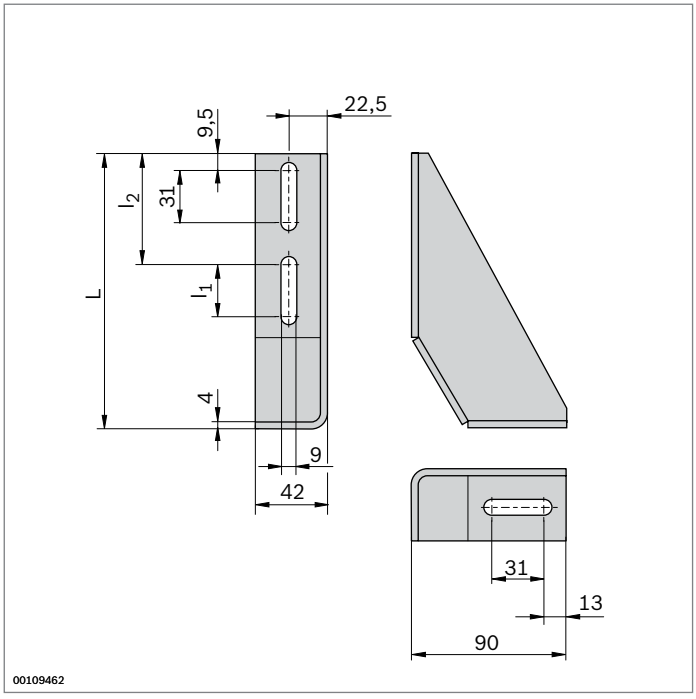

Angolare di fondazione	L (mm)	l_1 (mm)	l_2 (mm)		N.
	160	31	64,5	20	**3 842 146 815**
	210	91	54,5	20	**3 842 146 848**

Materiale: Lamiera d'acciaio; zincata

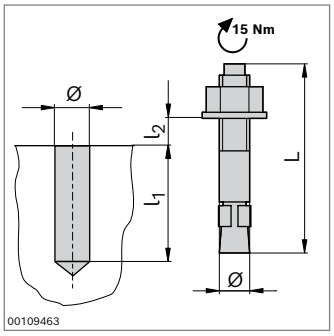

Tassello per fissaggio al pavimento	ø	L (mm)	l_1 (mm)	$l_{2\,max}$ (mm)		N.
	8	80	65	15	100	**3 842 526 560**

Materiale: Acciaio; zincato

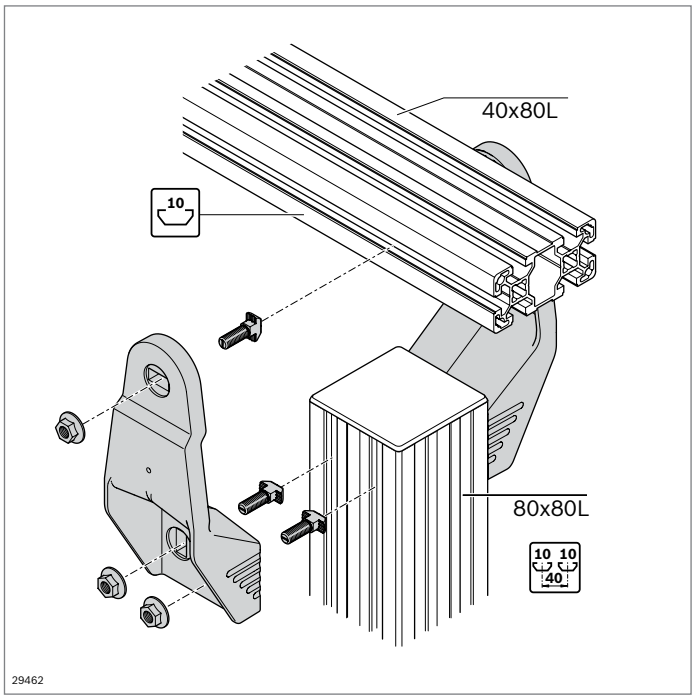

Supporto AL

10

- Per il collegamento ad angolo retto di profilati con distanza definita, ad es. per supporti a pavimento in profilato 80x80L o 60x60
- Possibilità di collegamento longitudinale in tutti i profilati con scanalatura di 10 mm
- Possibilità di collegamento trasversale con una distanza tra le scanalature di 40 mm
- Lavorazione dei profilati: non necessaria

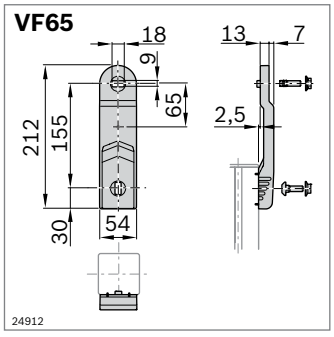

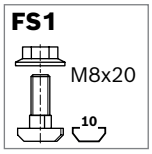

Supporto		N.	FS
VF*plus* 65	Set	**3 842 546 625**	4xFS1
Materiale:	Supporto: Alluminio pressofuso; verniciato a polveri (RAL 9006) Materiale di fissaggio: Acciaio; zincato		
Fornitura:	2 x supporto; materiale di fissaggio (FS)		

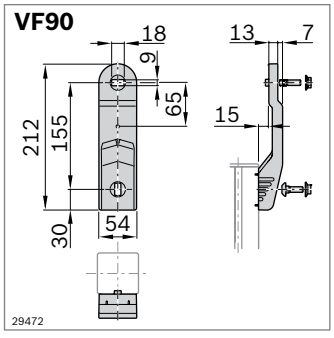

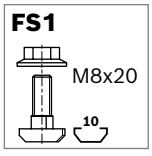

Supporto		N.	FS
VF*plus* 90	Set	**3 842 546 626**	4xFS1
Materiale:	Supporto: Alluminio pressofuso; verniciato a polveri (RAL 9006) Materiale di fissaggio: Acciaio; zincato		
Fornitura:	2 x supporto; materiale di fissaggio (FS)		

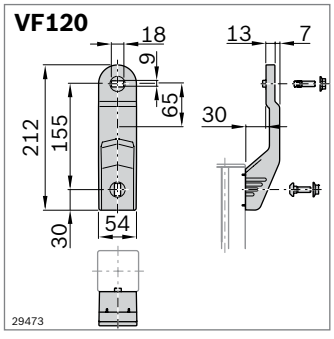

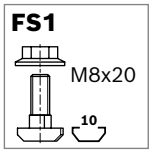

Supporto		N.	FS
VF*plus* 120	Set	**3 842 546 627**	4xFS1
Materiale:	Supporto: Alluminio pressofuso; verniciato a polveri (RAL 9006) Materiale di fissaggio: Acciaio; zincato		
Fornitura:	2 x supporto; materiale di fissaggio (FS)		

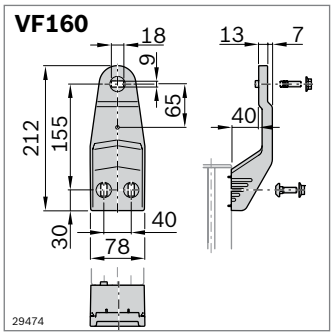

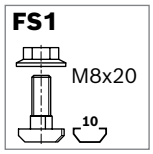

Supporto		N.	FS
VF*plus* 160	Set	**3 842 546 628**	6xFS1

Materiale: Supporto: Alluminio pressofuso; verniciato a polveri (RAL 9006)
Materiale di fissaggio: Acciaio; zincato

Fornitura: 2 x supporto; materiale di fissaggio (FS)

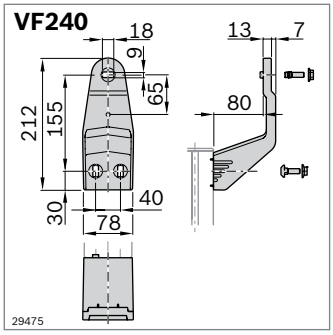

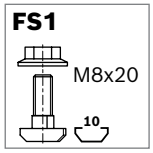

Supporto		N.	FS
VF*plus* 240	Set	**3 842 546 629**	6xFS1

Materiale: Supporto: Alluminio pressofuso; verniciato a polveri (RAL 9006)
Materiale di fissaggio: Acciaio; zincato

Fornitura: 2 x supporto; materiale di fissaggio (FS)

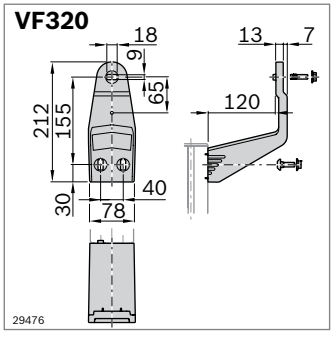

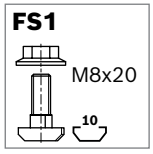

Supporto		N.	FS
VF*plus* 320	Set	**3 842 546 630**	6xFS1

Materiale: Supporto: Alluminio pressofuso; verniciato a polveri (RAL 9006)
Materiale di fissaggio: Acciaio; zincato

Fornitura: 2 x supporto; materiale di fissaggio (FS)

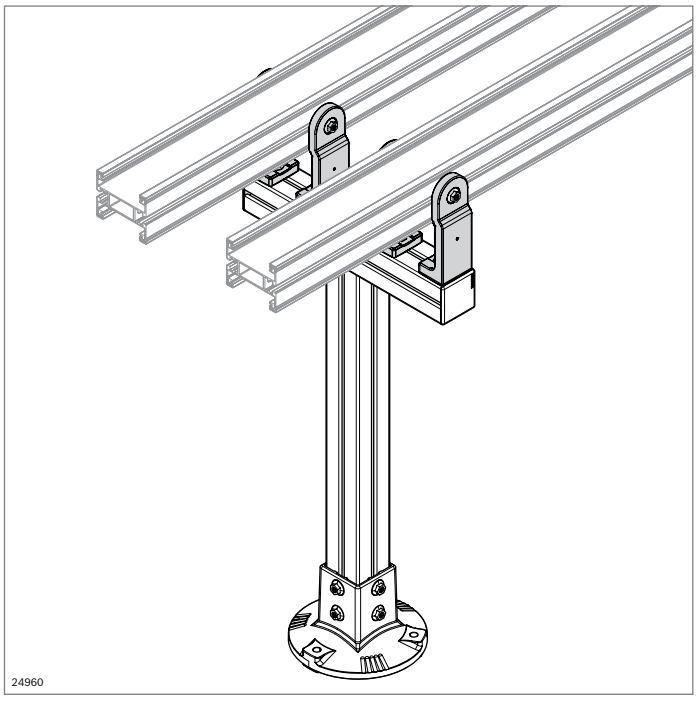

Mensola AL



- Mensola per il collegamento di due profilati con distanza definita (ca. 2–3 m)
- Lavorazione dei profilati: non necessaria
- Semplice centraggio delle mensole nella scanalatura mediante le linguette di centraggio
- Staccando le linguette di centraggio è possibile utilizzare la mensola anche per tratti in pendenza, inclinati (fino a ca. 45 ° in funzione della catena di ritorno)
- Semplicissimo montaggio attraverso collegamento a vite a innesto
- Allestimento ottimizzato per la pulizia con superfici che vanno verso il basso

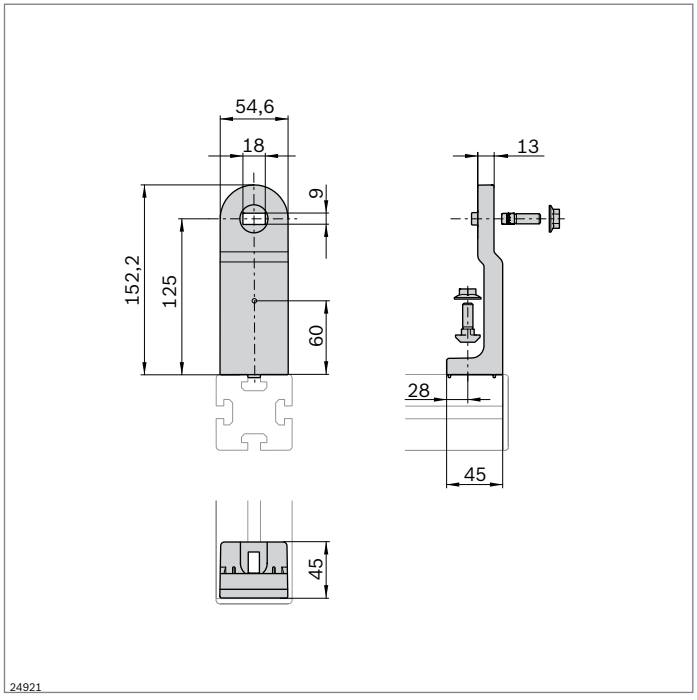

Mensola VF*plus* AL		**N.**	**FS**
	Set	**3 842 546 632**	4xFS1
Materiale:	Supporto: Alluminio pressofuso; argento Materiale di fissaggio: Acciaio; zincato		
Fornitura:	Incl. 2x supporti; materiale di fissaggio (FS)		

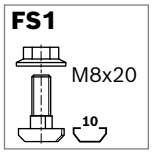

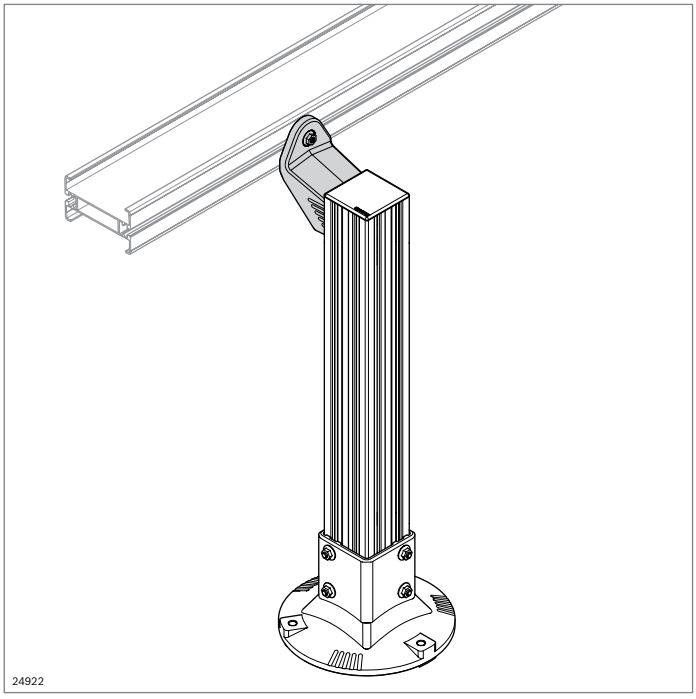

Mensola AL, laterale



- Mensola per il collegamento di due profilati con distanza definita (ca. 2–3 m)
- Lavorazione dei profilati: non necessaria
- Semplice centraggio delle mensole nella scanalatura mediante le linguette di centraggio
- Staccando le linguette di centraggio è possibile utilizzare la mensola anche per tratti in pendenza, inclinati (fino a ca. 45 ° in funzione della catena di ritorno)
- Prevista per il montaggio su un profilato verticale 80x80

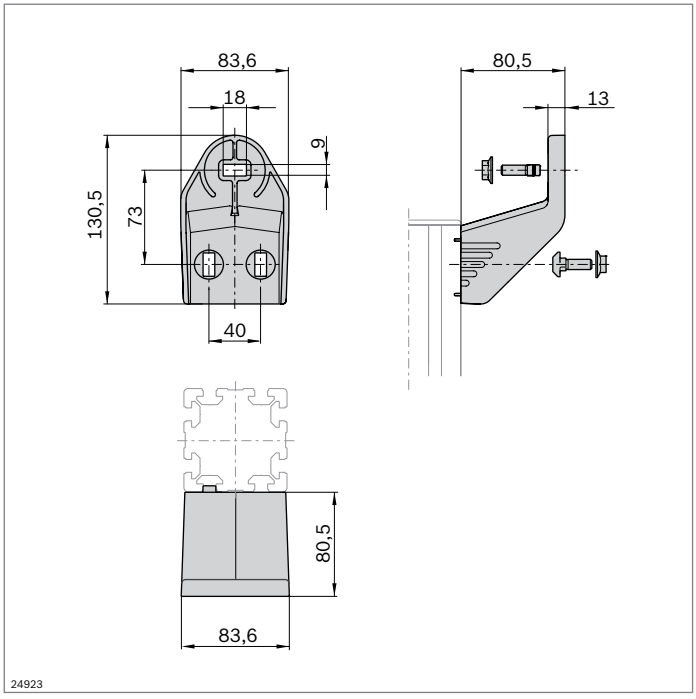

Mensola VF*plus* laterale AL		N.	FS
	Set	**3 842 547 461**	3xFS1

Materiale:	Supporto: Alluminio pressofuso; verniciato a polveri (RAL 9006) Materiale di fissaggio: Acciaio; zincato
Fornitura:	Incl. materiale di fissaggio (FS)

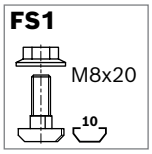

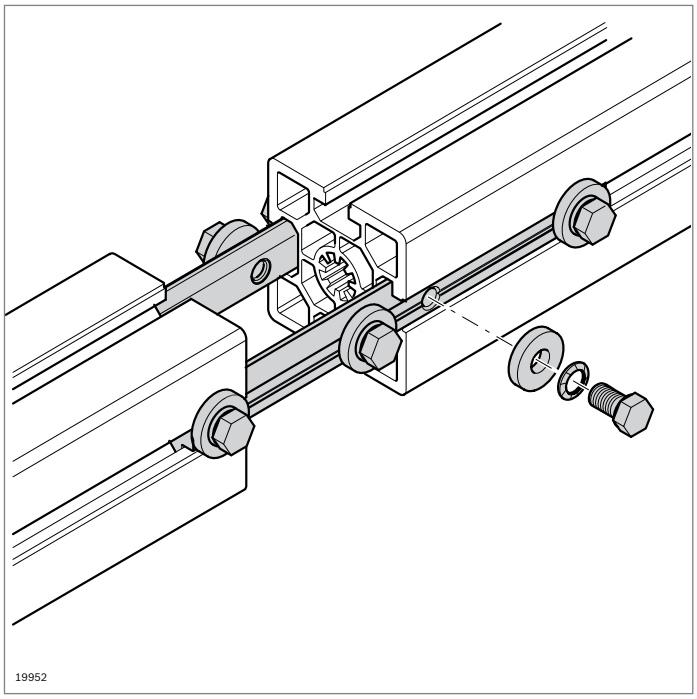

Giunto profilato

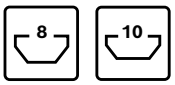

- Giunto profilato per il collegamento frontale di profilati a piacere
- Per un collegamento particolarmente stabile: un giunto profilato per ogni scanalatura
- Lavorazione dei profilati: non necessaria

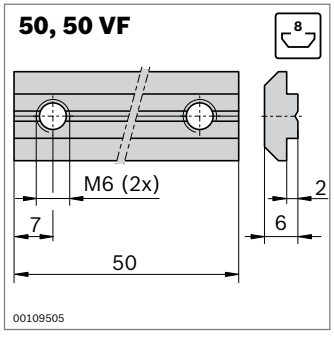

Giunto profilato	↻ (Nm)	Scanalatura		N.	FS
50 VF	10	8	10	**3 842 536 787**	2xFS2
50	8,5	8	1	**3 842 518 427**	2xFS1

Materiale: Acciaio; zincato; Materiale di fissaggio: Acciaio; zincato

Fornitura: Incl. materiale di fissaggio (FS)

FS1
ISO 4026
M6x10

FS2
M6x8
ISO 4762
ISO 7089-6

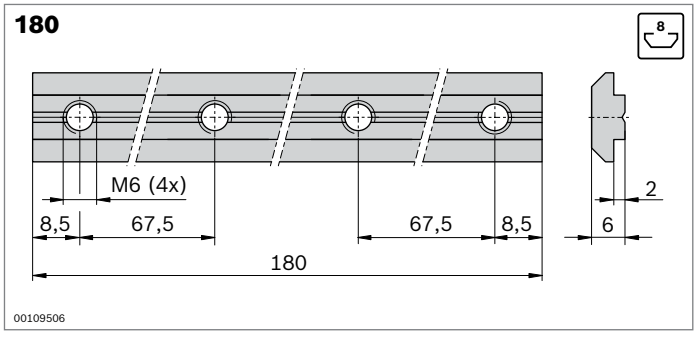

Giunto profilato	↻ (Nm)	Scanalatura	N.	FS
180	10	8	**3 842 521 216**	4xFS3

Materiale: Acciaio; zincato; Materiale di fissaggio: Acciaio; zincato

Fornitura: Incl. materiale di fissaggio (FS)

FS3
ISO 4762
M6x10
DIN 7349
6,4

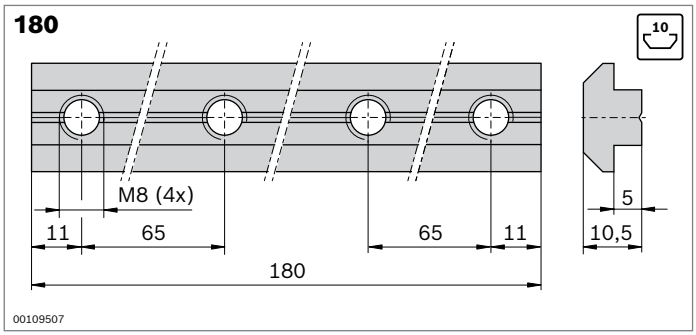

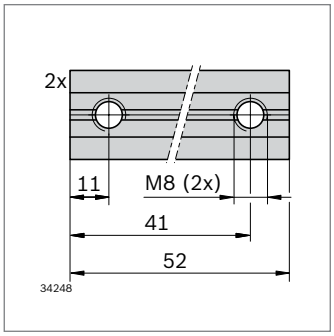

Giunto profilato	(Nm)	Scanalatura	N.	FS
180	25	10	**3 842 528 746**	4xFS4

Materiale: Acciaio; zincato; Materiale di fissaggio: Acciaio; zincato

Fornitura: Incl. materiale di fissaggio (FS)

FS4
ISO 4017 M8x14
8-Fst
DIN 7394 8,4

Kit di collegamento	(Nm)	Scanalatura		N.	FS
	18	10	Set	**3 842 529 881**	4xFS5

Materiale: Acciaio; zincato; Materiale di fissaggio: Acciaio; zincato

Fornitura: Set composto da 2 pezzi; incl. materiale di fissaggio

FS5
M8x12

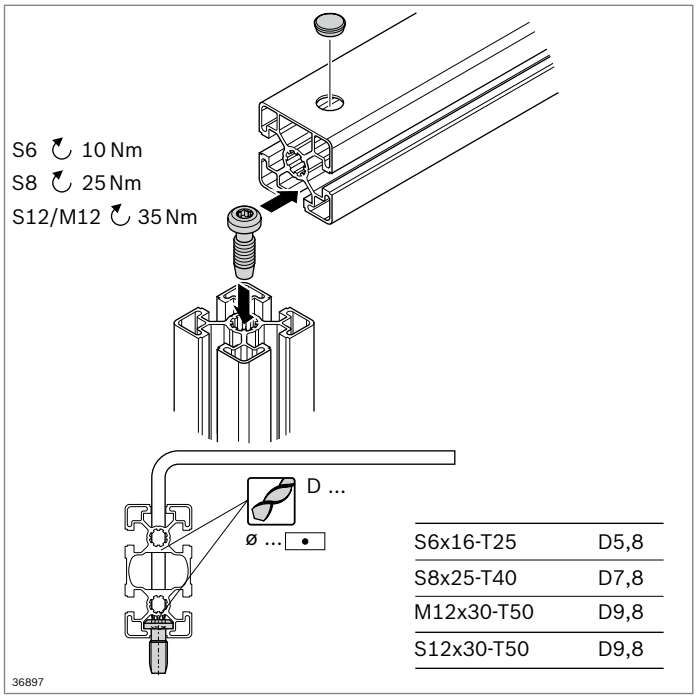

S6x16-T25	D5,8
S8x25-T40	D7,8
M12x30-T50	D9,8
S12x30-T50	D9,8

Vite centrale, dispositivo antitorsione, cappellotto di copertura

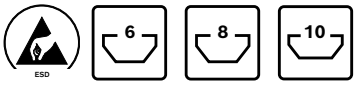

Vite centrale

- Elemento di collegamento molto economico
- Vite autoformante, montabile senza lavorazione dei profilati
- Lavorazione dei profilati:
  - Filettatura per vite M12x30
  - Foro passante per cacciavite / chiave angolare

Utensile:
Chiave angolare (pag. 14-6)

S6x16-T25

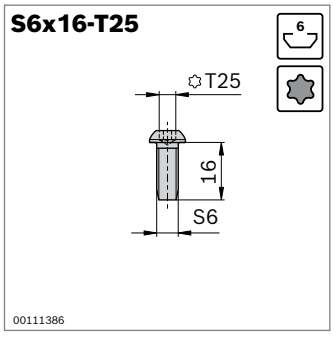

S8x25-T40

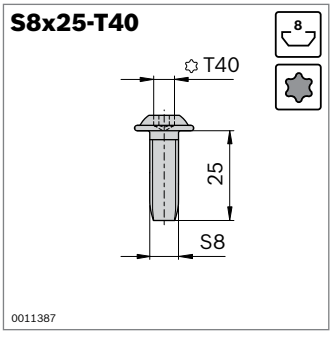

Vite centrale	Scanalatura	ESD		N.
S6x16-T25 (autoformante)	6		100	**3 842 528 593**
S8x25-T40 (autoformante)	8		100	**3 842 527 174**

Materiale: Acciaio; zincato

M12x30-T50

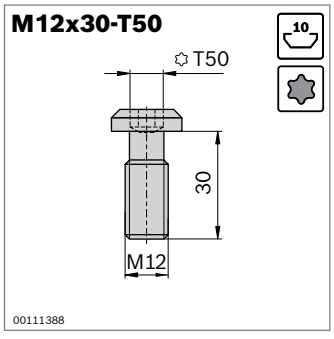

S12x30-T50

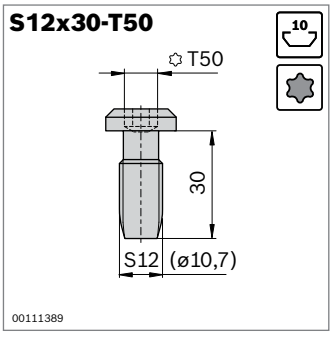

Vite centrale	Scanalatura	ESD		N.
M12x30-T50	10		100	**3 842 530 235**
S12x30-T50 (autoformante)	10		100	**3 842 530 236**

Materiale: Acciaio; zincato

Gran-dezza	F_{max}	M_{max}
S6	500 N	8 Nm
S8	800 N	43 Nm
S12	1300 N	80 Nm
M12	3000 N	80 Nm

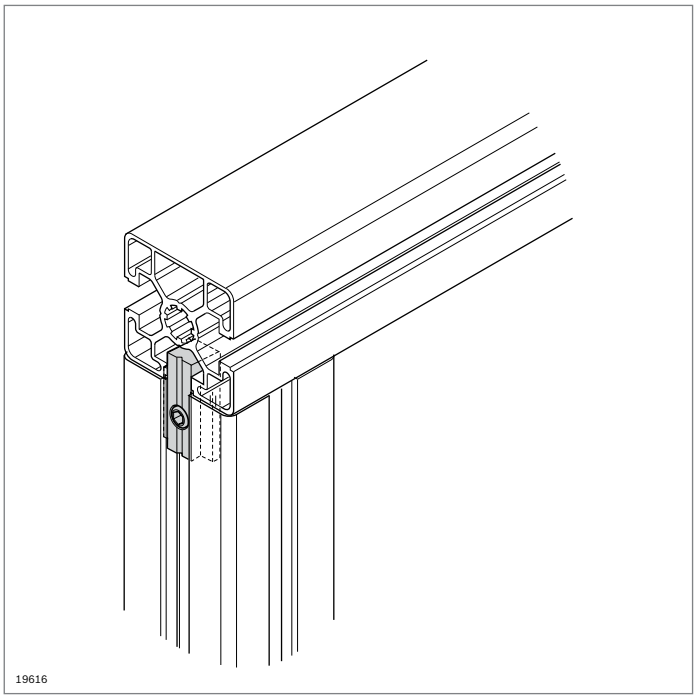

Dispositivo antitorsione

- Aumenta la resistenza alla torsione dei profilati collegati con vite centrale o con raccordo a serraggio rapido
- Possibilità di montaggio successivo nel collegamento

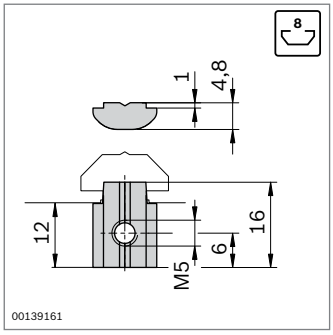

FS1

DIN 916
M5x8

Dispositivo antitorsione	Scanalatura		N.	FS
	8	10	**3 842 530 325**	FS1

Materiale: Acciaio; zincato
Materiale di fissaggio: Acciaio; zincato

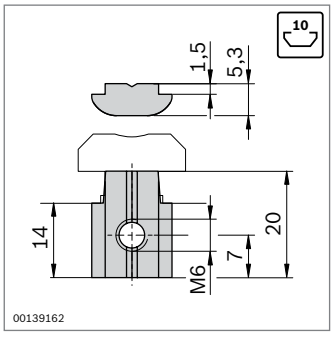

FS2

ISO 4029
M6x12

Dispositivo antitorsione	Scanalatura		N.	FS
	10	10	**3 842 530 326**	FS2

Materiale: Acciaio; zincato
Materiale di fissaggio: Acciaio; zincato

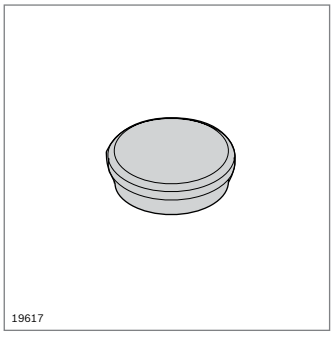

Cappellotto di copertura

- Per chiudere il foro passante nei profilati chiusi

Cappellotto di copertura	D (mm)		N.
	5,8	100	**3 842 551 032**
	7,8	100	**3 842 551 034**
	9,8	100	**3 842 551 036**

Materiale: TPE; grigio segnale RAL 7004

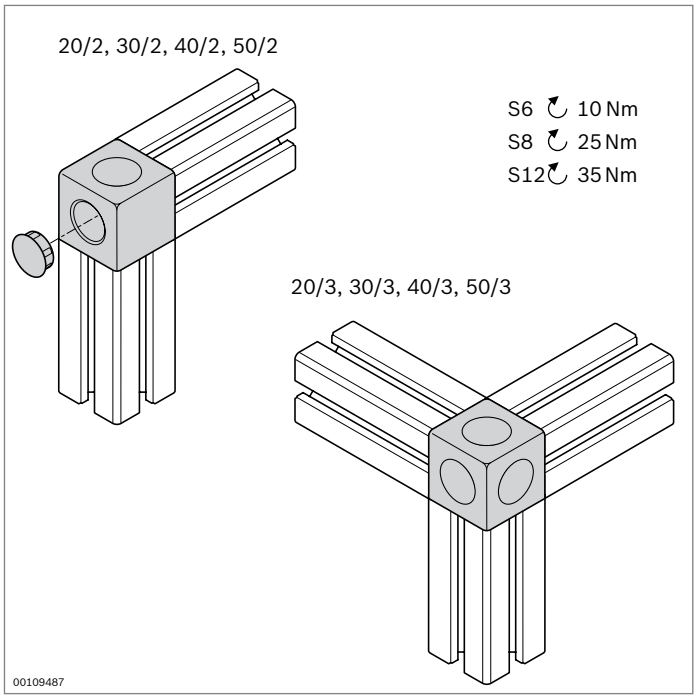

Connettore cubico

6 8 10 *designLINE*

- Per raccordo angolare antitorsione di profilati con la stessa sezione trasversale
- Esecuzione *designLINE* con laccatura speciale in argento (RAL 9006) per un design di alta qualità
- Cappellotti di copertura per la chiusura delle aperture
- Avvitamento al profilato tramite viti autoformanti
- Lavorazione dei profilati: non necessaria

Dati tecnici (pag. 18-18)

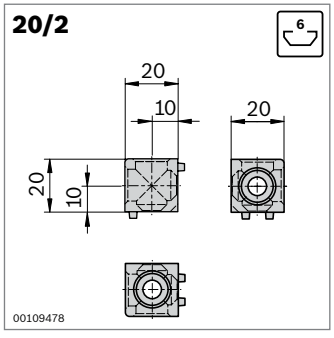

Tipo	M_{max}
20/2	18 Nm

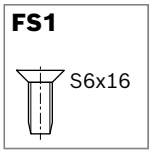

Connettore cubico 20/2		Scanalatura	ESD		N.	FS
Set (standard), grigio segnale		6	*	1	**3 842 549 858**	2xFS1
Set *designLINE*, grigio segnale		6	*	1	**3 842 549 859**	2xFS1
Connettore cubico		6		20	**3 842 523 875**	
Cappellotto di copertura D12	grigio segnale (PP)			100	**3 842 548 700**	
	nera (PP)			100	**3 842 548 704**	
Vite a testa svasata S6x16		6		100	**3 842 517 132**	

Materiale: Connettore cubico: Alluminio pressofuso
Connettore cubico *designLINE*: laccato (RAL 9006)
Materiale di fissaggio: Acciaio; zincato

Fornitura: Set incl. materiale di fissaggio (FS), cappellotti di copertura

* Il connettore cubico crea un collegamento conduttivo, tuttavia i cappellotti di copertura contenuti nel set non hanno proprietà di conducibilità ESD.

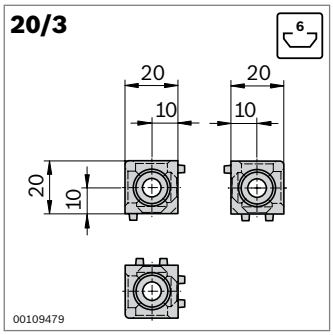

Tipo	$\frac{M_{max}}{2}$ $\frac{M_{max}}{2}$
20/3	23 Nm

FS1



Connettore cubico 20/3	Scanalatura	ESD		N.	FS
Set (standard), grigio segnale	6	ESD*	1	**3 842 549 860**	3xFS1
Set *designLINE*, grigio segnale	6	ESD*	1	**3 842 549 861**	3xFS1
Connettore cubico	6	ESD	20	**3 842 523 872**	
Cappellotto di copertura D12 grigio segnale (PP)			100	**3 842 548 700**	
Cappellotto di copertura D12 nera (PP)		ESD	100	**3 842 548 704**	
Vite a testa svasata S6x16	6	ESD	100	**3 842 517 132**	

Materiale: Connettore cubico: Alluminio pressofuso
Connettore cubico *designLINE*: laccato (RAL 9006)
Materiale di fissaggio: Acciaio; zincato

Fornitura: Set incl. materiale di fissaggio (FS), cappellotti di copertura

* Il connettore cubico crea un collegamento conduttivo, tuttavia i cappellotti di copertura contenuti nel set non hanno proprietà di conducibilità ESD.

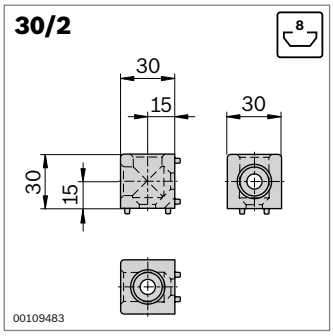

Tipo	M_{max}
30/2	80 Nm

FS2



Connettore cubico 30/2	Scanalatura	ESD		N.	FS
Set (standard), grigio segnale	8	ESD*	1	**3 842 549 862**	2xFS2
Set *designLINE*, grigio segnale	8	ESD*	1	**3 842 549 863**	2xFS2
Connettore cubico	8	ESD	20	**3 842 523 876**	
Cappellotto di copertura D18 grigio segnale (PP)			100	**3 842 548 701**	
Cappellotto di copertura D18 nera (PP)		ESD	100	**3 842 548 705**	
Vite a testa svasata S8x25	8	ESD	100	**3 842 517 543**	

Materiale: Connettore cubico: Alluminio pressofuso
Connettore cubico *designLINE*: laccato (RAL 9006)
Materiale di fissaggio: Acciaio; zincato

Fornitura: Set incl. materiale di fissaggio (FS), cappellotti di copertura

* Il connettore cubico crea un collegamento conduttivo, tuttavia i cappellotti di copertura contenuti nel set non hanno proprietà di conducibilità ESD.

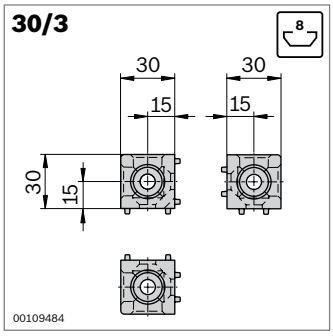

Tipo	$\frac{M_{max}}{2}$ $\frac{M_{max}}{2}$
30/3	85 Nm

FS2



Connettore cubico 30/3	Scanalatura	ESD		N.	FS
Set (standard), grigio segnale	8	ESD*	1	**3 842 549 864**	3xFS2
Set *designLINE*, grigio segnale	8	ESD*	1	**3 842 549 865**	3xFS2
Connettore cubico	8	ESD	20	**3 842 523 873**	
Cappellotto di copertura D18 grigio segnale (PP)			100	**3 842 548 701**	
Cappellotto di copertura D18 nera (PP)		ESD	100	**3 842 548 705**	
Vite a testa svasata S8x25	8	ESD	100	**3 842 517 543**	

Materiale: Connettore cubico: Alluminio pressofuso
Connettore cubico *designLINE*: laccato (RAL 9006)
Materiale di fissaggio: Acciaio; zincato

Fornitura: Set incl. materiale di fissaggio (FS), cappellotti di copertura

* Il connettore cubico crea un collegamento conduttivo, tuttavia i cappellotti di copertura contenuti nel set non hanno proprietà di conducibilità ESD.

40/2

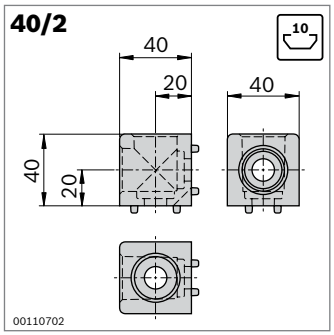

Tipo	M_{max}
40/2	60 Nm

FS3



Connettore cubico 40/2		Scanalatura	ESD		N.	FS
Set (standard), grigio segnale		10	ESD*	1	**3 842 549 866**	2xFS3
Set *designLINE*, grigio segnale		10	ESD*	1	**3 842 549 867**	2xFS3
Connettore cubico		10	ESD	20	**3 842 529 010**	
Cappellotto di copertura D24	grigio segnale (PP)			100	**3 842 548 702**	
	nera (PP)		ESD	100	**3 842 548 706**	
Vite S12x30		10	ESD	100	**3 842 530 236**	

Materiale: Connettore cubico: Alluminio pressofuso
Connettore cubico *designLINE*: laccato (RAL 9006)
Materiale di fissaggio: Acciaio; zincato

Fornitura: Set incl. materiale di fissaggio (FS), cappellotti di copertura

* Il connettore cubico crea un collegamento conduttivo, tuttavia i cappellotti di copertura contenuti nel set non hanno proprietà di conducibilità ESD.

40/3

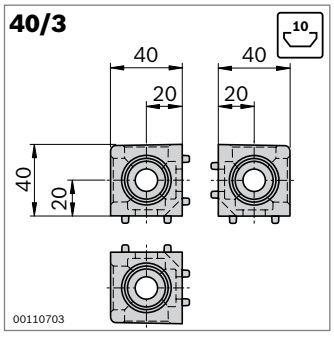

Tipo	M_{max} / 2 + M_{max} / 2
40/3	70 Nm

FS3



Connettore cubico 40/3		Scanalatura	ESD		N.	FS
Set (standard), grigio segnale		10	ESD*	1	**3 842 549 868**	3xFS3
Set *designLINE*, grigio segnale		10	ESD*	1	**3 842 549 869**	3xFS3
Connettore cubico		10	ESD	20	**3 842 529 011**	
Cappellotto di copertura D24	grigio segnale (PP)			100	**3 842 548 702**	
	nera (PP)		ESD	100	**3 842 548 706**	
Vite S12x30		10	ESD	100	**3 842 530 236**	

Materiale: Connettore cubico: Alluminio pressofuso
Connettore cubico *designLINE*: laccato (RAL 9006)
Materiale di fissaggio: Acciaio; zincato

Fornitura: Set incl. materiale di fissaggio (FS), cappellotti di copertura

* Il connettore cubico crea un collegamento conduttivo, tuttavia i cappellotti di copertura contenuti nel set non hanno proprietà di conducibilità ESD.

45/2

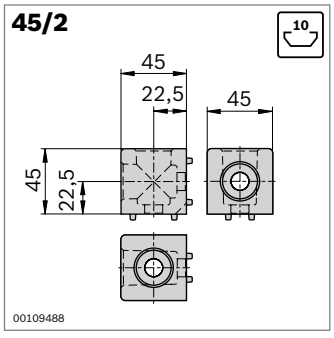

Tipo		M_{max}
45/2	45x45L	150 Nm
	45x45	200 Nm

FS3



Connettore cubico 45/2		Scanalatura	ESD		N.	FS
Set (standard), grigio segnale		10	ESD*	1	**3 842 549 870**	2xFS3
Set *designLINE*, grigio segnale		10	ESD*	1	**3 842 549 871**	2xFS3
Connettore cubico		10	ESD	20	**3 842 523 877**	
Cappellotto di copertura D24	grigio segnale (PP)			100	**3 842 548 702**	
	nera (PP)		ESD	100	**3 842 548 706**	
Vite S12x30		10	ESD	100	**3 842 530 236**	

Materiale: Connettore cubico: Alluminio pressofuso
Connettore cubico *designLINE*: laccato (RAL 9006)
Materiale di fissaggio: Acciaio; zincato

Fornitura: Set incl. materiale di fissaggio (FS), cappellotti di copertura

* Il connettore cubico crea un collegamento conduttivo, tuttavia i cappellotti di copertura contenuti nel set non hanno proprietà di conducibilità ESD.

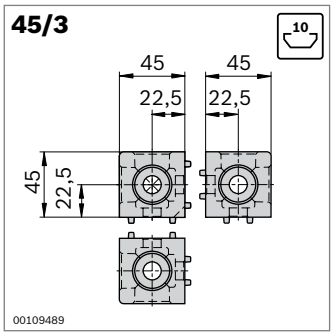

Tipo		$\frac{M_{max}}{2}$ $\frac{M_{max}}{2}$
45/3	45x45L	170 Nm
	45x45	240 Nm

FS3



Connettore cubico 45/3		Scanalatura	ESD		N.	FS
Set (standard), grigio segnale		10	*	1	**3 842 549 872**	3xFS3
Set *designLINE*, grigio segnale		10	*	1	**3 842 549 873**	3xFS3
Connettore cubico		10		20	**3 842 523 874**	
Cappellotto di copertura D24	grigio segnale (PP)			100	**3 842 548 702**	
	nera (PP)			100	**3 842 548 706**	
Vite S12x30		10		100	**3 842 530 236**	

Materiale: Connettore cubico: Alluminio pressofuso
Connettore cubico *designLINE*: laccato (RAL 9006)
Materiale di fissaggio: Acciaio; zincato

Fornitura: Set incl. materiale di fissaggio (FS), cappellotti di copertura

* Il connettore cubico crea un collegamento conduttivo, tuttavia i cappellotti di copertura contenuti nel set non hanno proprietà di conducibilità ESD.

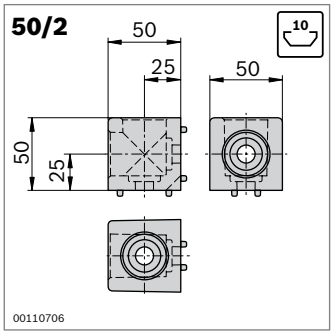

Tipo	M_{max}
50/2	120 Nm

FS3



Connettore cubico 50/2		Scanalatura	ESD		N.	FS
Set (standard), grigio segnale		10	*	1	**3 842 549 874**	2xFS3
Connettore cubico		10		20	**3 842 529 012**	
Cappellotto di copertura D30	grigio segnale (PP)			100	**3 842 548 703**	
	nera (PP)			100	**3 842 548 707**	
Vite S12x30		10		100	**3 842 530 236**	

Materiale: Connettore cubico: Alluminio pressofuso
Materiale di fissaggio: Acciaio; zincato

Fornitura: Set incl. materiale di fissaggio (FS), cappellotti di copertura

* Il connettore cubico crea un collegamento conduttivo, tuttavia i cappellotti di copertura contenuti nel set non hanno proprietà di conducibilità ESD.

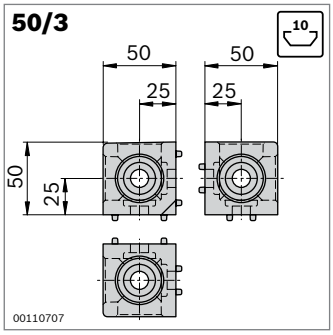

Tipo	$\frac{M_{max}}{2}$ $\frac{M_{max}}{2}$
50/3	140 Nm

FS3



Connettore cubico 50/3		Scanalatura	ESD		N.	FS
Set (standard), grigio segnale		10	*	1	**3 842 549 876**	3xFS3
Connettore cubico		10		20	**3 842 529 013**	
Cappellotto di copertura D30	grigio segnale (PP)			100	**3 842 548 703**	
	nera (PP)			100	**3 842 548 707**	
Vite S12x30		10		100	**3 842 530 236**	

Materiale: Connettore cubico: Alluminio pressofuso
Materiale di fissaggio: Acciaio; zincato

Fornitura: Set incl. materiale di fissaggio (FS), cappellotti di copertura

* Il connettore cubico crea un collegamento conduttivo, tuttavia i cappellotti di copertura contenuti nel set non hanno proprietà di conducibilità ESD.

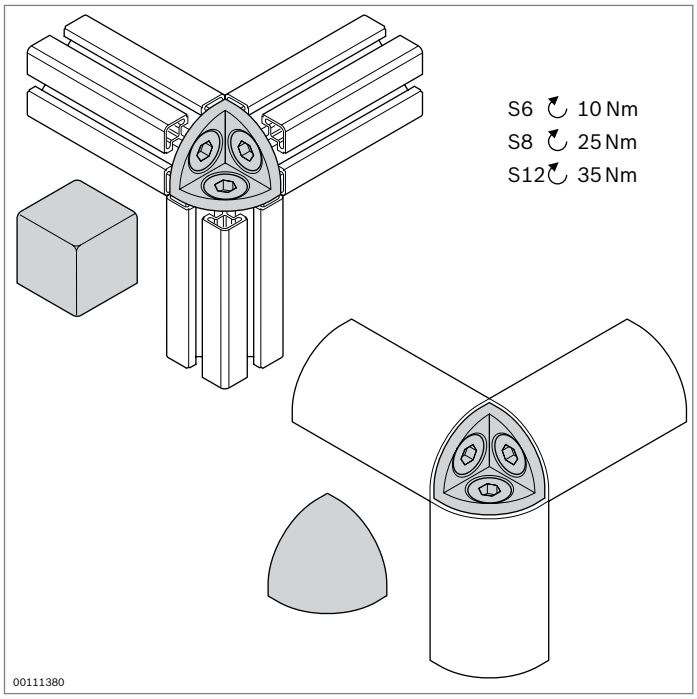

Cantonale a flangia

- Cantonale a flangia per il collegamento angolare di 3 profilati quadrati o semicircolari con la stessa sezione trasversale
- Avvitamento al profilato con viti autoformanti
- Cappellotti di copertura sferici o cubici per proteggere da lesioni e per evitare la sporcizia
- Lavorazione dei profilati: non necessaria

R20x20

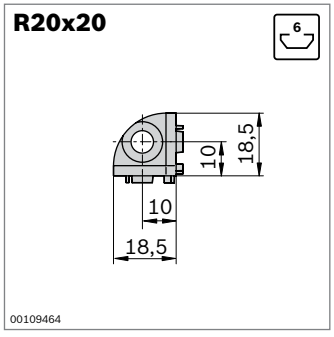

Tipo	$\frac{M_{max}}{2}$ $\frac{M_{max}}{2}$
20/3	23 Nm

FS1



R20x20		Scanalatura	ESD		N.	FS
Cantonale a flangia		6		1	**3 842 519 318**	3xFS1
Cappellotto di copertura K (sfera)	grigio segnale (PP)			10	**3 842 548 708**	
	nera (PP)			10	**3 842 548 712**	
Cappellotto di copertura W (cubo)	grigio segnale (PP)			10	**3 842 548 716**	
	nera (PP)			10	**3 842 548 720**	
Materiale:	Cantonale a flangia: Zinco pressofuso Materiale di fissaggio: Acciaio; zincato					
Fornitura:	Incl. materiale di fissaggio (FS)					

R30x30

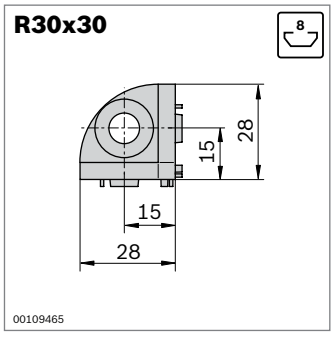

Tipo	$\frac{M_{max}}{2}$ $\frac{M_{max}}{2}$
30/3	85 Nm

FS2



R30x30		Scanalatura	ESD		N.	FS
Cantonale a flangia		8		1	**3 842 519 319**	3xFS2
Cappellotto di copertura K (sfera)	grigio segnale (PP)			10	**3 842 548 709**	
	nera (PP)			10	**3 842 548 713**	
Cappellotto di copertura W (cubo)	grigio segnale (PP)			10	**3 842 548 717**	
	nera (PP)			10	**3 842 548 721**	
Materiale:	Cantonale a flangia: Zinco pressofuso Materiale di fissaggio: Acciaio; zincato					
Fornitura:	Incl. materiale di fissaggio (FS)					

R40x40

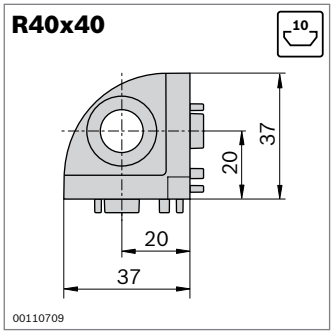

Tipo	M_{max} / 2 + M_{max} / 2
40/3	70 Nm

FS3

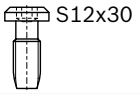

R40x40		Scanalatura	ESD		N.	FS
Cantonale a flangia		10	ESD	1	**3 842 529 404**	3xFS3
Cappellotto di copertura K (sfera)	grigio segnale (PP)			10	**3 842 548 710**	
	nera (PP)		ESD	10	**3 842 548 714**	
Cappellotto di copertura W (cubo)	grigio segnale (PP)			10	**3 842 548 718**	
	nera (PP)		ESD	10	**3 842 548 722**	
Materiale:	Cantonale a flangia: Zinco pressofuso Materiale di fissaggio: Acciaio; zincato					
Fornitura:	Incl. materiale di fissaggio (FS)					

R45x45

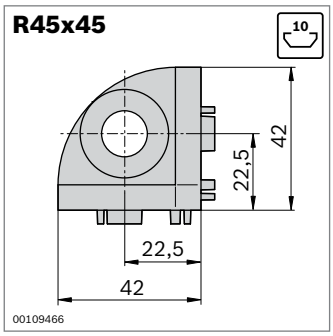

Tipo		M_{max} / 2 + M_{max} / 2
45/3	45x45L	170 Nm
	45x45	240 Nm

FS4

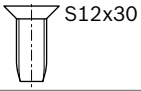

R45x45		Scanalatura	ESD		N.	FS
Cantonale a flangia		10	ESD	1	**3 842 519 321**	3xFS4
Cappellotto di copertura K (sfera)	grigio segnale (PP)			10	**3 842 548 711**	
	nera (PP)		ESD	10	**3 842 548 715**	
Cappellotto di copertura W (cubo)	grigio segnale (PP)			10	**3 842 548 719**	
	nera (PP)		ESD	10	**3 842 548 723**	
Materiale:	Cantonale a flangia: Zinco pressofuso Materiale di fissaggio: Acciaio; zincato					
Fornitura:	Incl. materiale di fissaggio (FS)					

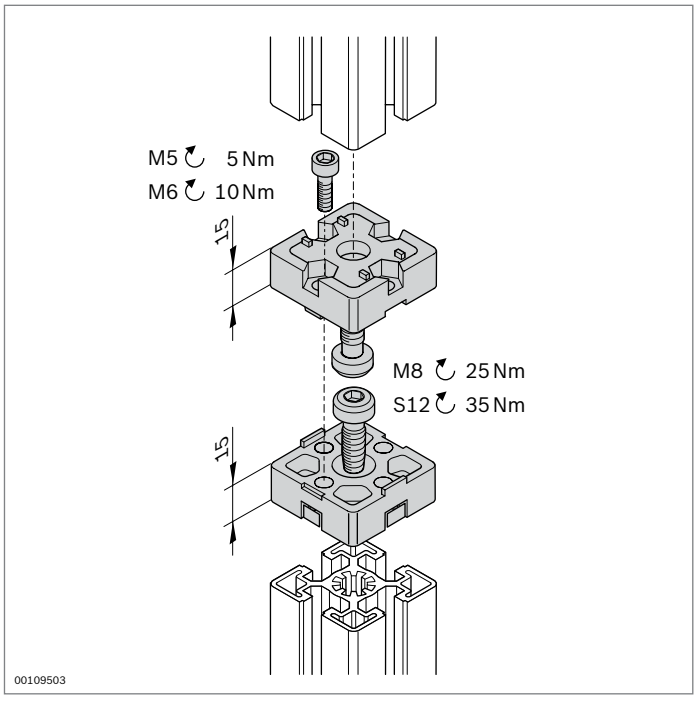

Giunto di testa



designLINE

- Per il collegamento frontale di profilati
- Esecuzione *designLINE* con laccatura speciale in argento (RAL 9006) per un design di alta qualità
- Lavorazione dei profilati:
  - 30x30: filettatura M8 nel foro centrale
  - 40x40, 45x45, 50x50: non necessaria

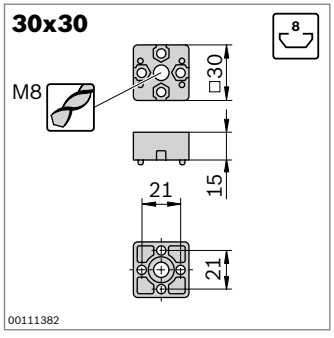

Tipo	M_{max}
30x30	81 Nm

FS1



DIN7984
M8x30

FS2

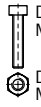

DIN 7984
M5x25



DIN 934
M5

Giunto di testa		Scanalatura	ESD	N.	FS
30x30	Set (standard)	8		**3 842 526 003**	2xFS1, 4xFS2
	Set *designLINE*	8		**3 842 538 656**	2xFS1, 4xFS2

Materiale:	Giunto di testa: Alluminio pressofuso Giunto di testa *designLINE*: laccato (RAL 9006) Materiale di fissaggio: Acciaio; zincato
Fornitura:	Set incl. materiale di fissaggio (FS)

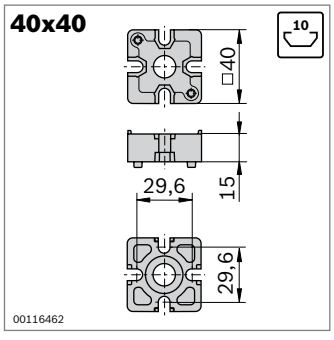

Tipo	M_{max}
40x40	170 Nm

FS3



S12x30

FS4

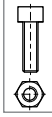

DIN 7984
M6x25

ISO 4032
M6

Giunto di testa		Scanalatura	ESD	N.	FS
40x40	Set (standard)	10		**3 842 532 196**	2xFS3, 4xFS4
	Set *designLINE*	10		**3 842 538 657**	2xFS3, 4xFS4

Materiale:	Giunto di testa: Alluminio pressofuso Giunto di testa *designLINE*: laccato (RAL 9006) Materiale di fissaggio: Acciaio; zincato
Fornitura:	Set incl. materiale di fissaggio (FS)

45x45

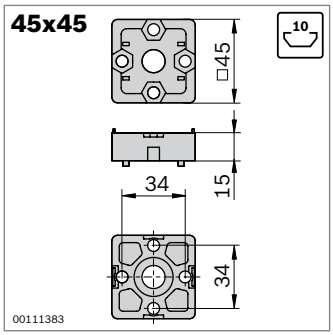

Tipo	M_{max}
45x45	200 Nm

FS3



FS4

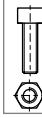

Giunto di testa		Scanalatura	ESD	N.	FS
45x45	Set (standard)	10		**3 842 191 175**	2xFS3, 4xFS4
	Set *designLINE*	10		**3 842 538 658**	2xFS3, 4xFS4

Materiale: Giunto di testa: Zinco pressofuso
Giunto di testa *designLINE*: laccato (RAL 9006)
Materiale di fissaggio: Acciaio; zincato

Fornitura: Set incl. materiale di fissaggio (FS)

50x50

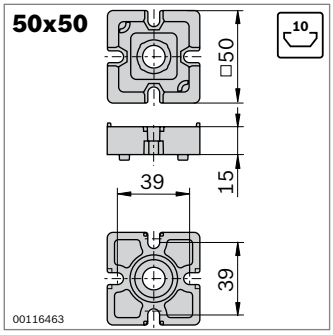

Tipo	M_{max}
50x50	180 Nm

FS3



FS4



Giunto di testa		Scanalatura	ESD	N.	FS
50x50	Set (standard)	10		**3 842 532 199**	2xFS3, 4xFS4

Materiale: Giunto di testa: Zinco pressofuso
Materiale di fissaggio: Acciaio; zincato

Fornitura: Set incl. materiale di fissaggio (FS)

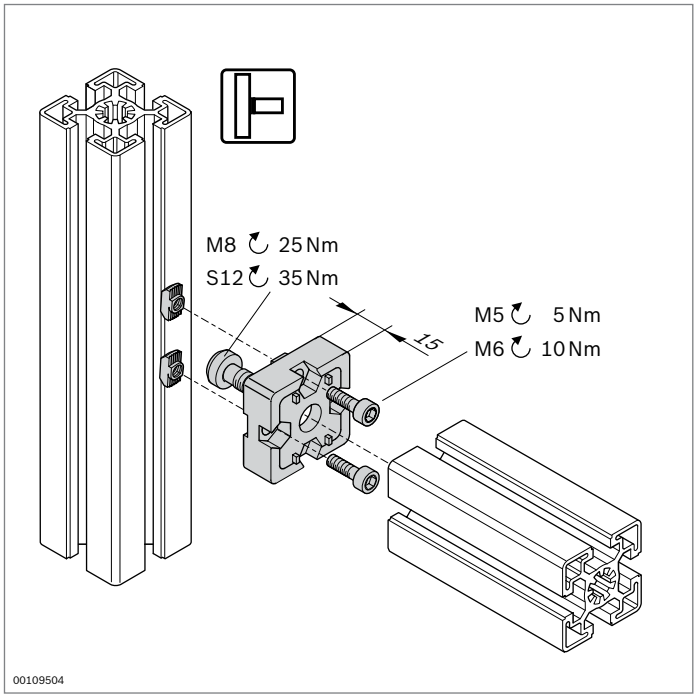

Giunto a T

designLINE

- Per il collegamento ad angolo retto di profilati
- Esecuzione *designLINE* con laccatura speciale in argento (RAL 9006) per un design di alta qualità
- Lavorazione dei profilati:
  - 30x30: filettatura M8 nel foro centrale
  - 40x40, 45x45, 50x50: non necessaria

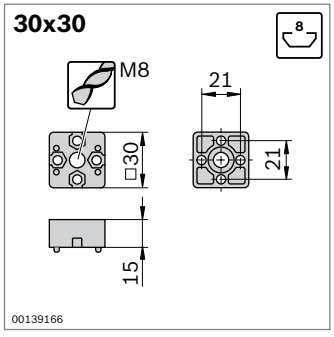

Tipo	Fmax	Mmax
30x30	4000 N	80 Nm

FS1



FS2

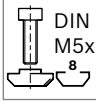

Giunto a T		Scanalatura	ESD	N.	FS
30x30	Set (standard)	8		**3 842 524 476**	1xFS1, 2xFS2
	Set *designLINE*	8		**3 842 538 696**	1xFS1, 2xFS2

Materiale: Giunto a T: Alluminio pressofuso
Giunto a T *designLINE*: laccato (RAL 9006)
Materiale di fissaggio: Acciaio; zincato

Fornitura: Set incl. materiale di fissaggio (FS)

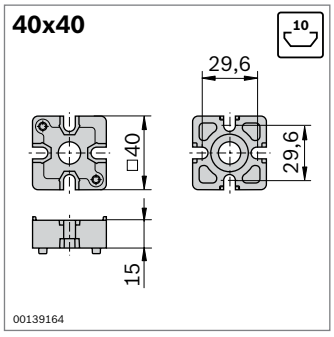

Tipo	Fmax	Mmax
40x40	9000 N	150 Nm

FS3



FS4

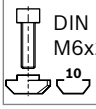

Giunto a T		Scanalatura	ESD	N.	FS
40x40	Set (standard)	10		**3 842 532 195**	1xFS3, 2xFS4
	Set *designLINE*	10		**3 842 538 697**	1xFS3, 2xFS4

Materiale: Giunto a T: Alluminio pressofuso
Giunto a T *designLINE*: laccato (RAL 9006)
Materiale di fissaggio: Acciaio; zincato

Fornitura: Set incl. materiale di fissaggio (FS)

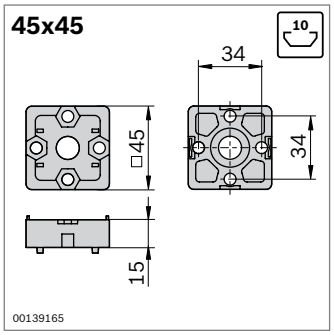

Tipo	F_{max}	M_{max}
45x45	9000 N	200 Nm

FS3



FS4

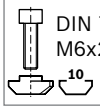

Giunto a T		Scanalatura	ESD	N.	FS
45x45	Set (standard)	10		**3 842 520 802**	1xFS3, 2xFS4
	Set *designLINE*	10		**3 842 538 698**	1xFS3, 2xFS4

Materiale: Giunto a T: Zinco pressofuso
Giunto a T *designLINE*: laccato (RAL 9006)
Materiale di fissaggio: Acciaio; zincato

Fornitura: Set incl. materiale di fissaggio (FS)

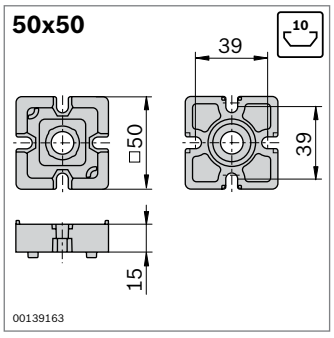

Tipo	F_{max}	M_{max}
50x50	10000 N	170 Nm

FS3



FS4

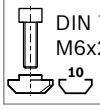

Giunto a T		Scanalatura	ESD	N.	FS
50x50	Set (standard)	10		**3 842 532 198**	1xFS3, 2xFS4

Materiale: Giunto a T: Zinco pressofuso
Materiale di fissaggio: Acciaio; zincato

Fornitura: Set incl. materiale di fissaggio (FS)

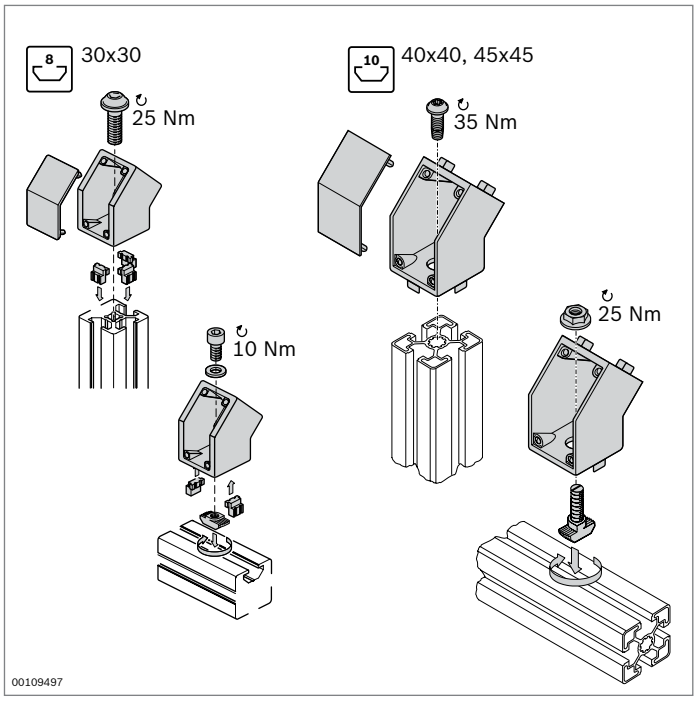

Giunto a 45 °

designLINE

- Per il collegamento di profilati con angolazione di 45 °
- Adatto per il rinforzo di incastellature
- Adatto per collegamenti sul lato frontale o nella scanalatura del profilato
- Giunto a 45 ° 40x40 e 45x45 con linguette di centraggio per un posizionamento facile (per il montaggio nella scanalatura si possono spezzare semplicemente le linguette di centraggio)
- Esecuzione *designLINE* con laccatura speciale in argento (RAL 9006) per un design di alta qualità
- Lavorazione dei profilati: non necessaria

* Il giunto a 45 ° crea un collegamento conduttivo, tuttavia i cappellotti di copertura contenuti nel set non hanno proprietà di conducibilità ESD.

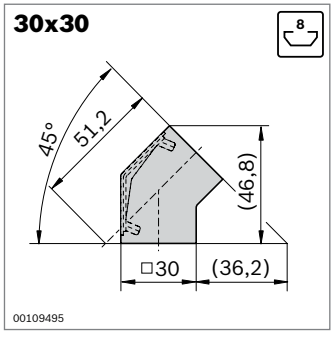

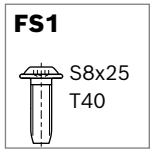

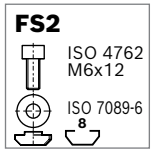

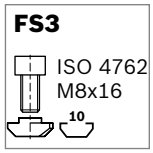

Giunto a 45 °		Colore	Scanalatura	ESD	N.	FS
30x30	Set (standard)	Grigio segnale	8	*	**3 842 554 446**	2xFS1, FS2, FS3
		Nero	8		**3 842 554 447**	
	Set *designLINE*	Grigio segnale	8	*	**3 842 554 452**	2xFS1, FS2, FS3
		Nero	8		**3 842 554 453**	

Materiale: Giunto a 45 °: Zinco pressofuso; giunto a 45 ° *designLINE*: laccato (RAL 9006); pezzo di centraggio, cappellotto di copertura: PP; materiale di fissaggio: Acciaio; zincato

Fornitura: Set incl. materiale di fissaggio (FS), 6 x pezzi di centraggio, cappellotto di copertura

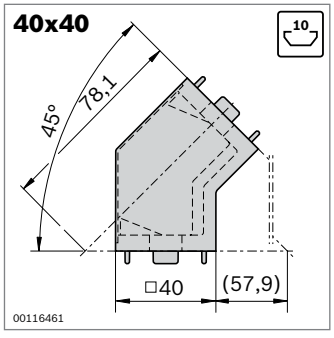

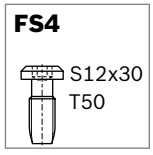

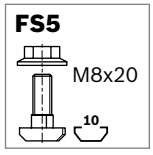

Giunto a 45 °		Colore	Scanalatura	ESD	N.	FS
40x40	Set (standard)	Grigio segnale	10	*	**3 842 554 448**	2xFS4, FS5
		Nero	10		**3 842 554 449**	
	Set *designLINE*	Grigio segnale	10	*	**3 842 554 454**	2xFS4, FS5
		Nero	10		**3 842 554 455**	

Materiale: Giunto a 45 °: Alluminio fuso; giunto a 45 ° *designLINE*: verniciato(RAL 9006); pezzo di centraggio, cappellotto di copertura: PP; materiale di fissaggio: Acciaio; zincato

Fornitura: Set incl. materiale di fissaggio (FS), cappellotto di copertura

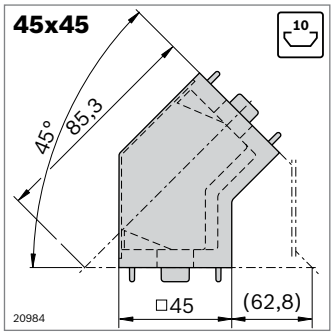

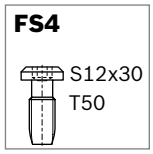

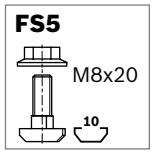

Giunto a 45 °		Colore	Scanalatura	ESD	N.	FS
45x45	Set (standard)	Grigio segnale	10	*	**3 842 554 450**	2xFS4, FS5
		Nero	10		**3 842 554 451**	
	Set *designLINE*	Grigio segnale	10	*	**3 842 554 456**	2xFS4, FS5
		Nero	10		**3 842 554 457**	

Materiale: Giunto a 45 °: Alluminio fuso; giunto a 45 ° *designLINE*: verniciato(RAL 9006); pezzo di centraggio, cappellotto di copertura: PP; materiale di fissaggio: Acciaio; zincato

Fornitura: Set incl. materiale di fissaggio (FS), cappellotto di copertura

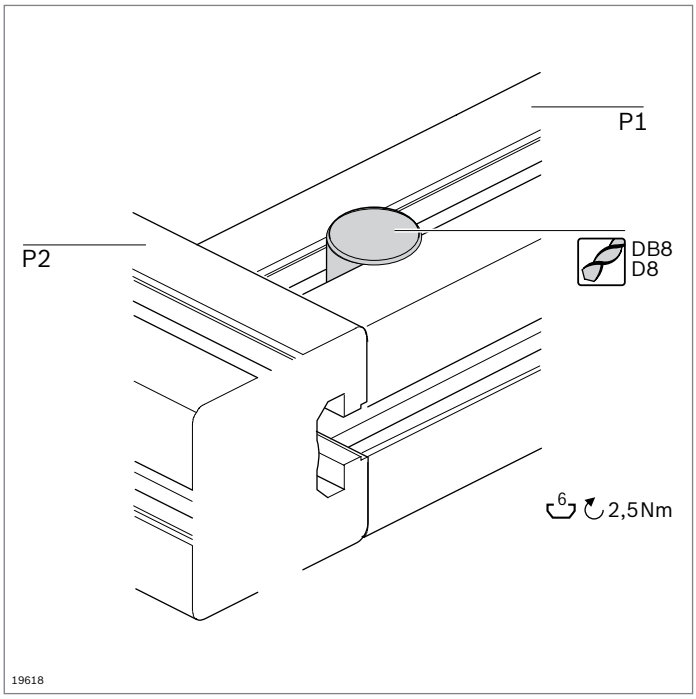

Raccordo a serraggio rapido scanalatura 6 mm, 0 °, 90 ° Cappellotto di copertura

- Per il collegamento ad angolo retto di due profilati
- Ottima accessibilità per gli utensili in fase di montaggio
- Il raccordo a serraggio rapido per scanalatura 6 mm con testa quadrata può essere impiegato come giunto a 0 ° o a 90 °
- Lavorazione dei profilati: foro cieco DB8 o foro passante D8

Accessori opzionali:
Dispositivo di foratura (pag. 14-2)

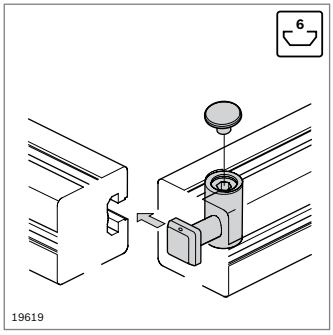

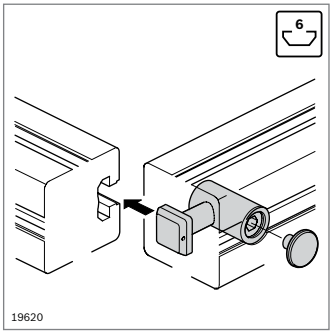

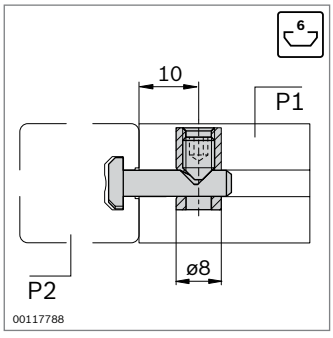

Scanalatura	F_{max}	M_{max}
6 / 6	450 N	18 Nm

Raccordo a serraggio rapido 0 ° / 90 °	P1 / P2	D (mm)	ESD		N.
	6 / 6	8		10	**3 842 537 013**
Materiale:	Acciaio; inossidabile				

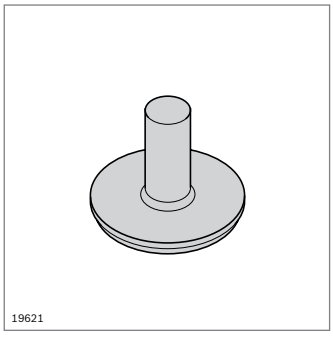

- Cappellotto per la copertura della bussola di serraggio

Cappellotto di copertura	D (mm)		N.
	8	100	**3 842 551 038**
Materiale:	PE; grigio segnale RAL 7004		

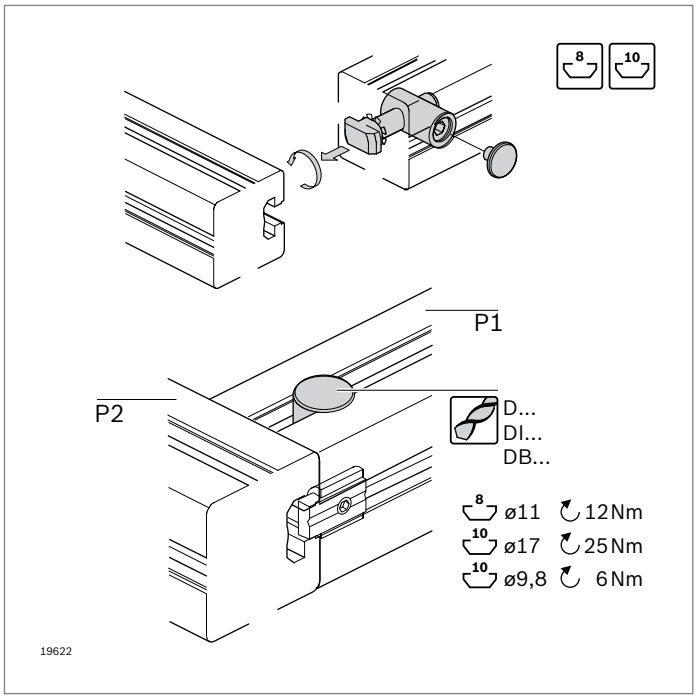

Raccordo a serraggio rapido scanalatura 8/10 mm, 0 °

- Per il collegamento ad angolo retto di due profilati
- Ottima accessibilità per gli utensili in fase di montaggio
- L'O-ring per il fissaggio consente un montaggio sopratesta
- Il raccordo a serraggio rapido può essere ruotato nella scanalatura del profilato in corrispondenza del punto di fissaggio
- Lavorazione dei profilati:
  Foro cieco DI, DB11, DB17 o foro passante DI, D11, D17
- Se si utilizza la compensazione raggio tenere conto delle distanze tra i fori e delle portate diverse,
  vedi "Dati tecnici" (pag. 18-16)

Accessori opzionali:

- Dispositivo antitorsione (pag. 3-44)
- Compensazione raggio (pag. 2-94)
- Dispositivo di foratura (pag. 14-2)
- Cappellotto di copertura (pag. 3-56)

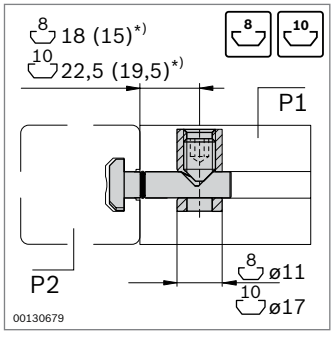

Scanalatura	F_{max}	M_{max}
8 / 8	500 N	40 Nm
8 / 10	2000 N	70 Nm
10 / 10	4000 N	140 Nm

*) In caso di utilizzo di una compensazione raggio

Raccordo a serraggio rapido 0 °	P1 / P2	D (mm)	ESD		N.
Acciaio; zincato	8 / 8	11		10	**3 842 535 459**
	8 / 10	11		10	**3 842 535 464**
	10 / 10	17		10	**3 842 535 458**
Acciaio; inossidabile	8 / 8	11		10	**3 842 548 934**
	8 / 10	11		10	**3 842 548 935**
	10 / 10	17		10	**3 842 548 936**

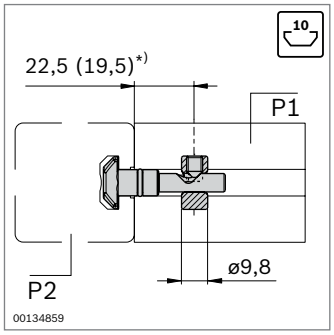

Scanalatura	F_{max}	M_{max}
10 / 10	800 N	50 Nm

*) In caso di utilizzo di una compensazione raggio

- Raccordo a serraggio rapido 9,8 con bussola di serraggio piccola
- Il foro per la bussola di serraggio non tocca i fianchi della scanalatura. È quindi possibile realizzare un collegamento esteticamente gradevole; la scanalatura può essere chiusa completamente con un profilato di copertura

Raccordo a serraggio rapido 0 °, bussola di serraggio D = 9,8	P1 / P2	D (mm)	ESD		N.
Acciaio; zincato	10 / 10	9,8[1)]		10	**3 842 541 412**

[1)] Nessuna foratura standard nel modulo 40, 50 e 60
Distanza nominale dall'estremità del profilato: 22,5 mm

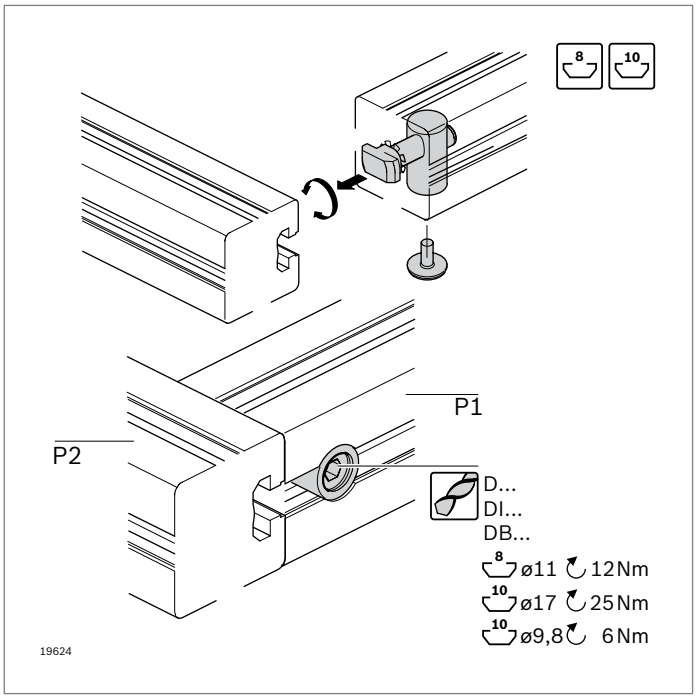

Raccordo a serraggio rapido scanalatura 8/10 mm, 90 ° Cappellotto di copertura

- Testa del tirante ruotabile di 90 ° rispetto alla bussola di serraggio
- Lavorazione dei profilati: Foro cieco DI, DB11, DB17 o foro passante DI, D11, D17

Accessori opzionali:
- Dispositivo antitorsione (pag. 3-44)
- Compensazione raggio (pag. 2-94)
- Dispositivo di foratura (pag. 14-2)
- Cappellotto di copertura

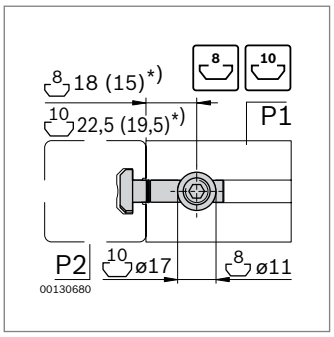

Scanalatura	F_{max}	M_{max}
8 / 8	500 N	40 Nm
10 / 10	4000 N	140 Nm

*) In caso di utilizzo di una compensazione raggio

Raccordo a serraggio rapido 90 °	P1 / P2	D (mm)	ESD		N.
Acciaio; zincato	8 / 8	11		10	**3 842 535 465**
	10 / 10	17		10	**3 842 535 466**
Acciaio; inossidabile	8 / 8	11		10	**3 842 548 937**
	10 / 10	17		10	**3 842 548 938**

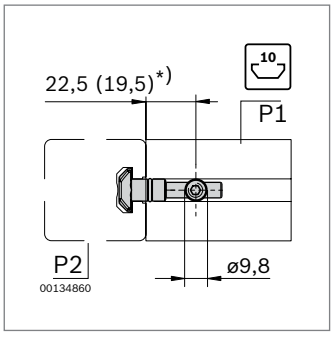

Scanalatura	F_{max}	M_{max}
10 / 10	800 N	50 Nm

*) In caso di utilizzo di una compensazione raggio

Raccordo a serraggio rapido 90 °, bussola di serraggio D = 9,8	P1 / P2	D (mm)	ESD		N.
Acciaio; zincato	10 / 10	9,8[1)]		10	**3 842 541 410**

1) Nessuna foratura standard nel modulo 40, 50 e 60
Distanza nominale dall'estremità del profilato: 22,5 mm

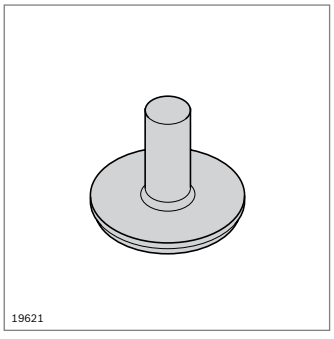

Cappellotto di copertura	D (mm)		N.
	11	100	**3 842 551 040**
	17	100	**3 842 551 042**

Materiale: PE; grigio segnale RAL 7004

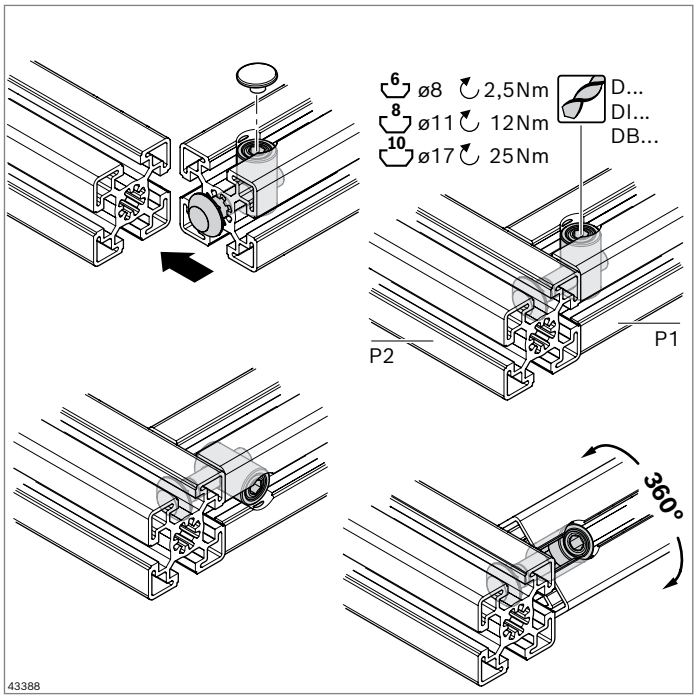

Raccordo a serraggio rapido con testa rotonda

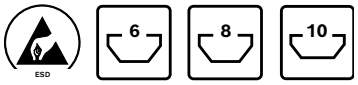

- Per il collegamento ad angolo retto di due profilati
- Ottima accessibilità per gli utensili in fase di montaggio
- L'O-ring per il fissaggio consente il montaggio sopratesta (varianti da 8 e 10)
- I profilati possono essere ruotati in qualsiasi momento
- Lavorazione dei profilati:
  Foro cieco DI, DB8, DB11, DB17 o foro passante DI, D8, D11, D17

Accessori opzionali:
Dispositivo antitorsione (pag. 3-44)
Compensazione raggio (pag. 2-94)
Dispositivo di foratura (pag. 14-2)
Cappellotto di copertura (pag. 3-56 + 3-58)

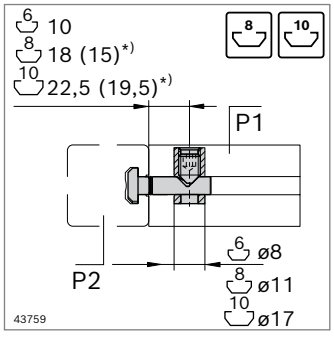

Scanalatura	F_{max}	M_{max}
6 / 6	250 N	6 Nm
8 / 8	500 N	40 Nm
8 /10	500 N	40 Nm
10 / 10	2500 N	140 Nm

*) In caso di utilizzo di una compensazione raggio

Raccordo a serraggio rapido con testa rotonda	P1 / P2	D (mm)	ESD		N.
Acciaio; inossidabile	6 / 6	8	✓	10	**3 842 564 112**
Acciaio; zincato	8 /8	11	✓	10	**3 842 564 113**
	8 / 10	11	✓	10	**3 842 564 142**
	10 / 10	17	✓	10	**3 842 564 114**

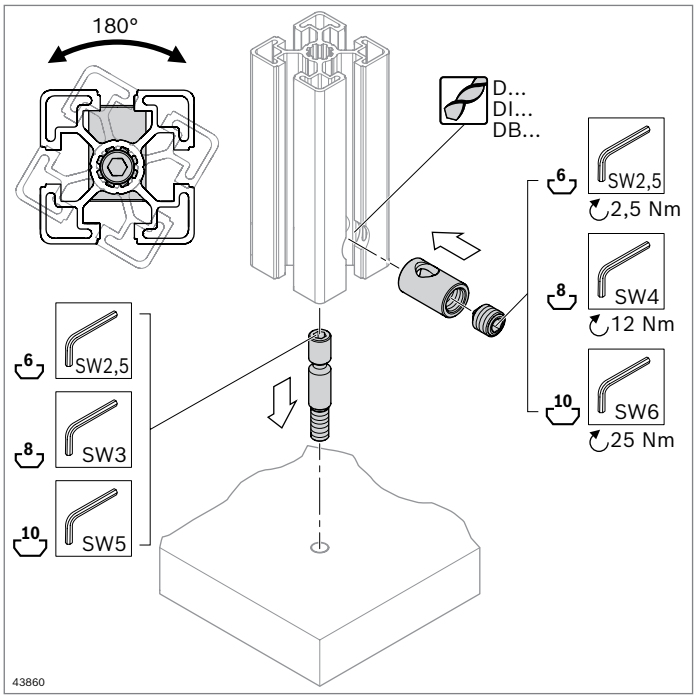

Raccordo a serraggio rapido con tirante filetto

- Per il fissaggio di profilati alle piastre
- Facilità di tensionamento grazie alla tacca perimetrale sul tirante
- Lavorazione dei profilati:
  Foro cieco DB8, DB11, DB17 o foro passante D8, D11, D17

Accessori opzionali:
- Dispositivo antitorsione (pag. 3-44)
- Dispositivo di foratura (pag. 14-2)
- Cappellotto di copertura (pag. 3-56 + 3-58)

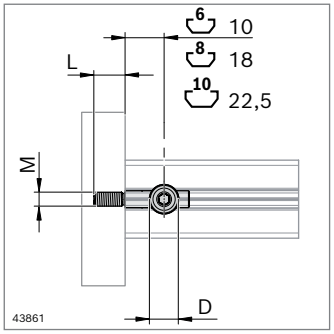

Scanalatura	M_{max}
6	18 Nm
8	40 Nm
10	140 Nm

Raccordo a serraggio rapido con tirante filetto	Scanalatura	M	L (mm)	D (mm)	ESD		N.
Acciaio; inossidabile	6	M4	9	8	⚠	10	**3 842 557 258**
Acciaio; zincato	8	M6	12	11	⚠	10	**3 842 557 257**
	10	M8	18	17	⚠	10	**3 842 557 256**

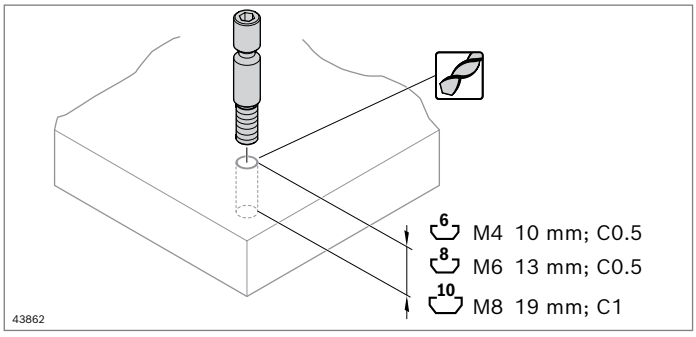

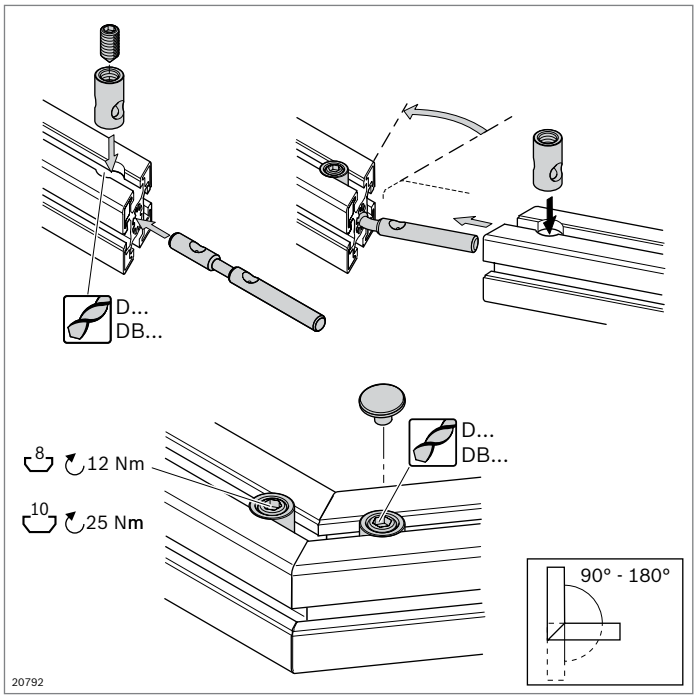

Raccordo a serraggio rapido piegabile, fronte – fronte

- Per il collegamento frontale di due profilati con la stessa sezione trasversale con angolazione a piacere, ad es. per telai
- Lavorazione dei profilati:
  Foro cieco DB11, DB17 o foro passante D11, D17
  Taglio obliquo

Dati tecnici (pag. 18-16)

Accessori:
- Dispositivo di foratura (pag. 14-2)
- Cappellotto di copertura (pag. 3-56)

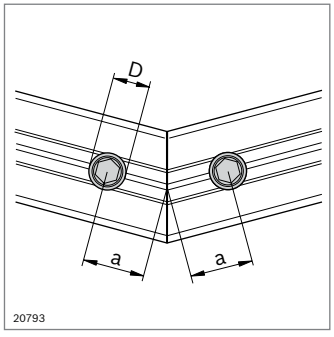

Profilato	M_{max}
30x30	24 Nm
40x40L	100 Nm
45x45L	110 Nm
45x45	145 Nm
50x50L	160 Nm

Raccordo a serraggio rapido, piegabile	P1 / P2	a (mm)	D (mm)	ESD		N.
Fronte - fronte	8 / 8	18	11	ESD	10	**3 842 535 630**
	10 / 10	22,5	17	ESD	10	**3 842 535 634**

Materiale: Tirante: Acciaio; inossidabile
Boccola: Acciaio; zincato

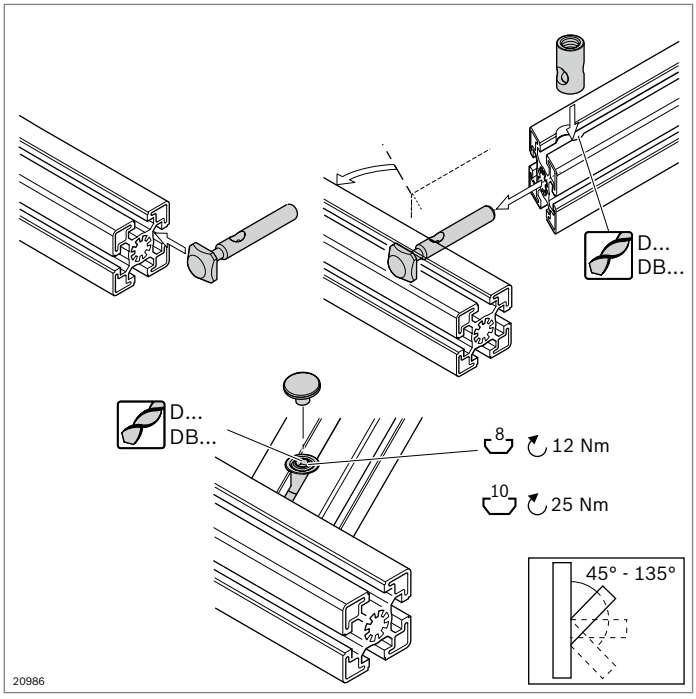

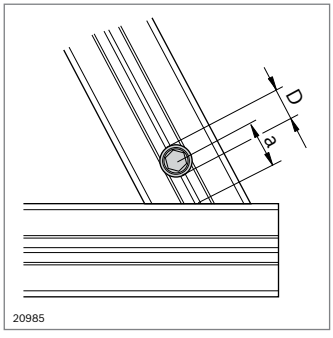

Profilato	F_{max}	M_{max}	F_{max}	M_{max}
30x30	1100 N	35 Nm	650 N	40 Nm
40x40L	1500 N	110 Nm	1000 N	80 Nm
45x45L	1500 N	120 Nm	1000 N	95 Nm
45x45	1500 N	140 Nm	1100 N	180 Nm
50x50L	1500 N	150 Nm	1100 N	180 Nm

Raccordo a serraggio rapido piegabile, fronte – scanalatura



- Per collegamento fronte-scanalatura di due profilati con angolazione a piacere, ad es. per tralicci
- Lavorazione dei profilati:
  Foro cieco DB11, DB17 o foro passante D11, D17
  Taglio obliquo

Dati tecnici (pag. 18-16)

Accessori:

- Dispositivo di foratura (pag. 14-2)
- Cappellotto di copertura (pag. 3-56)

Raccordo a serraggio rapido, piegabile	P1 / P2	a (mm)	D (mm)	ESD		N.
Fronte - scanalatura	8 / 8	18	11	ESD	10	**3 842 535 629**
	10 / 10	22,5	17	ESD	10	**3 842 535 635**
Materiale:	Tirante: Acciaio; inossidabile Boccola: Acciaio; zincato					

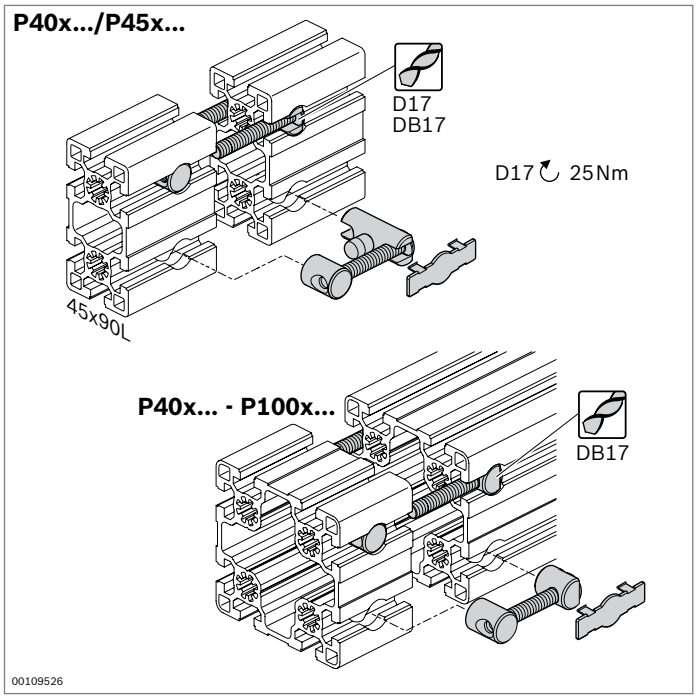

Giunto di testa longitudinale

- Per il collegamento frontale di due profilati
- Lavorazione standard dei profilati:
  Foro passante D17 (giunto di testa longitudinale su entrambi i lati)
  Foro cieco D17 o foro passante D17 (giunto di testa longitudinale su un lato)

Accessori opzionali:
Cappellotto di copertura D17 x 44,6; ESD (pag. 3-65)

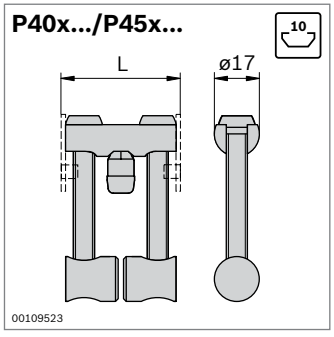

Giunto di testa longitudinale su entrambi i lati	L (mm)	ESD	N.
Profilato 40x...	40	*	**3 842 554 442**
Profilato 45x...	45	*	**3 842 554 440**

Materiale: Giunto di testa longitudinale: Acciaio per viti; zincato
Perno di centraggio, cappellotti di copertura: PP; grigio segnale

Fornitura: Incl. 4 x cappellotti di copertura

* Il giunto di testa longitudinale crea un collegamento conduttivo. Tuttavia i cappellotti di copertura contenuti nel set non hanno proprietà di conducibilità ESD.

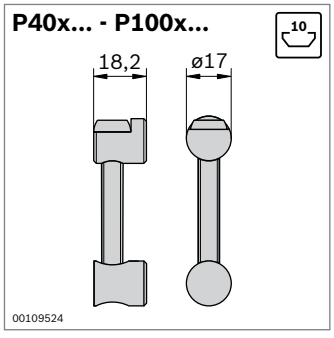

Giunto di testa longitudinale su un lato	ESD	N.
Profilato 40x... – 100x...	*	**3 842 554 444**

Materiale: Giunto di testa longitudinale: Acciaio per viti; zincato
Perno di centraggio, cappellotti di copertura: PP; grigio segnale

Fornitura: Incl. 2 x cappellotti di copertura

* Il giunto di testa longitudinale crea un collegamento conduttivo. Tuttavia i cappellotti di copertura contenuti nel set non hanno proprietà di conducibilità ESD.

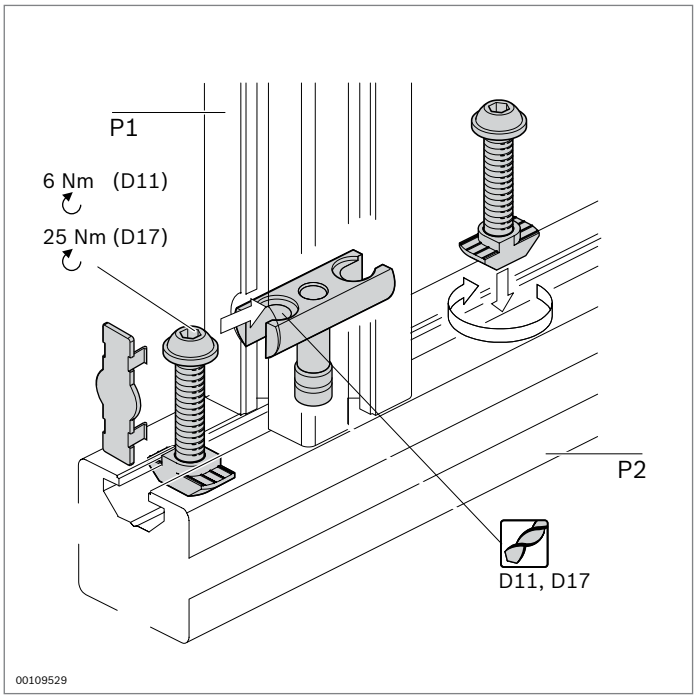

Raccordo per bulloni

- Per il collegamento ad angolo retto di due profilati
- Adatto per carichi elevati, anche torsione
- Possibilità di montaggio in telai chiusi
- Lavorazione dei profilati: Foro passante D11, D17

Dati tecnici (pag. 18-17)

Accessori:
Dispositivo di foratura (pag. 14-2)

Accessori opzionali:
Cappellotto di copertura, ESD (pag. 3-65)

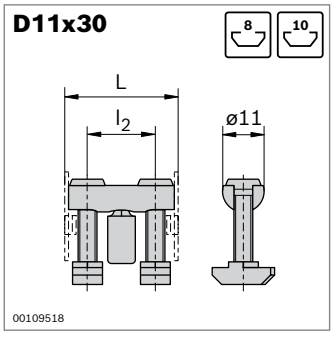

Grandezza	F_{max}	M_{max}	M_{max}
30	2500 N	60 Nm	20 Nm

Raccordo per bulloni	P1 / P2	L (mm)	l_2 (mm)	ESD		N.
D11x30	8 / 8	30	18	*	10	**3 842 554 402**
	8 / 10	30	18	*	10	**3 842 555 590**

Materiale: Raccordo per bulloni: Acciaio; zincato
Perno di centraggio, cappellotti di copertura: PP; grigio segnale
* Il raccordo per bulloni crea un collegamento conduttivo, tuttavia i cappellotti di copertura contenuti nel set non hanno proprietà di conducibilità ESD.

Fornitura: Incl. 2 x cappellotti di copertura

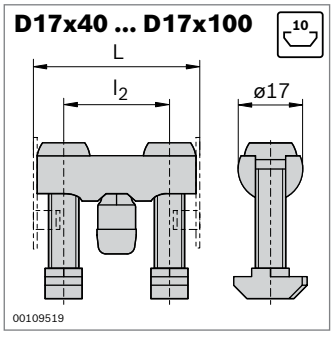

Grandezza	F_{max}	M_{max}	M_{max}
40	4000 N	180 Nm	40 Nm
45	4000 N	180 Nm	60 Nm
50	4000 N	200 Nm	65 Nm
60	4000 N	200 Nm	80 Nm
80	5000 N	800 Nm	170 Nm
90	5000 N	800 Nm	200 Nm
100	5000 N	1000 Nm	480 Nm

Raccordo per bulloni	P1 / P2	L (mm)	l_2 (mm)	ESD		N.
D17x40	10 / 10	40	23	*	10	**3 842 555 594**
D17x45	10 / 10	45	28	*	10	**3 842 555 584**
D17x50	10 / 10	50	33	*	10	**3 842 555 596**
D17x60	10 / 10	60	43	*	10	**3 842 555 586**
D17x80	10 / 10	80	63	*	10	**3 842 555 598**
D17x90	10 / 10	90	73	*	10	**3 842 555 588**
D17x100	10 / 10	100	83	*	10	**3 842 555 592**

Materiale: Raccordo per bulloni: Acciaio; zincato
Perno di centraggio, cappellotti di copertura: PP; grigio segnale
* Il raccordo per bulloni crea un collegamento conduttivo, tuttavia i cappellotti di copertura contenuti nel set non hanno proprietà di conducibilità ESD.

Fornitura: Incl. 2 x cappellotti di copertura

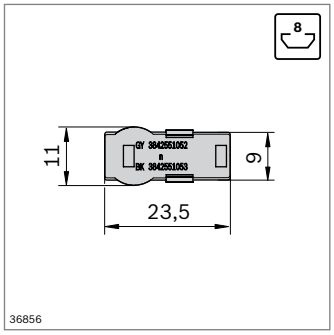

Cappellotto di copertura	Colore	ESD		N.
D11 x 23,5	Grigio segnale		100	**3 842 551 052**
D11 x 23,5	Nero		100	**3 842 551 053**

Materiale: PP

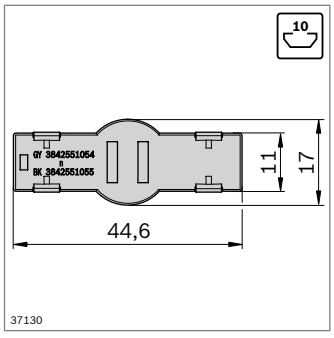

Cappellotto di copertura	Colore	ESD		N.
D17 x 44,6	Grigio segnale		100	**3 842 551 054**
D17 x 44,6	Nero		100	**3 842 551 055**

Materiale: PP

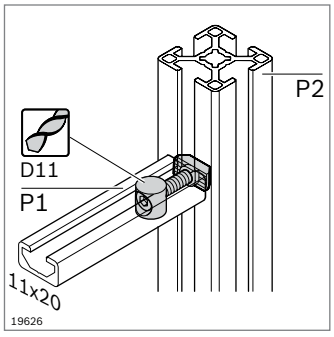

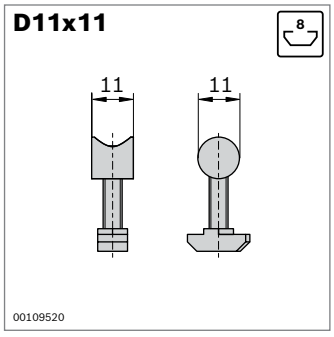

Raccordo per bulloni	P1 / P2	ESD		N.
D11x11	8 / 8		10	**3 842 535 617**

Materiale: Acciaio; zincato

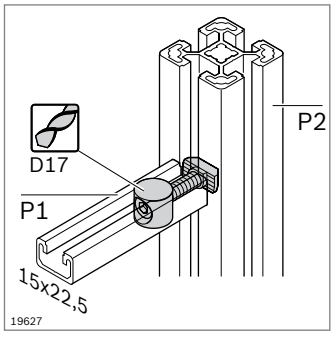

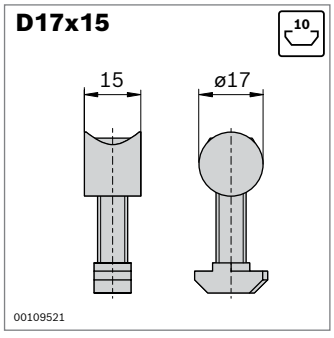

Raccordo per bulloni	P1 / P2	ESD		N.
D17x15	10 / 10		10	**3 842 535 619**

Materiale: Acciaio; zincato

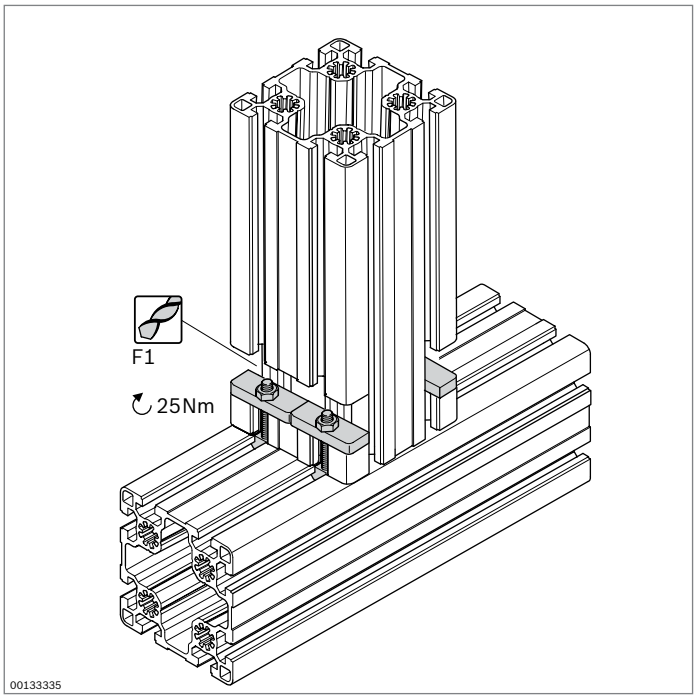

Set di fissaggio QV



- Per il collegamento ad angolo retto di due profilati
- Ottima accessibilità per gli utensili in fase di montaggio
- Lavorazione dei profilati: Fresatura standard F1
- Evitare momenti flettenti

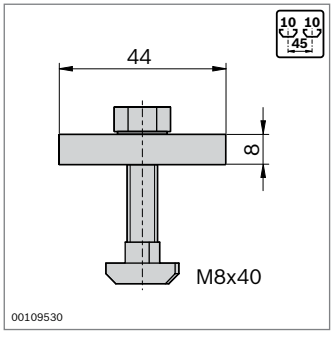

Scanalatura	F_{max}
10	1000 N

Set di fissaggio QV		N.
	10	**3 842 146 972**
Materiale:	Acciaio; zincato	

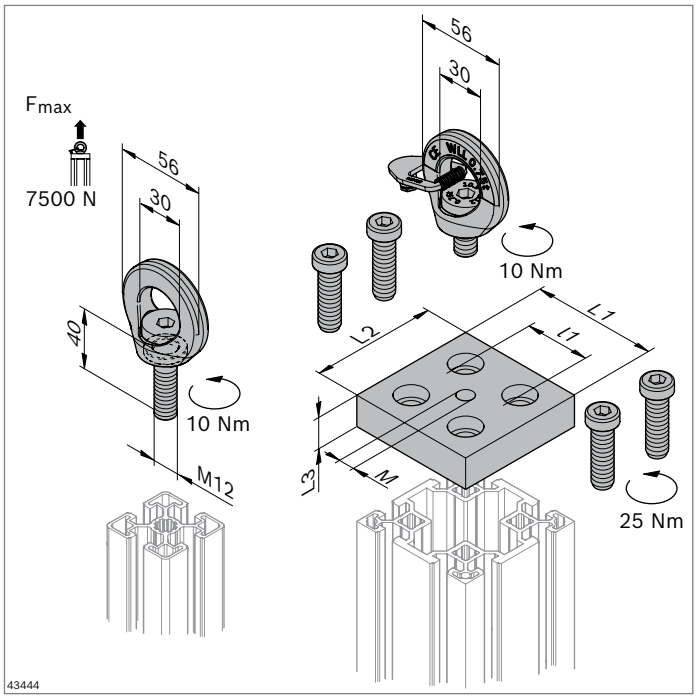

Vite ad anello

10

- Vite ad anello per sollevare il telaio in profilato in alluminio
- Lavorazione dei profilati:
  Filettatura M12 nel foro centrale

Dati tecnici (pag. 18-22)

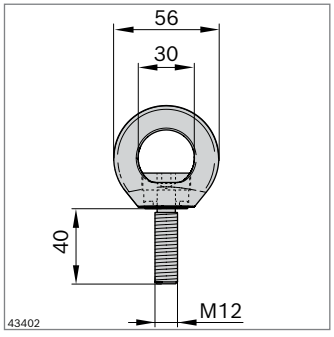

Vite ad anello M12x40		N.
		3 842 564 729
Materiale:	Vite: Acciaio; brunito Occhiello: Acciaio, laccato (arancione)	

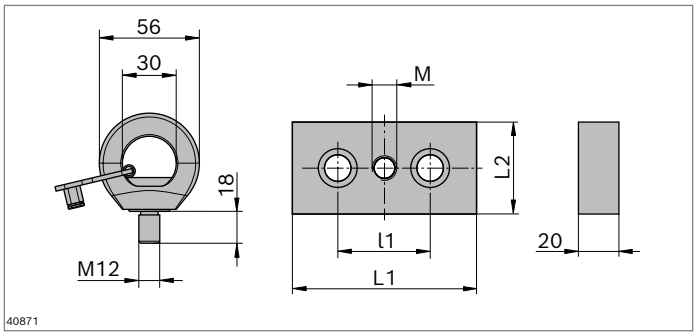

Vite ad anello con piastra	L1 (mm)	l1 (mm)	L2 (mm)	N.	FS
45x90	90	45	45	**3 842 564 734**	2xFS1
40x80	80	40	40	**3 842 564 736**	2xFS1

Materiale: Piastra: Acciaio; nichelato
Materiale di fissaggio: Acciaio; zincato
Vite: Acciaio; brunito
Occhiello: Acciaio, laccato (arancione)

Fornitura: Incl. Materiale di fissaggio

FS1



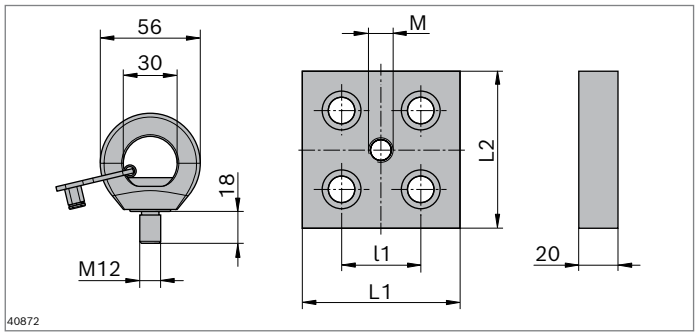

Vite ad anello con piastra	L1 (mm)	l1 (mm)	L2 (mm)	N.	FS
90x90	90	45	90	**3 842 564 735**	4xFS2
80x80	80	40	80	**3 842 564 737**	4XFS2

Materiale: Piastra: Acciaio; nichelato
Materiale di fissaggio: Acciaio; zincato
Vite: Acciaio; brunito
Occhiello: Acciaio, laccato (arancione)

Fornitura: Incl. Materiale di fissaggio

FS2



Snodi

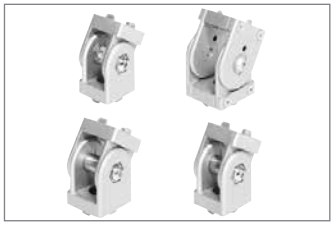

Snodi (pag. 4-2)



Supporto girevole (pag. 4-11)



Snodo per il braccio portante (pag. 4-12)

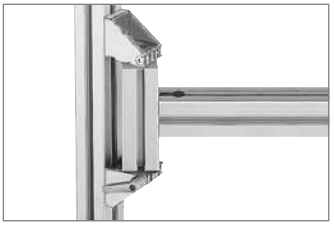

Piedistallo di supporto (pag. 4-13)

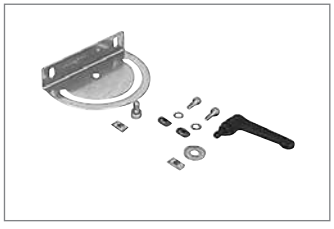

Fissaggio girevole (pag. 4-14)



Leva di fissaggio, manopola a stella (pag. 4-15)

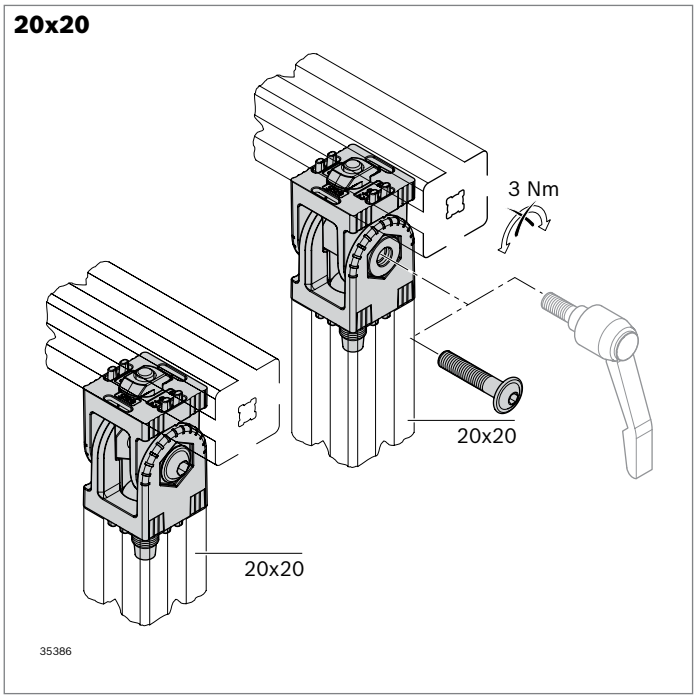

Snodo 20x20

designLINE

- Per collegamenti mobili o fissi di profilati con angolazione a piacere
- Campo di rotazione 180 °
- Con suddivisione ausiliaria di 15 °
- Lo snodo può essere bloccato (3 Nm) e regolato comodamente con l'ausilio di una leva di fissaggio (M4x20)
- Esecuzione *designLINE* con laccatura speciale in argento (RAL 9006) per un design di alta qualità
- Due diverse versioni di montaggio (normal e support) sono disponibili con lo stesso codice di ordinazione

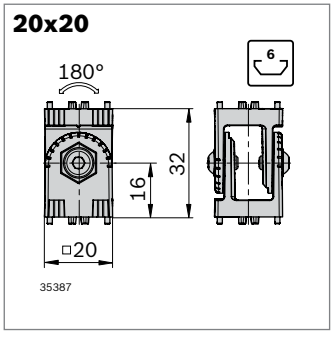

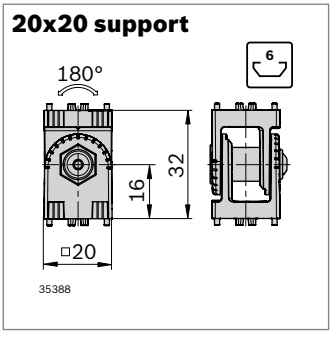

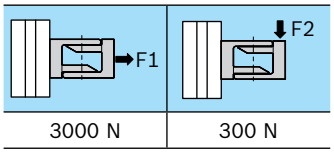

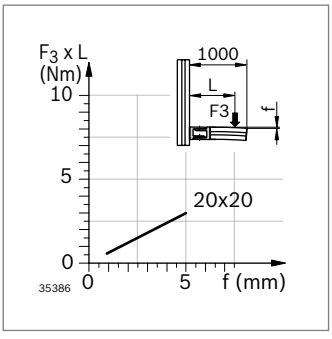

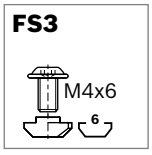



Snodo 20x20	Scanalatura	ESD	N.	FS
Standard	6		**3 842 555 659**	2xFS3, 2xFS4
designLINE	6		**3 842 555 665**	2xFS3, 2xFS4

Materiale:	Standard: Alluminio pressofuso *designLINE*: laccato, RAL 9006 Materiale di fissaggio: Acciaio; zincato
Fornitura:	Incl. materiale di fissaggio (FS)

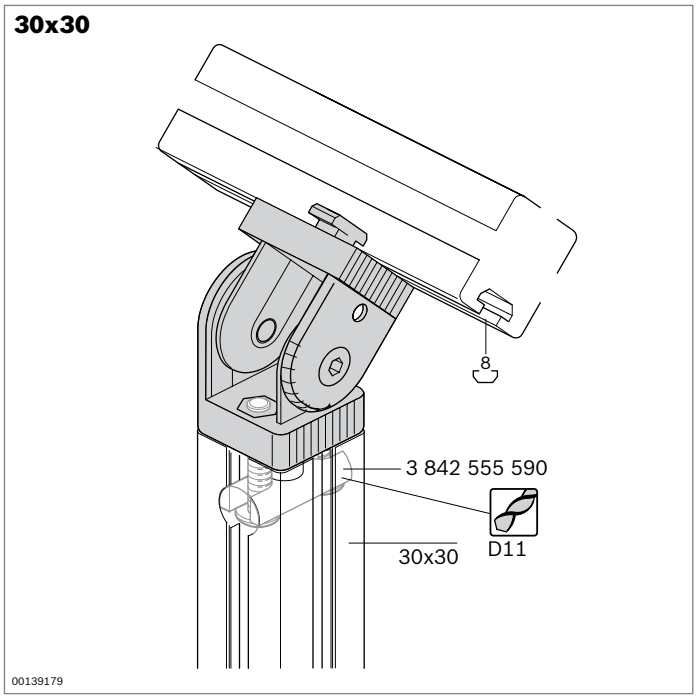

Snodo 30x30

designLINE

- Per collegamenti mobili o fissi di profilati con angolazione a piacere
- Campo di rotazione 182°
- Con suddivisione ausiliaria di 15 °
- Lo snodo può essere bloccato (5 Nm) o montato in maniera orientabile
- Possibilità di fissaggio permanente mediante spinatura (15 Nm)
- Esecuzione *designLINE* con laccatura speciale in argento (RAL 9006) per un design di alta qualità
- Lavorazione dei profilati:
  foro passante D11 per collegamento frontale

Accessori necessari:
Raccordo per bulloni D11 per collegamento frontale

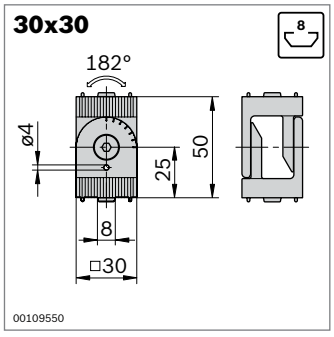

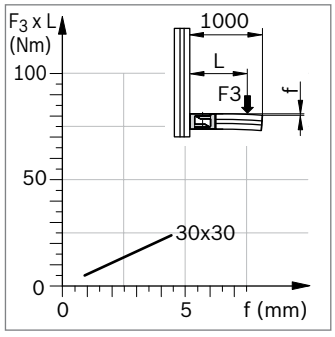





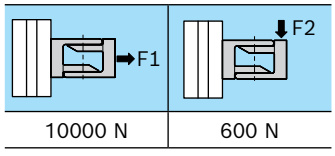

Snodo 30x30	Scanalatura	ESD	N.	FS
Standard	8		**3 842 502 683**	2xFS1, 4xFS2
designLINE	8		**3 842 538 683**	2xFS1, 4xFS2

Materiale:	Standard: Zinco pressofuso *designLINE*: laccato, RAL 9006 Materiale di fissaggio: Acciaio; zincato
Fornitura:	Incl. materiale di fissaggio (FS)

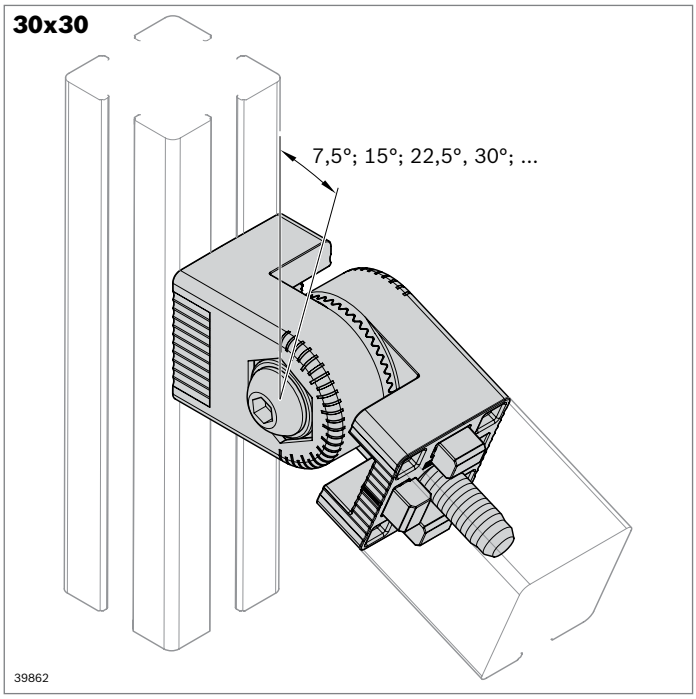

Snodo 30x30 lockable

- Per collegamenti di profilati rigidi o regolabili
- Per carichi elevati fino a 45 Nm in direzione di rotazione
- Accoppiamento geometrico tramite dentatura Hirth
- Campo di rotazione 180 °
- Facile regolazione nel reticolo da 7,5 °
- Contrassegno con suddivisione ausiliaria di 7,5 ° per un facile riconoscimento dell'angolo di regolazione
- Lo snodo può essere fissato e regolato comodamente con l'ausilio di una leva di fissaggio o di una vite
- Lavorazione dei profilati:
  non necessaria (vite autofilettante per collegamento frontale)
- Compatibile con snodo 30x30 (pag. 4-3)

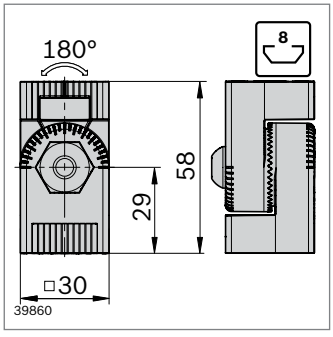

Snodo 30x30 lockable	Scanalatura	ESD	N.
	10		**3 842 562 086**
Materiale:	Zinco pressofuso Materiale di fissaggio: Acciaio; zincato		
Fornitura:	Incl. Materiale di fissaggio		

Leva di fissaggio M8x30	N.
per snodo 30x30 lockable	**3 842 564 090**
Materiale: Zinco pressofuso; nero, plastificato	

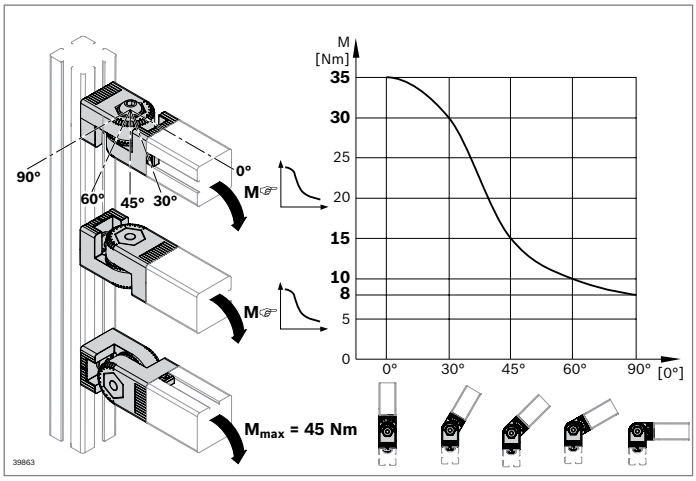

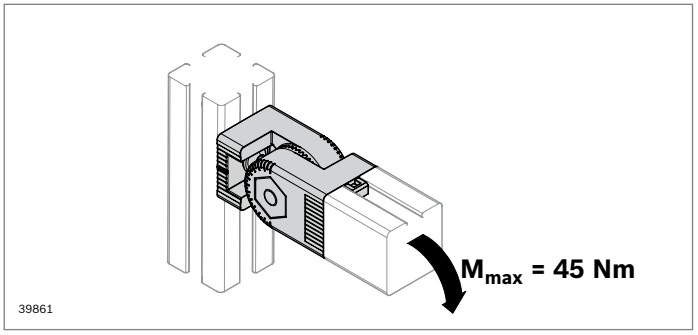

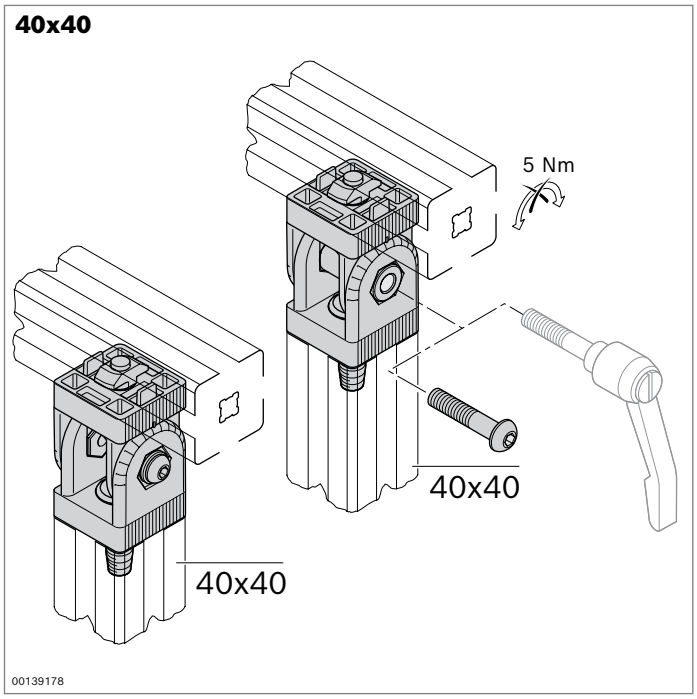

Snodo 40x40, 40x40 support

designLINE

- Per collegamenti mobili o fissi di profilati con angolazione a piacere
- Campo di rotazione 180 °
- Con suddivisione ausiliaria di 15 °
- Lo snodo può essere bloccato (5 Nm) o montato in maniera orientabile
- Lo snodo support può essere bloccato con la leva di fissaggio (5 Nm) e regolato comodamente
- Esecuzione *designLINE* con laccatura speciale in argento (RAL 9006) per un design di alta qualità

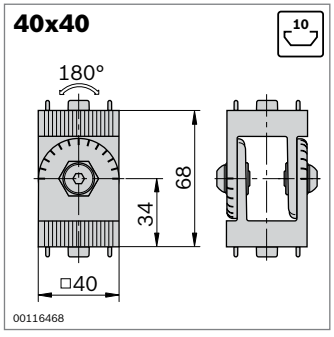

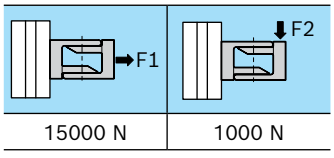

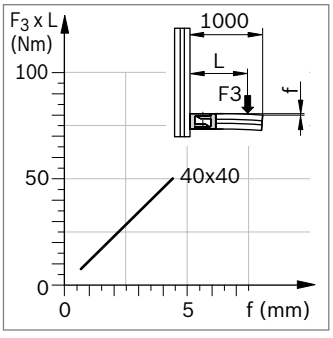

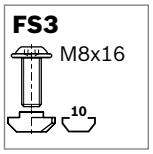

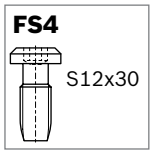

Snodo 40x40	Scanalatura	ESD	N.	FS
Standard	10		**3 842 543 401**	2xFS3, 2xFS4
designLINE	10		**3 842 538 684**	2xFS3, 2xFS4

Materiale:	Standard: Alluminio pressofuso *designLINE*: verniciato, RAL 9006 Materiale di fissaggio: Acciaio; zincato
Fornitura:	Incl. materiale di fissaggio (FS)

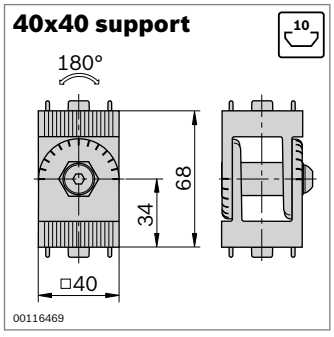

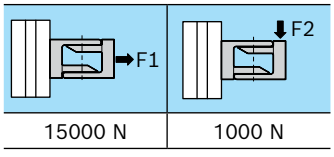

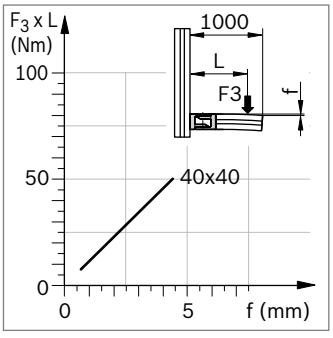

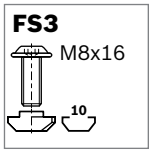

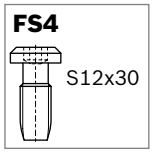

Snodo 40x40 support	Scanalatura	ESD	N.	FS
Standard	10		**3 842 543 402**	2xFS3, 2xFS4
designLINE	10		**3 842 538 685**	2xFS3, 2xFS4

Materiale:	Standard: Alluminio pressofuso *designLINE*: laccato, RAL 9006 Materiale di fissaggio: Acciaio; zincato
Fornitura:	Incl. materiale di fissaggio (FS)

Leva di fissaggio M8x40	N.
per snodo 40x40 support	**3 842 516 847**

Materiale:	Zinco pressofuso; nero, plastificato

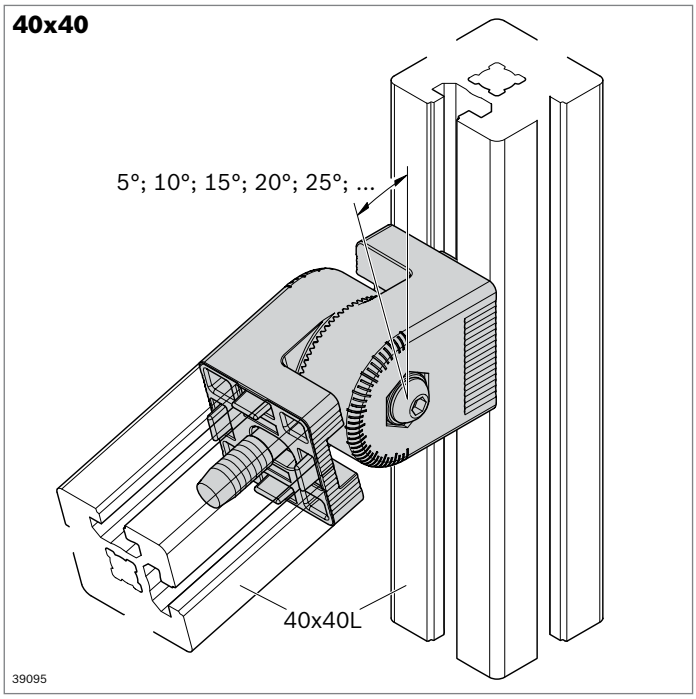

Snodo 40x40 lockable

- Per collegamenti di profilati rigidi o regolabili
- Per carichi elevati fino a 100 Nm in direzione di rotazione
- Accoppiamento geometrico tramite dentatura Hirth
- Campo di rotazione 180 °
- Facile regolazione nel reticolo di 5 °
- Contrassegno con suddivisione ausiliaria di 5 ° per un facile riconoscimento dell'angolo di regolazione
- Lo snodo può essere fissato e regolato comodamente con l'ausilio di una leva di fissaggio o di una vite
- Lavorazione dei profilati:
  non necessaria (vite autofilettante per collegamento frontale)
- Compatibile con snodo 40x40 e snodo 40x40 support (pag. 4-5)

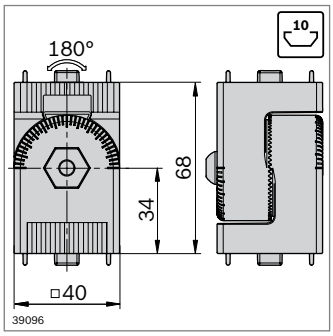

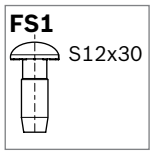

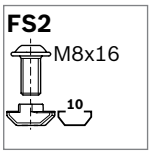

Snodo 40x40 lockable	Scanalatura	ESD	N.	FS
Standard	10		**3 842 562 087**	2xFS1, 2xFS2

Materiale: Zinco pressofuso
Materiale di fissaggio: Acciaio; zincato
Fornitura: Incl. materiale di fissaggio (FS)

Leva di fissaggio M8x40	N.
per snodo 40x40 lockable	**3 842 516 847**

Materiale: Zinco pressofuso; nero, plastificato

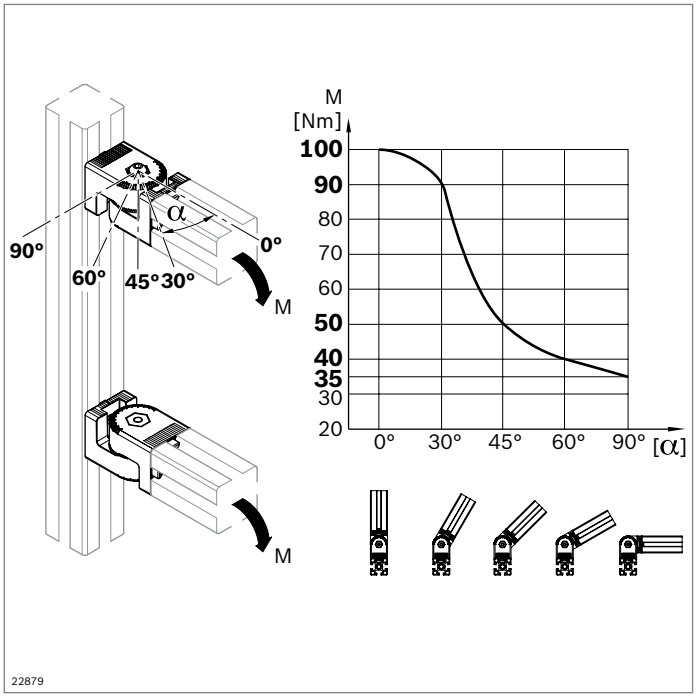

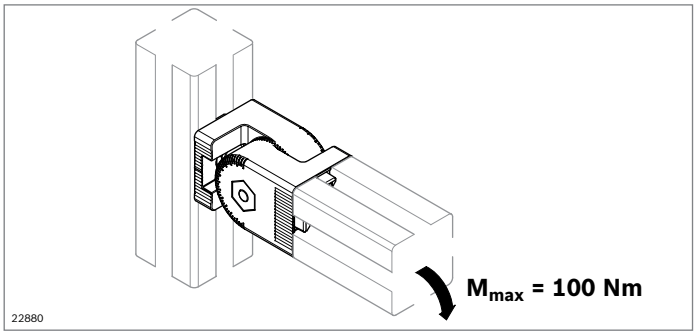

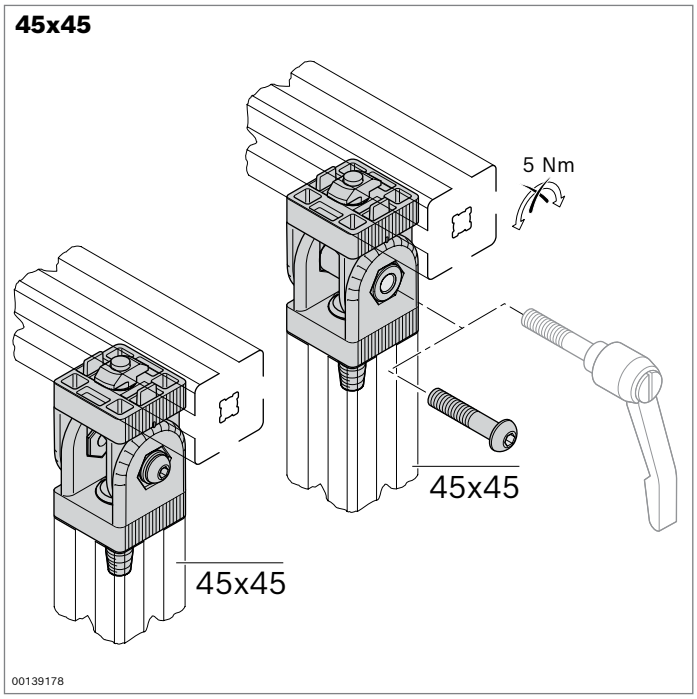

Snodo 45x45, 45x45 support

designLINE

- Per collegamenti mobili o fissi di profilati con angolazione a piacere
- Campo di rotazione 180 °
- Con suddivisione ausiliaria di 15 °
- Lo snodo può essere bloccato (5 Nm) o montato in maniera orientabile
- Lo snodo support può essere bloccato con la leva di fissaggio (5 Nm) e regolato comodamente
- Esecuzione *designLINE* con laccatura speciale in argento (RAL 9006) per un design di alta qualità

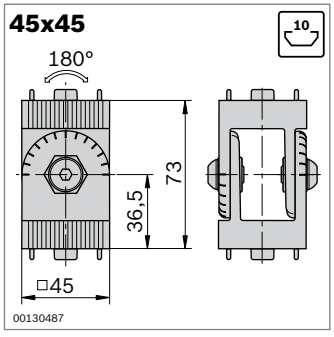

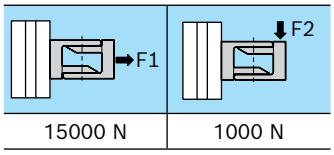

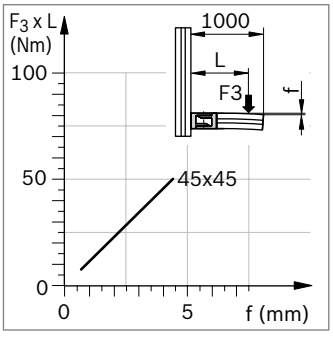

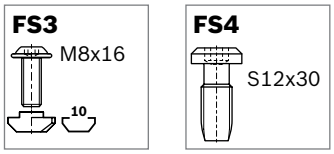

Snodo 45x45	Scanalatura	ESD	N.	FS
Standard	10		**3 842 543 403**	2xFS3, 2xFS4
designLINE	10		**3 842 538 686**	2xFS3, 2xFS4

Materiale:	Standard: Alluminio pressofuso *designLINE*: laccato, RAL 9006 Materiale di fissaggio: Acciaio; zincato
Fornitura:	Incl. materiale di fissaggio (FS)

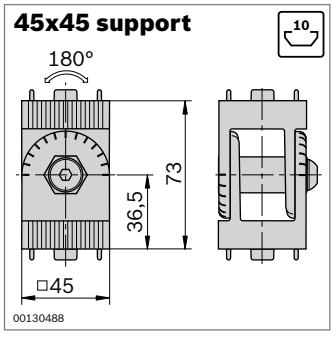

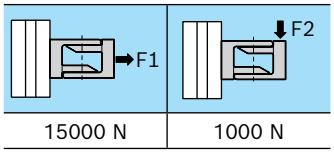

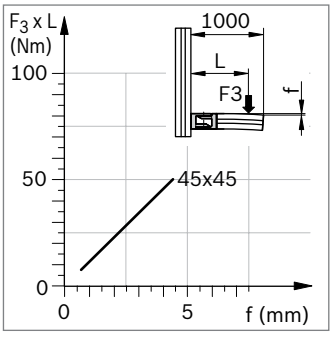

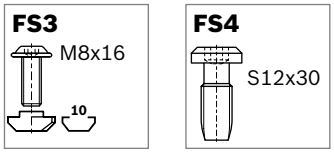

Snodo 45x45 support	Scanalatura	ESD	N.	FS
Standard	10		**3 842 543 404**	2xFS3, 2xFS4
designLINE	10		**3 842 538 687**	2xFS3, 2xFS4

Materiale:	Standard: Alluminio pressofuso *designLINE*: laccato, RAL 9006 Materiale di fissaggio: Acciaio; zincato
Fornitura:	Incl. materiale di fissaggio (FS)

Leva di fissaggio M8x45	N.
per snodo 45x45 support	**3 842 538 607**

Materiale: Zinco pressofuso; nero, plastificato

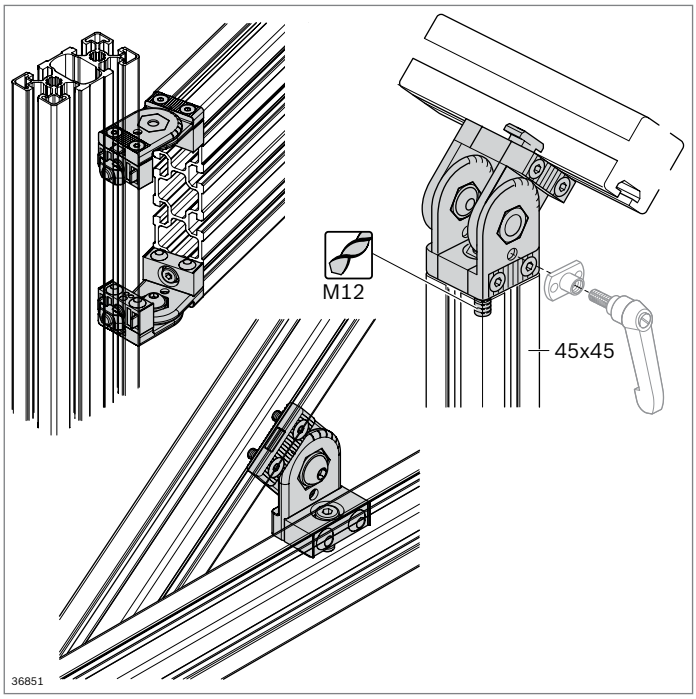

Snodo 45x45

- Per collegamenti mobili o fissi di profilati con angolazione a piacere
- Campo di rotazione 182°
- Con suddivisione ausiliaria di 15 °
- Lo snodo può essere bloccato (5 Nm) o montato in maniera orientabile
- Possibilità di fissaggio permanente mediante spinatura (15 Nm)

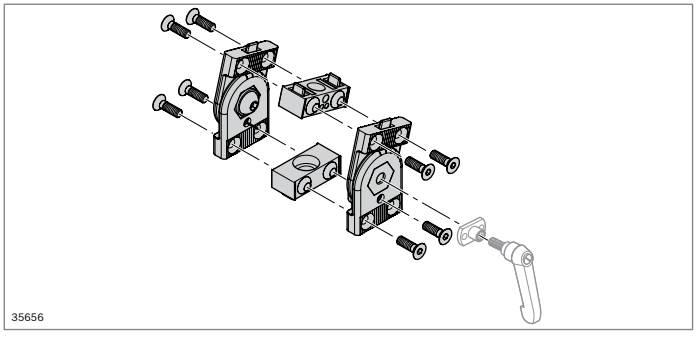

Snodo 45x45	Scanalatura	ESD	N.	FS
Standard	10		**3 842 502 684**	2xFS1, 2xFS2

Materiale:	Standard: Zinco pressofuso Materiale di fissaggio: Acciaio; zincato
Fornitura:	Incl. materiale di fissaggio (FS)

Leva di fissaggio M5x10	ESD	N.
per snodo 45x45		**3 842 505 144**

Materiale:	Zinco pressofuso; nero, plastificato

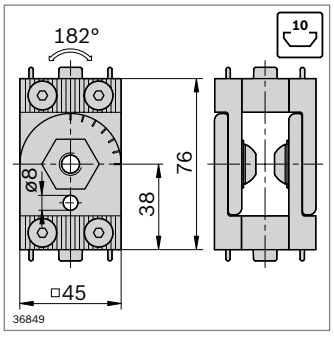

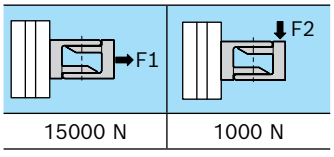

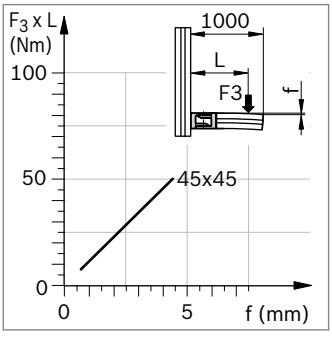





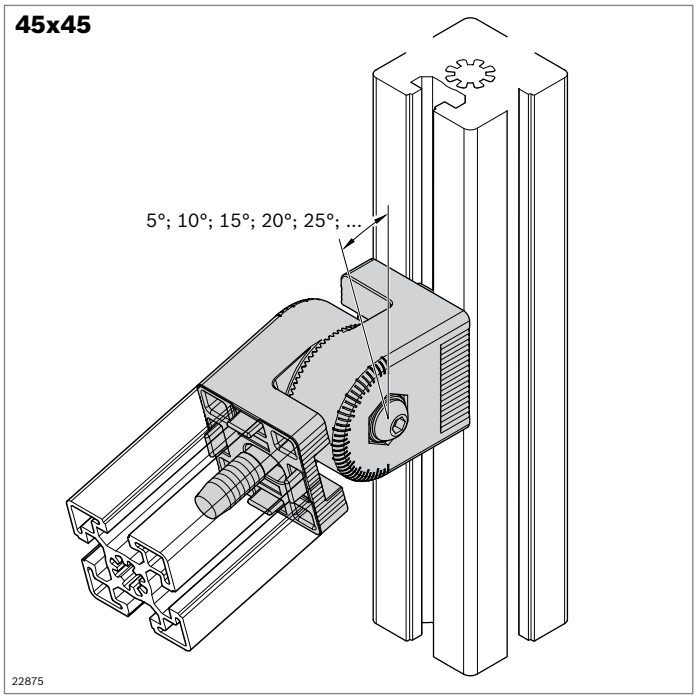

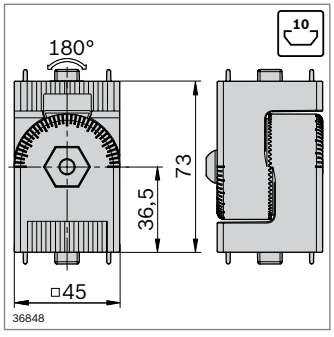

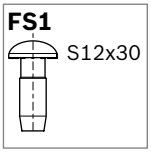

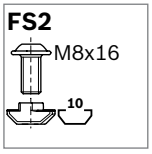

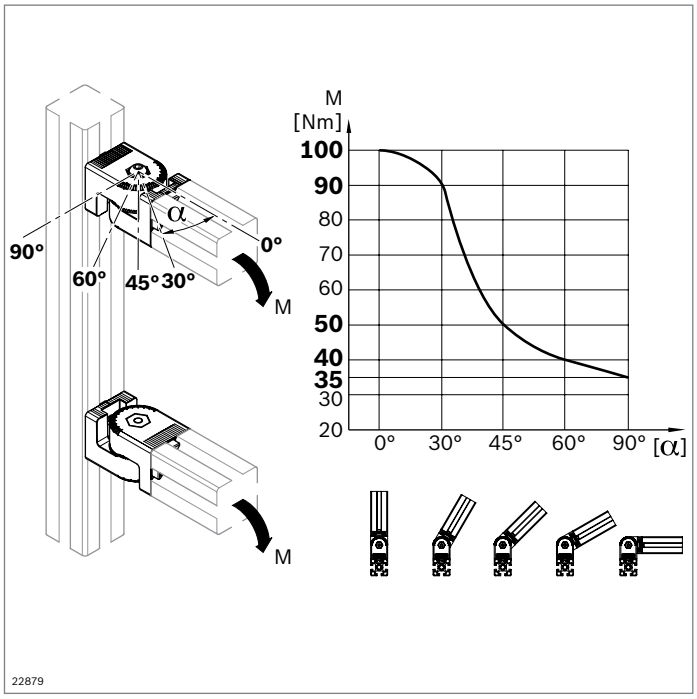

Snodo 45x45 lockable

- Per collegamenti di profilati rigidi o regolabili
- Per carichi elevati fino a 100 Nm in direzione di rotazione
- Accoppiamento geometrico tramite dentatura Hirth
- Campo di rotazione 180 °
- Facile regolazione nel reticolo di 5 °
- Contrassegno con suddivisione ausiliaria di 5 ° per un facile riconoscimento dell'angolo di regolazione
- Lo snodo può essere fissato e regolato comodamente con l'ausilio di una leva di fissaggio o di una vite
- Lavorazione dei profilati:
  non necessaria (vite autofilettante per collegamento frontale)
- Compatibile con lo snodo 45x45 e lo snodo 45x45 support (pag. 4-7)

Snodo 45x45 lockable	Scanalatura	ESD	N.	FS
	10		**3 842 546 564**	2xFS1, 2xFS2

Materiale:	Zinco pressofuso Materiale di fissaggio: Acciaio; zincato
Fornitura:	Incl. materiale di fissaggio (FS)

Leva di fissaggio M8x45	N.
per snodo 45x45 lockable	**3 842 538 607**

Materiale:	Zinco pressofuso; nero, plastificato

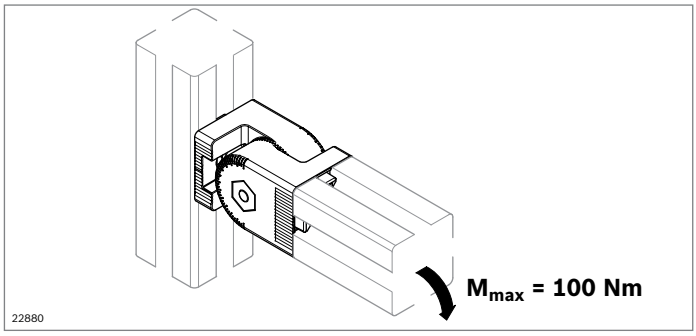

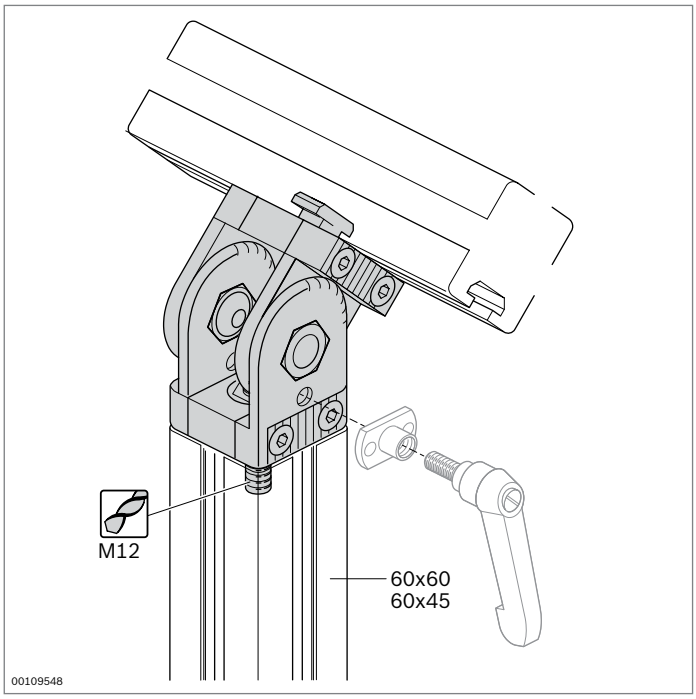

Snodo 60x45, 60x60

designLINE

- Per collegamenti mobili o fissi di profilati con angolazione a piacere
- Campo di rotazione 182°
- Con suddivisione ausiliaria di 15 °
- Lo snodo può essere bloccato (5 Nm) o montato in maniera orientabile
- Possibilità di fissaggio permanente mediante spinatura (15 Nm)
- Esecuzione *designLINE* con laccatura speciale in argento (RAL 9006)
- Lavorazione dei profilati:
  Filettatura (M12) nel foro centrale per il collegamento frontale

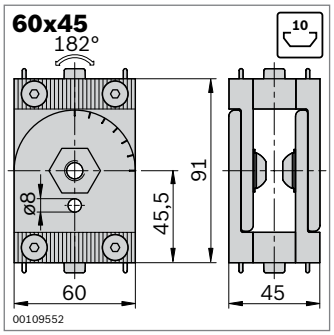

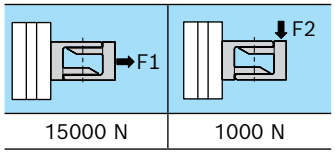

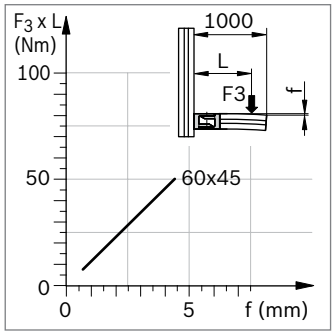

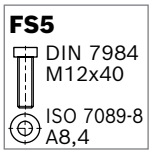

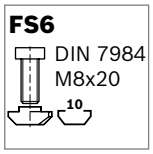

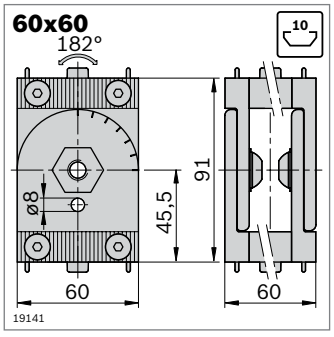

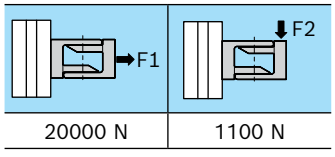

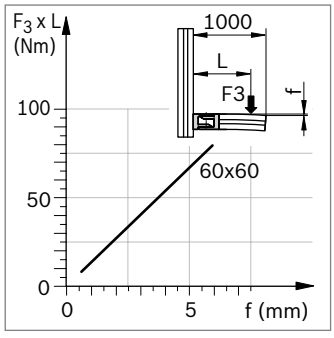

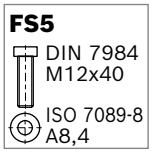

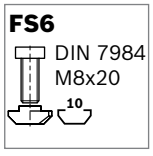

Snodo 60x45	Scanalatura	ESD	N.	FS
Standard	10		**3 842 502 688**	2xFS5, 2xFS6
designLINE	10		**3 842 539 799**	2xFS5, 2xFS6

Materiale:	Standard: Zinco pressofuso *designLINE*: laccato, RAL 9006 Materiale di fissaggio: Acciaio; zincato
Fornitura:	Incl. materiale di fissaggio (FS)

Leva di fissaggio M5x10	N.
per snodo 60x45	**3 842 505 144**

Materiale: Zinco pressofuso; nero, plastificato

Snodo 60x60	Scanalatura	ESD	N.	FS
Standard	10		**3 842 502 687**	2xFS5, 2xFS6
designLINE	10		**3 842 539 800**	2xFS5, 2xFS6

Materiale:	Standard: Zinco pressofuso *designLINE*: laccato, RAL 9006 Materiale di fissaggio: Acciaio; zincato
Fornitura:	Incl. materiale di fissaggio (FS)

Leva di fissaggio M5x10	N.
per snodo 60x60	**3 842 505 144**

Materiale: Zinco pressofuso; nero, plastificato

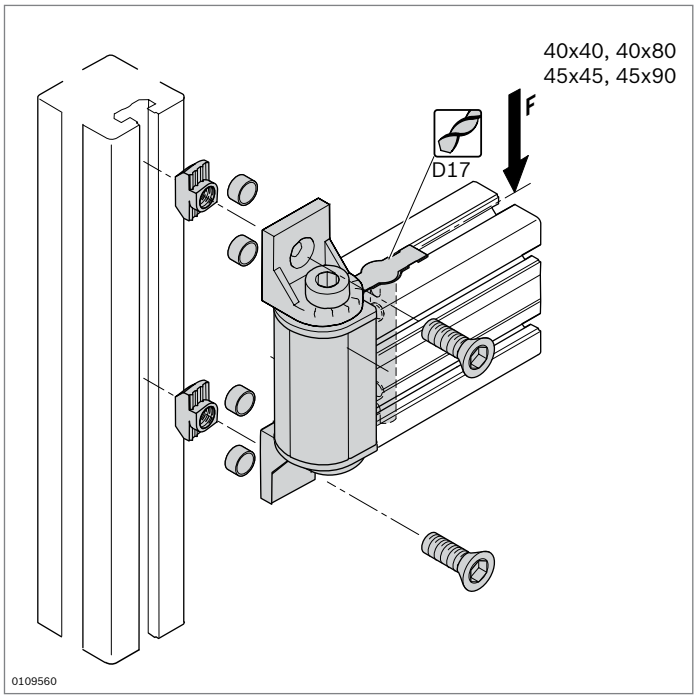

Supporto girevole

designLINE

- Adatto per collegamenti di profilati ad angolo retto e orientabili, ad es. per il montaggio di bracci portanti o porte
- Rilevamento possibile in qualsiasi posizione
- Esecuzione *designLINE* con laccatura speciale in argento (RAL 9006) per un design di alta qualità
- Lavorazione dei profilati:
  Foro passante D17

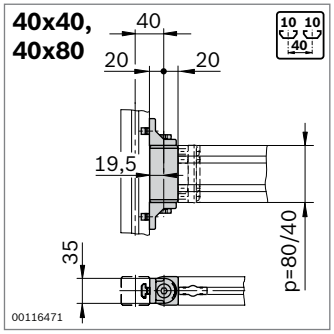

Profilato	F, L M_{max} = F x L (Nm)
40x40	40
40x80	130

FS1
DIN7991
M8x20
10

Supporto girevole		p (mm)	ESD	N.	FS
40x40	Standard	40	*	**3 842 554 404**	2xFS1
	designLINE	40	*	**3 842 554 412**	2xFS1
40x80	Standard	80	*	**3 842 554 406**	2xFS1
	designLINE	80	*	**3 842 554 414**	2xFS1

Materiale: Standard: Alluminio pressofuso
designLINE: laccato (RAL 9006)
Materiale di fissaggio: Acciaio; zincato
Cappellotto di copertura: PP; grigio segnale

Fornitura: Incl. Cappellotti di copertura, raccordi per bulloni, materiale di fissaggio (FS)

*Il supporto girevole fornisce un collegamento conduttivo, ma i cappellotti di copertura inclusi nel set non hanno proprietà di conducibilità ESD.

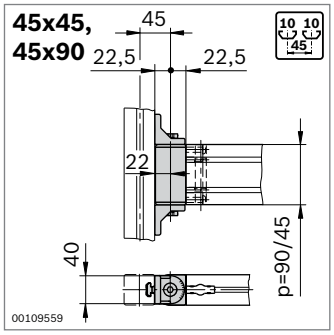

Profilato	F, L M_{max} = F x L (Nm)
45x45	50
45x90	150

FS1
DIN7991
M8x20
10

Supporto girevole		p (mm)	ESD	N.	FS
45x45	Standard	45	*	**3 842 554 408**	2xFS1
	designLINE	45	*	**3 842 554 416**	2xFS1
45x90	Standard	90	*	**3 842 554 410**	2xFS1
	designLINE	90	*	**3 842 554 418**	2xFS1

Materiale: Standard: Zinco pressofuso
designLINE: laccato (RAL 9006)
Materiale di fissaggio: Acciaio; zincato
Cappellotto di copertura: PP; grigio segnale

Fornitura: Incl. Cappellotti di copertura, raccordi per bulloni, materiale di fissaggio (FS)

*Il supporto girevole fornisce un collegamento conduttivo, ma i cappellotti di copertura inclusi nel set non hanno proprietà di conducibilità ESD.

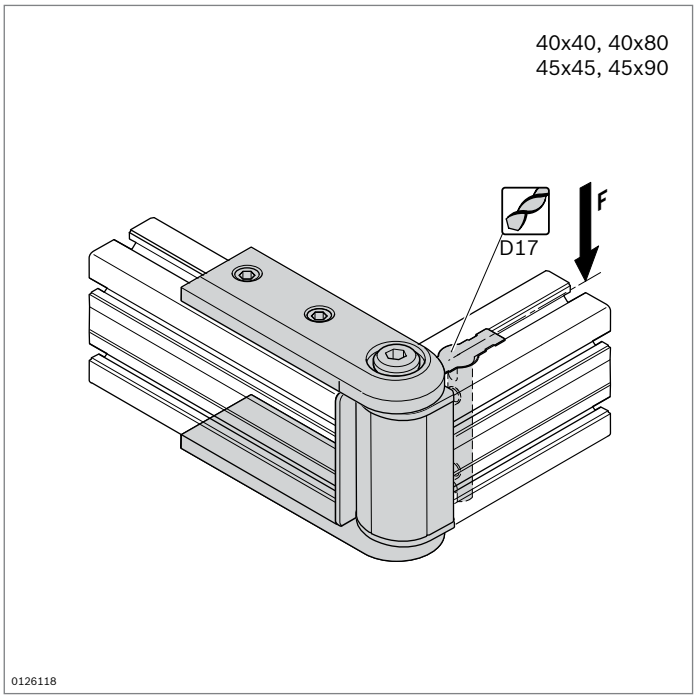

Snodo per braccio portante

designLINE

- Adatto per collegamenti frontali e orientabili di profilati, ad es. per il montaggio di bracci portanti
- Rilevamento possibile in qualsiasi posizione
- Esecuzione *designLINE* con laccatura speciale in argento (RAL 9006) per un design di alta qualità
- Lavorazione dei profilati:
  Foro passante D17

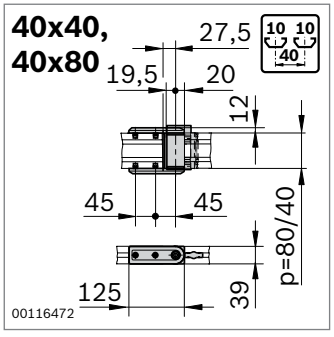

Profilato	M_{max} = F x L (Nm)
40x40	40
40x80	130

FS1
ISO4762
M6x16

Snodo per braccio portante		p (mm)	ESD	N.	FS
40x40	Standard	40	*	**3 842 554 420**	4xFS1
	designLINE	40	*	**3 842 554 428**	4xFS1
40x80	Standard	80	*	**3 842 554 422**	4xFS1
	designLINE	80	*	**3 842 554 430**	4xFS1

Materiale: Standard: Zinco pressofuso
designLINE: laccato (RAL 9006)
Cappellotto di copertura: PP; grigio segnale
Materiale di fissaggio: Acciaio; zincato

Fornitura: Incl. Cappellotti di copertura, raccordi per bulloni, materiale di fissaggio (FS)

*Lo snodo per il braccio portante fornisce un collegamento conduttivo, ma i cappellotti di copertura inclusi nel set non hanno proprietà di conducibilità ESD.

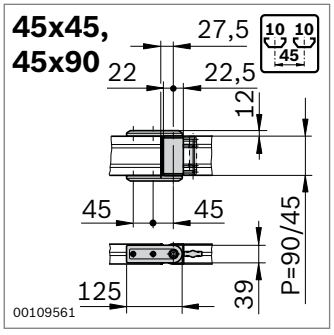

Profilato	M_{max} = F x L (Nm)
45x45	50
45x90	150

FS1
ISO4762
M6x16

Snodo per braccio portante		p (mm)	ESD	N.	FS
45x45	Standard	45	*	**3 842 554 424**	4xFS1
	designLINE	45	*	**3 842 554 432**	4xFS1
45x90	Standard	90	*	**3 842 554 426**	4xFS1
	designLINE	90	*	**3 842 554 434**	4xFS1

Materiale: Standard: Zinco pressofuso
designLINE: laccato (RAL 9006)
Cappellotto di copertura: PP; grigio segnale
Materiale di fissaggio: Acciaio; zincato

Fornitura: Incl. Cappellotti di copertura, raccordi per bulloni, materiale di fissaggio (FS)

*Lo snodo per il braccio portante fornisce un collegamento conduttivo, ma i cappellotti di copertura inclusi nel set non hanno proprietà di conducibilità ESD.

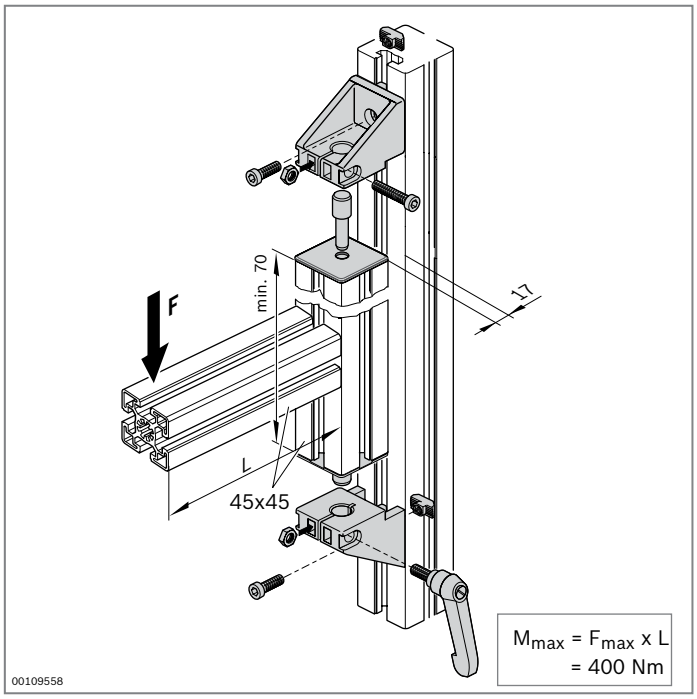

Piedistallo di supporto

10 *designLINE*

- Piedistallo di supporto per sovrastrutture pesanti che devono essere orientabili
- Esecuzione *designLINE* con laccatura speciale in argento (RAL 9006) per un design di alta qualità

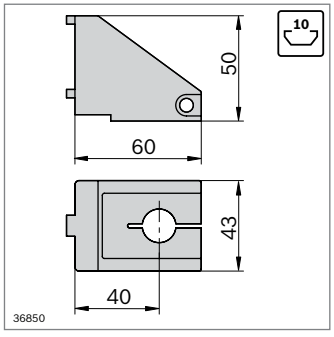

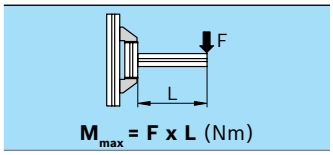

M_{max} = F x L (Nm)

400

FS1

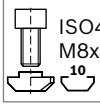

Piedistallo di supporto	Scanalatura	N.	FS
Standard	10	**3 842 547 868**	2xFS1
designLINE	10	**3 842 547 869**	2xFS1

Materiale:	Standard: Zinco pressofuso *designLINE:* laccato (RAL 9006) Materiale di fissaggio: Acciaio; zincato Manopola della leva di fissaggio: Zinco pressofuso; nero plastificato Cappellotto di copertura: PP; grigio segnale
Fornitura:	Incl. materiale di fissaggio (FS), 2 x cappellottie di copertura, 2 x perni, leva di fissaggio (e altre parti a norma per il fissaggio del piedistallo di supporto)

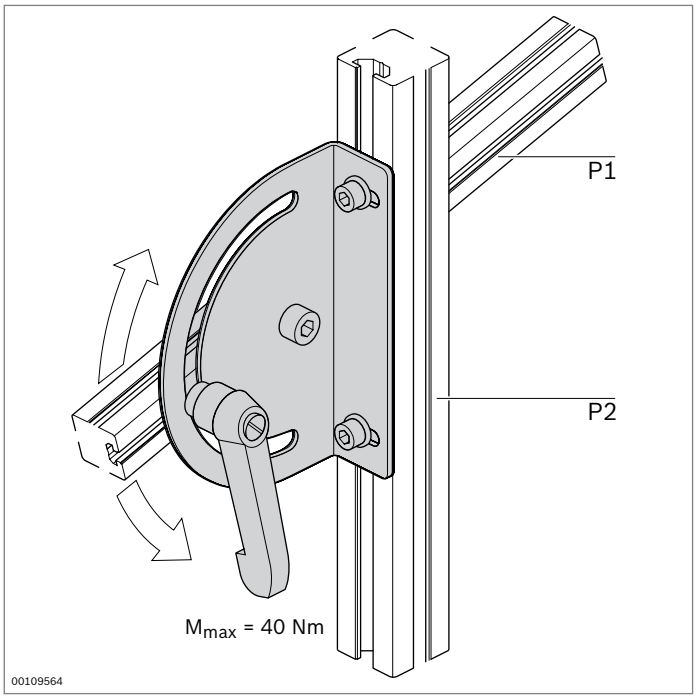

Fissaggio girevole 180 °



- Fissaggio girevole per supporti e simili che devono essere inclinati di ± 90 °

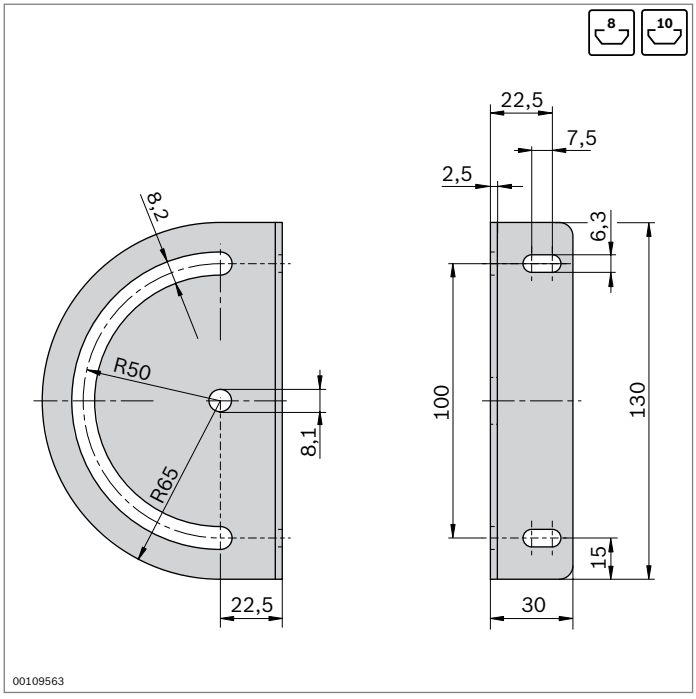

Fissaggio girevole 180 °	P1 / P2	ESD	N.	FS
	8 / 8		**3 842 538 275**	FS1
	8 / 10			2xFS3
				2xFS4
				2xFS5
				1xFS6
	10 / 8		**3 842 538 276**	FS2
	10 / 10			2xFS3
				2xFS4
				2xFS5
				1xFS6

Materiale:	Fissaggio girevole: Acciaio; zincato Leva di fissaggio: Zinco pressofuso; nero plastificato
Fornitura:	Incl. materiale di fissaggio (FS), leva di fissaggio con rondella e chiocciola orientabile con molla

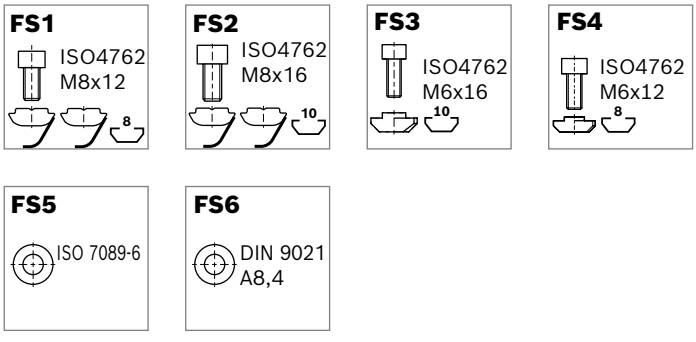

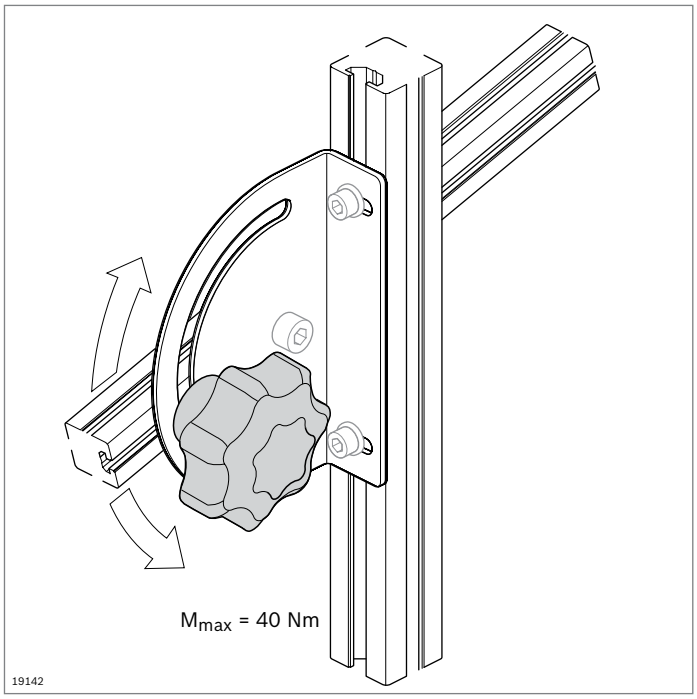

Leva di fissaggio, manopola a stella



- Elementi di serraggio per collegamenti regolabili

Accessori:

- Viti e chiocciole, vedi materiale di fissaggio (pag. 4-14)

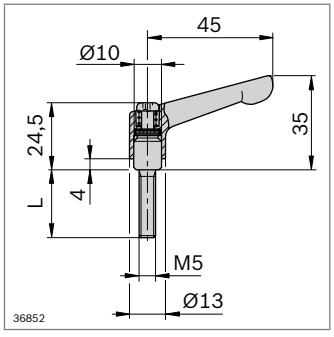

Leva di fissaggio M5	L (mm)	N.
	10	**3 842 505 144**
Materiale:	Leva di fissaggio: Zinco pressofuso; nero plastificato Viti: Acciaio; brunito	

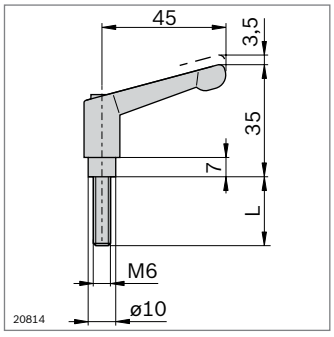

Leva di fissaggio M6	L (mm)	N.
	25	**3 842 528 540**
	40	**3 842 528 539**
Materiale:	Leva di fissaggio: Zinco pressofuso; nero plastificato Viti: Acciaio; zincato e cromato nero	

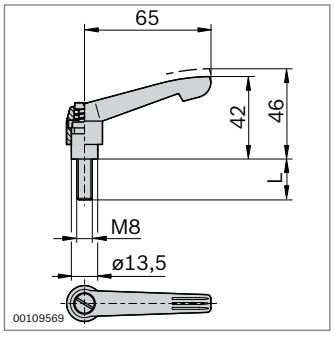

Leva di fissaggio M8	L (mm)	N.
	12	**3 842 516 845**
	16	**3 842 522 124**
	20	**3 842 516 846**
	30	**3 842 564 090**
	40	**3 842 516 847**
	45	**3 842 538 607**
	55	**3 842 516 848**
Materiale:	Leva di fissaggio: Zinco pressofuso; nero plastificato Parti in acciaio: zincate, classe di resistenza 5.8	

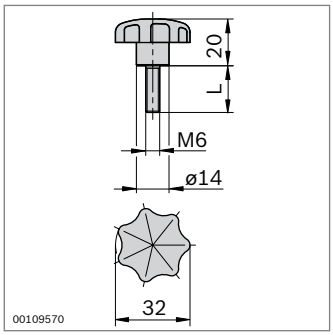

Manopola a stella M6	**L** (mm)	**N.**
	15	**3 842 516 849**
	20	**3 842 516 850**
Materiale:	Manopola a stella: PA; nero Parti in acciaio: zincate, classe di resistenza 5.8	

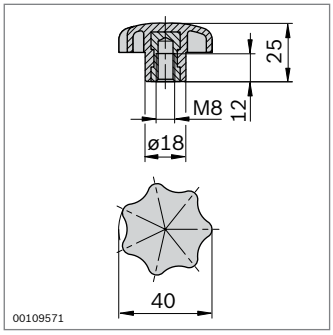

Manopola a stella M8	**N.**
	3 842 516 851
Materiale:	Manopola a stella: PA; nero Parti in acciaio: zincate, classe di resistenza 5.8

Elementi per il passaggio dell’aria



Piastra flangiata
(pag. 5-3)

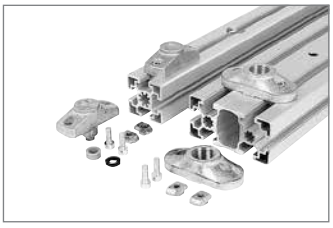

Elemento di raccordo
(pag. 5-4)

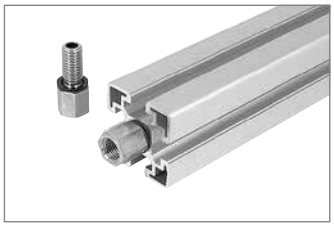

Raccordo a vite M12-1/4″
(pag. 5-4)

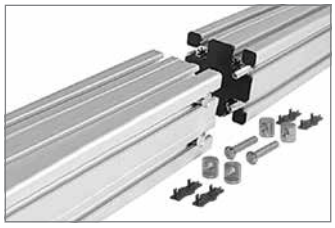

Giunto di testa longitudinale
(pag. 5-5)

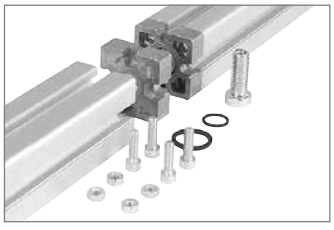

Giunto di testa longitudinale 45 Pneu
(pag. 5-6)

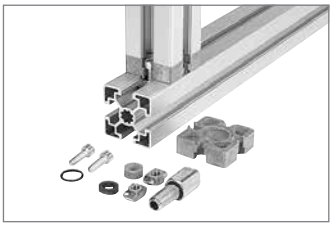

Giunto a T 45 Pneu
(pag. 5-6)

45x90
(pag. 2-46)

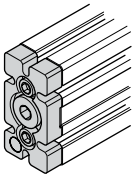

19584

45x90

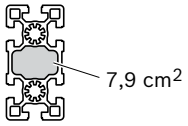

00109732

45x90L
45x90L 2N
45x90L 3NVS
(pag. 2-43)

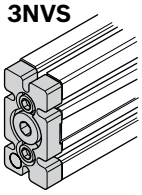

19585

45x90L

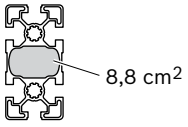

00109731

45x180
(pag. 2-46)

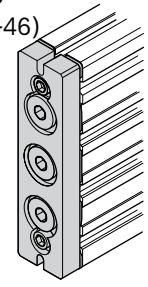

19586

45x180

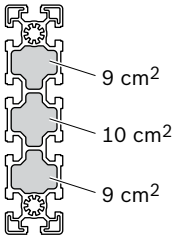

00109733

90x90L
90x90L 4N
90x90L 4NVS
(pag. 2-48)

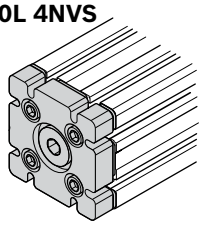

19587

90x90L

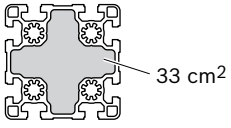

00109730

90x180L
(pag. 2-51)

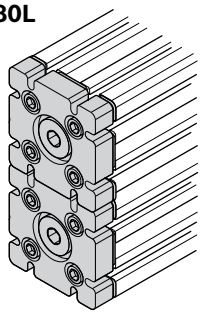

19588

90x180L

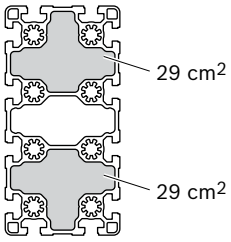

00109734

Elementi per il passaggio dell'aria

- I **profilati** Rexroth possono essere utilizzati come condutture o accumulatori per aria compressa, sfruttandone le camere cave o i fori centrali
- **Piastra flangiata** per la chiusura dei profilati sul lato frontale (pag. 5-3)
- Immissione o prelievo di aria compressa dalla piastra flangiata, dall'**elemento di raccordo** o dal **raccordo a vite** (pag. 5-4)
- Collegamento ermetico di profilati con **giunti di testa longitudinali o a T** (pag. 5-6, 5-5)
- Per maggiori esigenze di ermeticità (ad es. per applicazioni sott'acqua) è preferibile l'impiego di esecuzioni con profilati pesanti

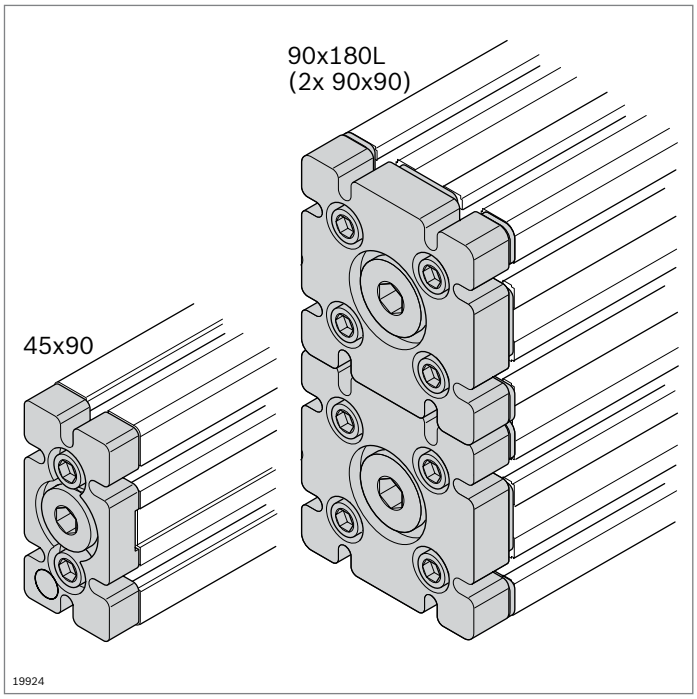

Piastra flangiata



- Per la chiusura ermetica frontale delle camere cave. Possibilità di utilizzo dei profilati come conduttura per aria compressa (pag. 5-2)
- Per l'immissione o il prelievo di aria compressa, nel caso in cui le viti di chiusura vengono sostituite da raccordi pneumatici
- Lavorazione dei profilati: Filettatura M12 nei fori centrali
- Per una pressione massima (p_{max}) di 8 bar
- Temperatura di funzionamento delle guarnizioni: da -10 °C a + 70 °C

45x90

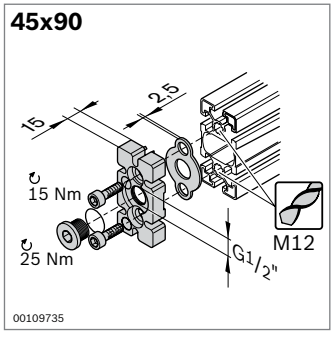

FS1

DIN 7984
M12x30

Piastra flangiata		N.	FS
45x90		**3 842 523 097**	2xFS1
Materiale:	Piastra flangiata: Alluminio pressofuso Guarnizione: NBR Materiale di fissaggio: Acciaio; zincato		
Fornitura:	Incl. materiale di fissaggio (FS), vite di chiusura, guarnizioni		

45x180

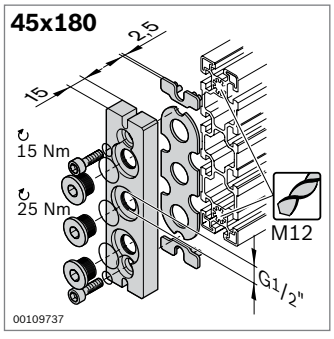

FS2

DIN 7984
M12x20

Piastra flangiata		N.	FS
45x180	2	**3 842 535 721**	2xFS2
Materiale:	Piastra flangiata: Alluminio Guarnizione: NBR Materiale di fissaggio: Acciaio; zincato		
Fornitura:	Incl. materiale di fissaggio (FS), 2 x distanziali, 3 x viti di chiusura, guarnizioni		

90x90

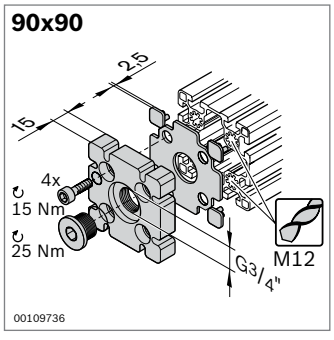

FS1

DIN 7984
M12x30

Piastra flangiata		N.	FS
90x90		**3 842 523 098**	4xFS1
Materiale:	Piastra flangiata: Alluminio pressofuso Guarnizione: NBR Materiale di fissaggio: Acciaio; zincato		
Fornitura:	Incl. materiale di fissaggio (FS), 4 x distanziali, vite di chiusura, guarnizioni		

Nota: Adatto solo per profilati leggeri 90x90L e 90x180L.

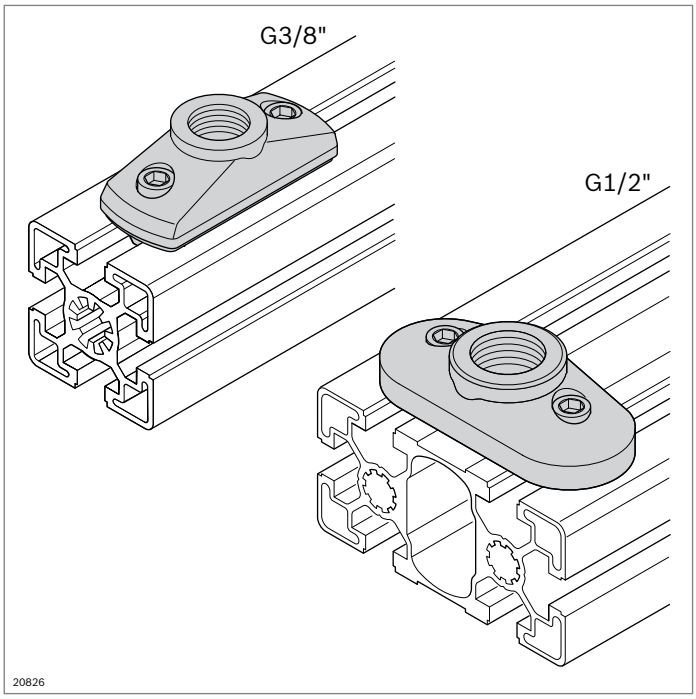

Elemento di raccordo
Raccordo a vite M12-1/4″

10

Elemento di raccordo

- Per l'immissione o il prelievo di aria compressa in un punto a piacere del profilato
- G3/8″ per il collegamento al foro centrale dei profilati
- G1/2″ per il collegamento alla camera cava dei profilati
- Adatto per profilati leggeri e standard
  - Lavorazione dei profilati: Foro cieco DI9,8; foro cieco ø21 mm (dispositivo di foratura **3 842 528 574**, pag. 14-3)
- Per una pressione massima (p_{max}) di 8 bar

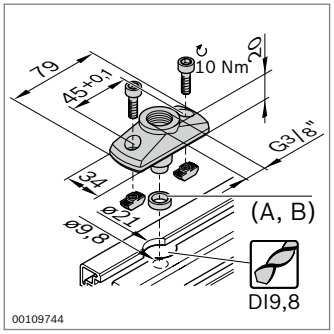

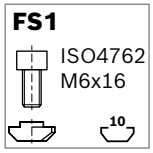

Elemento di raccordo		N.	FS
G3/8″		**3 842 523 092**	2xFS1
Materiale:	Elemento di raccordo: Alluminio pressofuso Guarnizione: NBR		
Fornitura:	Incl. materiale di fissaggio, guarnizioni (**A**, **B**)		
Accessori:	Guarnizioni **A**, **B** (pag. 5-6)		

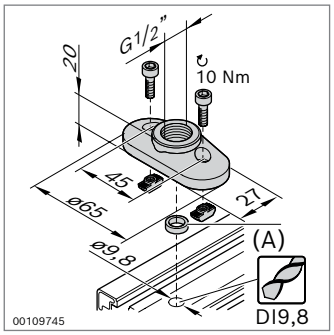

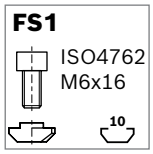

Elemento di raccordo		N.	FS
G1/2″		**3 842 352 085**	2xFS1
Materiale:	Elemento di raccordo: Zinco pressofuso Guarnizione: NBR		
Fornitura:	Incl. materiale di fissaggio, guarnizione (**A**)		
Accessori:	Guarnizione **A** (pag. 5-6)		

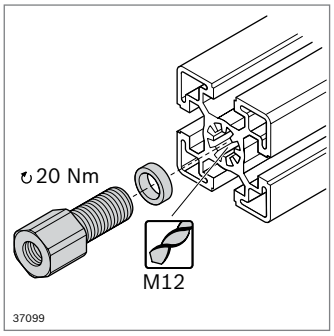

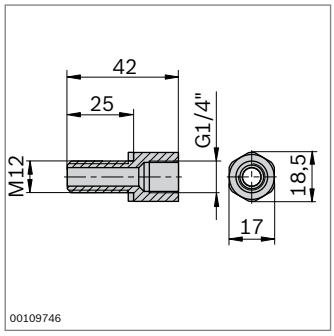

Raccordo a vite M12-1/4″

- Per l'avvitamento nel foro centrale del profilato
- Lavorazione dei profilati: M12
- Per una pressione massima (p_{max}) di 8 bar

Raccordo a vite		N.
M12-1/4″	10	**3 842 535 719**
Materiale:	Raccordo a vite: Acciaio; zincato Guarnizione: PVC; rigido	
Fornitura:	Incl. Guarnizione	

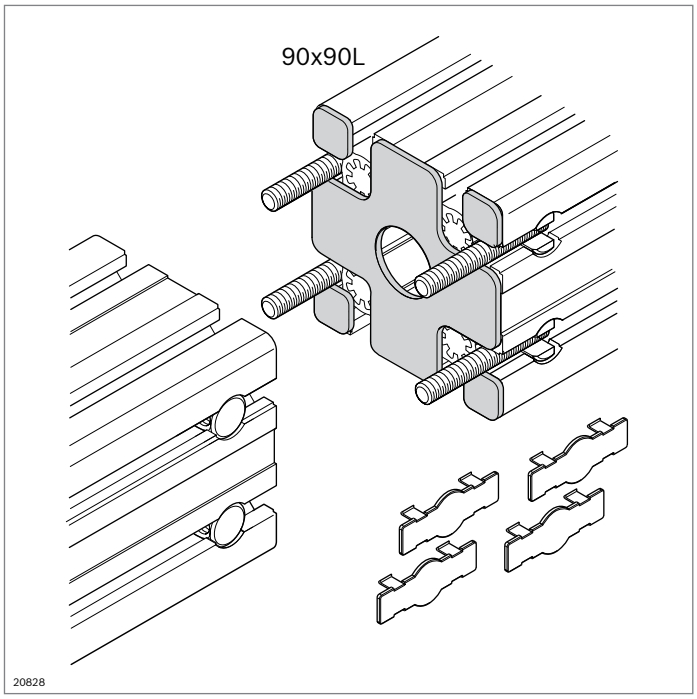

Giunto di testa longitudinale



- Guarnizione per il collegamento frontale di profilati a conduzione di aria compressa
- Lavorazione dei profilati: Foro passante D17 (45x90, 45x180); foro cieco LF (90x90L)
- Per una pressione massima (p_{max}) di 8 bar
- Temperatura di funzionamento delle guarnizioni: da -10 °C a + 70 °C

Accessori necessari:
Giunto di testa longitudinale per il collegamento di profilati (pag. 3-63)

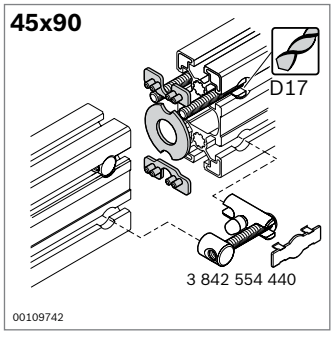

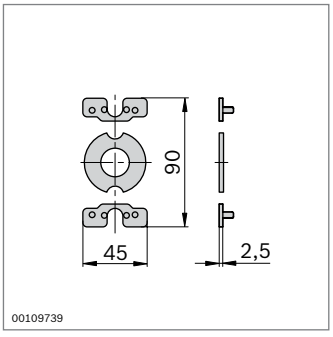

Giunto di testa longitudinale		N.
45x90		**3 842 508 087**
Materiale:	Guarnizione: NBR Distanziale: PA	
Fornitura:	Guarnizione, 2 x distanziali	

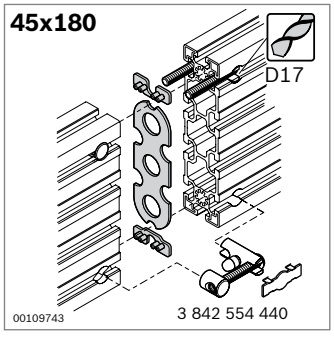

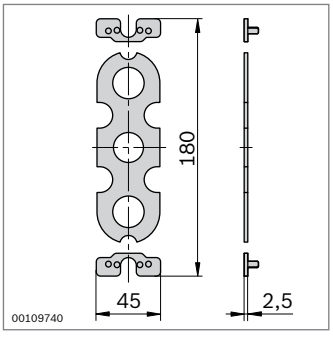

Giunto di testa longitudinale		N.
45x180		**3 842 508 088**
Materiale:	Guarnizione: NBR Distanziale: PA	
Fornitura:	Guarnizione, 2 x distanziali	

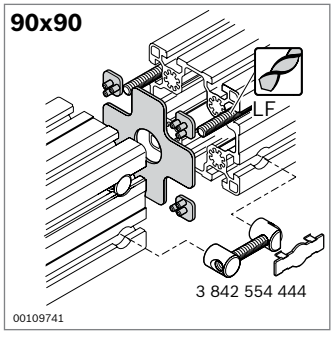

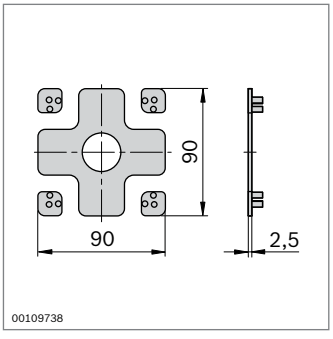

Giunto di testa longitudinale		N.
90x90		**3 842 510 145**
Materiale:	Guarnizione: NBR Distanziale: PA	
Fornitura:	Guarnizione, 4 x distanziale	

Nota: Adatto solo per profilato leggero 90x90L.

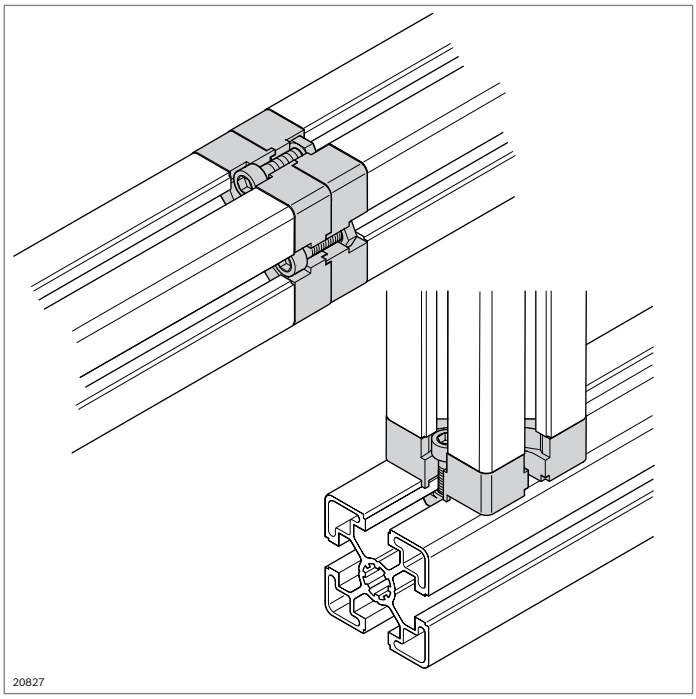

Giunto di testa longitudinale 45 Pneu
Giunto a T 45 Pneu, Guarnizione

10

- Giunto di testa longitudinale 45 Pneu per il collegamento frontale meccanico e pneumatico di due profilati 45x45 o 45x45L, sfruttando il foro centrale come conduttura per aria compressa
- Giunto a T 45 Pneu per il collegamento meccanico e pneumatico di due profilati 45x45 o 45x45L sotto 90 °, sfruttando il foro centrale come conduttura per aria compressa
- Lavorazione dei profilati: M12 nel foro centrale; foro cieco DI9,8; foro cieco ø21 mm (dispositivo di foratura **3 842 528 574**, pag. 14-3)
- Per una pressione massima (p_{max}) di 8 bar

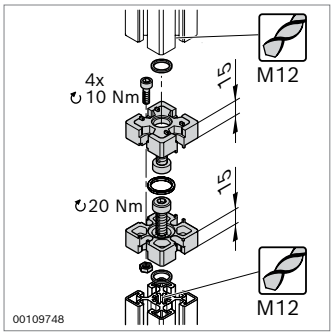

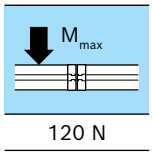

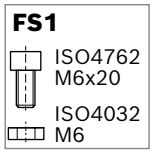

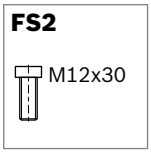

Giunto di testa longitudinale	N.	FS
45 Pneu	**3 842 523 094**	4xFS1, 2xFS2

Materiale:	Giunto di testa longitudinale: Alluminio pressofuso Guarnizione: NBR
Fornitura:	Incl. materiale di fissaggio, anelli di tenuta

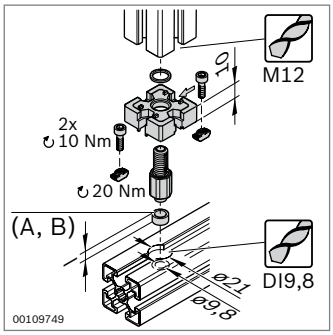

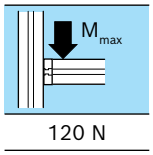

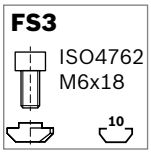

Giunto a T	N.	FS
45 Pneu	**3 842 523 093**	2xFS3

Materiale:	Giunto a T: Alluminio pressofuso Guarnizione: NBR
Fornitura:	Incl. materiale di fissaggio, guarnizioni (**A**, **B**) per profilato standard e leggero

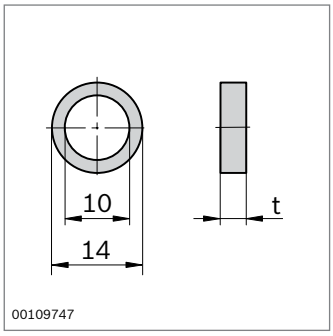

- Guarnizione per elemento di raccordo e giunto a T

Guarnizione		t (mm)		N.
A	Per profilato standard	4	10	**3 842 503 242**
B	Per profilato leggero	7	10	**3 842 523 102**

Materiale: NBR

Piedi e ruote



Piedi regolabili modulari (pag. 6-2)



Piede regolabile, piede, anello ammortizzatore (pag. 6-4)

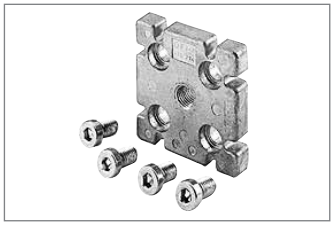

Piastra (pag. 6-6)



Piastra di base in acciaio (pag. 6-8)



Piastra di base (pag. 6-10)

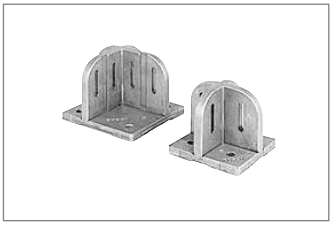

Piastra di base (pag. 6-11)



Piede (pag. 6-13)



Ruota doppia (pag. 6-15)

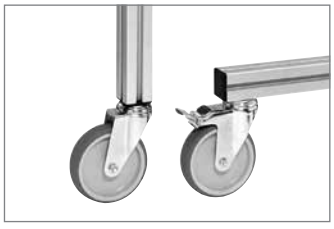

Ruota (pag. 6-16)



Ruota per carichi pesanti (pag. 6-19)



Ruota di sollevamento (pag. 6-21)

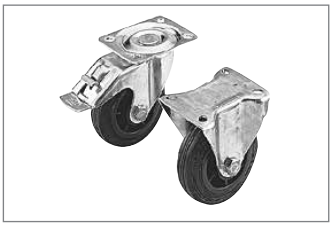

Ruota con flangia di attacco (pag. 6-23)

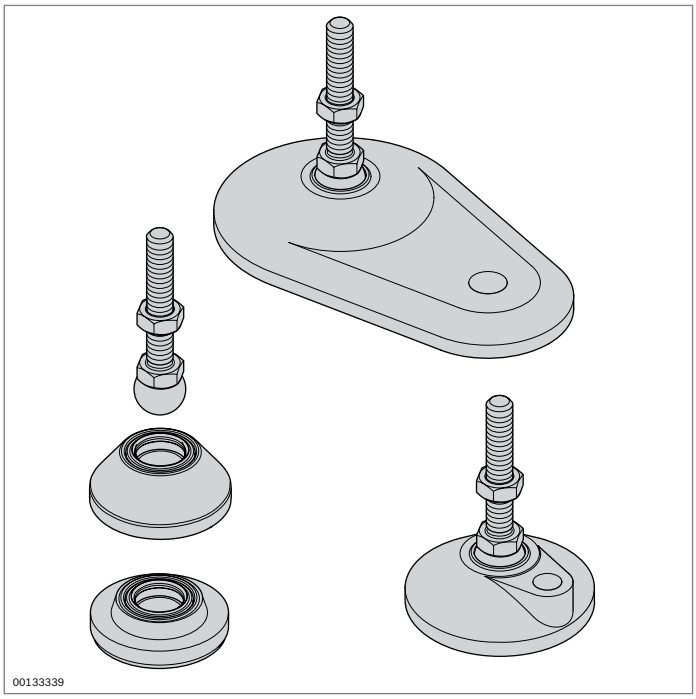

Piedi regolabili modulari

- Piedi regolabili per la compensazione delle aplanarità del pavimento fino a 10 °
  - Sistema modulare, svariate combinazioni possibili
  - Mandrini e piastre di base possono essere combinati a piacere
  - Piastre di base con foro di avvitamento per un semplice fissaggio al pavimento
- La piastra ammortizzatrice impedisce la trasmissione di vibrazioni e consente una deviazione definita delle tensioni tramite un set di elementi per messa a terra (pag. 17-2)
- Lavorazione dei profilati: filettatura M nel foro centrale

Accessori: Anello di appoggio (pag. 6-15)
Accessori opzionali: Angolari di lamiera 103x103x37, D12,5 (pag. 3-35)

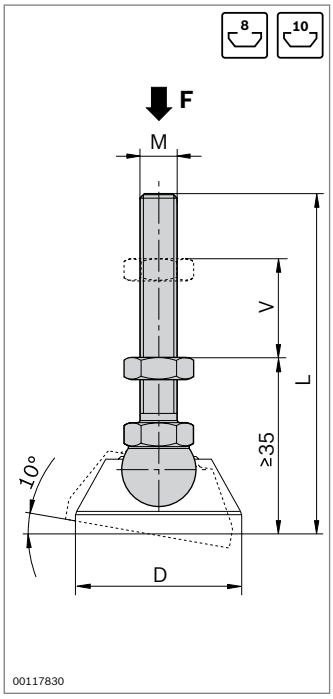

Mandrino	F (N)	M	L (mm)	V (mm)	ESD		N.
Acciaio inox	10000	M8	75	20	ESD	20	**3 842 536 811**
	20000	M12	85	30	ESD	20	**3 842 536 812**
	20000	M12	145	80	ESD	20	**3 842 537 223**
	20000	M12	200	135	ESD	20	**3 842 537 225**
	30000	M16	85	20	ESD	20	**3 842 537 227**
	30000	M16	145	80	ESD	20	**3 842 537 229**
	30000	M16	200	135	ESD	20	**3 842 537 231**
Acciaio; zincato	10000	M8	75	20	ESD	20	**3 842 537 220**
	20000	M12	85	30	ESD	20	**3 842 537 222**
	20000	M12	145	80	ESD	20	**3 842 537 224**
	20000	M12	200	135	ESD	20	**3 842 537 226**
	30000	M16	85	20	ESD	20	**3 842 537 228**
	30000	M16	145	80	ESD	20	**3 842 537 230**
	30000	M16	200	135	ESD	20	**3 842 537 232**

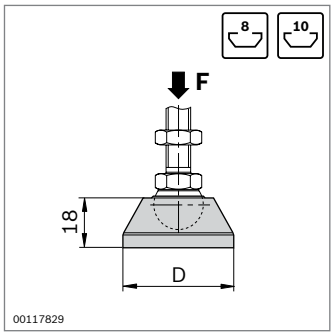

Piastra di base	F (N)	D (mm)	ESD		N.
Acciaio inox	20000	29	✓	20	**3 842 536 694**
	30000	39	✓	20	**3 842 536 695**
	30000	44	✓	20	**3 842 536 696**
	30000	59	✓	20	**3 842 538 673**
	30000	79	✓	20	**3 842 537 206**
Zinco pressofuso; verniciato a polvere, nero	20000	29		20	**3 842 538 674**
	30000	39		20	**3 842 538 675**
	30000	44		20	**3 842 538 676**
	30000	59		20	**3 842 538 677**
	30000	79		20	**3 842 538 678**
PA; nero	5000	29		20	**3 842 538 832**
	9000	39		20	**3 842 538 833**
	9000	44		20	**3 842 538 834**
	9000	59		20	**3 842 538 835**
	9000	79		20	**3 842 538 836**

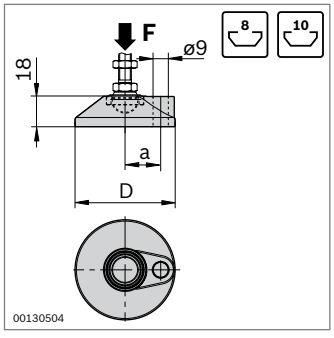

Piastra di base con foro di avvitamento	F (N)	D (mm)	a (mm)		N.
	30000	59	21	20	**3 842 538 932**
	30000	79	31	20	**3 842 538 934**

Materiale: Zinco pressofuso; verniciato a polvere, nero

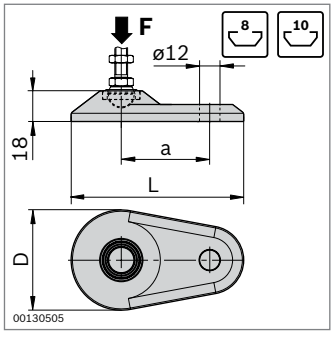

Piastra di base ovale con foro di avvitamento	F (N)	D (mm)	a (mm)	L (mm)		N.
	30000	59	52	100	20	**3 842 538 679**
	30000	79	65	130	20	**3 842 538 680**

Materiale: Zinco pressofuso; verniciato a polvere, nero

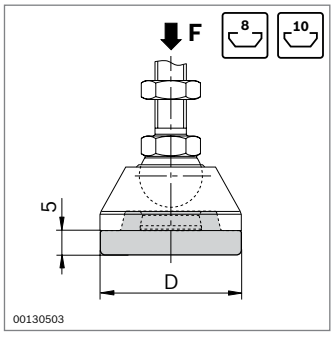

Piastra ammortizzatrice	F (N)	D (mm)		N.
	1100	29	20	**3 842 538 555**
	1600	39	20	**3 842 538 556**
	2000	44	20	**3 842 538 557**
	2500	59	20	**3 842 538 558**
	2800	79	20	**3 842 538 559**

Materiale: PUR; nero

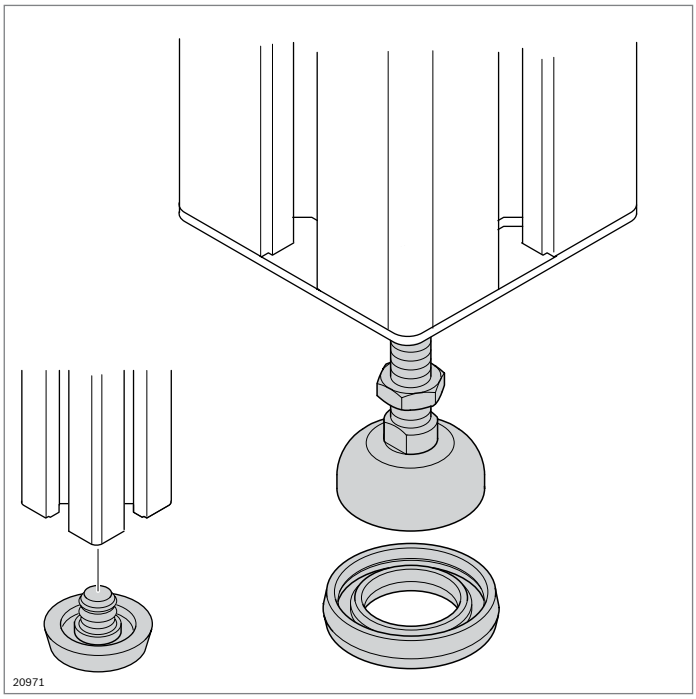

Piede regolabile, piede, anello ammortizzatore

Piede regolabile

- Per la compensazione di dislivelli del pavimento fino a 5 °
- Mandrino e piastra di base completamente montati
- Lavorazione dei profilati: filettatura nel foro centrale

Anello ammortizzatore

- L'anello ammortizzatore elettricamente isolante impedisce la trasmissione di vibrazioni e consente una deviazione definita delle tensioni tramite un set di elementi per messa a terra (pag. 17-2)

Accessori opzionali:
Anello di appoggio (pag. 6-15), in caso di utilizzo di cappellotti di copertura con foro, angolare di lamiera 103x103x37, D12,5 (pag. 3-35)

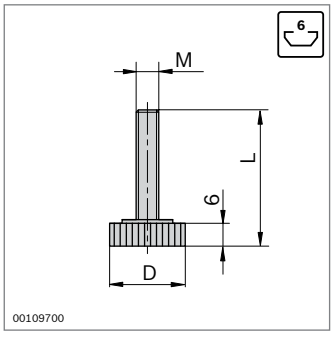

Piede regolabile	M	D (mm)	L (mm)		N.
	M6	20	41	20	**3 842 518 743**

Materiale: Acciaio/plastica

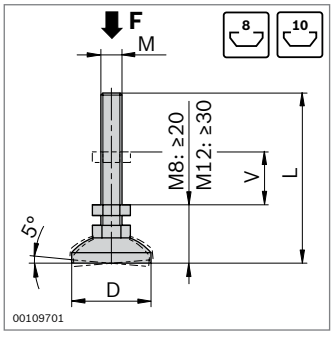

Piede regolabile	F (N)	M	D (mm)	L (mm)	V (mm)	ESD		N.
	5000	M8	30	65	15		20	**3 842 502 257**
	8000	M12	30	72	14		20	**3 842 529 025**

Materiale: Acciaio; zincato

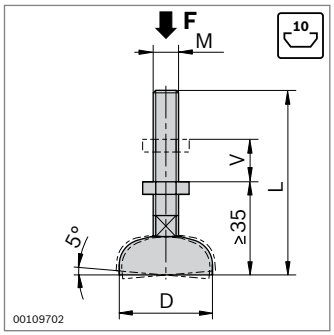

Piede regolabile	F (N)	M	D (mm)	L (mm)	V (mm)	ESD		N.
	10000	M12	44	85	30		20	**3 842 352 061**
	20000	M16	44	145	80		20	**3 842 311 956**
	10000	M12	44	160	80		20	**3 842 536 470**
	20000	M16	44	200	135		20	**3 842 554 149**
	10000	M12	58	85	30		20	**3 842 511 893**
	20000	M16	90	85	20		20	**3 842 311 950**
	20000	M16	90	145	80		20	**3 842 311 951**
	20000	M16	90	200	135		20	**3 842 527 186**

Materiale: Acciaio; zincato

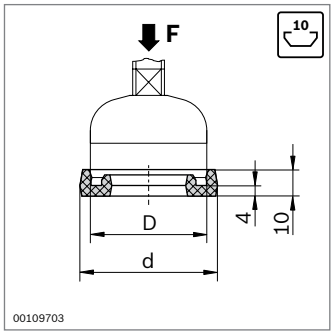

Anello ammortizzatore	F (N)	D (mm)	d (mm)		N.
	1600	30	39	20	**3 842 529 024**
	2000	44	52	20	**3 842 521 817**
	2500	58	66	20	**3 842 522 301**
	3000	90	98	20	**3 842 522 303**

Materiale: PUR; naturale, durezza 70–80 Shore A

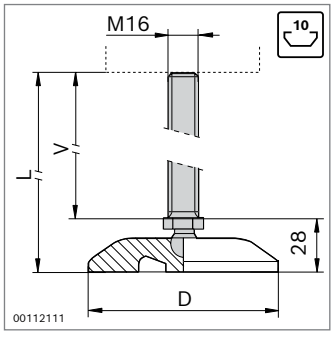

Piede regolabile	F (N)	M	D (mm)	L (mm)	V (mm)		N.
	15000	M16	80	95	55	1	**3 842 533 310**

Materiale: Mandrino: Acciaio inox
Piastra di base: PA

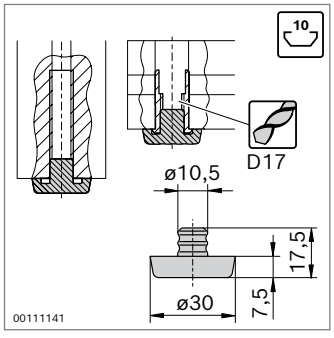

Piede		N.
	100	**3 842 563 296**

Materiale: TPE; nero

Accessori opzionali:

▶ Bussola filettata **3 842 504 790** (pag. 6-7)

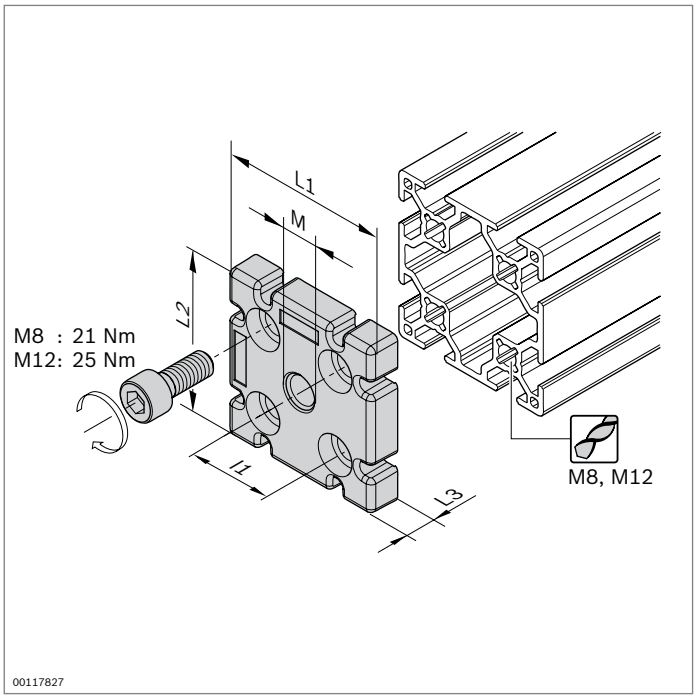

Piastra

- Per il fissaggio di piedi regolabili in profilati senza foro centrale
- Da utilizzare come giunto finale o a T
- Lavorazione dei profilati: Filettatura nel foro centrale del profilato

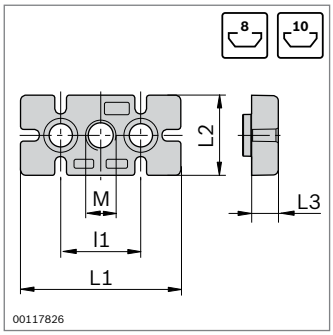

Piastra	F (N)	M	L1 (mm)	l1 (mm)	L2 (mm)	L3 (mm)	N.	FS
30x60	8000	M12	60	30	30	11	**3 842 536 560**	2xFS1
40x80	10000	M12	80	40	40	15	**3 842 536 562**	2xFS2
45x90	20000	M16	90	45	45	15	**3 842 536 564**	2xFS2

Materiale: Piastra: Alluminio pressofuso
Materiale di fissaggio: Acciaio; zincato

Fornitura: Incl. materiale di fissaggio (FS)

FS1



DIN 7984
M8x20

FS2



DIN 7984
M12x20

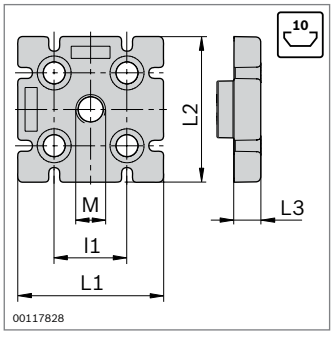

Piastra	F (N)	M	L1 (mm)	l1 (mm)	L2 (mm)	L3 (mm)	N.	FS
60x60 8N	10000	M12	60	30	60	11	**3 842 536 566**	4xFS1
80x80L	10000	M12	80	40	80	15	**3 842 529 416**	4xFS2
90x90L	20000	M16	90	45	90	15	**3 842 511 352**	4xFS2
100x100L	20000	M16	100	50	100	15	**3 842 529 417**	4xFS2

Materiale: Piastra: Alluminio pressofuso
Materiale di fissaggio: Acciaio; zincato

Fornitura: Incl. materiale di fissaggio (FS)

FS1



DIN 7984
M8x20

FS2



DIN 7984
M12x20

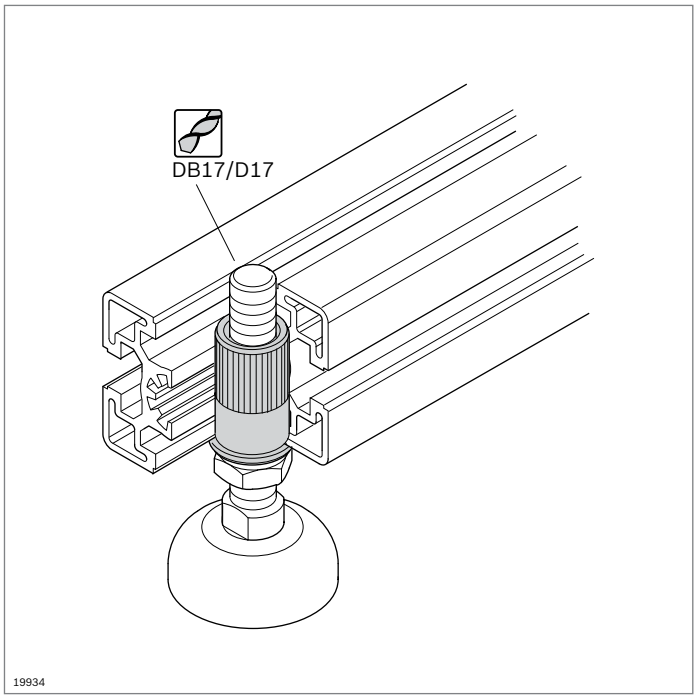

Bussola filettata

- Per il fissaggio di piedi regolabili trasversalmente alla direzione longitudinale del profilato
- Lavorazione dei profilati:
  - Realizzazione di fori ciechi DB17
  - Foro passante D17

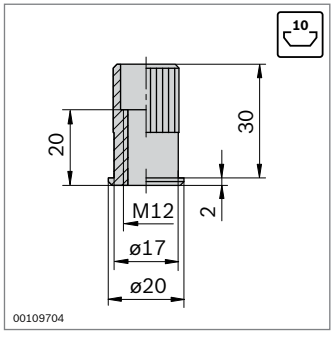

Bussola filettata	F (N)	M	N.
	8000	M12	**3 842 504 790**

Materiale: Acciaio; zincato

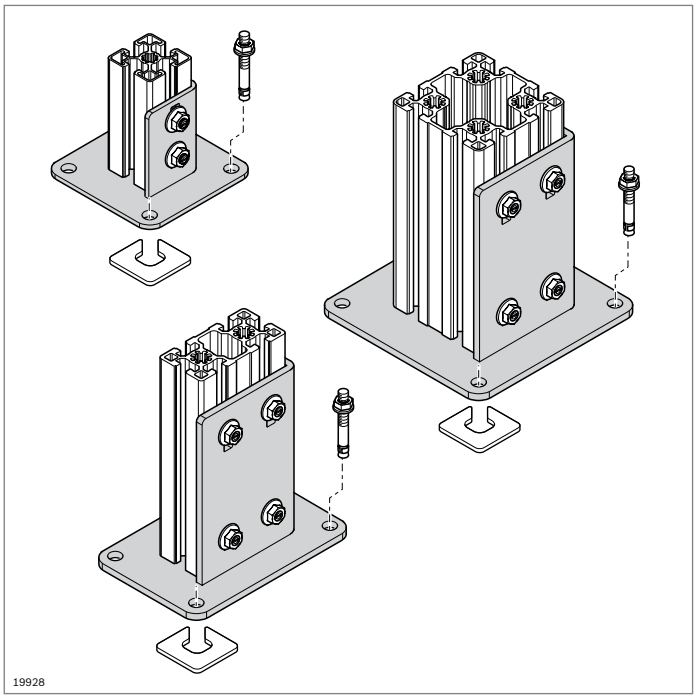

Piastra di base in acciaio

- Per la costruzione di supporti di ogni tipo
- Lavorazione dei profilati: non necessaria

Accessori:

- Vite con testa a martello M8x20, scanalatura 10 mm (pag. 3-6)
- Dado a colletto M8 (pag. 3-6)
- Tassello per fissaggio al pavimento **3 842 526 561** (pag. 6-13)
- Rondella (pag. 6-14)

40x40

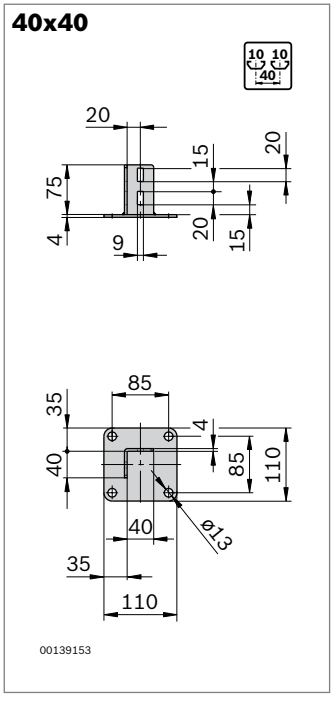

45x45

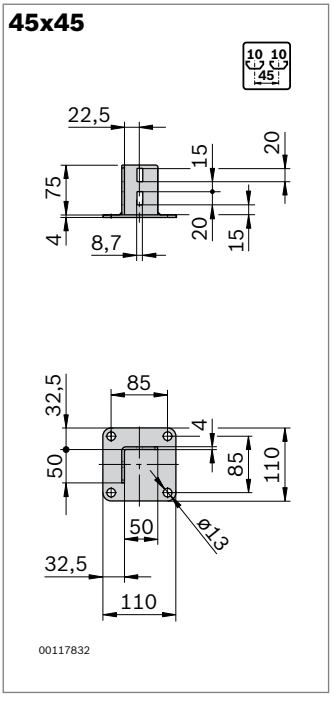

Piastra di base in acciaio	ESD	N.
40x40	ESD	**3 842 542 667**
45x45	ESD	**3 842 536 581**

Materiale: Acciaio; zincato

40x80

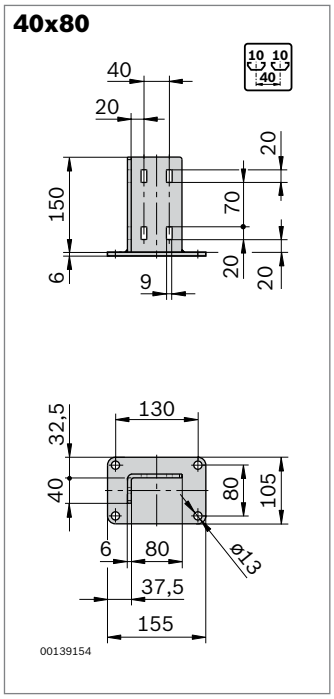

45x90

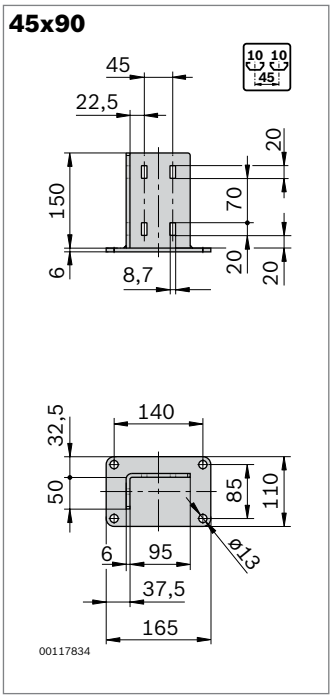

Piastra di base in acciaio	ESD	N.
40x80		**3 842 542 668**
45x90		**3 842 536 207**

Materiale: Acciaio; zincato

80x80

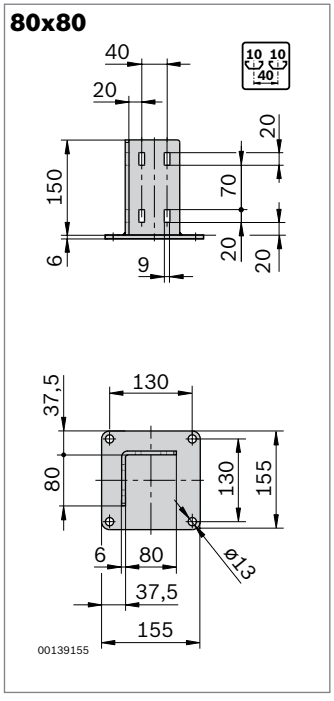

90x90

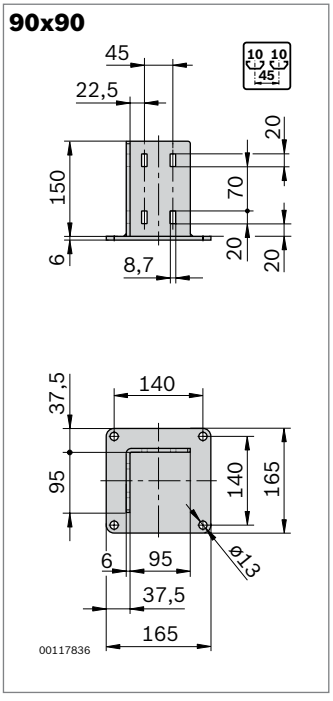

Piastra di base in acciaio	ESD	N.
80x80		**3 842 542 669**
90x90		**3 842 536 746**

Materiale: Acciaio; zincato

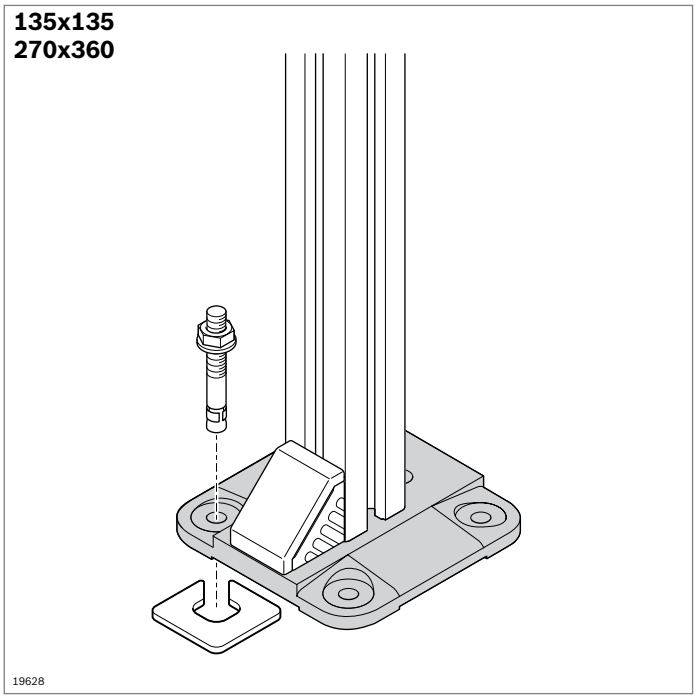

Piastra di base 135x135, 270x360

- Per il montaggio di supporti per pareti divisorie e di protezione
- Ancoraggio con tassello per fissaggio al pavimento

Accessori necessari:
Angolare (pag. 3-19)

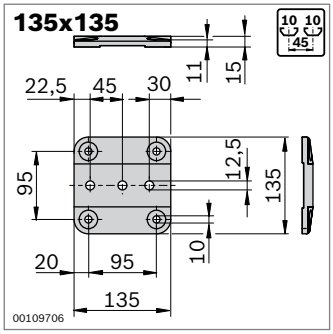

Piastra di base	ESD	N.
135x135		**3 842 516 175**
Materiale:	Alluminio pressofuso	

Accessori necessari:
- Tassello per fissaggio al pavimento **3 842 526 560** (pag. 6-13)
- Rondella (pag. 6-14)

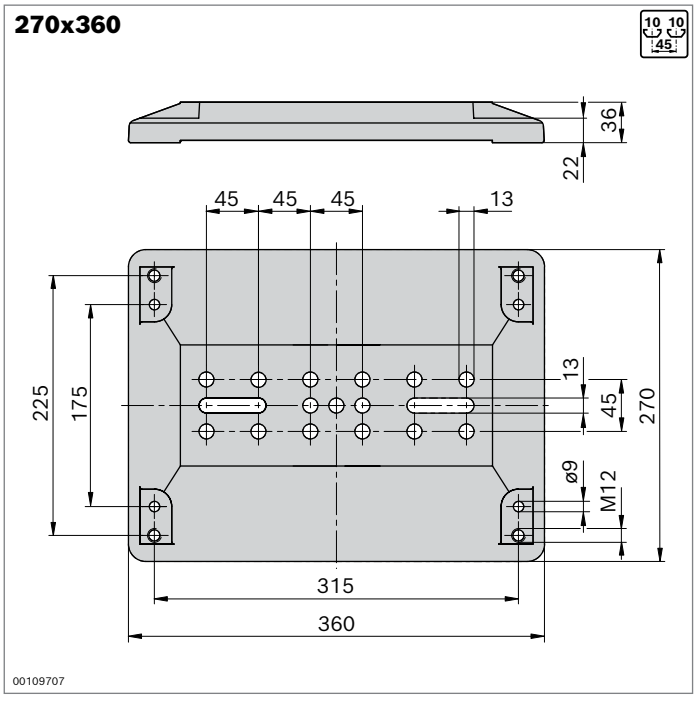

Piastra di base	N.
270x360	**3 842 514 567**
Materiale:	Ghisa grigia; nero, verniciato a polvere

Accessori necessari:
- Tassello per fissaggio al pavimento **3 842 540 668** (pag. 6-13)
- Rondella (pag. 6-14)

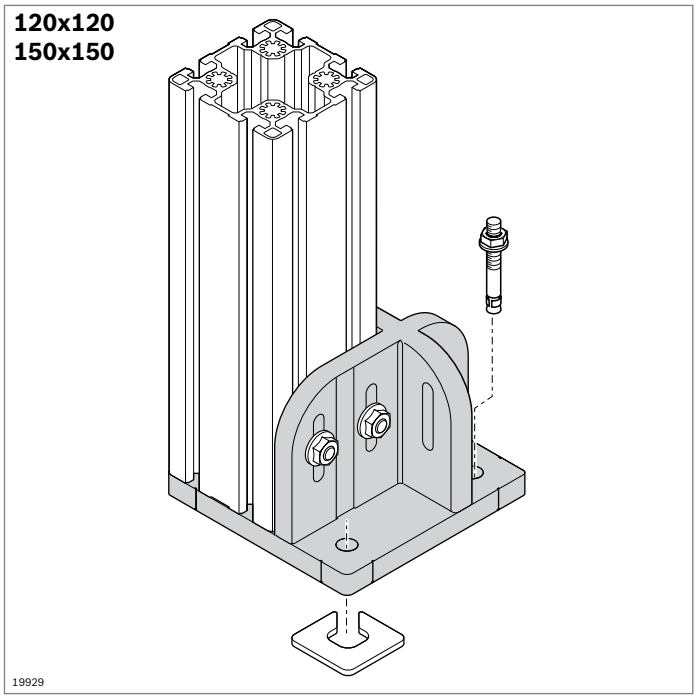

Piastra di base 120x120, 150x150

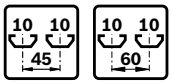

- Per l'alloggiamento dei supporti a filo con i bordi. Nessun pericolo di inciampo!
- Contrassegni orientati verso il centro del profilato per un allineamento preciso
- Ancoraggio con tassello per fissaggio al pavimento

Accessori:

- Vite con testa a martello M8x30 **3 842 528 721** (pag. 3-6)
- Dado a colletto M8, **3 842 345 081** (pag. 3-6)
- Tassello per fissaggio al pavimento **3 842 526 561** (pag. 6-13)
- Rondella (pag. 6-14)
- Vite di fondazione **3 842 564 815** (pag. 6-14)

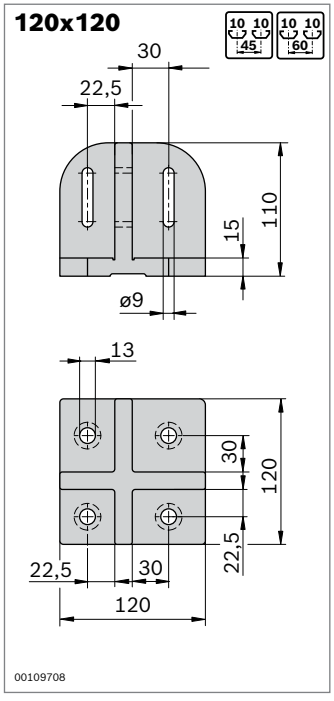

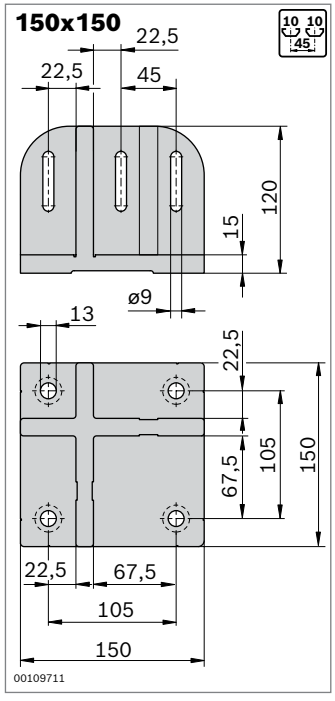

Piastra di base	ESD	N.
120x120	⚠	**3 842 527 553**
150x150	⚠	**3 842 524 469**

Materiale: Alluminio pressofuso

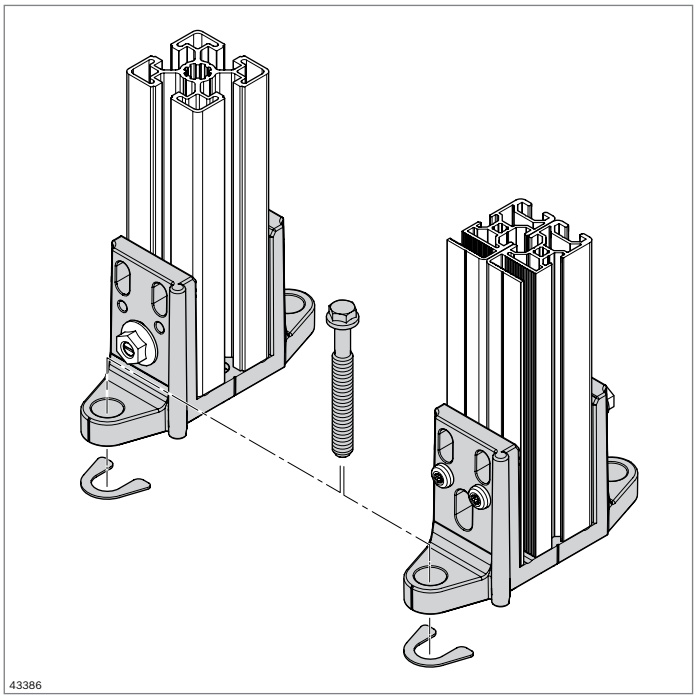

Piede 45x45

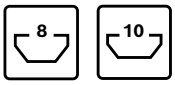

- Per ancorare i supporti al suolo
- Funzione di cerniera per la regolazione angolare da 0-45 gradi
- Per profilato del telaio 22,5x45 o profilato 45x45 (L)

Accessori:

- Fissaggio profilato del telaio 22,5x45: 1x vite autofilettante 3 842 567 970; 1x vite con testa a martello M6x20 3 842 523 921; 1x dado a colletto 3 842 523 925
- Fissaggio del profilato 45x45 (L): 2x viti con testa a martello M8x25 3 842 528 718 2x dado a colletto 3 842 345 081
- Nessuna lavorazione dei profilati richiesta

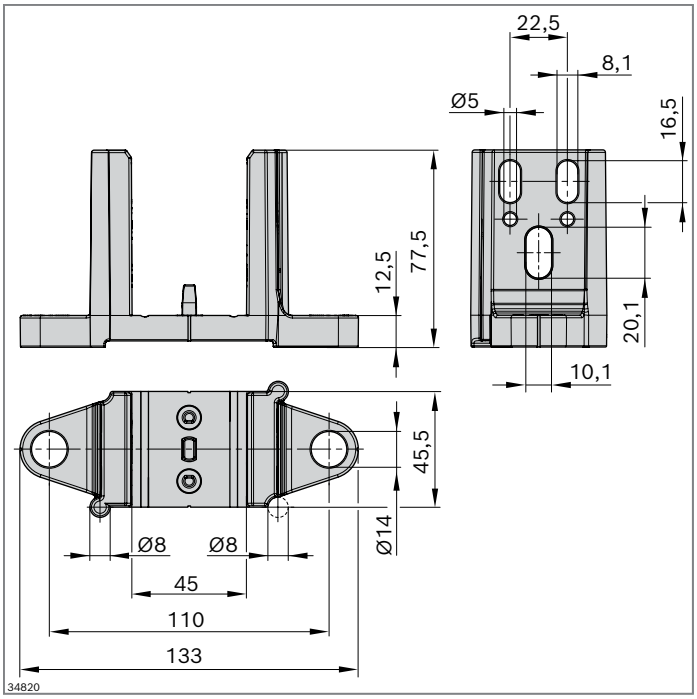

Piede 45x45	ESD	Scanalatura	N.
	ESD	8, 10	**3 842 564 814**

Materiale: Zinco pressofuso

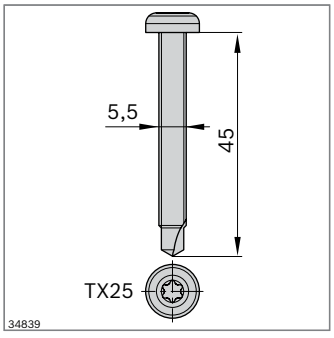

- Vite autofilettante per fissare il profilato del telaio 22,5x45 al piede 45x45 sul lato chiuso

Vite autofilettante ZE, PI 5, 5x45	ESD		N.
	ESD	100	**3 842 567 970**

Materiale: Acciaio, zincato

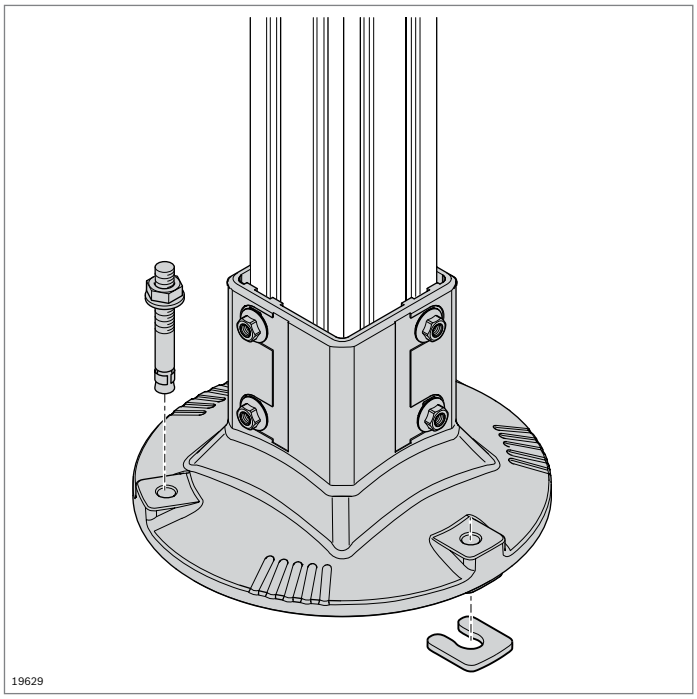

Piede
Tassello per fissaggio al pavimento, rondella

Piede

- Per il montaggio di supporti in profilati 80x80L e 60x60
- Grande superficie di appoggio per un'elevata stabilità
- Facile pulizia grazie a poche superfici orizzontali
- Apertura interna per la fuoriuscita di liquidi
- Battuta come limitazione di profondità per il profilato (può essere rimossa)

Accessori necessari:

- Tassello per fissaggio al pavimento **3 842 540 668**
- Rondella **3 842 546 717** o **3 842 546 718**

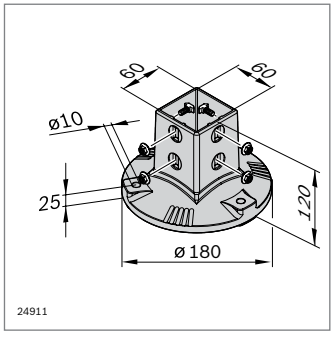

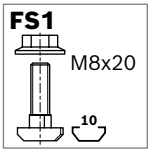

Piede AL		N.	FS
60x60	1	**3 842 544 875**	4xFS1
Materiale:	Alluminio; laccato argento (RAL 9006) Materiale di fissaggio: Acciaio; zincato		
Fornitura:	Incl. materiale di fissaggio (FS1)		

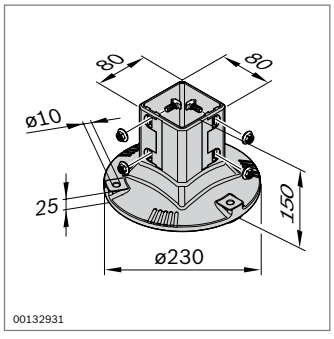

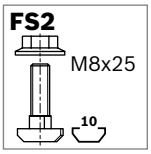

Piede		N.	FS
80x80	1	**3 842 540 173**	4xFS2
Materiale:	Alluminio; laccato argento (RAL 9006) Materiale di fissaggio: Acciaio; zincato		
Fornitura:	Incl. materiale di fissaggio (FS1)		

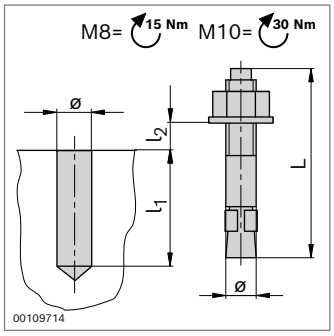

Tassello per fissaggio al pavimento

- Per l'ancoraggio delle piastre di base

Tassello per fissaggio al pavimento	ø (mm)	L (mm)	l_1 (mm)	$l_{2\,max}$ (mm)		N.
	8	80	65	15	100	**3 842 526 560**
	10	90	70	15	100	**3 842 526 561**
	8	95	65	30	100	**3 842 540 668**
Materiale:	Acciaio; zincato					

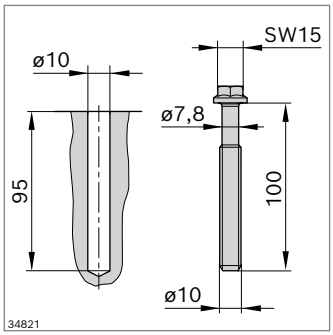

Vite di fondazione

- Per l'ancoraggio del piede al pavimento
- Avvitamento meccanico con avvitatore ad impulsi
- Possibilità di regolazione del fissaggio fino a 2 volte dopo il montaggio
- Per calcestruzzo fessurato e non fessurato

Vite di fondazione SW15-10x100	ESD		N.
	⏚	100	**3 842 564 815**

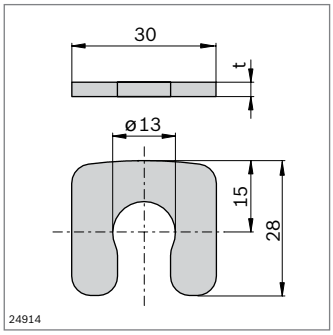

Rondella

- Per compensare eventuali dislivelli del pavimento

Rondella	t (mm)		N.
per piedi rotondi	1	100	**3 842 546 717**
	3	100	**3 842 546 718**

Materiale: Acciaio; inossidabile

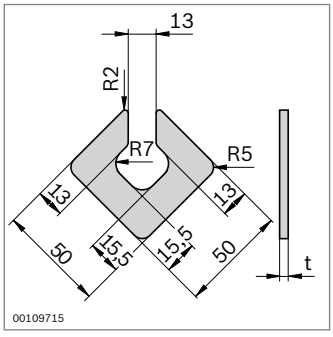

Rondella	t (mm)		N.
per piedi squadrati	1	100	**3 842 528 189**
	4	100	**3 842 528 191**

Materiale: Acciaio; inossidabile

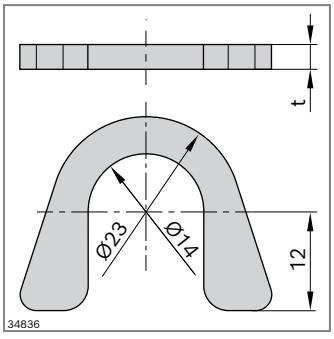

Rondella	Ø (mm)	t (mm)	ESD		N.
per piede 45x45	23	1	⏚	100	**3 842 564 830**
	23	3	⏚	100	**3 842 564 831**

Materiale: Acciaio inox

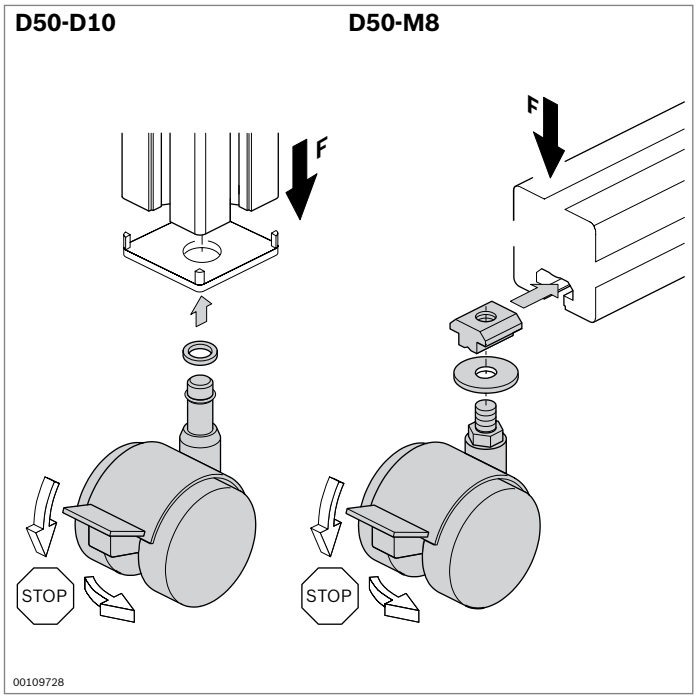

Ruota doppia

- Ruota doppia dal design attraente per applicazioni leggere
- In materiale resistente all'olio
- Rotella doppia frenata
- Ruota doppia D50-D10 per l'inserimento nel foro centrale del profilato con diametro 10 mm
- Ruota doppia D50-M8 per l'avvitamento nella scanalatura del profilato

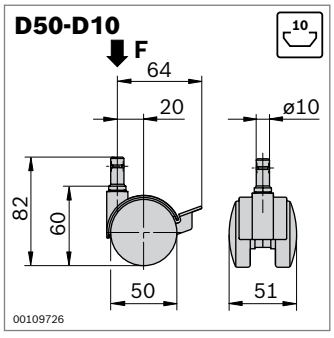

Ruota doppia	F (N)	ESD		N.
D50-D10	400		4	**3 842 515 457**
	400	1)	4	**3 842 515 459**

1) Antistatico ≤ 10^6 Ω secondo DIN EN 12528

Materiale: Carcassa, ruota, fermo: PA, nero
Superficie di rotolamento: PU (non nella versione ESD)
Materiale di fissaggio: Acciaio; zincato

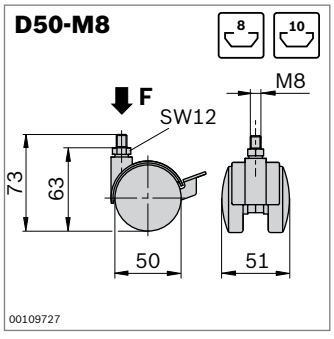

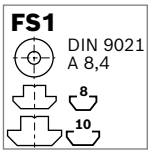

Ruota doppia	F (N)	ESD		N.	FS
D50-M8	400		4	**3 842 535 669**	FS1
	400	1)	4	**3 842 535 670**	FS1

1) Antistatico ≤ 10^6 Ω secondo DIN EN 12528

Materiale: Carcassa, ruota, fermo: PA, nero
Superficie di rotolamento: PU (non nella versione ESD)
Materiale di fissaggio: Acciaio; zincato

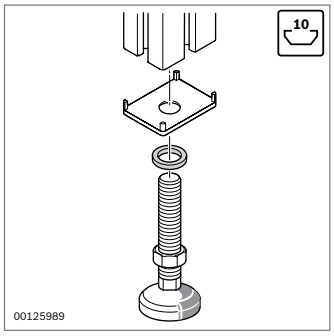

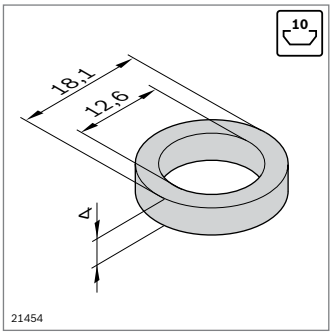

Anello di appoggio

- Per i cappellotti di copertura con foro nelle misure 40x40, 45x45,50x50 e 60x60
- Per filettatura M12
- A protezione delle cappellotti di copertura durante il serraggio degli accessori

Anello di appoggio		N.
	100	**3 842 555 653**

Materiale: Zinco pressofuso









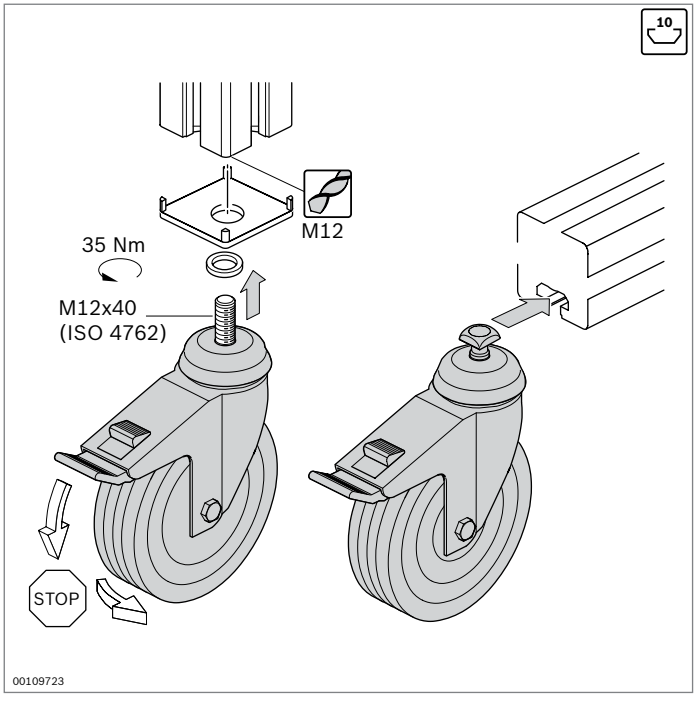

Ruota

- Particolarmente versatile da usare
- Ruote con ottime proprietà di rotolamento
- Disponibile come ruota orientabile con fermo, ruota orientabile e ruota a cavalletto

Non danneggia il pavimento

Resistente all'olio, per l'impiego in officina

Clean Room Idonea per l'impiego in camere bianche.
Materiale conduttore ESD secondo DIN EN 61340-5-1; resistenza di derivazione da 10^3 a 10^8 Ω
Controllo delle emissioni di particolato.
Report n. BL1906-1121

Superficie di rotolamento in gomma piena con elevata elasticità di ritorno. Nessun appiattimento permanente della ruota in caso di scorrimento sopra a spigoli o lunghi periodi di fermo

Adatta per l'impiego in aree sensibili alle scariche elettrostatiche (ESD).
Materiale conduttore ESD secondo DIN EN 61340-5-1; resistenza di derivazione ≤ 10^6 Ω

- Montaggio di tutte le ruote nella scanalatura o nel foro centrale del profilato (accessori necessari)
- Lavorazione dei profilati: filettatura M12 per montaggio nel foro centrale del profilato

Accessori necessari:
- Vite M12x40 (ISO 4762) per il fissaggio nel foro centrale del profilato (↻ 35 Nm)
- Anello di appoggio in caso di utilizzo di un cappellotto di copertura con foro (pag. 6-15)

Guida alla selezione delle ruote

				
Rivestimento	**Gomma termoplastica**	**Poliammide 6**	**Gomma piena**	**Poliuretano termoplastico**
ESD	sì, no (a scelta)	no	sì	sì
Durezza del rivestimento	85 ° Shore A	70 ° Shore D	80 ° Shore A	94° Shore A
Resistenza alla temperatura	–20 °C ... +60 °C	–25 °C ... 80 °C	–20 °C ... +60 °C	–20 °C ... +70 °C
Resistenza al rotolamento	molto buona	eccellente	buona	molto buona
Rumorosità di rotolamento	buona	discreta	molto buona	buona
Protezione del pavimento	buona	discreta	molto buona	buona
Elasticità di ritorno Rivestimento	discreta	sufficiente	molto buona	buona
Colore del rivestimento	grigio	nero	nero	grigio
Antitraccia	sì	sì	no	sì

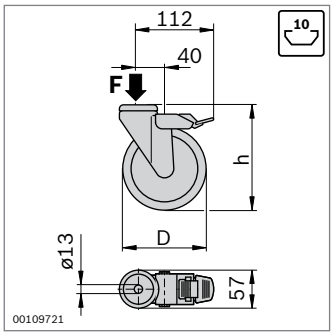

FS1
M12X30
DIN 985
M12

▶ Ruota orientabile con fermo: il fermo impedisce il rotolamento e la rotazione della ruota

Ruota orientabile con fermo	F (N)	D (mm)	h (mm)	ESD	N.	FS
	900	80	108		**3 842 541 226**	FS1
	1100	125	158		**3 842 541 228**	FS1
	900	80	108	⚠	**3 842 541 230**	FS1
	1100	125	158	⚠	**3 842 541 232**	FS1
	1100	125	158		**3 842 515 367**	FS1
Clean Room	1000	125	158	⚠	**3 842 562 055**	FS1
	600	80	108	⚠	**3 842 547 836**	FS1
	800	125	158	⚠	**3 842 547 838**	FS1

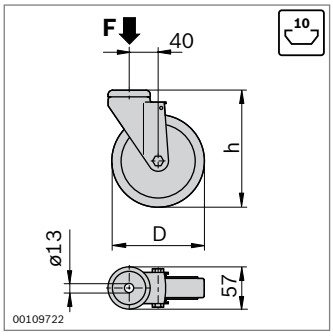

FS1
M12X30
DIN 985
M12

Ruota orientabile	F (N)	D (mm)	h (mm)	ESD	N.	FS
	900	80	108		**3 842 541 234**	FS1
	1100	125	158		**3 842 541 236**	FS1
	900	80	108	⚠	**3 842 541 238**	FS1
	1100	125	158	⚠	**3 842 541 240**	FS1
	1100	125	158		**3 842 515 366**	FS1
Clean Room	1000	125	158	⚠	**3 842 562 056**	FS1
	600	80	108	⚠	**3 842 547 835**	FS1
	800	125	158	⚠	**3 842 547 837**	FS1

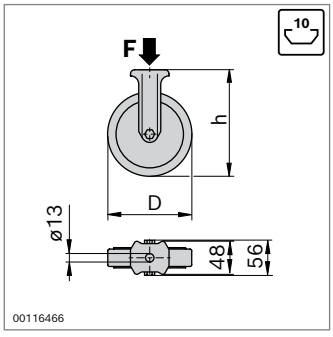

FS1
M12x22
DIN 985
M12

Ruota a cavalletto	F (N)	D (mm)	h (mm)	ESD	N.	FS
	900	80	108	⚠	**3 842 541 242**	FS1
	1100	125	158	⚠	**3 842 541 244**	FS1
	600	80	108	⚠	**3 842 547 839**	FS1
	800	125	158	⚠	**3 842 547 840**	FS1

Materiale:

- Gomma termoplastica
- PA rinforzata
- Clean Room: TPU grigio, corpo: Acciaio; cromato
- Gomma piena
- ⚠: Conduttivo, resistenza di derivazione ≤10^6 Ω

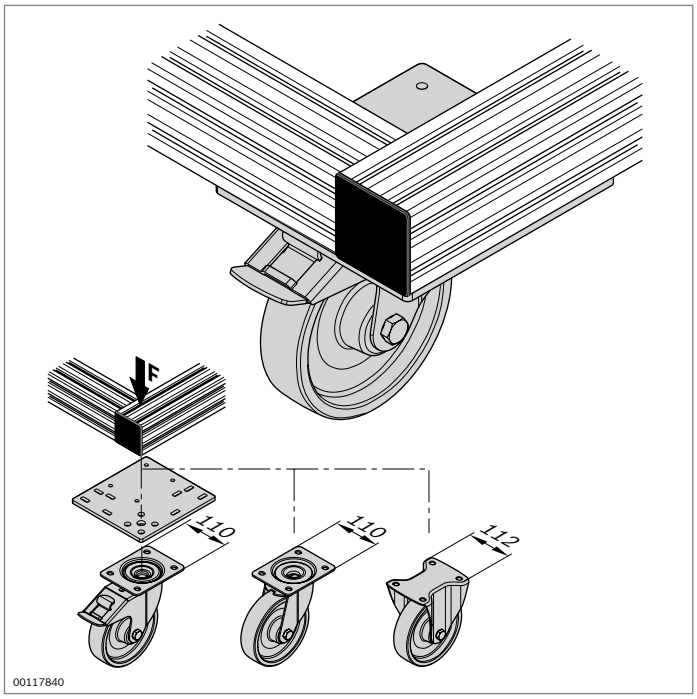

Ruota per carichi pesanti



- Ruota per carichi pesanti con flangia di attacco
- Disponibile come ruota orientabile con fermo, ruota orientabile e ruota a cavalletto
- Particolarmente robusta per l'utilizzo in officina
- Ruote con ottime proprietà di rotolamento

Accessori necessari:

- Vite M10x16 (ISO 4762), rondella ISO 7089-10, rosetta di sicurezza 10FSt per il fissaggio alla piastra avvitabile
- Vite con testa a martello, dado a colletto, vite centrale M12 o S12 per il fissaggio della piastra avvitabile al telaio di profilati

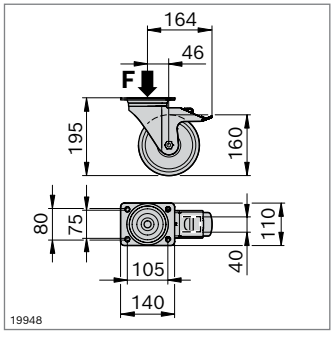

Ruota orientabile con fermo		F (N)	N.
		3000	**3 842 562 057**
Materiale:	Corpo: Acciaio; zincato Ruota: TPU, durezza 94 Shore A grigio		

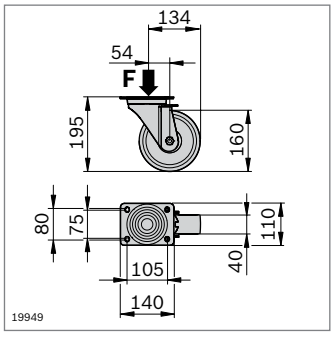

Ruota orientabile		F (N)	N.
		3000	**3 842 562 058**
Materiale:	Corpo: Acciaio; zincato Ruota: TPU, durezza 94 Shore A grigio		

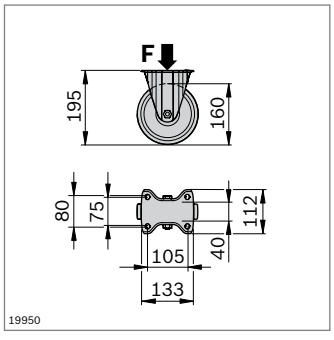

Ruota a cavalletto		F (N)	N.
		3000	**3 842 562 059**
Materiale:	Corpo: Acciaio; zincato Ruota: TPU, durezza 94 Shore A grigio		

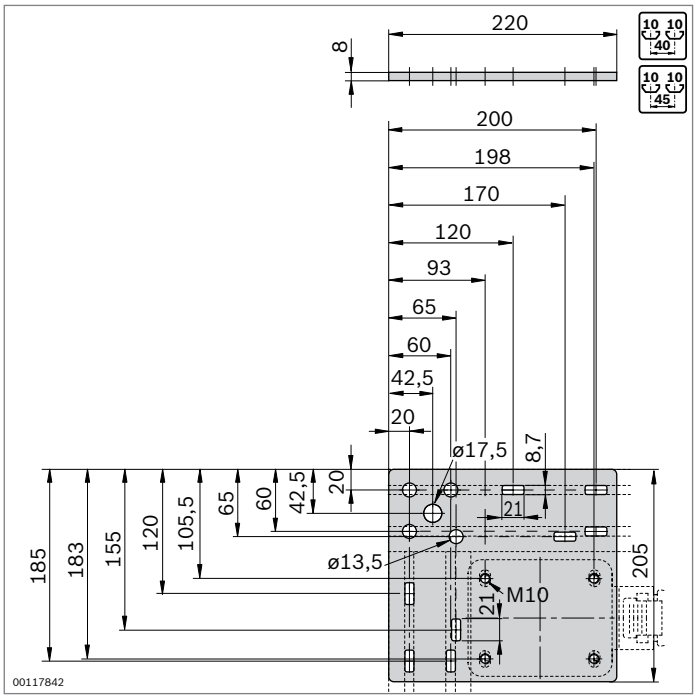

- Piastra avvitabile per il fissaggio a profilati da 40 o da 45 mm

Piastra avvitabile		N.
	4	**3 842 536 701**

Materiale: Acciaio; zincato

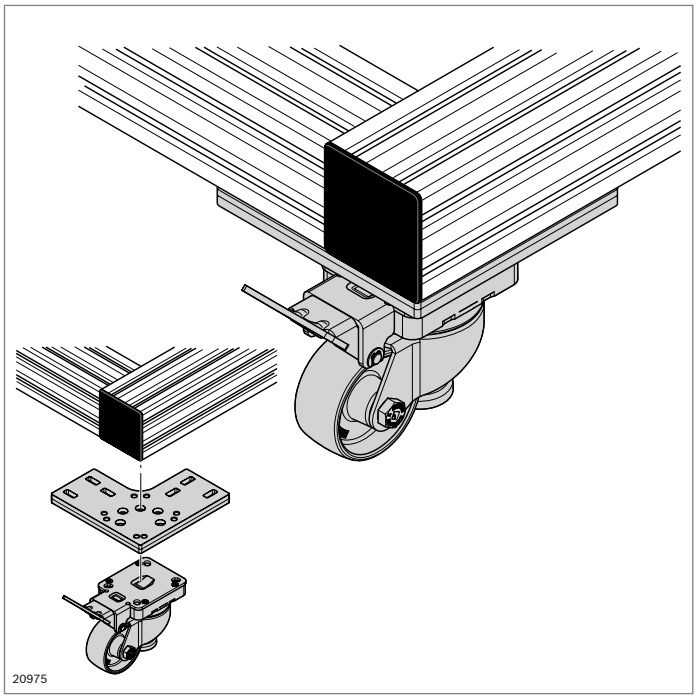

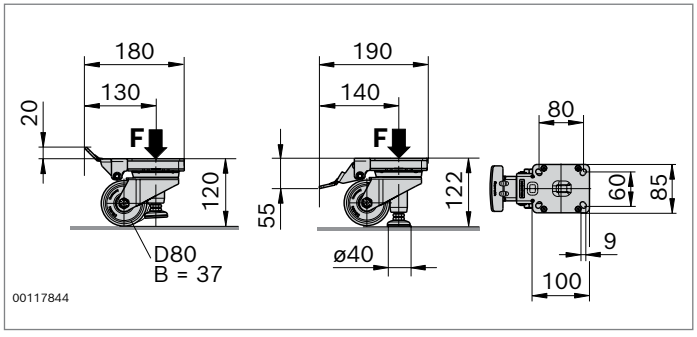

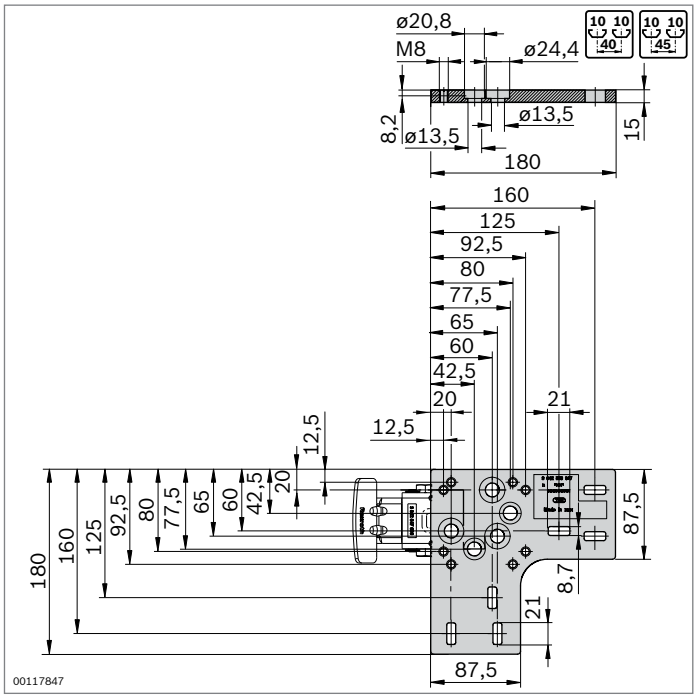

Ruota di sollevamento

10

- Ruota di sollevamento orientabile
- Spostando semplicemente la leva di arresto, la ruota diventa un piede d'appoggio stabile
- Piastra avvitabile per il fissaggio della ruota di sollevamento
- Con "arresto ideale": la leva di arresto non gira insieme alla ruota orientabile, ma rimane nella posizione definita. La leva di arresto viene montata in modo fisso sul telaio con la piastra avvitabile, la ruota orientabile si muove liberamente

6

Accessori necessari:

- Vite M8x35 (ISO 4762), rondella 8 (DIN EN ISO 7089), rosetta di sicurezza 8 FSt per il fissaggio alla piastra avvitabile
- Vite con testa a martello M8x30 (pag. 3-6), dado a colletto M8 (pag. 3-6), vite centrale M12 o S12 (pag. 3-43) per il fissaggio della piastra avvitabile al telaio del profilato

Ruota di sollevamento	**F** (N)	**N.**
	2300	**3 842 547 890**
Materiale:	Ruota: PA6, bianco naturale Corpo: Acciaio; zincato Piastra di base: Gomma, grigia	

Piastra avvitabile		**N.**
	4	**3 842 553 967**
Materiale:	Alluminio pressofuso	

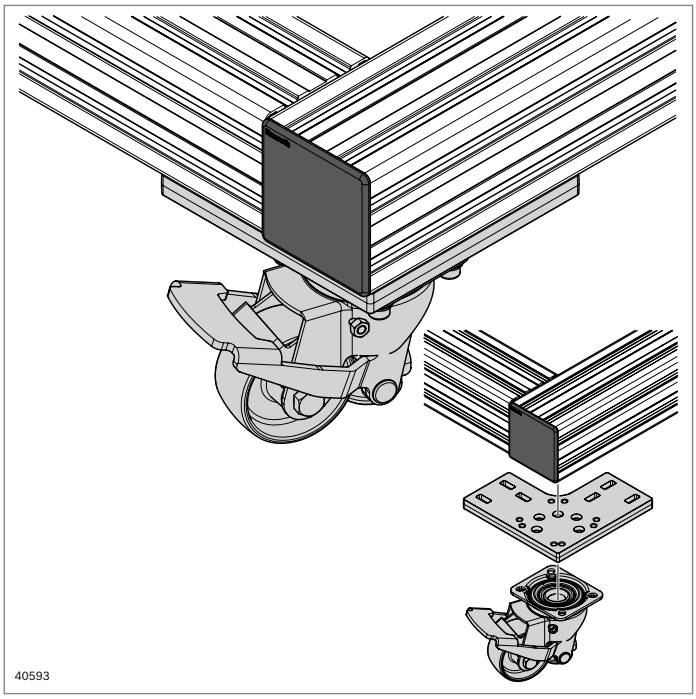

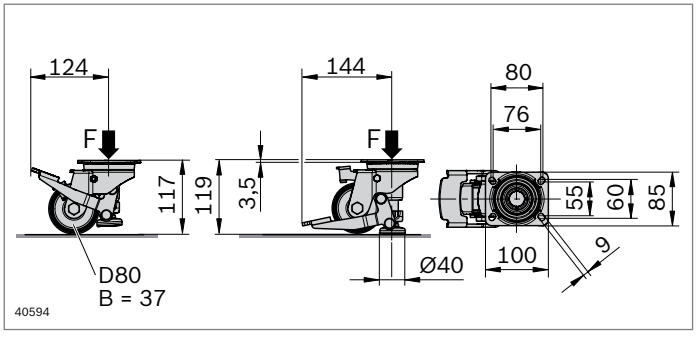

Ruota di sollevamento - Rotatable Pedal ESD



- Ruota di sollevamento orientabile
- Premendo semplicemente il fermo, la ruota diventa una base d'appoggio stabile
- La leva di arresto si muove insieme alla ruota
- Se necessario, la leva di arresto può essere ruotata sotto l'incastellatura
- La base d'appoggio è centrale sotto alla tavola girevole

Accessori necessari:

- Vite M8x20 (ISO 4762), rondella 8 (DIN EN ISO 7089), rosetta di sicurezza 8 FSt per il fissaggio alla piastra avvitabile
- Piastra avvitabile 3 842 553 967 (pag. 6-21)
- Vite con testa flangiata analoga a ISO 7380-2 10.9 M8x25 ma Torx 40 (coppia di serraggio 25 Nm), dado con testa a martello 10 M8 (pag. 3-4), vite centrale M12 o S12 (pag. 3-43) per il fissaggio della piastra avvitabile al telaio del profilato

Ruota di sollevamento	**ESD**	**F** (N)	**N.**
Rotatable Pedal	⏃	2300	**3 842 562 085**

Materiale: Ruota: PA6, bianco naturale
Corpo: Acciaio; zincato
Piastra di base: Gomma; nera

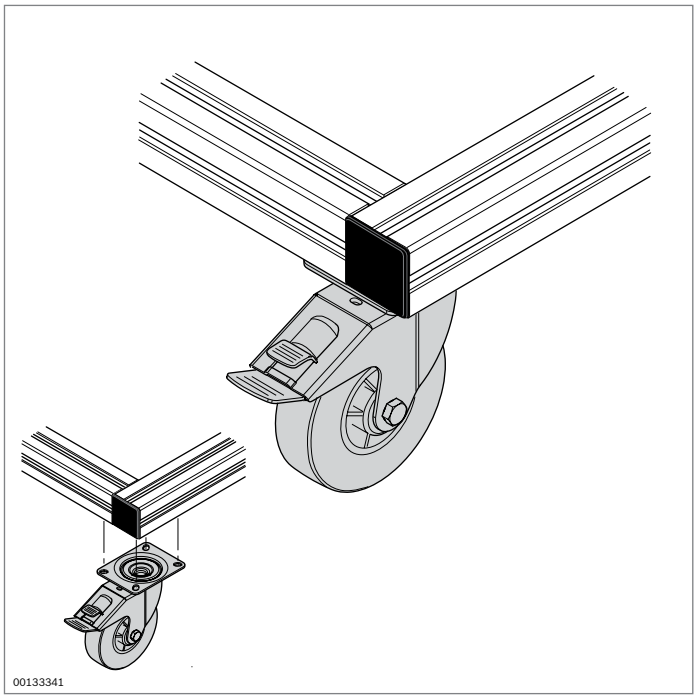

Ruota con flangia di attacco

10

- Ruote robuste con flangia di attacco
- Buone proprietà di rotolamento, particolarmente adatte per le officine
- Disponibile come ruota orientabile con fermo e come ruota a cavalletto
- Ruota orientabile con fermo: il fermo impedisce il rotolamento e la rotazione della ruota

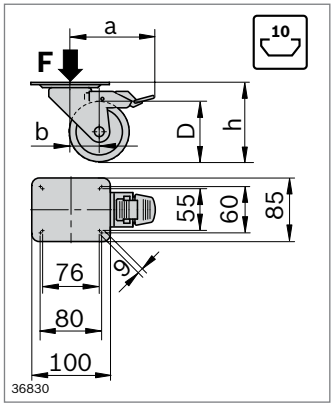

Ruota orientabile	F (N)	D (mm)	h (mm)	a (mm)	b (mm)	N.
	600	100	125	113	36±2	**3 842 259 790**
	900	125	150	123	40±2	**3 842 259 791**

Materiale: Ruota: Gomma piena
Cerchioni: Polipropilene
Corpo: Lamiera d'acciaio; zincata

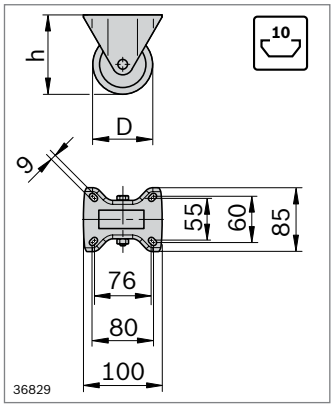

Ruota a cavalletto	F (N)	D (mm)	h (mm)	N.
	600	100	125	**3 842 259 792**
	900	125	150	**3 842 259 793**

Materiale: Ruota: Gomma piena
Cerchioni: Polipropilene
Corpo: Lamiera d'acciaio; zincata

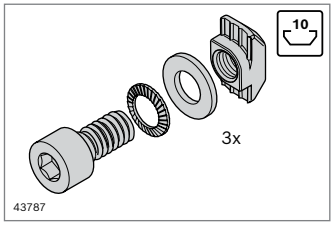

- Per ruota orientabile e a cavalletto

Set di fissaggio		N.
	Set	**3 842 259 794**

Materiale: Acciaio; zincato

Supporto di elementi di superficie

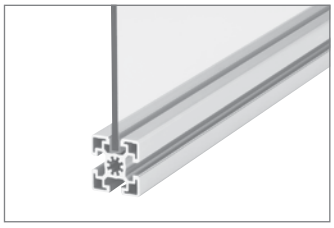

Profilato da infisso (pag. 7-2)

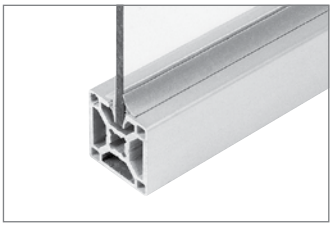

Profilato da infisso camera bianca (pag. 7-3)

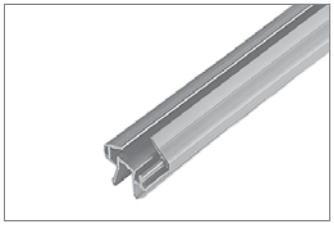

Profilato per vetro protettivo PVC (pag. 7-4)

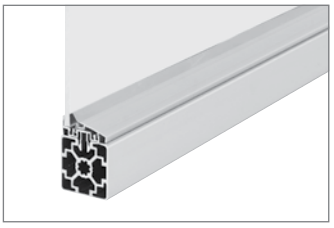

Profilato per vetro protettivo camera bianca (pag. 7-5)

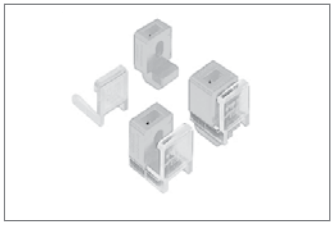

Blocco Variofix (pag. 7-6)
Blocco-Variofix S (pag. 7-7)

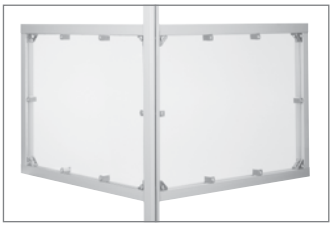

Angolare S (pag. 7-8)



Anello di sicurezza (pag. 7-9)

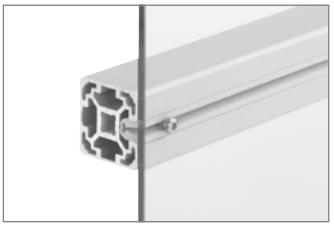

Profilato listello avvitabile (pag. 7-10)

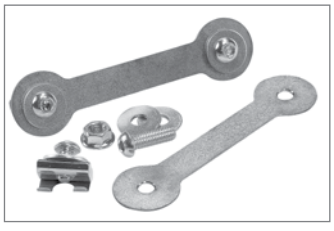

Compensazione di potenziale (pag. 7-12)

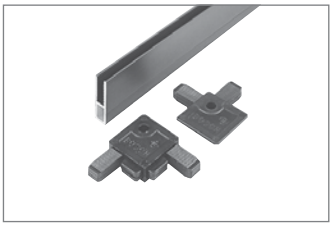

Profilato per griglia di protezione (pag. 7-13)



Boccola di serraggio (pag. 7-14)

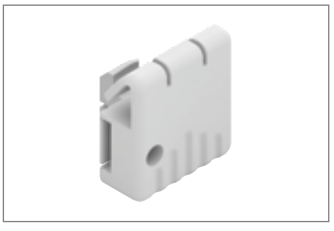

Supporti pianale Quick (pag. 7-11)

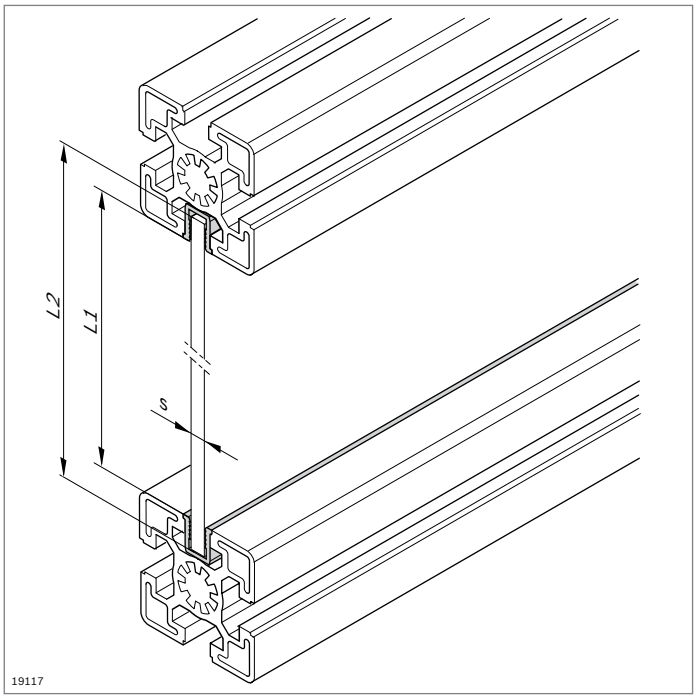

Profilato da infisso



- Per il fissaggio degli elementi di superficie nella scanalatura del profilato
- Per elementi di superficie con spessore fino a 6 mm
- Integrazione durante il montaggio del telaio dell'incastellatura
- Il profilato da infisso PP può essere utilizzato anche come profilato di copertura

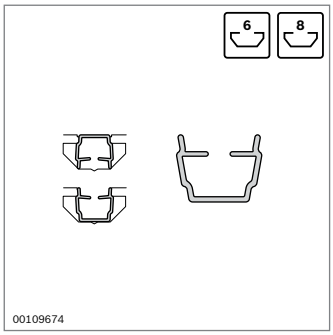

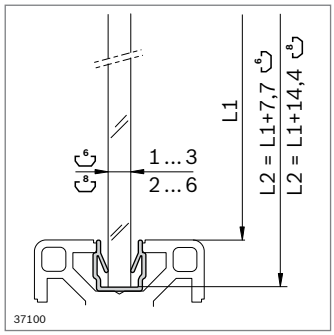

Profilato da infisso	Scanalatura	s (mm)	L (mm)	N.
	6	1 ... 3	2000	**3 842 555 272**
	8	2 ... 6	2000	**3 842 555 274**
Materiale:	PP/TPE; grigio segnale RAL 7004			

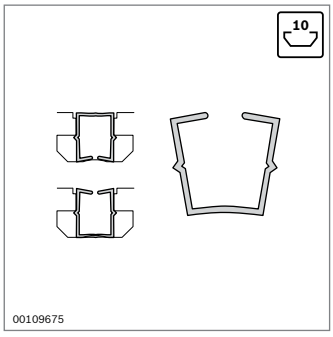

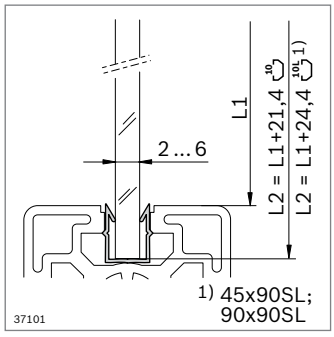

Profilato da infisso	Scanalatura	s (mm)	L (mm)	N.
	10	2 ... 6	2000	**3 842 555 276**
Materiale:	PP/TPE; grigio segnale RAL 7004			

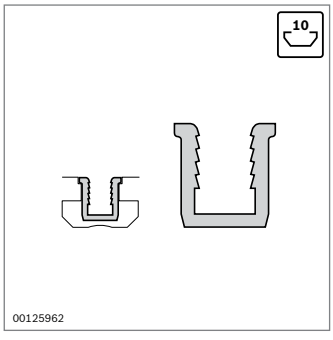

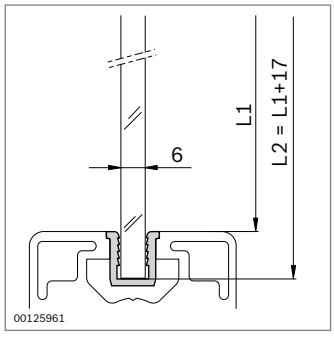

Profilato da infisso	Scanalatura	s (mm)	L (mm)	N.
	10	6	2000	**3 842 555 270**
Materiale:	PE; grigio segnale RAL 7004			

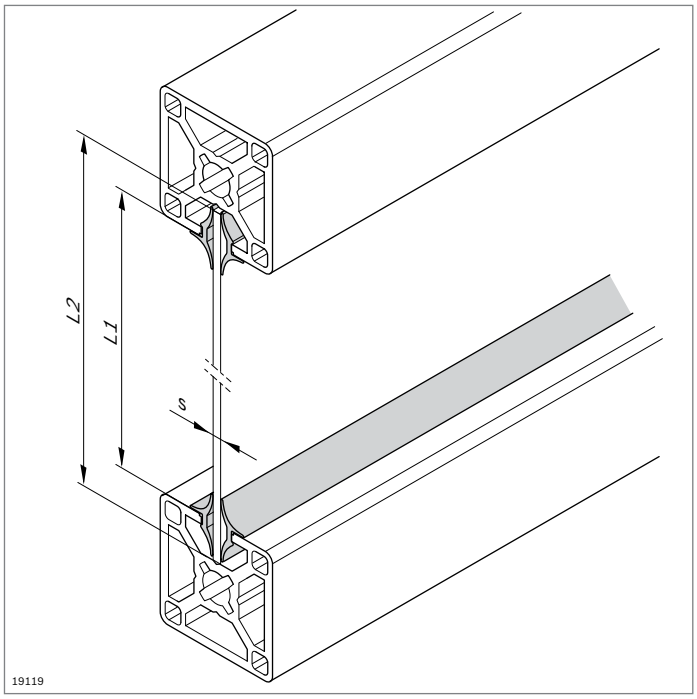

Profilato da infisso camera bianca

- Per il fissaggio degli elementi di superficie nella scanalatura del profilato
- Per elementi di superficie con uno spessore di 2 ... 8 mm
- Impiego del profilato da infisso unilaterale o bilaterale, in base allo spessore dell'elemento di superficie
- Integrazione durante il montaggio del telaio del profilato
- Possibilità di impiego in condizioni di camera bianca
- Testato in relazione a emissioni organiche lievemente volatili a temperatura ambiente, n. rapporto BO 2102-1208



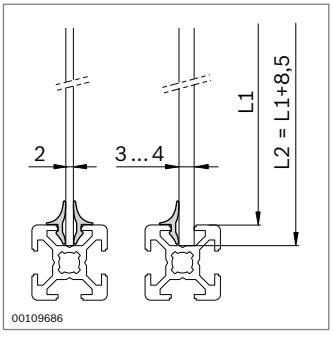

Profilato da infisso Clean	Scanalatura	s (mm)	L (mm)	N.
	6	2 ... 4	10000	**3 842 555 278**
Materiale:	TPE; grigio segnale RAL 7004			



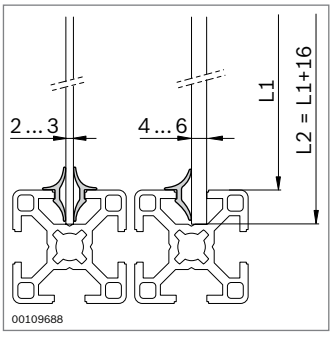

Profilato da infisso Clean	Scanalatura	s (mm)	L (mm)	N.
	8	2 ... 6	10000	**3 842 555 280**
Materiale:	TPE; grigio segnale RAL 7004			

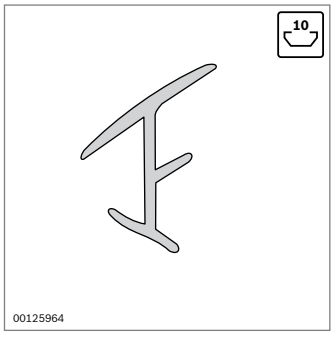

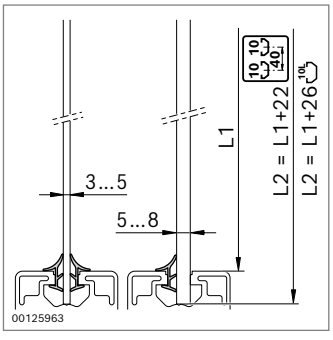

Profilato da infisso Clean	Scanalatura	s (mm)	L (mm)	N.
	10	3 ... 8	10000	**3 842 555 282**
Materiale:	TPE; grigio segnale RAL 7004			

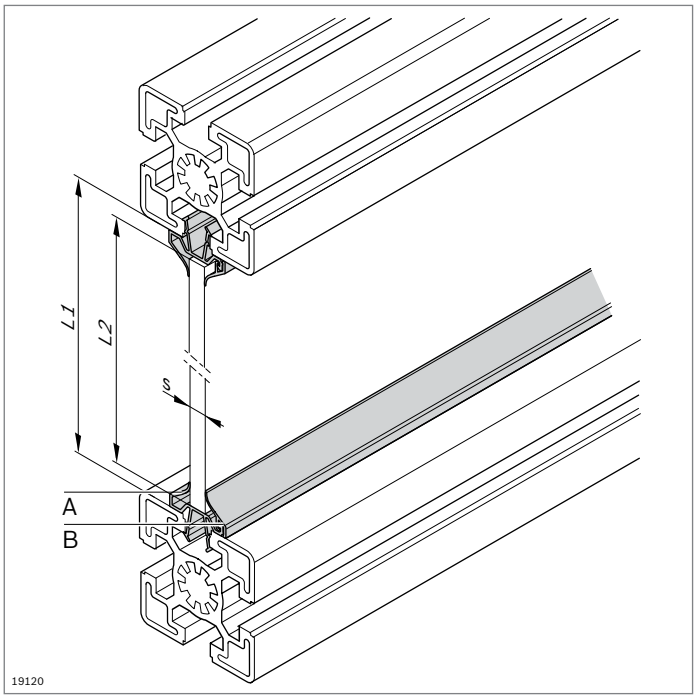

Profilato per vetro protettivo PVC

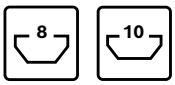

- Per il fissaggio degli elementi di superficie
- Per elementi di superficie con uno spessore di 1,5 ... 8 mm
- Per montaggio a posteriori in costruzioni a telaio chiuse
- Montaggio degli elementi di superficie al centro della scanalatura
- Il profilato per vetro protettivo è composto da un profilato di base (**A**) e un listello a clip (**B**)
- Con labbri di tenuta per la tenuta del'ambiente vano di lavoro da spruzzi d'acqua

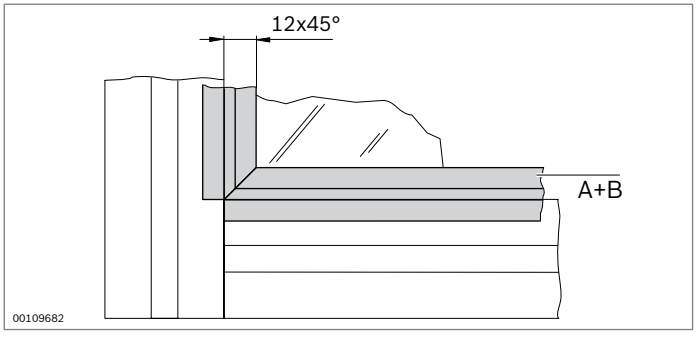

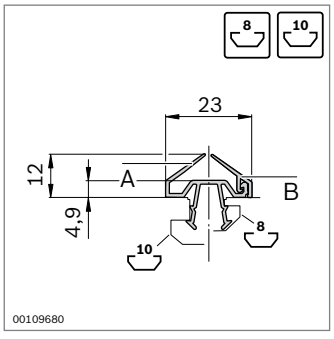

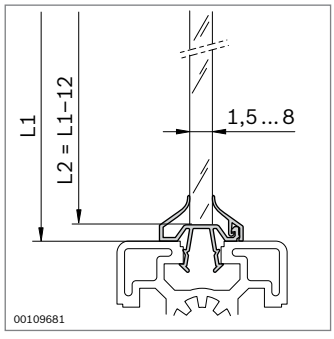

Profilato per vetro protettivo PVC		Scanalatura	s (mm)	L (mm)		N.
A	Profilato di base	8, 10	1,5 ... 8	2000	10	**3 842 555 284**
B	Listello a clip	8, 10	1,5 ... 8	2000	10	**3 842 555 286**

Materiale: PVC; grigio segnale RAL 7004

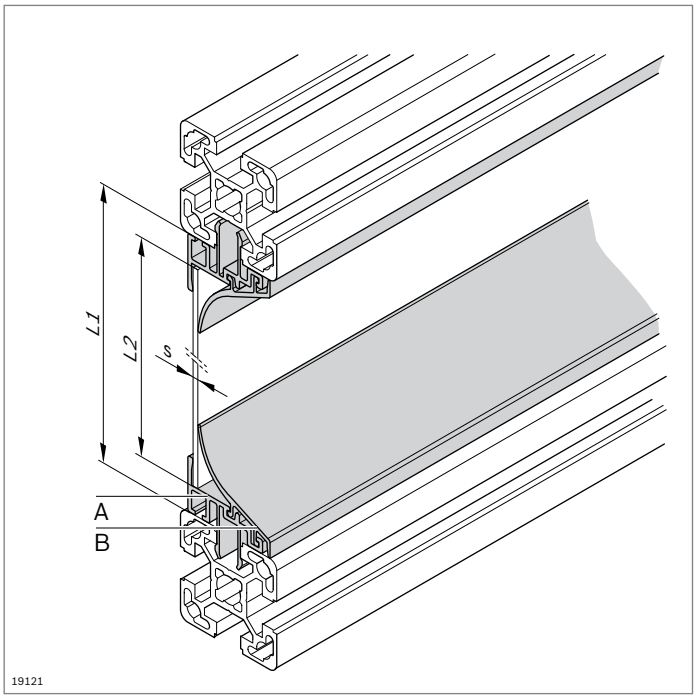

Profilato per vetro protettivo camera bianca

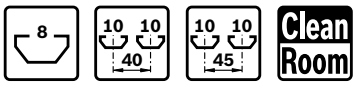

- Per il fissaggio degli elementi di superficie
- Per elementi di superficie con uno spessore di 2 ... 8 mm
- Per montaggio a posteriori in costruzioni a telaio chiuse
- Montaggio degli elementi di superficie a filo con il bordo del profilato
- Il profilato per vetro protettivo è composto da un profilato di base (**A**) e un listello a clip (**B**). Entrambi i profilati sono necessari per garantire il funzionamento corretto.
- Possibilità di impiego in condizioni di camera bianca
- Testato in relazione a emissioni organiche lievemente volatili a temperatura ambiente, n. rapporto BO 2112-1289

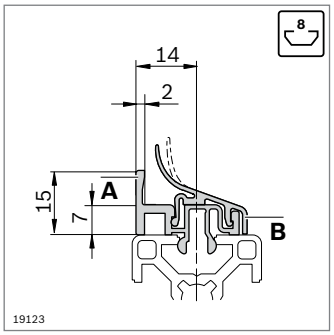

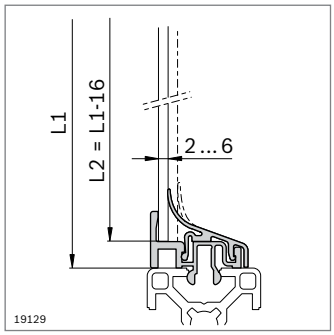

Profilato per vetro protettivo		Scanalatura	s (mm)	L (mm)		N.
A	Profilato di base	8	2 ... 6	2000	10	**3 842 524 025**
B	Listello a clip	8	2 ... 6	2000	10	**3 842 555 288**

Materiale: Profilato di base: Alluminio; anodizzato
Listello a clip: PP/TPE; grigio segnale RAL 7004

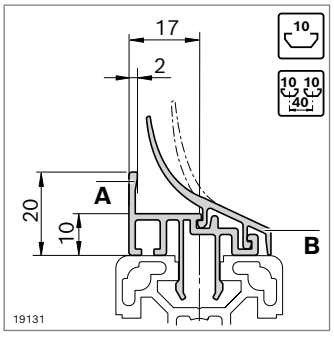

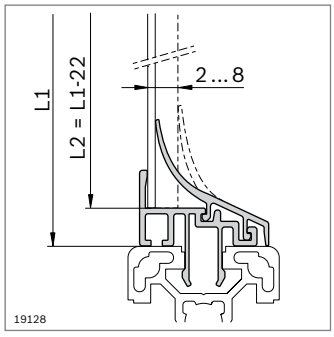

Profilato per vetro protettivo		Scanalatura	s (mm)	L (mm)		N.
A	Profilato di base	10	2 ... 8	2000	10	**3 842 529 761**
B	Listello a clip	10	2 ... 8	2000	10	**3 842 555 292**

Materiale: Profilato di base: Alluminio; anodizzato
Listello a clip: PP/TPE; grigio segnale RAL 7004

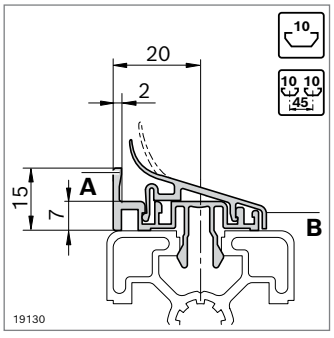

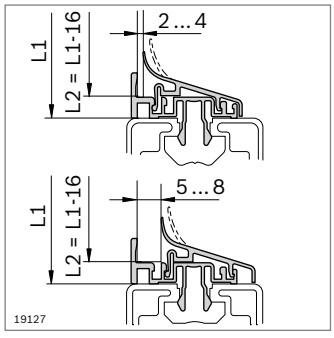

Profilato per vetro protettivo		Scanalatura	s (mm)	L (mm)		N.
A	Profilato di base	10	2 ... 8	2000	10	**3 842 524 027**
B	Listello a clip	10	2 ... 8	2000	10	**3 842 555 290**

Materiale: Profilato di base: Alluminio; anodizzato
Listello a clip: PP/TPE; grigio segnale RAL 7004

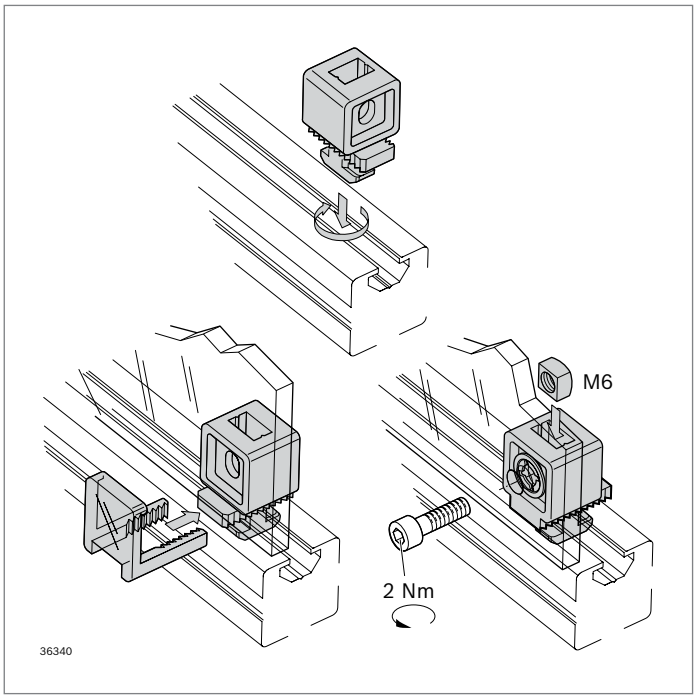

Blocco Variofix

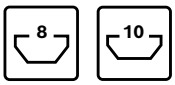

- Per elementi di superficie con uno spessore fino a 13 mm
- Per montaggio a posteriori in costruzioni a telaio chiuse
- La forma asimmetrica consente il fissaggio di elementi di superficie in due diverse posizioni
- Bloccaggio tramite staffa di aggancio o avvitamento con dado quadro M6 (compreso nella fornitura) e vite
- Anello di sicurezza per il collegamento della vite con l'elemento di superficie (direttiva macchine 2006/42/CE)

Accessori:

- Estrattore Variofix (pag. 14-8)
- vite per avvitamento con dado quadro

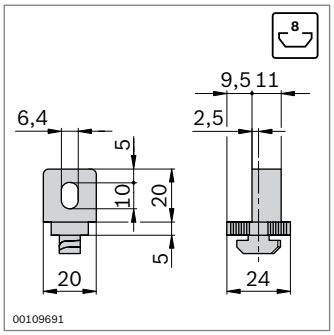

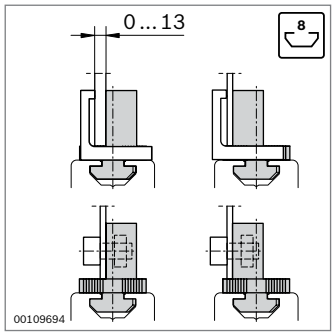

Blocco Variofix	Scanalatura		N.
	8	10	**3 842 548 832**
Materiale:	PP; grigio segnale RAL 7004 Dado quadro: Acciaio; zincato		
Fornitura:	Incl. dado quadro		

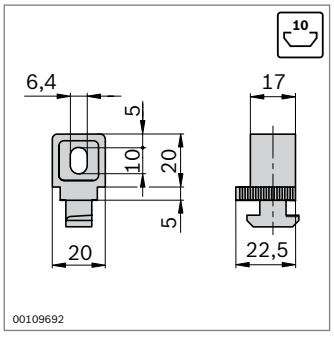

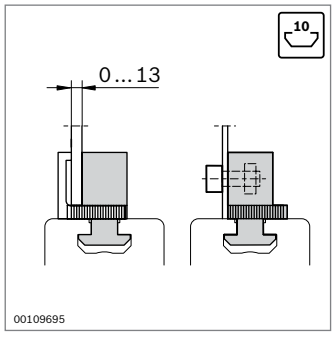

Blocco Variofix	Scanalatura		N.
	10	10	**3 842 548 834**
Materiale:	PP; grigio segnale RAL 7004 Dado quadro: Acciaio; zincato		
Fornitura:	Incl. dado quadro M6, anello di sicurezza M6		

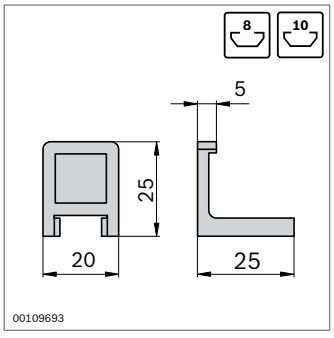

Staffa di aggancio		N.
	10	**3 842 184 738**
Materiale:	PA; incolore	

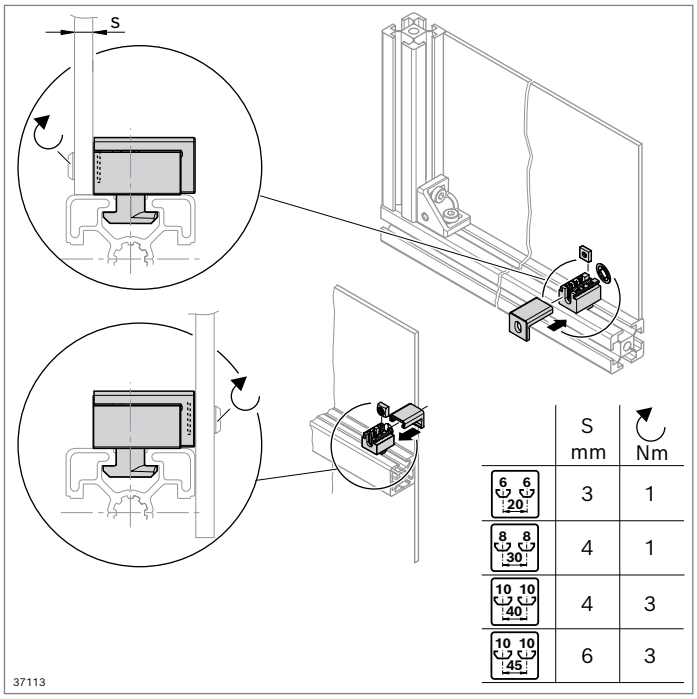

	S mm	Nm
6 6 20	3	1
8 8 30	4	1
10 10 40	4	3
10 10 45	6	3

Blocco Variofix S



- Per il fissaggio praticamente senza fessure di elementi di superficie
- Per montaggio a posteriori in costruzioni a telaio chiuse
- Il montaggio asimmetrico e la cuffia consentono diverse posizioni di montaggio dell'elemento di superficie: a filo con il bordo del profilato o in orizzontale davanti al profilato
- Anello di sicurezza per il collegamento della vite con l'elemento di superficie (direttiva macchine 2006/42/CE)

Accessori necessari:
Vite per il fissaggio dell'elemento di superficie

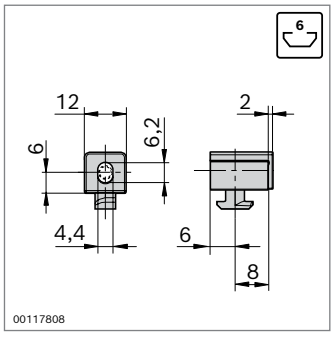

Blocco Variofix S	Scanalatura		N.
	6	10	**3 842 548 836**
Materiale:	PP; grigio segnale RAL 7004 Dado quadro: Acciaio; zincato		
Fornitura:	Incl. dado quadro M4, cappellotto		

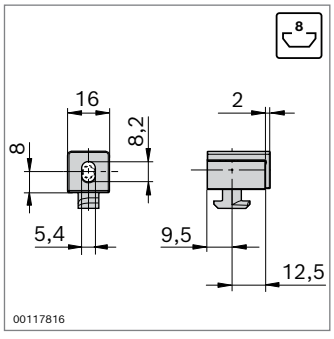

Blocco Variofix S	Scanalatura		N.
	8	10	**3 842 548 838**
Materiale:	PP; grigio segnale RAL 7004 Dado quadro: Acciaio; zincato		
Fornitura:	Incl. dado quadro M5, cappellotto, anello di sicurezza		

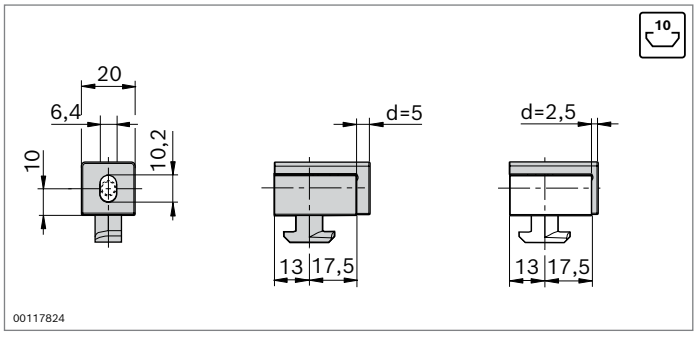

Blocco Variofix S	Scanalatura		N.
	10	10	**3 842 564 810**
Materiale:	PA; grigio segnale RAL 7004 Dado quadro: Acciaio; zincato		
Fornitura:	Incl. dado quadro M5, 2 x cappellotti (d = 2,5 mm; d = 5 mm), anello di sicurezza		

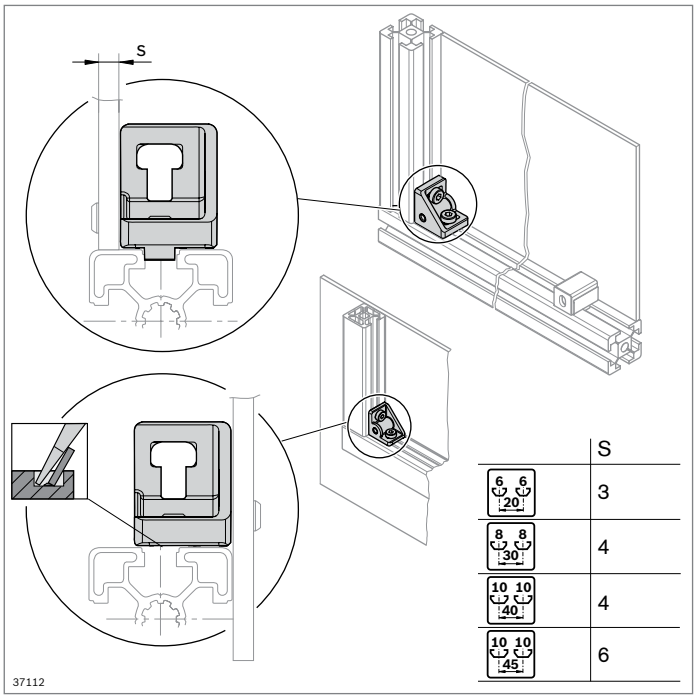

Angolare S



- Angolare con filettatura per l'alloggiamento praticamente senza fessure di elementi di superficie
- Per montaggio a posteriori in costruzioni a telaio chiuse
- Sono realizzabili diverse posizioni di montaggio dell'elemento di superficie: a filo con il bordo del profilato o davanti al profilato (spezzando il nasello di centraggio)

Accessori necessari:
Vite per il fissaggio dell'elemento di superficie
Accessori opzionali:

- Blocco Variofix S (pag. 7-7)
- Anello di sicurezza (pag. 7-9)

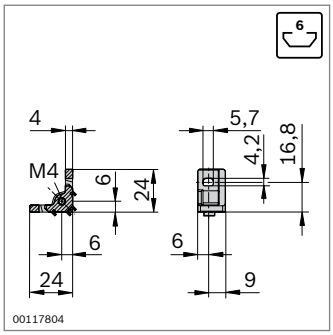

FS1

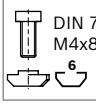

Angolare S	Scanalatura		N.	FS
20x20	6	20	**3 842 536 489**	
Set 20x20	6	1	**3 842 536 670**	2xFS1

Materiale: Alluminio pressofuso
Materiale di fissaggio: Acciaio; zincato
Fornitura: Set incl. materiale di fissaggio (FS)

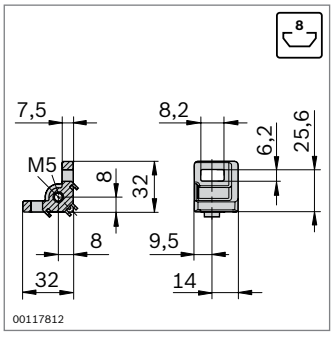

FS2

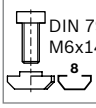

Angolare S	Scanalatura		N.	FS
30x30	8	20	**3 842 536 490**	
Set 30x30	8	1	**3 842 536 671**	2xFS2

Materiale: Alluminio pressofuso
Materiale di fissaggio: Acciaio; zincato
Fornitura: Set incl. materiale di fissaggio (FS)

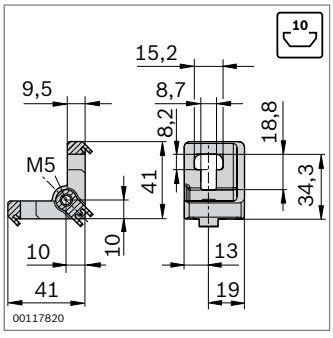

FS3

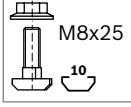

Angolare S	Scanalatura		N.	FS
40/45	10	20	**3 842 536 491**	
Set 40/45	10	1	**3 842 536 672**	2xFS3

Materiale: Alluminio pressofuso
Materiale di fissaggio: Acciaio; zincato
Fornitura: Set incl. materiale di fissaggio (FS)

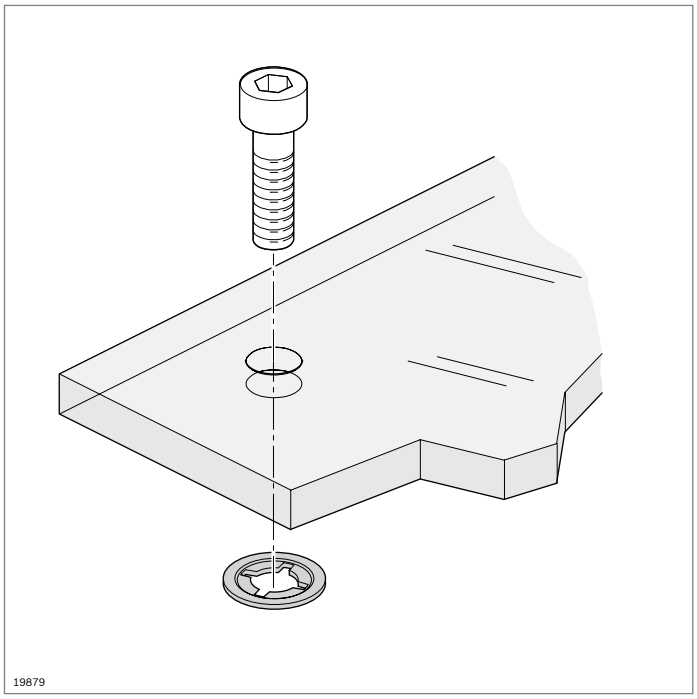

Anello di sicurezza

- Tiene unita la vite di fissaggio con l'elemento di superficie
- Se utilizzato con angolare S, prestare attenzione al punto di appoggio più alto dell'elemento di superficie
- Installabile a posteriori
- Per diverse grandezze del filetto

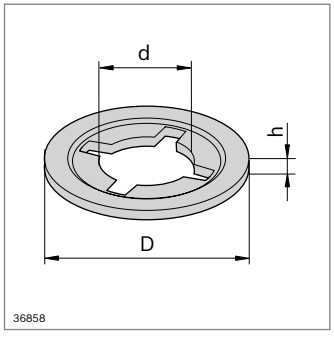

Anello di sicurezza	D (mm)	d (mm)	h (mm)		N.
M4	9,0	3,4	1,0	100	**3 842 542 328**
M5	10,0	4,5	1,0	100	**3 842 542 329**
M6	12,5	5,5	1,5	100	**3 842 542 330**

Materiale: PA; nero

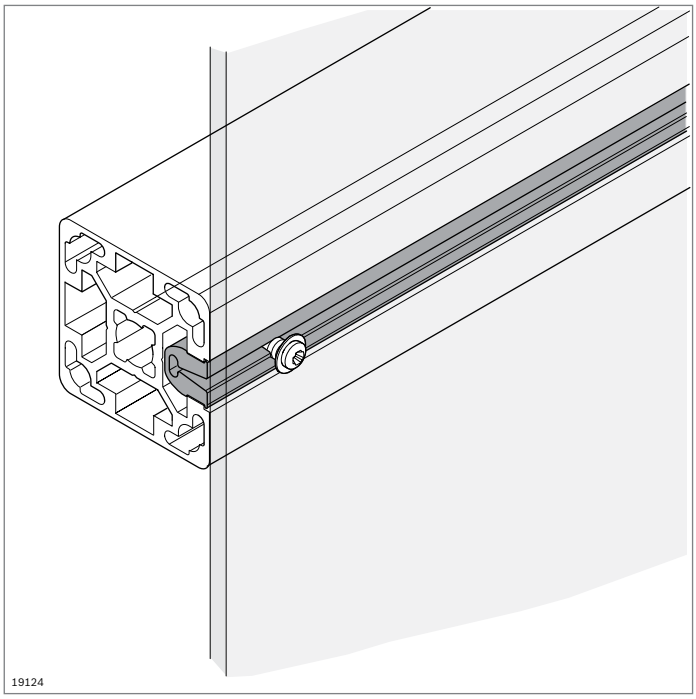

Profilato listello avvitabile

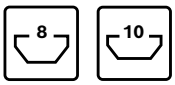

- Profilato listello avvitabile per il fissaggio di elementi di superficie con viti per lamiera reperibili in commercio
- Incastro del profilato listello avvitabile nella scanalatura del profilato
- Elemento di collegamento economico

Accessori necessari:
Viti per lamiera per il fissaggio dell'elemento di superficie

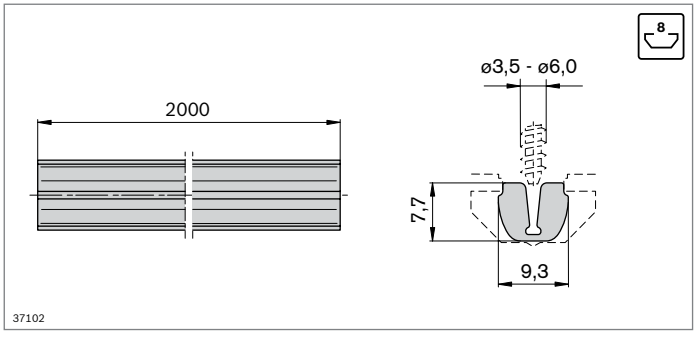

Profilato listello avvitabile	Scanalatura	L (mm)	N.
	8	2000	**3 842 555 550**
Materiale:	PVC; grigio segnale RAL 7004		

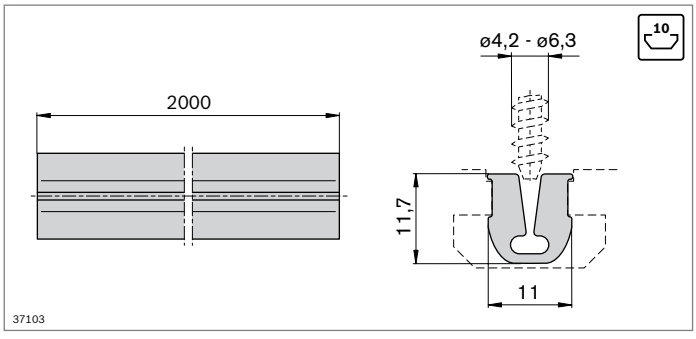

Profilato listello avvitabile	Scanalatura	L (mm)	N.
	10	2000	**3 842 555 552**
Materiale:	PVC; grigio segnale RAL 7004		

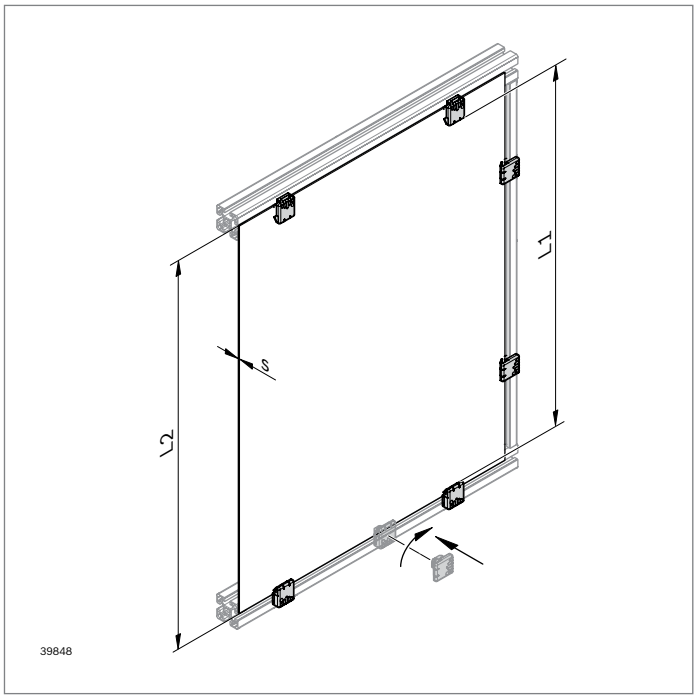

Supporti pianale Quick

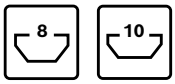

- Supporto pianale per il fissaggio praticamente senza fessure di elementi di superficie
- Supporto per gli elementi di superficie davanti al profilo
- Per elementi di superficie di spessore s = 2...6 mm
- Per montaggio a posteriori in costruzioni a telaio chiuse
- Sicura anti-smontaggio possibile con spina filettata (Direttiva Macchine 2006/42/CE)

Accessori, consigliati:
Spina filettata M5x10

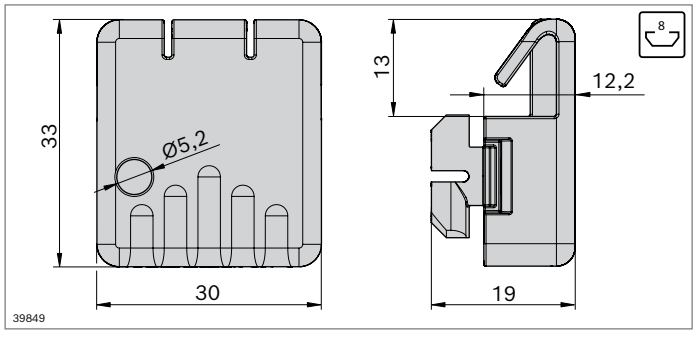

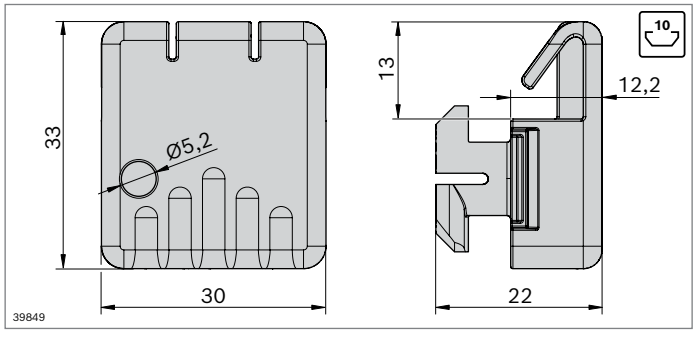

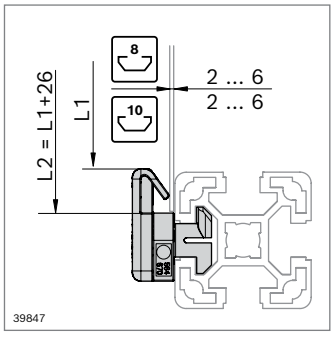

Supporti pianale Quick	Scanalatura		N.
	8	10	**3 842 564 671**
	10	10	**3 842 564 670**

Materiale: POM; grigio segnale RAL 7004

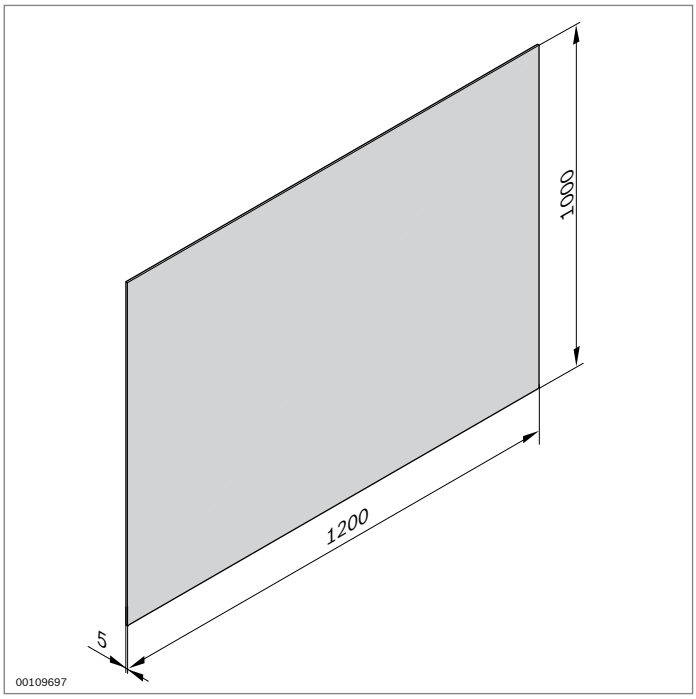

Piastra universale

- Per il montaggio di vassoi, carrelli portamateriali o pareti di protezione visiva su tavoli o incastellature

Accessori:
Profilato del telaio, supporto di elementi di superficie

Piastra universale	ESD	N.
PP		**3 842 516 837**
PS		**3 842 516 838**

Materiale: PP: grigia, un lato liscio/zigrinato
PS: nero, entrambi i lati lisci

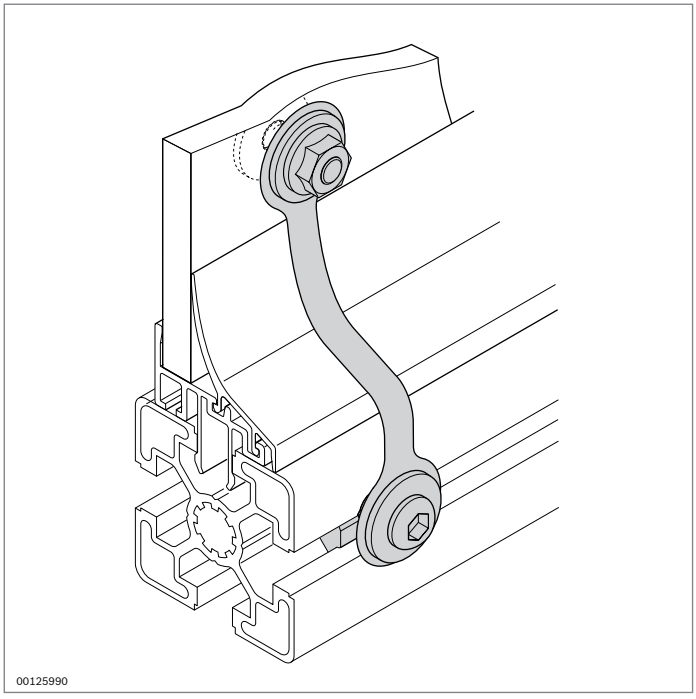

Compensazione di potenziale

- Compensazione di potenziale per la creazione di una derivata elettrostatica tra elementi di superficie e profilati

Compensazione di potenziale	ESD		N.	FS
		10	**3 842 536 148**	FS1, FS2

Materiale: Acciaio a nastro; inossidabile
Materiale di fissaggio: Acciaio; zincato
Fornitura: Incl. materiale di fissaggio (FS)

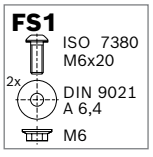

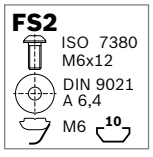

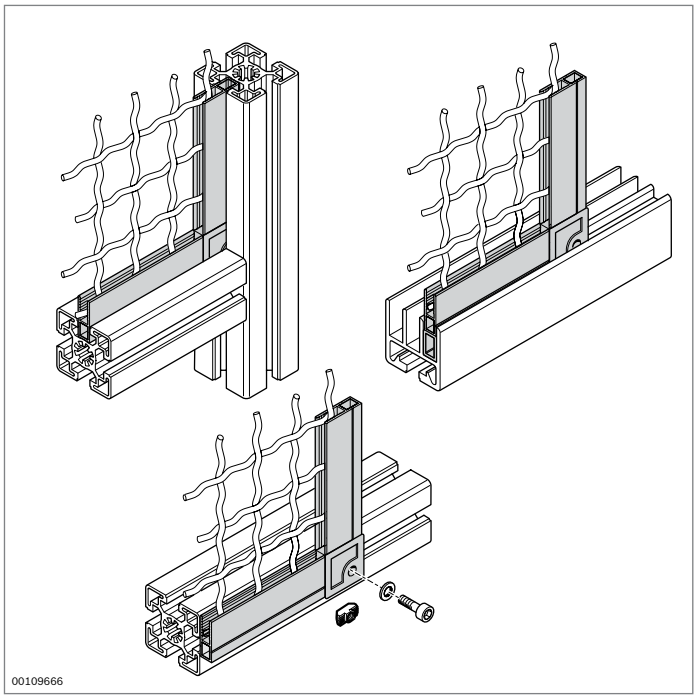

Profilato per griglia di protezione

10

- Per il montaggio di telai per griglia ondulata o elementi di superficie
- Per griglia ondulata con diametro filo fino a 3,1 mm
- Per elementi di superficie con spessore fino a 6 mm
- Avvitamento del telaio esternamente al profilato (montaggio a posteriori)
- Inserimento del telaio nella scanalatura di un profilato di alluminio o di un profilato per porta scorrevole Al 45
- Pezzi angolari per angoli interni ed esterni

7

Accessori opzionali:

- Dado con testa a martello M6 (pag. 3-4)
- Vite M6

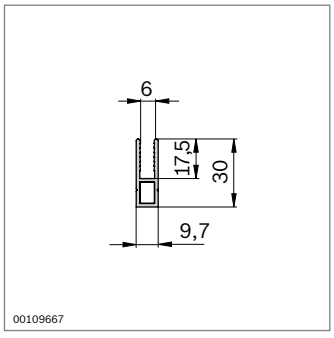

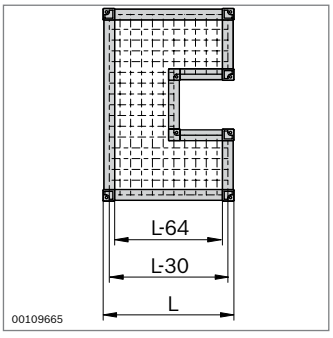

Profilato per griglia di protezione	L (mm)		N.
	3000[1]	20	**3 842 305 766**

[1] Il profilato viene fornito nella lunghezza di 3100 mm a causa di punti di contatto dovuti alla produzione (anodizzazione)

Materiale: Alluminio; anodizzato nero

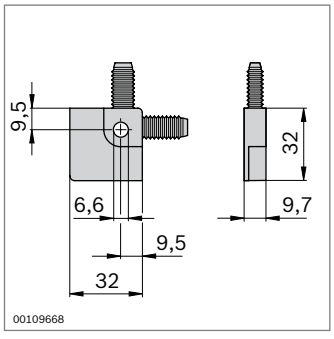

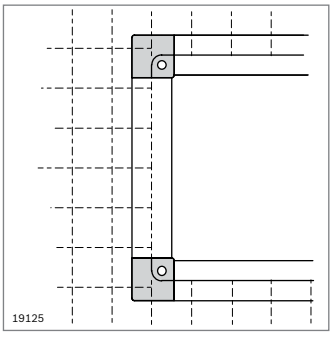

Pezzo angolare interno		N.
	20	**3 842 305 768**

Materiale: PA; nero

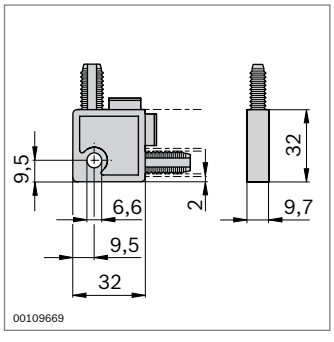

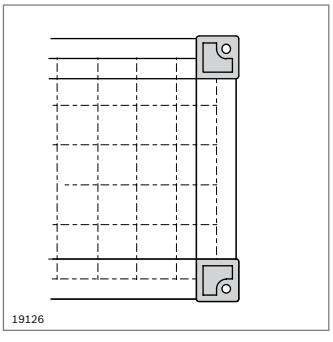

Pezzo angolare esterno		N.
	20	**3 842 305 767**

Materiale: PA; nero

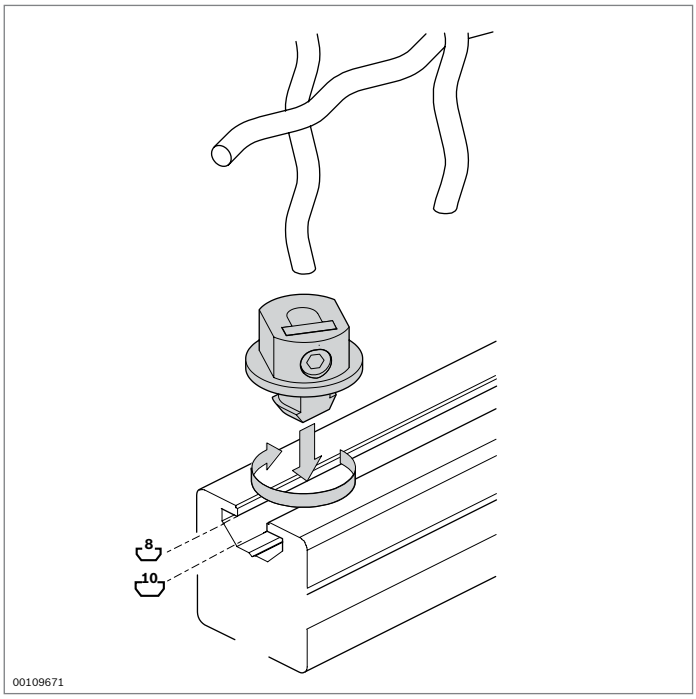

Boccola di serraggio

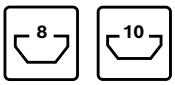

- Per il fissaggio di griglie ondulate nella scanalatura del profilato
- Per griglia ondulata con diametro filo fino a 3,1 mm
- Adatta per scanalature da 8 mm e da 10 mm
- Elemento di collegamento economico
- Fissaggio senza vibrazioni

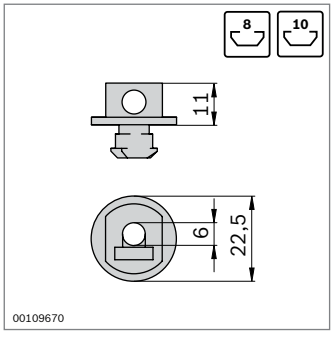

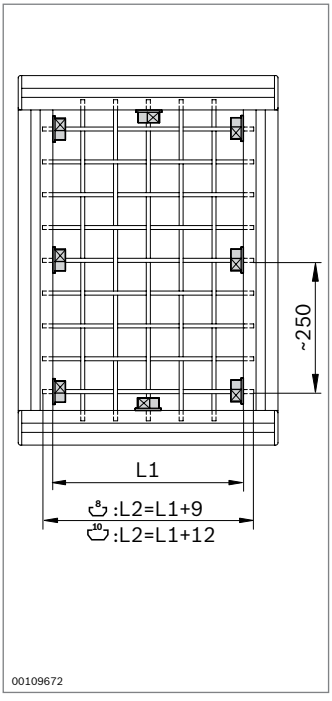

Boccola di serraggio	Scanalatura		N.	FS
	8, 10	100	**3 842 515 244**	FS1

Materiale: Zinco pressofuso
Materiale di fissaggio: Acciaio; zincato

FS1

EN ISO 4027
M6x10
DIN 562
M6-04

Porte e bandelle

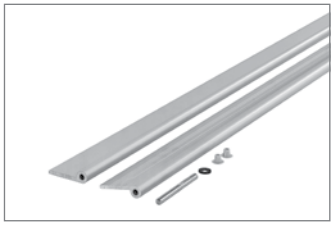

Profilato a cerniera
(pag. 8-3)

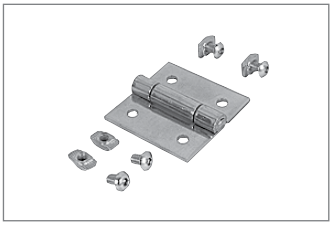

Cerniera
(pag. 8-4)



Cerniera in plastica
(pag. 8-5)

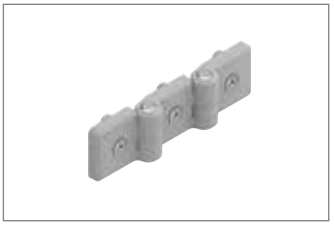

Cerniera doppia in plastica
(pag. 8-6)

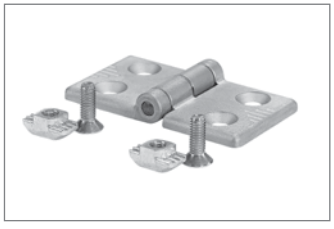

Cerniera in alluminio
(pag. 8-7)

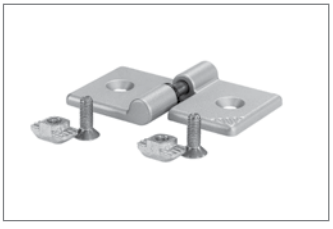

Cerniera LIFTOFF
(pag. 8-8)

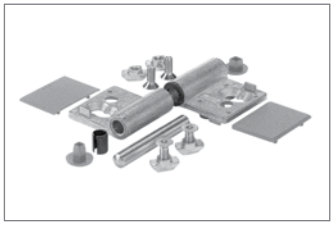

Cerniera sganciabile
(pag. 8-9)

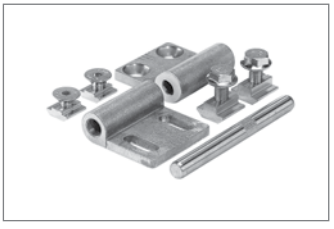

Cerniera regolabile
(pag. 8-10)

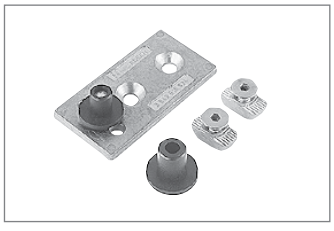

Elemento per porta a libro
(pag. 8-11)

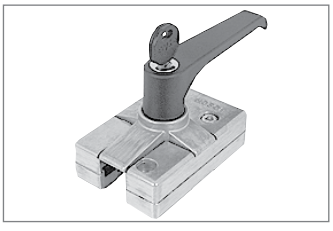

Serratura per porte oscillanti e scorrevoli
(pag. 8-12)



Serratura
(pag. 8-13)



Serratura per porte scorrevoli EcoSafe
(pag. 8-14)



Serratura per porte oscillanti
(pag. 8-15)



Serratura Multi Use
(pag. 8-16)



Serratura Compact
(pag. 8-18)

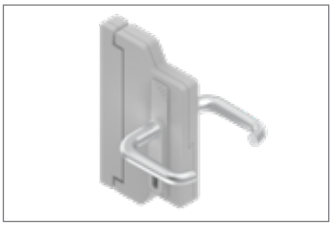

Serratura a scatola
(pag. 8-20)



Serratura incassata per porte oscillanti (pag. 8-22)



Maniglia fissa (pag. 8-24)



Maniglia di sicurezza (pag. 8-25)



Listello di tenuta (pag. 8-26)
Profilato di tenuta (pag. 8-27)

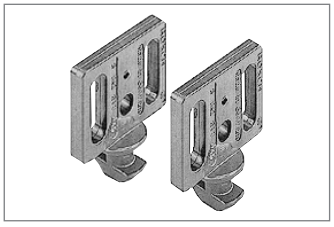

Scorrevole (pag. 8-28)

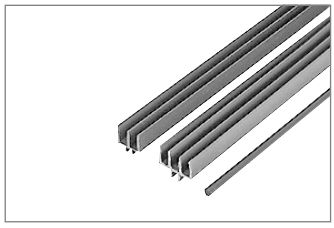

Profilato per porta scorrevole PVC (pag. 8-29)

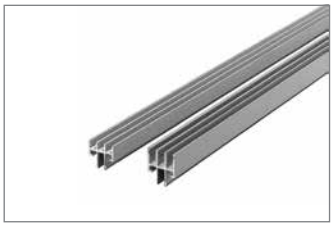

Profilato per porta scorrevole Al Clip (pag. 8-30)

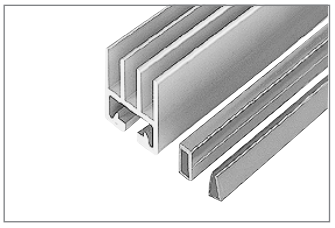

Profilato per porta scorrevole Al 45 (pag. 8-31)

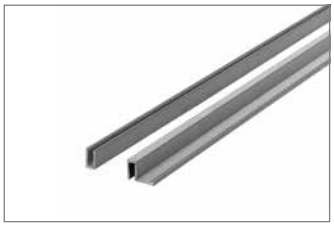

Paraspigolo, profilato maniglia (pag. 8-33)

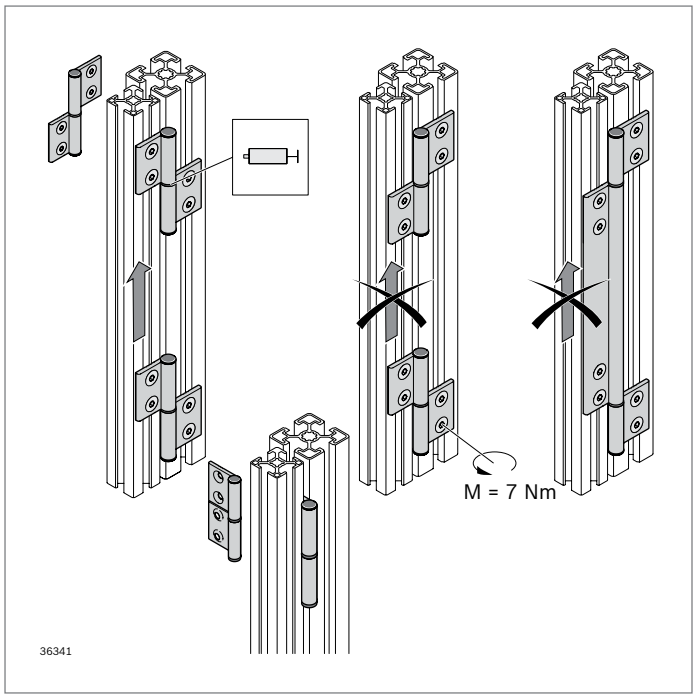

Profilato a cerniera



- Per il montaggio autonomo di cerniere o bandelle
- Possibilità di impiego come bandella per copertura opaca della fessura della porta
- Profilati a cerniera per modulo di scanalatura 30 e 40/45/50 impiegabili anche combinati per la massima flessibilità
- Per porte con telaio di profilati o con elementi di superficie massicci
- Montaggio esterno o interno
- Montaggio come cerniera sganciabile o non sganciabile
- Per battuta a destra e a sinistra
- Scanalature di centraggio come dima di foratura per i fori di fissaggio
- Lavorazione necessaria:
  - Taglio su misura delle metà delle cerniere
  - Fori per il fissaggio

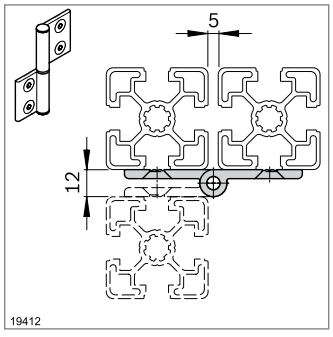

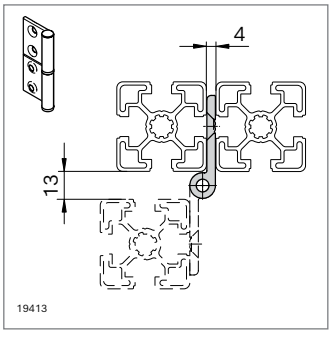

Accessori necessari:

- Perni per cerniera
- Dado con testa a martello M6 (pag. 3-4)
- Vite ISO 10642 M6x12 (scanalatura 8 mm)
- Vite ISO 10642 M6x16 (scanalatura 10 mm)

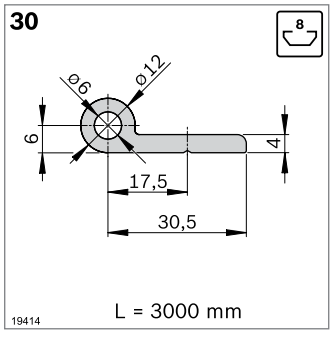

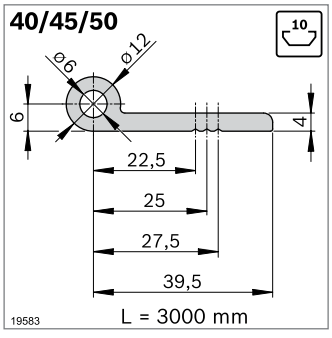

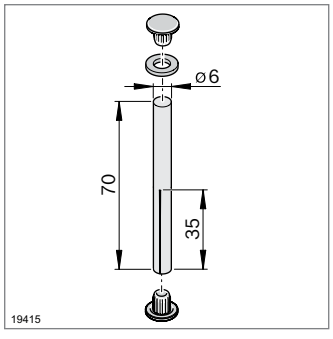

Profilato a cerniera	L (mm)		N.
30	3000[1]	10	**3 842 543 371**
40/45/50	3000[1]	10	**3 842 543 372**

[1] Il profilato viene fornito nella lunghezza di 3100 mm a causa di punti di contatto dovuti alla produzione (anodizzazione)

Materiale: Alluminio; anodizzato

Scanalatura	F_{max}
8	300 N
10	300 N

Perni per cerniera		N.
	10	**3 842 544 661**

Materiale: Spina intagliata: Acciaio; zincato
Rosetta: PA, cappellotto di copertura: TPE

Fornitura: Incl. spina intagliata, 2 x calotta di copertura, rosetta

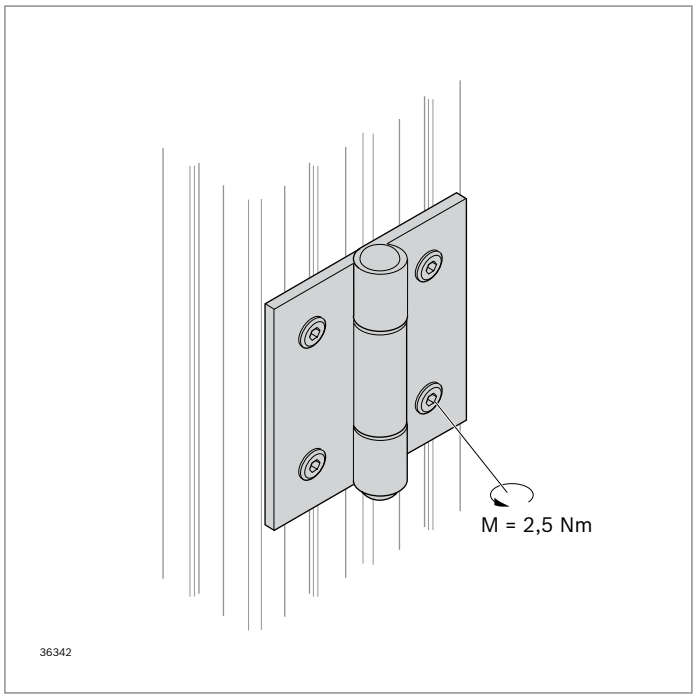

Cerniera

- Possibilità di montaggio su elementi di superficie massicci
- Per piccole porte e sportelli
- Cerniera in acciaio per profilati con scanalatura di 6 mm

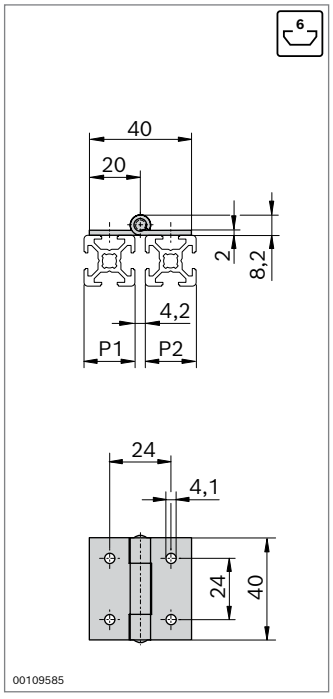

Scanalatura	F_{max}
6	300 N

FS1
ISO 7380
M4x6
6

Cerniera	P1 (mm)	P2 (mm)	ESD		N.	FS
	20	20		2	**3 842 535 684**	4xFS1

Materiale:	Acciaio; inossidabile Materiale di fissaggio: Acciaio; zincato
Fornitura:	Incl. materiale di fissaggio (FS)

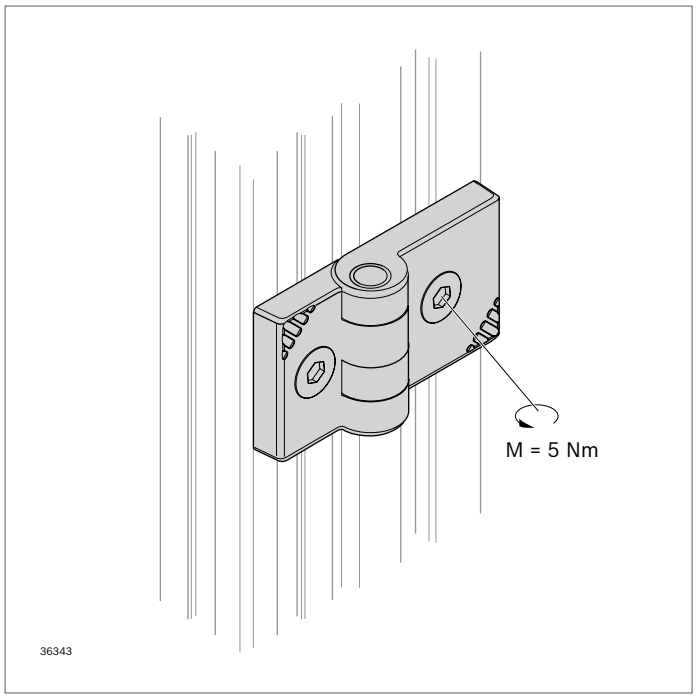

Cerniera in plastica

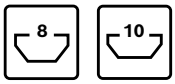

- Cerniera in plastica per profilati con scanalatura di 8 mm o di 10 mm
- Possibilità di montaggio su elementi di superficie massicci
- Perno di centraggio per un montaggio facile e in versione antitorsione

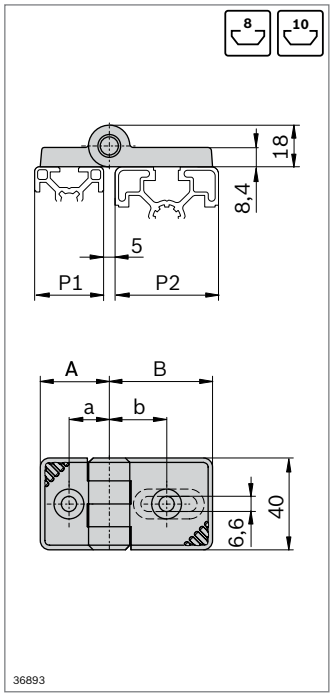

Scanalatura	F_{max}
8	150 N
10	150 N

FS1



FS2



Cerniera in plastica	P1 (mm)	P2 (mm)		N.	FS
	30	30	2	**3 842 554 458**	2xFS1
	30	40/50	2	**3 842 554 460**	1xFS1, 1xFS2
	30	45	2	**3 842 554 462**	1xFS1, 1xFS2
	30	60	2	**3 842 554 464**	1xFS1, 1xFS2
	40/50	40/50	2	**3 842 554 466**	2xFS2
	45	45	2	**3 842 554 468**	2xFS2
	45	60	2	**3 842 554 470**	2xFS2
	60	60	2	**3 842 554 472**	2xFS2

Materiale: PA; grigio segnale
Asse cerniera: Acciaio; zincato
Materiale di fissaggio: Acciaio; zincato

Fornitura: Incl. materiale di fissaggio (FS)

P1/P2 (mm)	A/B (mm)	a/b (mm)
30	30	17,5
40	39	22,5
45	45	25,0
50	39	27,5
60	60	32,5

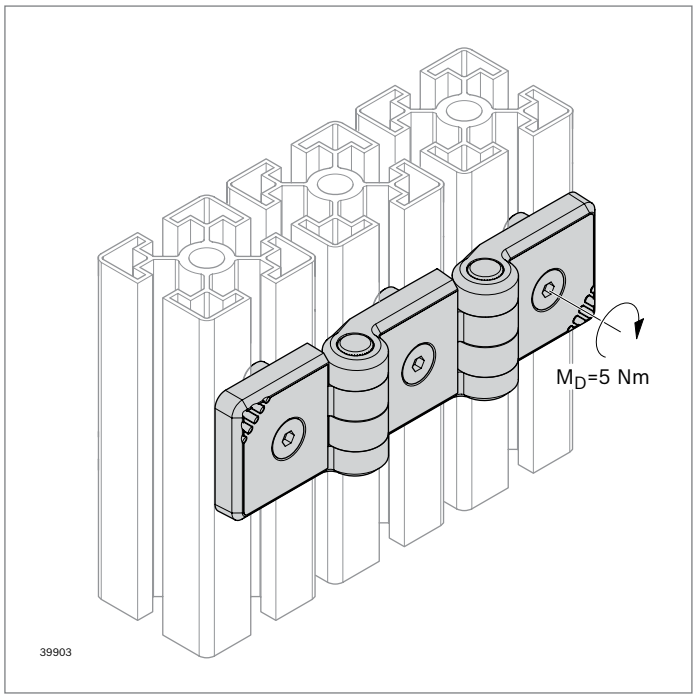

Cerniera doppia in plastica

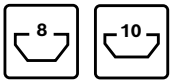

- Cerniera doppia in plastica per profilati con scanalatura di 8 mm o di 10 mm
- Possibilità di montaggio su elementi di superficie massicci
- Perno di centraggio per un montaggio facile e in versione antitorsione

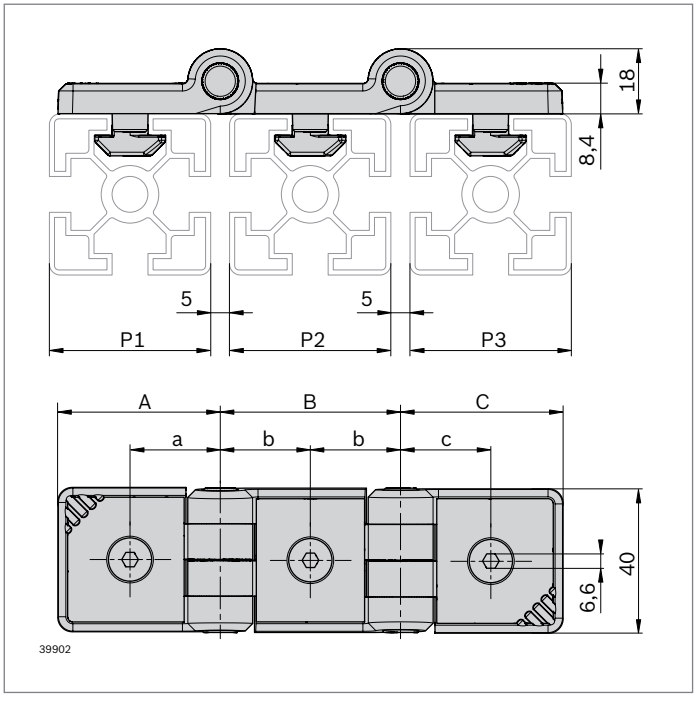

P1/P2/P3 (mm)	A/C (mm)	B (mm)	a/b/c (mm)
45	45	50	25
30	30	35	17,5

Cerniera doppia in plastica	Scanalatura	P1 (mm)	P2 (mm)	P3 (mm)	ESD	N.	FS
	8	30	30	30	2	**3 842 564 133**	3xFS1
	10	45	45	45	2	**3 842 564 130**	3xFS2

Materiale:	Cerniera: PA; grigio segnale Asse: Acciaio, zincato Materiale di fissaggio: Acciaio; zincato
Fornitura:	Incl. materiale di fissaggio

Scanalatura	F_{max} F_{max}
8	150 N
10	150 N

FS1

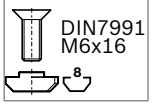

FS2

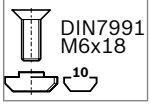

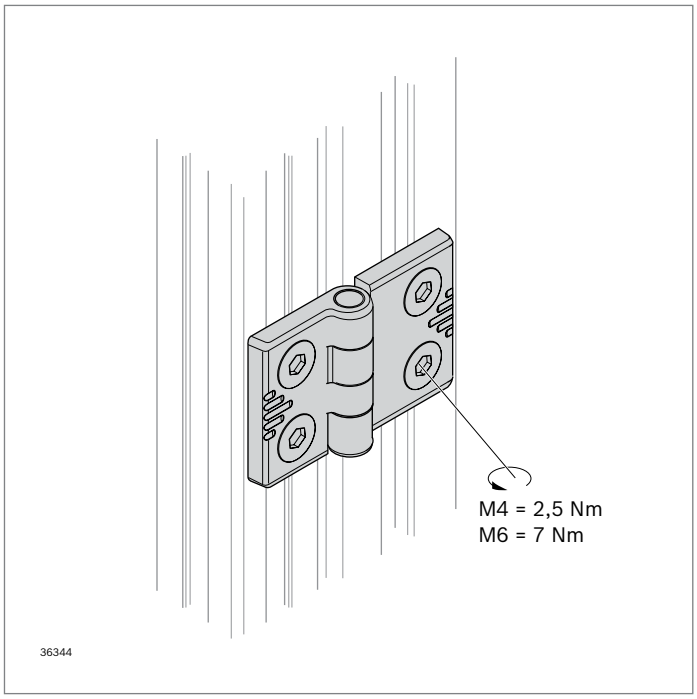

Cerniera in alluminio

- Cerniera in alluminio per tutti i sistemi a scanalatura
- Possibilità di montaggio su elementi di superficie massicci
- Versione di alta qualità
- Versione a conducibilità elettrica
- Impiego in condizioni di camera bianca grazie alle boccole scorrevoli antiabrasione
- Controllo delle emissioni di particolato. Report n. BO2112-1289

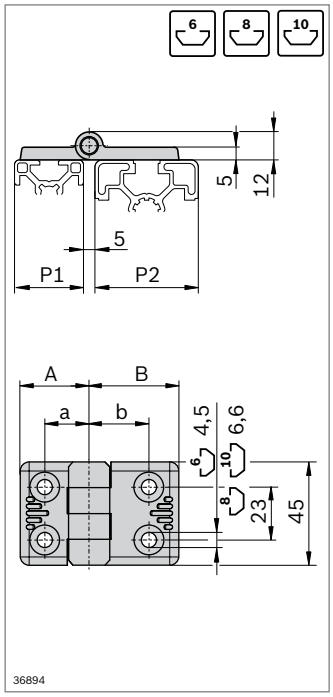

Scanalatura	F_{max}
6	300 N
8	300 N
10	300 N

FS1
DIN7991 M4x8

FS2
DIN7991 M6x12

FS3
DIN7991 M6x16

P1/P2 (mm)	A/B (mm)	a/b (mm)
20	20	12,5
30	28	17,5
40	37	22,5
45	40	25,0

Cerniera in alluminio	P1 (mm)	P2 (mm)	ESD		N.	FS
	20	20	ESD	2	**3 842 544 525**	4xFS1
	20	30	ESD	2	**3 842 544 526**	2xFS1, 2xFS2
	30	30	ESD	2	**3 842 544 527**	4xFS2
	30	40	ESD	2	**3 842 544 528**	2xFS2, 2xFS3
	30	45	ESD	2	**3 842 544 529**	2xFS2, 2xFS3
	40	40	ESD	2	**3 842 544 530**	4xFS3
	45	45	ESD	2	**3 842 544 531**	4xFS3

Materiale: Alluminio pressofuso; nichelato
Materiale di fissaggio: Acciaio; zincato

Fornitura: Incl. materiale di fissaggio (FS)

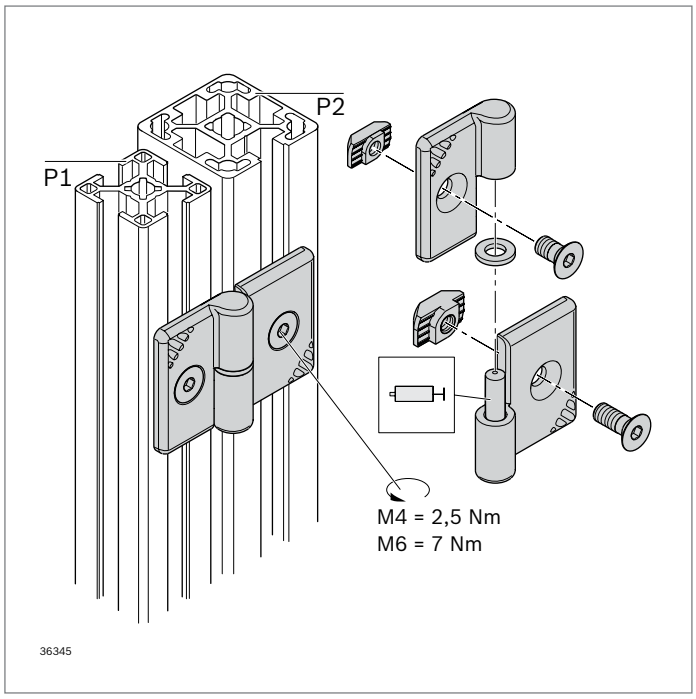

Cerniera LIFTOFF

designLINE

- Cerniera sganciabile compatta per battuta a destra e a sinistra
- Esecuzione designLINE con laccatura speciale in argento (RAL 9006) per un design di alta qualità
- Linguette di centraggio come ausilio di montaggio e dispositivo antitorsione

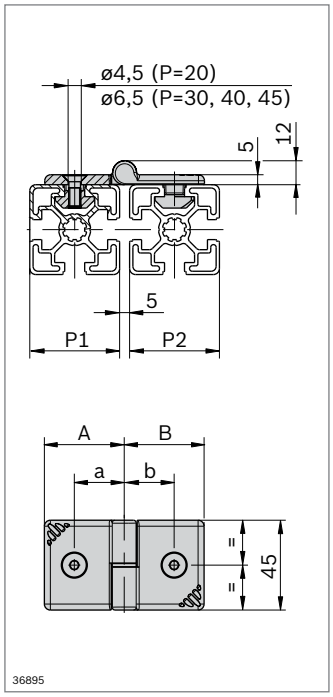

Scanalatura	F_{max}
6	300 N
8	300 N
10	300 N

FS1 DIN7991 M4x8 (6)

FS2 DIN7991 M6x12 (8)

FS3 DIN7991 M6x16 (10)

FS4 DIN 125 A6,4

P1/P2 (mm)	A/B (mm)	a/b (mm)
20	20	12,5
30	28	17,5
40	37	22,5
45	40	25,0

Cerniera LIFTOFF	P1 (mm)	P2 (mm)		N.	FS
destra	20	20	2	**3 842 543 334**	2xFS1, FS4
	20	30	2	**3 842 543 333**	FS1, FS2, FS4
	30	30	2	**3 842 543 332**	2xFS2, FS4
	30	40	2	**3 842 543 331**	FS2, FS3, FS4
	30	45	2	**3 842 543 330**	FS2, FS3, FS4
	40	40	2	**3 842 543 329**	2xFS3, FS4
	45	45	2	**3 842 543 328**	2xFS3, FS4
sinistra	20	20	2	**3 842 543 327**	2xFS1, FS4
	20	30	2	**3 842 543 326**	FS1, FS2, FS4
	30	30	2	**3 842 543 325**	2xFS2, FS4
	30	40	2	**3 842 543 324**	FS2, FS3, FS4
	30	45	2	**3 842 543 323**	FS2, FS3, FS4
	40	40	2	**3 842 543 322**	2xFS3, FS4
	45	45	2	**3 842 543 321**	2xFS3, FS4

Materiale: Cerniera: Alluminio pressofuso; laccato
Materiale di fissaggio: Acciaio; zincato
Spina intagliata: Acciaio; zincato
Rosetta: PA

Fornitura: Incl. materiale di fissaggio (FS)

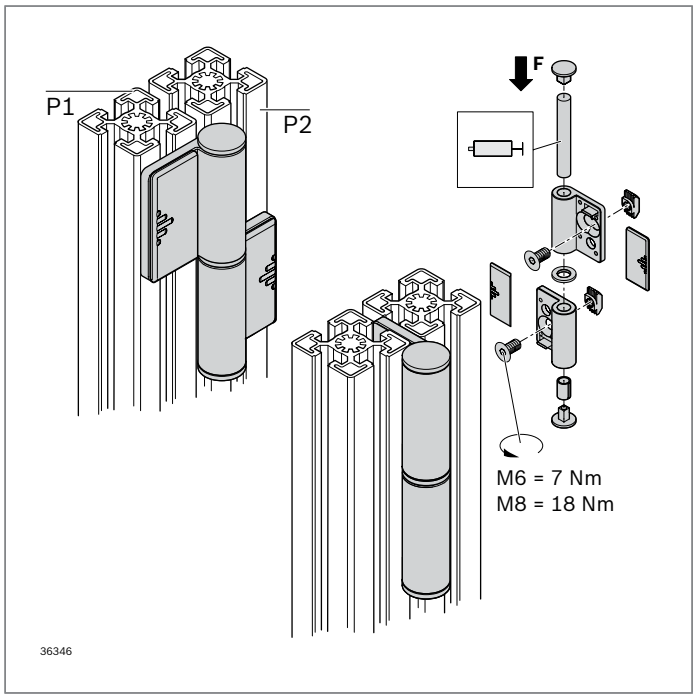

Cerniera, sganciabile

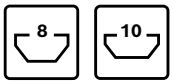

- Per il montaggio di grandi porte pesanti
- Sganciabile
- Per battuta a sinistra e a destra
- Montaggio esterno: Angolo di apertura circa 180 °
- Montaggio interno: impedisce lo smontaggio da parte di non addetti ai lavori, ad es. per i dispositivi di sicurezza

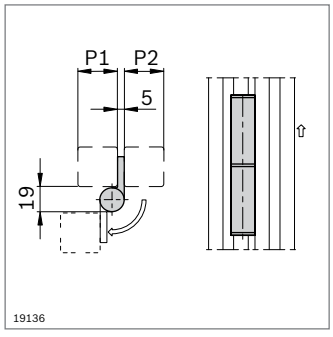

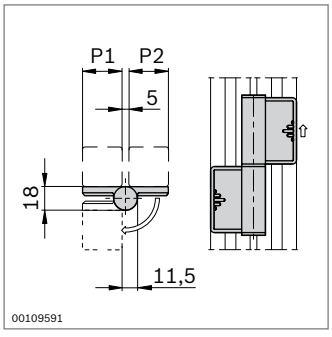

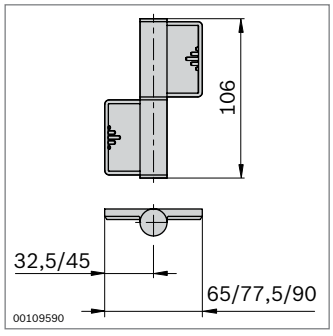

Scanalatura	F_{max}
8	300 N
10	300 N

FS1



FS2

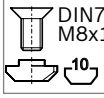

Cerniera, sganciabile	P1 (mm)	P2 (mm)		N.	FS
	30	30	2	**3 842 555 572**	2xFS1
	30	45	2	**3 842 555 574**	1xFS1,
	30[1)]	60			1xFS2
	45	45	2	**3 842 555 576**	2xFS2
	45[1)]	60			
	60[1)]	60			

[1)] Non adatto per il montaggio interno

Materiale: Cerniera: Zinco pressofuso
Cappellotto di copertura: PA; grigio segnale
Materiale di fissaggio: Acciaio; zincato

Fornitura: Incl. materiale di fissaggio (FS), 2 x calotte di copertura

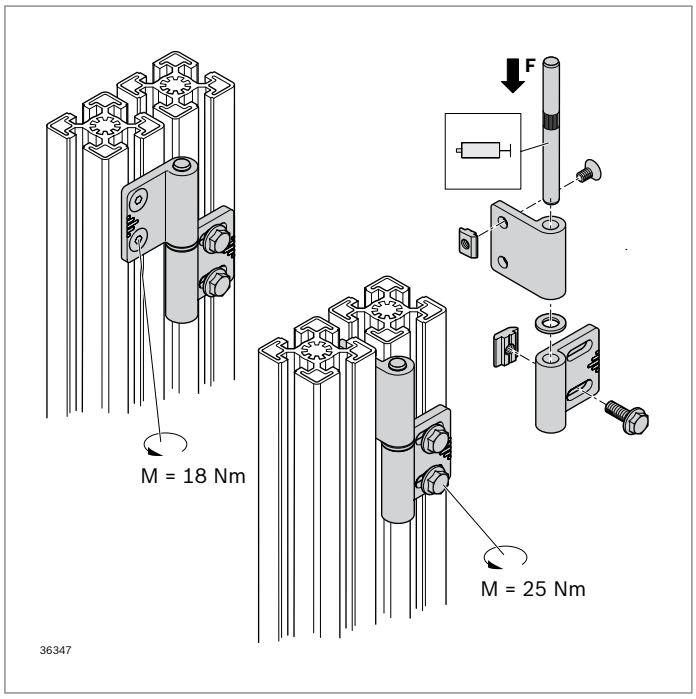

Cerniera, regolabile

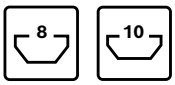

- Per il montaggio di grandi porte pesanti
- Regolabile per la compensazione di tolleranze di distanza
- Sganciabile
- Per battuta a sinistra e a destra
- Angolo di apertura circa 180 °

Accessori:
Dado con testa a martello scanalatura 10, M8 (pag. 3-4) per il fissaggio di una porta con scanalatura di 10 mm

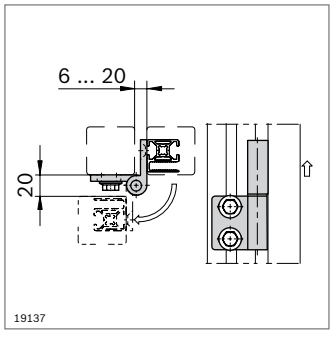

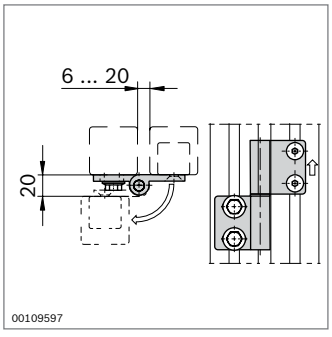

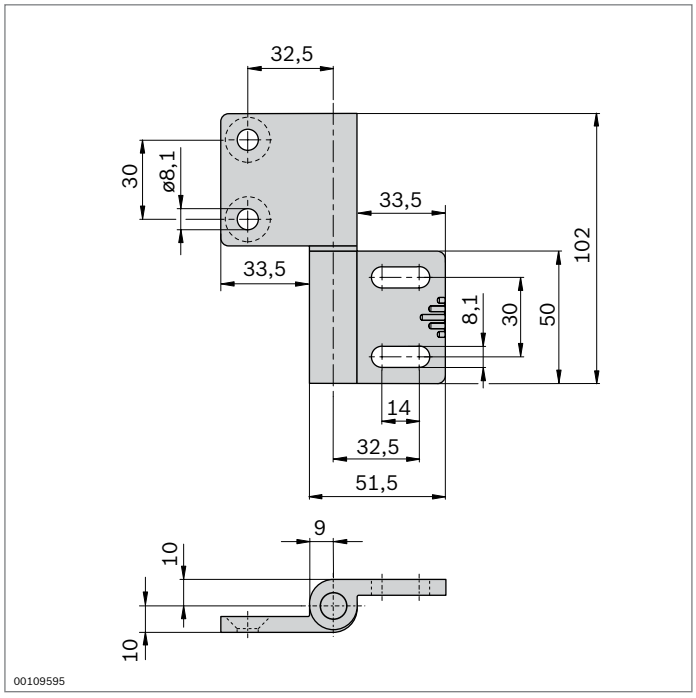

Cerniera, regolabile		N.	FS
	2	**3 842 544 562**	2xFS1, 2xFS2

Materiale:	Alluminio pressofuso Materiale di fissaggio: Acciaio; zincato
Fornitura:	Incl. materiale di fissaggio (FS)

Scanalatura	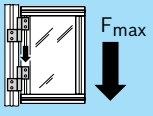
8	300 N
10	300 N

FS1

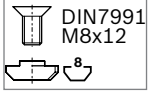

FS2

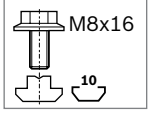

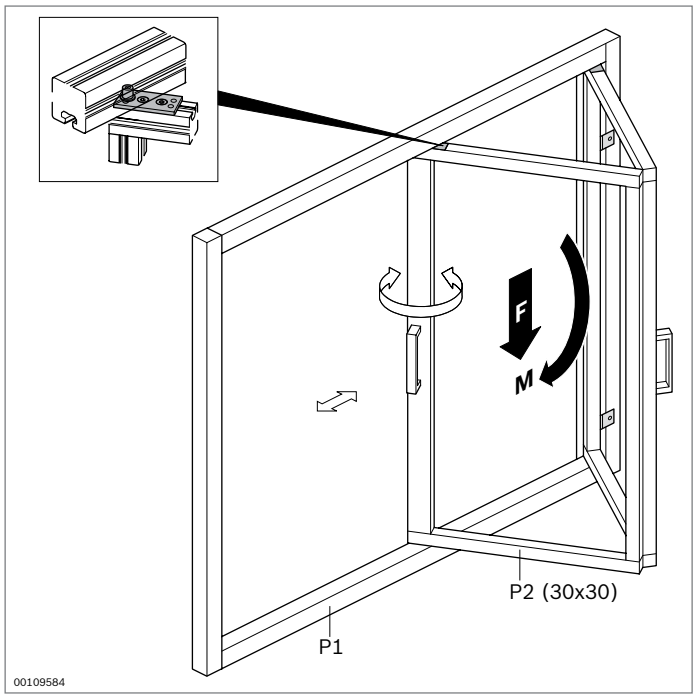

Elemento per porta a libro

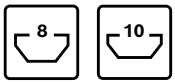

- Per movimento contemporaneo di rotazione e scorrimento, per il montaggio di porte a libro con profilati da 30 mm
- Durate di vita molto alta (circa 50000 azionamenti)
- Adatto per telai composti da profilati con scanalatura di 8 mm e 10 mm
- Profilati del telaio e della porta sempre complanari (la posizione dell'anello di guida dipende dallo spessore del profilato del telaio)

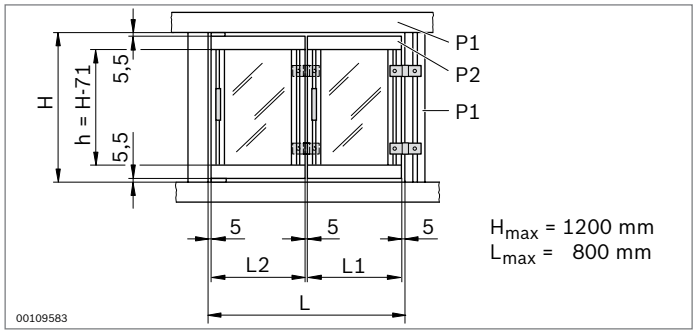

P2 (mm)	**P1** (mm)	**L1** (mm)	**L2** (mm)
30X30	45x45	0,5L - 29,5	0,5L + 14,5
	40x40	0,5L - 28,3	0,5L + 13,3
	30x30	0,5L - 25,8	0,5L + 10,8

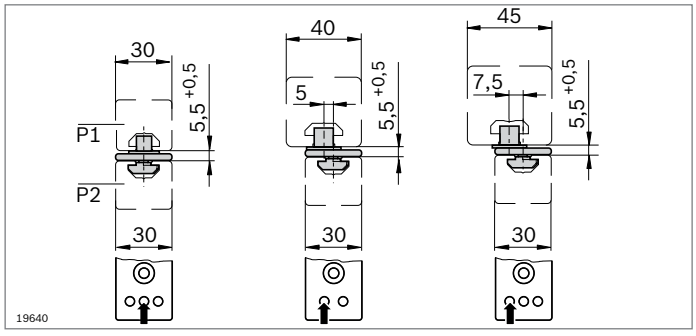

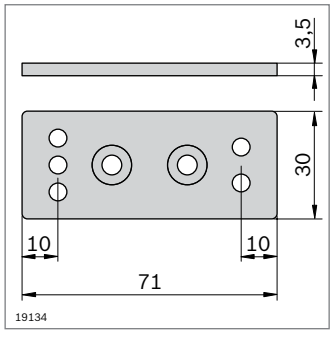

Scana-latura	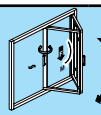 F_{max} M_{max}	
	F_{max}	**M_{max}**
8	120 N	20 Nm
10	120 N	20 Nm

Elemento per porta a libro	**N.**	**FS**
	3 842 516 715	2xFS1
Materiale:	Elemento per porta a libro: Zinco pressofuso Anello di guida: PA; nero Materiale di fissaggio: Acciaio; zincato	
Fornitura:	Incl. materiale di fissaggio (FS)	

FS1

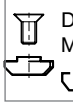

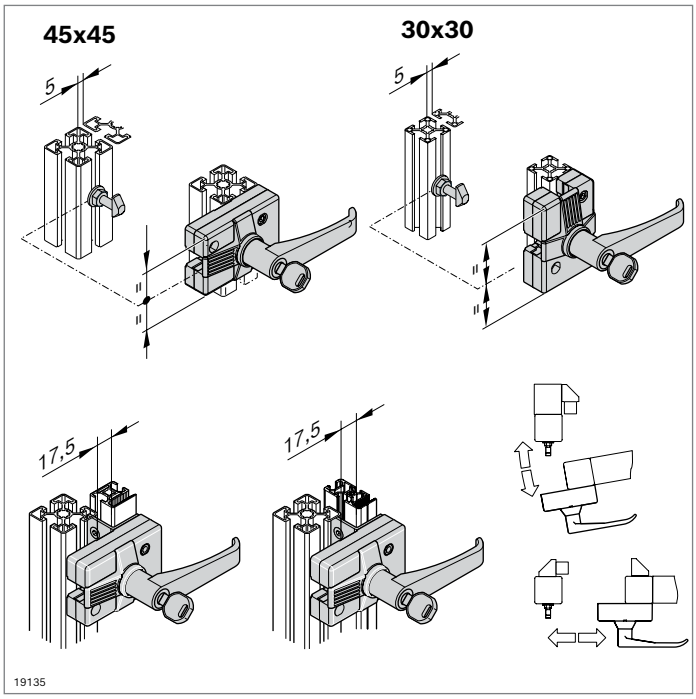

Serratura per porte oscillanti e scorrevoli

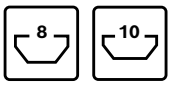

- Per battuta a destra e a sinistra
- Adatta per profilati 45x45 e 30x30
- Variante “chiusura standard” con scelta casuale delle chiavi (ogni serratura ha una chiave diversa)
- La variante “chiusura uniforme” comprende sempre la stessa chiave
- Versione con maniglia o serratura a doppio ingegno

Accessori:
Piastra adattatrice per il collegamento a un profilato del telaio 22,5x45 (pag. 10-41) o profilato per griglia ondulata WG40 o WG30 (pag. 10-28)

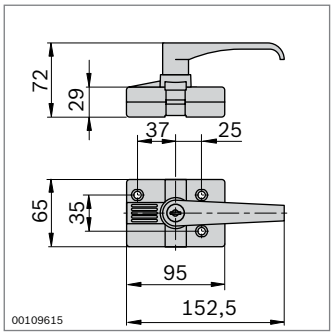





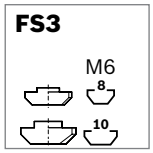

Serratura		N.	FS
Chiusura standard	30x30, 45x45	**3 842 525 821**	2xFS1, 1xFS2, 3xFS3
Chiusura uniforme	30x30, 45x45	**3 842 525 822**	2xFS1, 1xFS2, 3xFS3

Materiale:	Corpo: Alluminio pressofuso Maniglia: PA; nero Materiale di fissaggio: Acciaio; zincato
Fornitura:	Incl. 3 x chiavi, materiale di fissaggio (FS)

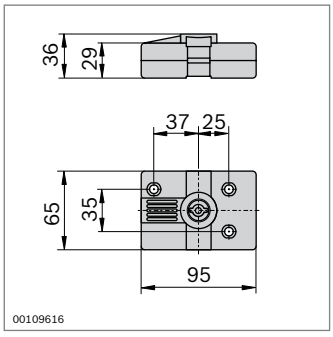





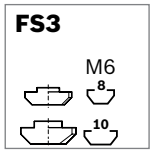

Serratura		N.	FS
	30x30, 45x45	**3 842 525 823**	2xFS1, FS2, 3xFS3

Materiale:	Alluminio pressofuso Materiale di fissaggio: Acciaio; zincato
Fornitura:	Incl. 1 x chiave a doppio ingegno, materiale di fissaggio (FS)

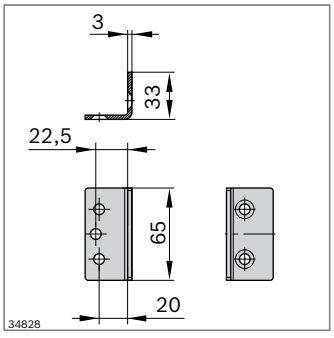

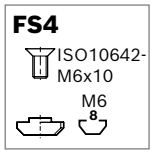

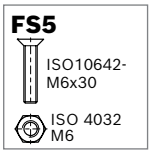

- Piastra adattatrice per il montaggio della serratura nel telaio di protezione EcoSafe (pag. 10-25ff)

Piastra adattatrice EcoSafe PG	ESD	N.	FS
	⚠	**3 842 567 960**	2xFS4, 2xFS5

Materiale:	Acciaio; zincato
Fornitura:	Incl. materiale di fissaggio

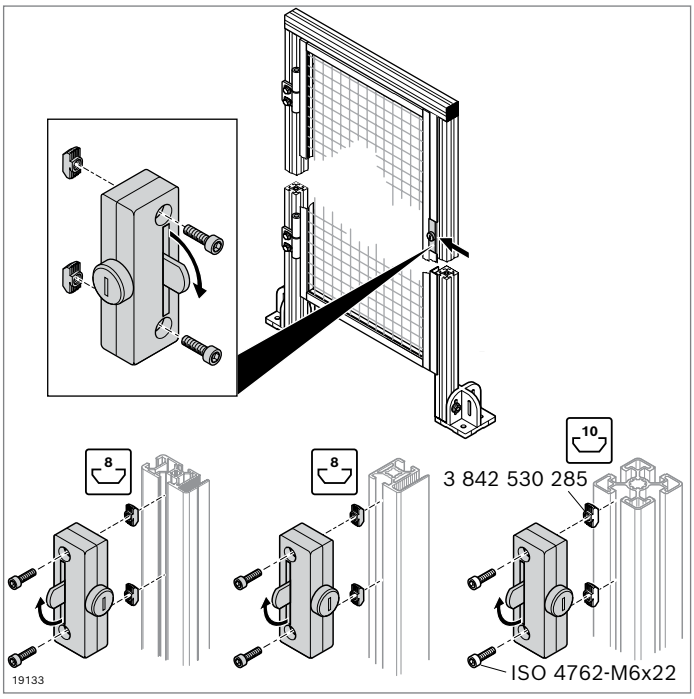

Serratura

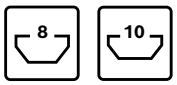

- Per battuta a destra e a sinistra
- Per profilato del telaio 30x30 WG (sistema di recinzioni protettive EcoSafe), incl. materiale di fissaggio
- Variante “chiusura standard” con scelta casuale delle chiavi (ogni serratura ha una chiave diversa)
- La variante “chiusura uniforme” comprende sempre la stessa chiave

Accessori per montaggio su profilato con scanalatura di 10 mm:

- 2 x dado con testa a martello M6, **3 842 530 285** (pag. 3-4)
- 2 x viti ISO4762-M6x22

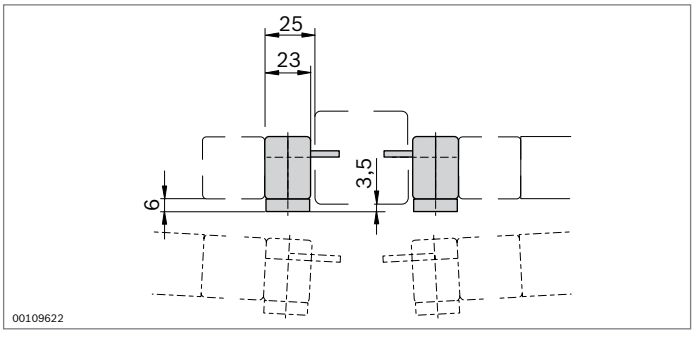

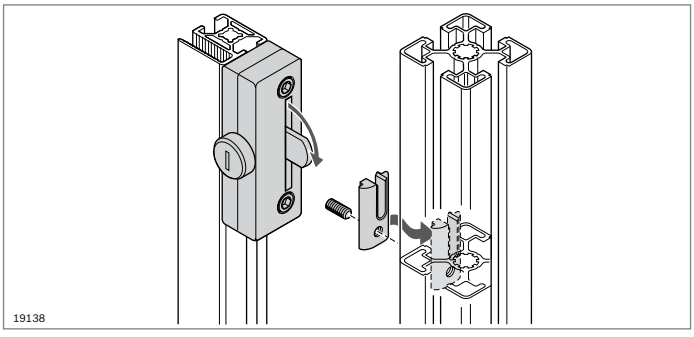

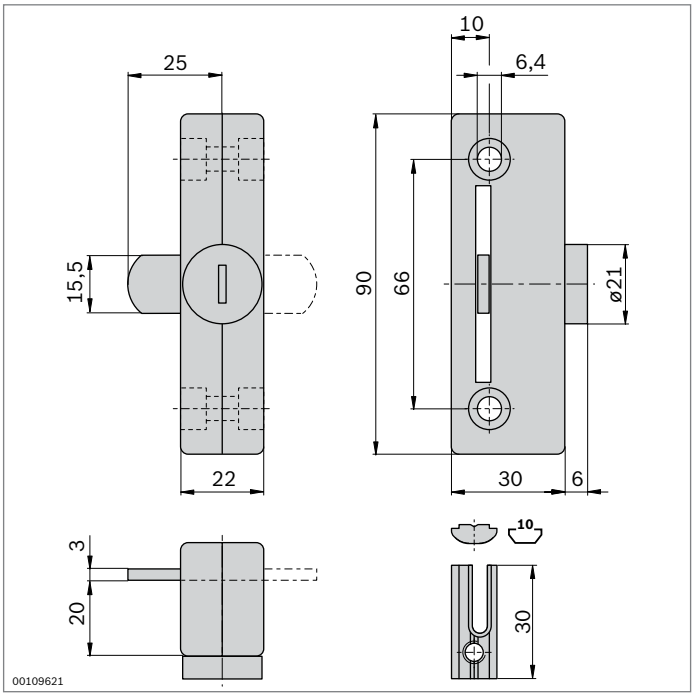

Serratura	N.	FS
Chiusura standard	**3 842 522 479**	2xFS1, 1xFS2
Chiusura uniforme	**3 842 571 998**	2xFS1, 1xFS2

Materiale:	Zinco pressofuso Materiale di fissaggio: Acciaio; zincato
Fornitura:	Incl. 3 x chiavi, materiale di fissaggio (FS)

FS1
ISO 4762
M6x22
8

FS2
ISO 4027
M6x10

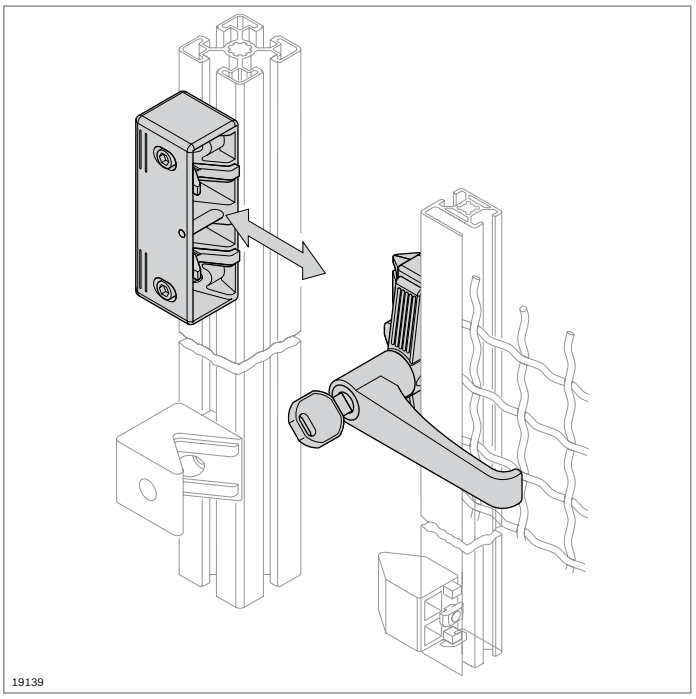

Serratura per porte scorrevoli EcoSafe

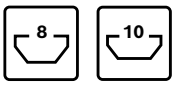

- Per battuta a destra e a sinistra
- Variante “chiusura standard” con scelta casuale delle chiavi (ogni serratura ha una chiave diversa)
- La variante “chiusura uniforme” comprende sempre la stessa chiave

Accessori opzionali:
Set di arresto per chiusura ammortizzata delle porte (pag. 12-5)

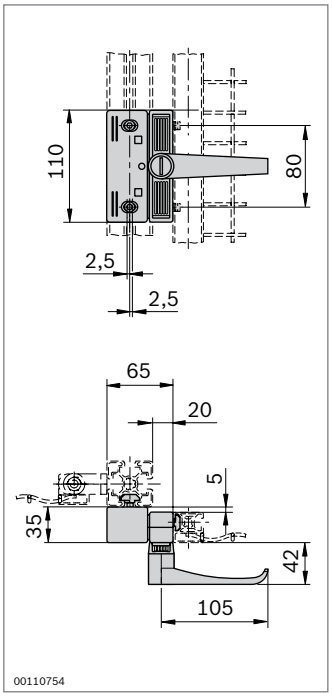



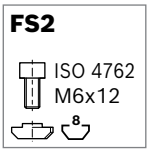

Serratura per porte scorrevoli	N.	FS
Chiusura standard	**3 842 525 946**	2xFS1, 2xFS2
Chiusura uniforme	**3 842 525 947**	2xFS1, 2xFS2

Materiale:	Corpo: Alluminio pressofuso Maniglia: PA; nero Cappellotto di copertura: PA6 Materiale di fissaggio: Acciaio; zincato
Fornitura:	Incl. 3 x chiavi, materiale di fissaggio (FS)

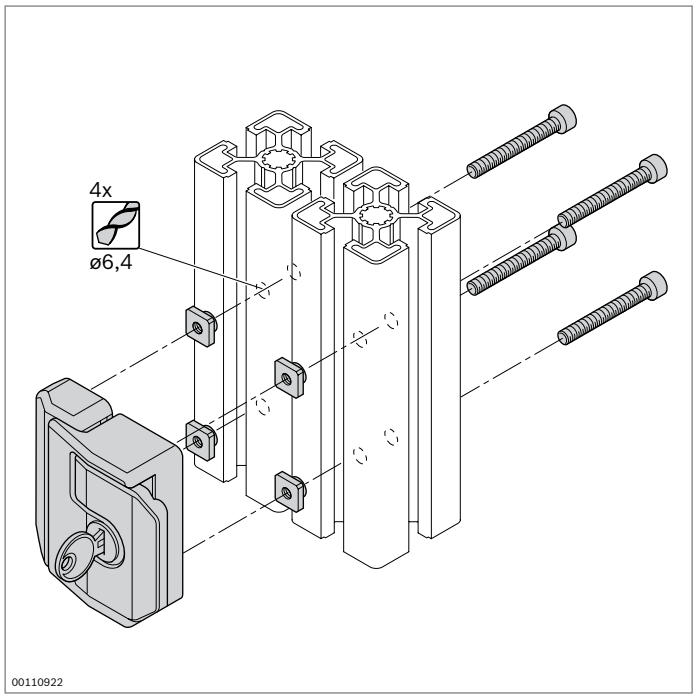

Serratura per porte oscillanti

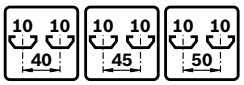

- Per battuta a destra e a sinistra
- Bloccaggio automatico in posizione di chiusura
- Chiusura dolce
- Maniglia ergonomica a spinta per l'apertura
- Variante "chiusura standard" con scelta casuale delle chiavi (ogni serratura ha una chiave diversa)
- La variante "chiusura uniforme" comprende sempre la stessa chiave
- Lavorazione dei profilati: foratura D6,4

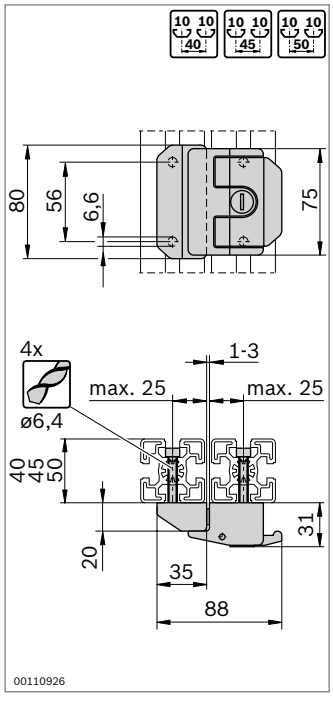



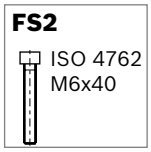





Serratura	N.	FS
Chiusura standard	**3 842 530 353**	4xFS1, 4xFS2, 4xFS3, 4xFS4
Chiusura uniforme	**3 842 530 352**	4xFS1, 4xFS2, 4xFS3, 4xFS4

Materiale:	Zinco pressofuso; rivestimento in polvere nero Materiale di fissaggio: Acciaio; zincato
Fornitura:	Incl. 2x chiavi, materiale di fissaggio (FS)

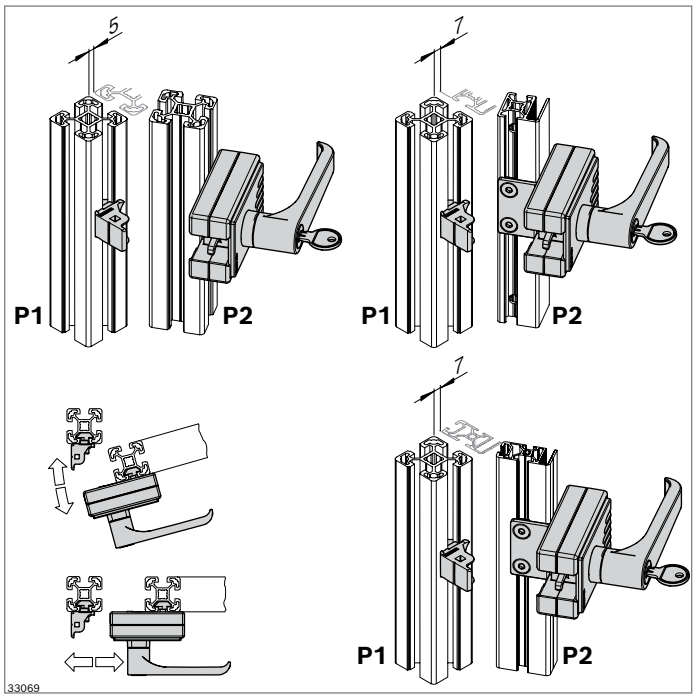

Serratura “Multi Use” per porte oscillanti e scorrevoli

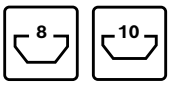

- Per battuta a destra e a sinistra
- Per numerose combinazioni di profilati
- Variante “chiusura standard” con scelta casuale delle chiavi (ogni serratura ha una chiave diversa)
- La variante “chiusura uniforme” comprende sempre la stessa chiave
- Versione con maniglia o serratura a doppio ingegno
- Viti di fissaggio nascoste
- Fessure diverse per porte < 400 mm fino a modulo profilato da 45 mm e < 600 mm con modulo profilato da 50 mm (vedi istruzioni di montaggio **3 842 554 184**)
- Senza lavorazione dei profilati

Accessori opzionali:
Piastra adattatrice per il collegamento a un profilato del telaio 22,5x45 o profilato per griglia ondulata WG40 o WG30 (pag. 10-28)

P1	P2	P2	P2	P2	P2	P2
30	22,5x45	WG30/40	30	–	–	–
40	22,5x45	WG30/40	30	40	–	–
45	22,5x45	WG30/40	30	40	45	–
50	22,5x45	WG30/40	30	40	45	50
60	22,5x45	WG30/40	30	40	–	–

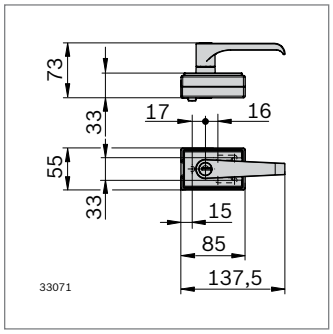





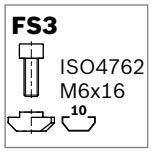



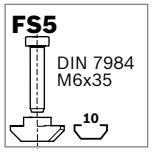

Serratura “Multi Use” per porte oscillanti e scorrevoli	N.	FS
Chiusura standard	**3 842 548 971**	3xFS1, FS2, FS3, 2xFS4, 2xFS5
Chiusura uniforme	**3 842 548 970**	3xFS1, FS2, FS3, 2xFS4, 2xFS5

Materiale:	Corpo: Zinco pressofuso Maniglia: PA6; nero Copertura: PP; grigio segnale RAL 7004 Materiale di fissaggio: Acciaio; zincato
Fornitura:	Incl. 3x chiavi, materiale di fissaggio (FS)

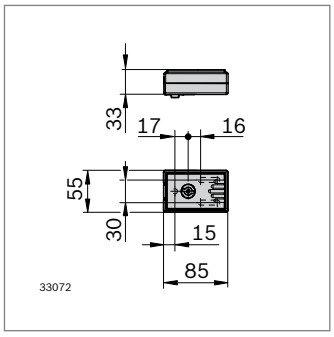





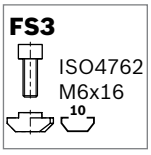

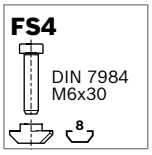



Serratura “Multi Use” per porte oscillanti e scorrevoli	N.	FS
Serratura a doppio ingegno	**3 842 548 965**	3xFS1, FS2, FS3, 2xFS4, 2xFS5

Materiale:	Corpo: Zinco pressofuso Copertura: PP, grigio segnale RAL 7004 Materiale di fissaggio: Acciaio; zincato
Fornitura:	Incl. 1x chiave a doppio ingegno, materiale di fissaggio

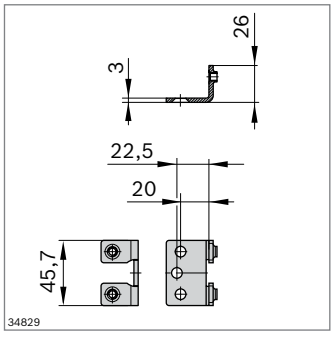

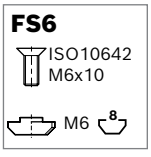



Piastra adattatrice Multi Use EcoSafe PG	ESD	N.	FS
	⏚	**3 842 567 961**	2xFS6 2xFS7

Materiale:	Acciaio; zincato
Fornitura:	Incl. materiale di fissaggio

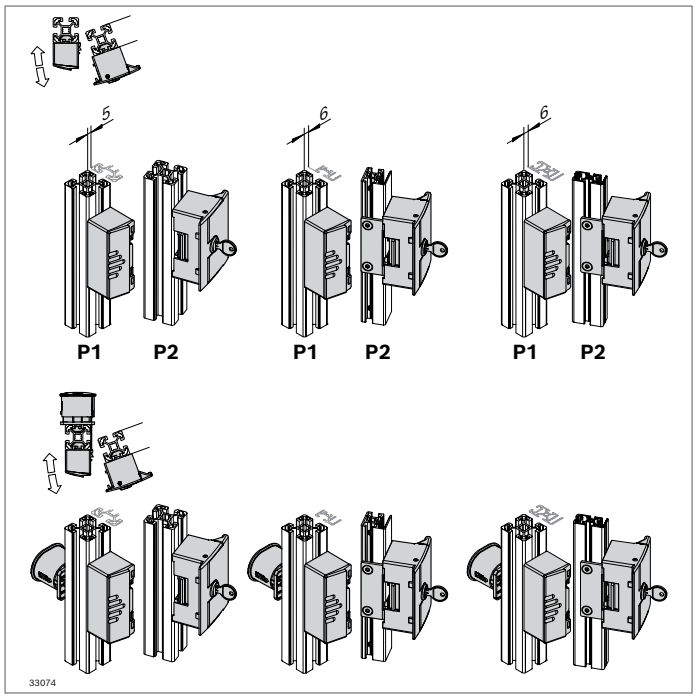

P1	P2	P2	P2	P2	P2	P2
30	22,5x45	WG30/40	30	–	–	–
40	22,5x45	WG30/40	30	40	–	–
45	22,5x45	WG30/40	30	40	45	–
50	22,5x45	WG30/40	30	40	45	50
60	22,5x45	WG30/40	–	40	45	50

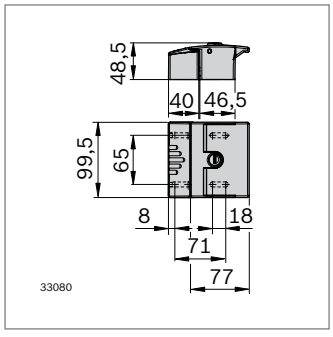



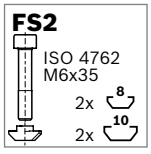

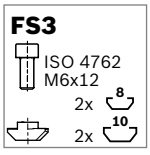

Serratura “Compact” per porte oscillanti

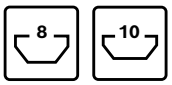

- Per battuta a destra e a sinistra
- Per numerose combinazioni di profilati
- Variante “chiusura standard” con scelta casuale delle chiavi (ogni serratura ha una chiave diversa)
- La variante “chiusura uniforme” comprende sempre la stessa chiave
- Viti di fissaggio nascoste
- Possibilità di montaggio di uno sblocco d’emergenza per l’apertura di emergenza dall’interno (fessure secondo le istruzioni di montaggio **3 842 554 192**)
- Senza lavorazione dei profilati

Accessori opzionali:

- Piastra adattatrice per il collegamento a un profilato del telaio 22,5x45 o profilato per griglia ondulata WG40 o WG30 (pag. 10-28)
- Sblocco d’emergenza (pag. 8-19)

Serratura “Compact” per porte oscillanti	N.	FS
Chiusura standard	**3 842 553 640**	4xFS1, 2xFS2, 2xFS3
Chiusura uniforme	**3 842 553 639**	4xFS1, 2xFS2, 2xFS3

Materiale:	Corpo: Alluminio pressofuso Copertura: PP, grigio segnale RAL 7004 Materiale di fissaggio: Acciaio; zincato
Fornitura:	Incl. 2x chiavi, materiale di fissaggio

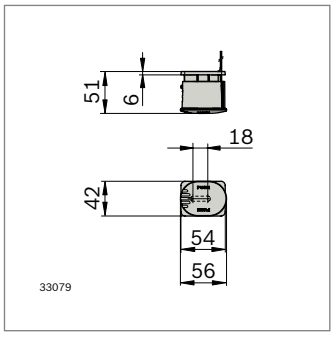

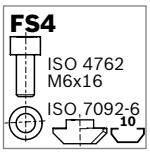

- Per l'apertura di emergenza della serratura "Compact" dal vano interno quando è chiusa

Sblocco d'emergenza		N.	FS
Compact		**3 842 554 134**	FS4
Materiale:	Aletta: Acciaio; zincato Pulsante: PA6; rosso RAL 3020 Supporto di fissaggio: PA6; RAL 7004 Materiale di fissaggio: Acciaio; zincato		
Fornitura:	Incl. materiale di fissaggio		

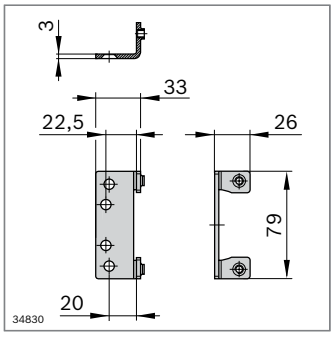

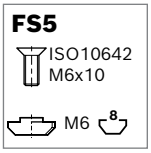



Piastra adattatrice Compact EcoSafe PG	ESD	N.	FS
		3 842 567 962	2xFS5, 2xFS6
Materiale:	Acciaio; zincato		
Fornitura:	Incl. materiale di fissaggio		

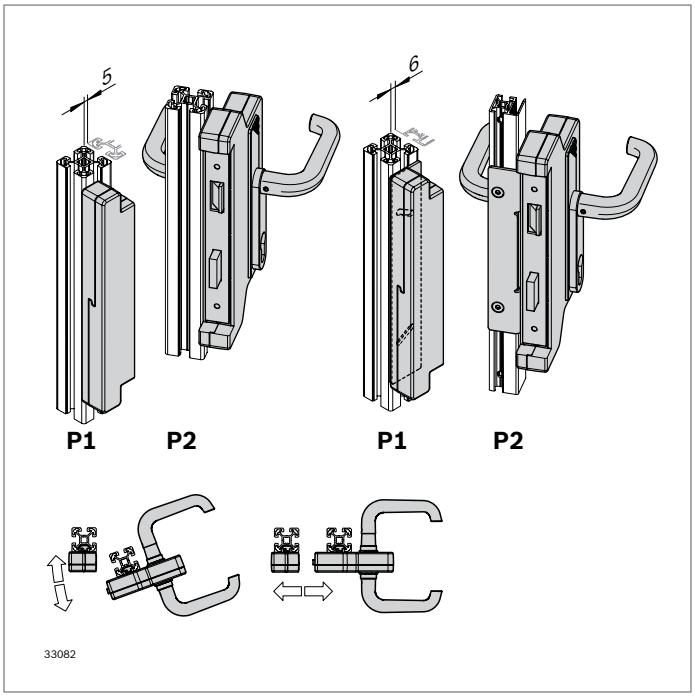

Serratura a scatola per porte oscillanti e scorrevoli

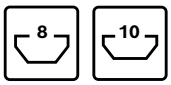

- Per battuta a destra e a sinistra
- Per numerose combinazioni di profilati
- Per il montaggio di un cilindro di chiusura reperibile in commercio (non compreso nella fornitura)
- Versione con maniglia, apribile dall'interno e dall'esterno
- Senza lavorazione dei profilati
- Viti di fissaggio nascoste

Accessori opzionali:

- Piastra adattatrice per il collegamento a un profilato del telaio 22,5x45 o profilato per griglia ondulata WG40 o WG30 (pag. 10-28)
- Cilindro di chiusura (pag. 8-21)

P1	P2	P2	P2	P2	P2	P2
30	22,5x45	WG30/40	30	–	–	–
40	22,5x45	WG30/40	30	40	–	–
45	22,5x45	WG30/40	30	40	45	–
50	22,5x45	WG30/40	30	40	45	50
60	22,5x45	WG30/40	30	40	45	50

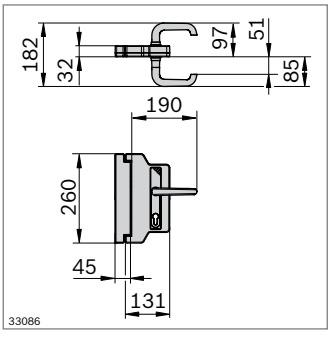

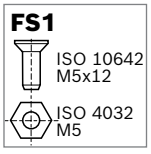



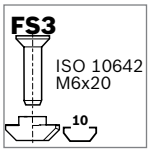

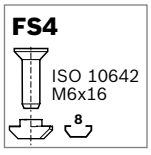

Serratura a scatola	N.	FS
Porta scorrevole	**3 842 554 151**	4xFS1, 4xFS2, 4xFS3, 2xFS4
Porta oscillante	**3 842 554 150**	4xFS1, 4xFS2, 4xFS3, 2xFS4

Materiale:	Corpo: PA6 grigio segnale (RAL7004) Maniglia: Alluminio; anodizzato Materiale di fissaggio: Acciaio; zincato Rosetta: Alluminio
Fornitura:	Incl. materiale di fissaggio

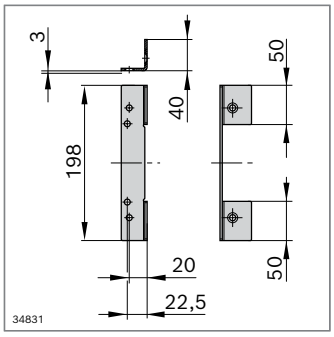

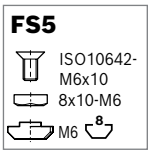

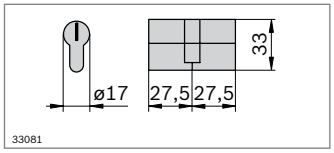

Piastra adattatrice Box Lock EcoSafe PG	ESD	N.	FS
		3 842 567 963	2xFS5

Materiale:	Acciaio; zincato
Fornitura:	Incl. materiale di fissaggio

- Cilindro di chiusura 27,5/27,5 reperibile in commercio (non compreso nella fornitura)

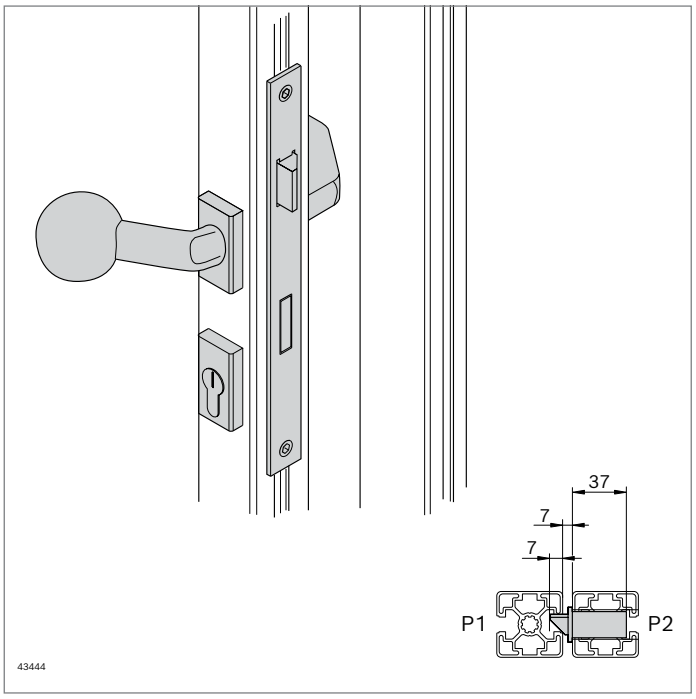

Serratura incassata per porte oscillanti

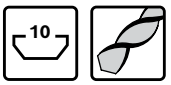

- Per il montaggio in profilati 45x45 o superiori
- Per il montaggio di un cilindro di chiusura reperibile in commercio (non compreso nella fornitura)
- Versione robusta per elevate sollecitazioni
- Maniglia nelle varianti: Maniglia/maniglia, Maniglia/pomello
- Lavorazione dei profilati: fresatura

Accessori:
- Maniglia/maniglia
- Maniglia/pomello
- Cilindro di chiusura (pag. 8-23)

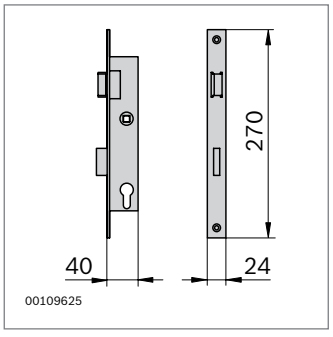

FS1

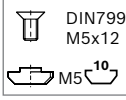

Serratura incassata	Scanalatura	N.	FS
	10	**3 842 538 241**	2xFS1
Materiale:	Acciaio; zincato Materiale di fissaggio: Acciaio; zincato		
Fornitura:	Incl. materiale di fissaggio		

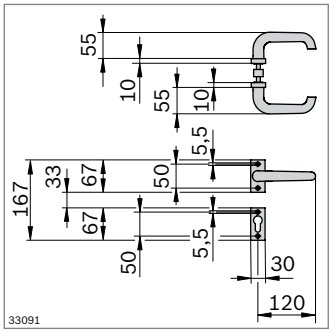

FS2

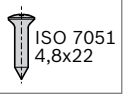

Maniglia/maniglia		N.	FS
		3 842 553 631	8x FS2
Materiale:	Alluminio; anodizzato Materiale di fissaggio: Acciaio; zincato		
Fornitura:	Incl. materiale di fissaggio		

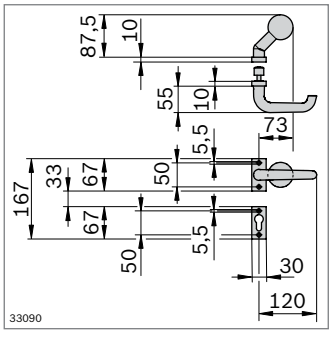

FS3

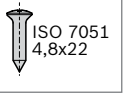

Maniglia/pomello		N.	FS
		3 842 553 630	8x FS3
Materiale:	Alluminio; anodizzato Materiale di fissaggio: Acciaio; zincato		
Fornitura:	Incl. materiale di fissaggio		

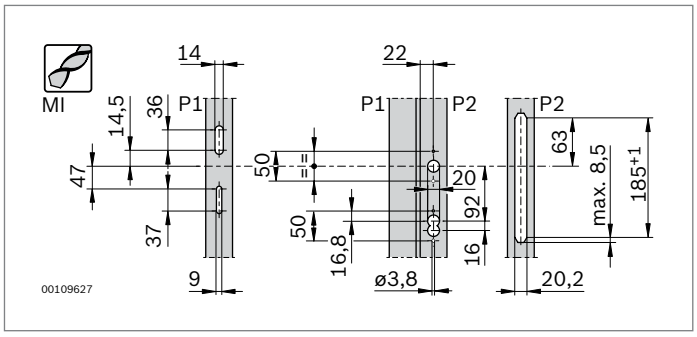

- Disegno quotato della lavorazione profilati per la serratura incassata
- Tipo di lavorazione “MI” (fresatura lunga)

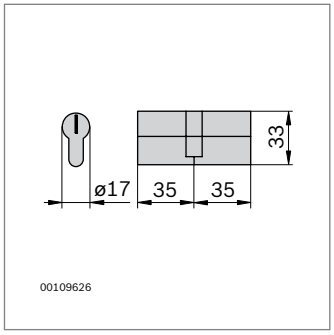

- Cilindro di chiusura 35/35 reperibile in commercio (non compreso nella fornitura)

8

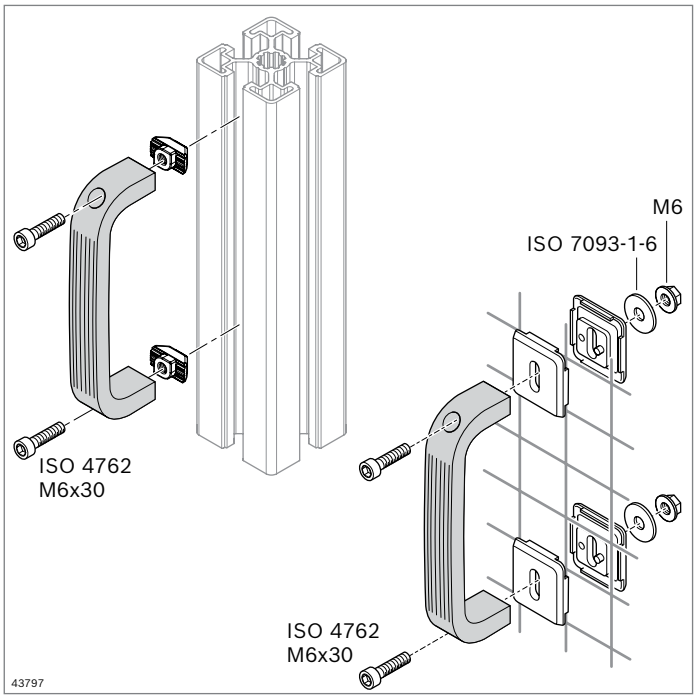

Maniglia fissa

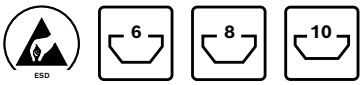

Maniglia fissa

- Assorbimento di forze elevate grazie alla costruzione robusta
- Fissaggio nella scanalatura del profilato o ad una griglia ondulata tramite l'elemento di serraggio
- Adatta per l'impiego in ambiente a protezione ESD

Accessori necessari:

- per maniglia fissa N6:
  - Chiocciola 6 M3 (pag. 3-7)
  - Vite a testa cilindrica M3x8 ISO 4762
- per maniglia fissa N8:
  - Dado con testa a martello 8 M6 (pag. 3-4)
  - Vite a testa cilindrica M6x16 ISO 4762
- per maniglia fissa N10:
  - Dado con testa a martello 10, M6 (pag. 3-4)
  - Vite a testa cilindrica M6x30 ISO 4762

Accessori opzionali:

- Elemento di serraggio per montaggio sulla griglia ondulata (pag. 10-43)
- Dado con testa a martello (pag. 3-4)

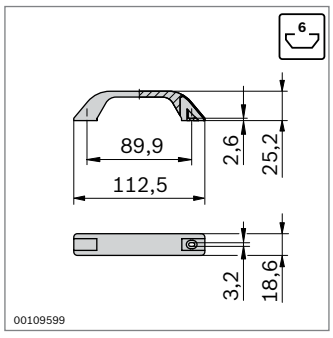

Maniglia fissa	Colore		N.
	Grigio segnale RAL 7004	10	**3 842 554 716**
Materiale:	PA		

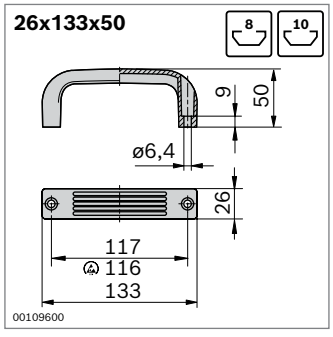

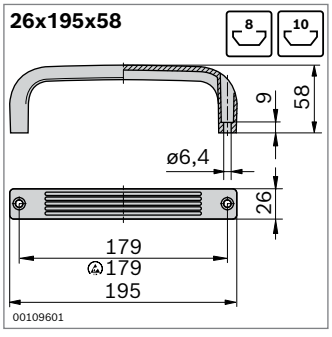

Maniglia fissa	Colore	ESD		N.
26x133x50	Grigio segnale RAL 7004		10	**3 842 554 718**
	Nero	✓	10	**3 842 525 481**
26x195x58	Grigio segnale RAL 7004		10	**3 842 554 720**
	Nero	✓	10	**3 842 525 767**
Materiale:	PA			

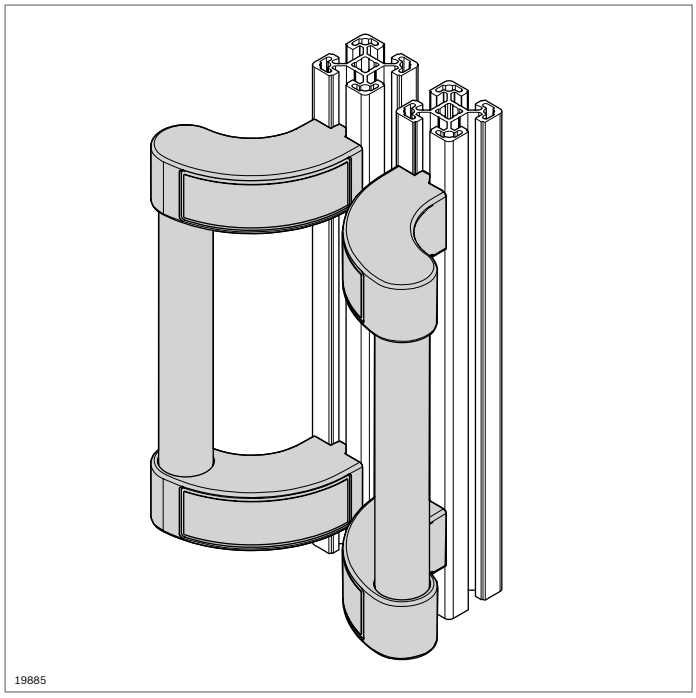

Maniglia di sicurezza



- Impedisce di ferirsi rimanendo incastrati durante la chiusura delle porte scorrevoli
- Adatto per porte scorrevoli e oscillanti
- La lunghezza della maniglia può essere variata mediante cambio del profilato tubolare D28

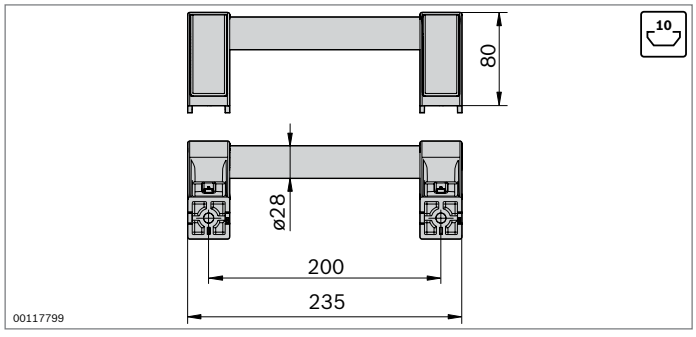

Maniglia di sicurezza	N.	FS
	3 842 555 564	2xFS1
Materiale:	Profilato tubolare D28: Alluminio; anodizzato Supporto: PA; grigio segnale RAL 7004	
Fornitura:	Incl. materiale di fissaggio (FS)	

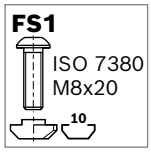

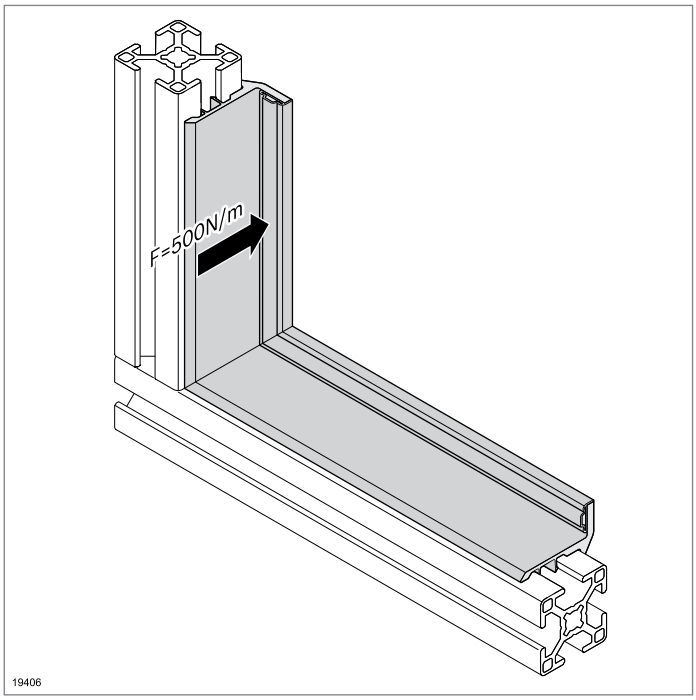

Listello di tenuta

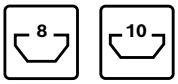

- Per la chiusura ermetica di porte con larghezza > 500 mm tramite labbro di tenuta
- Agganciabile nella scanalatura
- Un labbro di tenuta elastico opaco ricopre la fessura della porta
- Battuta per porte oscillanti (forza di battuta: 500 N/m)

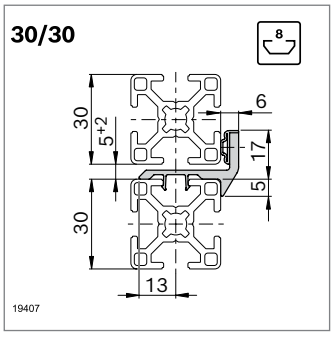

Listello di tenuta	L (mm)		N.
30/30	3000	10	**3 842 555 554**
Materiale:	PVC/NBR; grigio segnale RAL 7004		

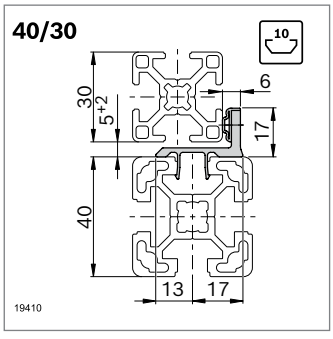

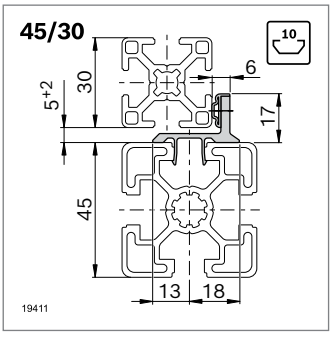

Listello di tenuta	L (mm)		N.
40/30	3000	10	**3 842 555 562**
45/30	3000	10	**3 842 555 560**
Materiale:	PVC/NBR; grigio segnale RAL 7004		

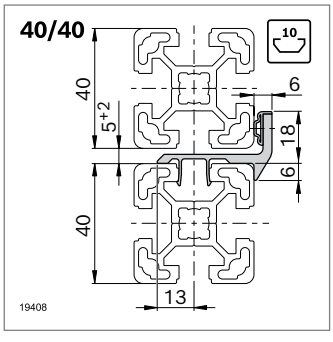

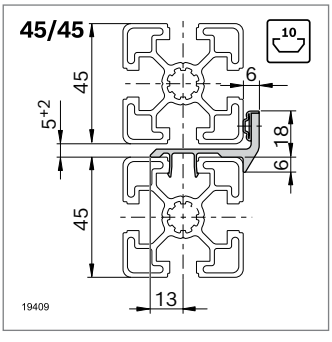

Listello di tenuta	L (mm)		N.
40/40	3000	10	**3 842 555 558**
45/45	3000	10	**3 842 555 556**
Materiale:	PVC/NBR; grigio segnale RAL 7004		

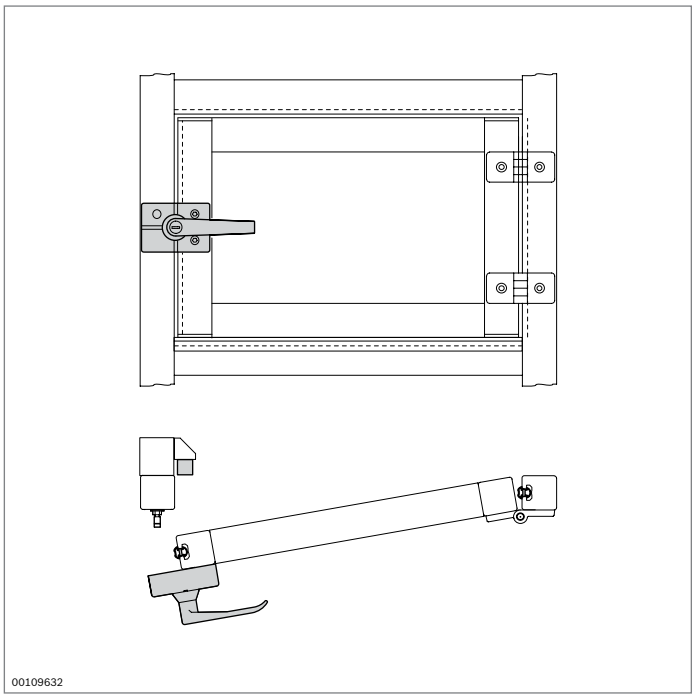

Profilato di tenuta

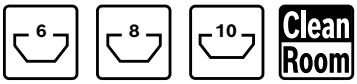

- Per porte scorrevoli e oscillanti
- Impedisce l'ingresso o la fuoriuscita di particelle

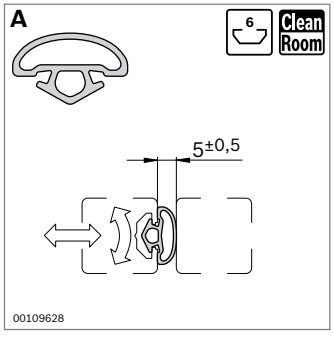

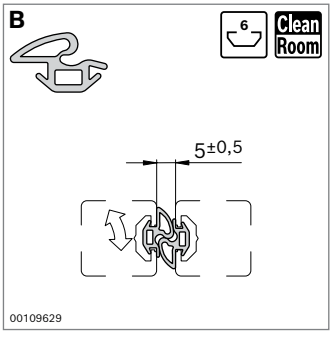

- Idoneo per l'impiego in camere bianche
- La guarnizione composta da due parti (**B**) ha inoltre una funzione di arresto.
- Testato in relazione alle emissioni organiche volatili a temperatura ambiente.
  Report n. BO2112-1289

Profilato di tenuta	Scanalatura	L (mm)	N.
A	6	10000	**3 842 554 728**
B	6	10000	**3 842 554 730**
Materiale:	TPE; grigio chiaro RAL 7004, durezza 64° ±5 Shore A		

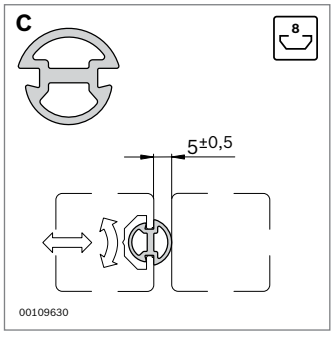

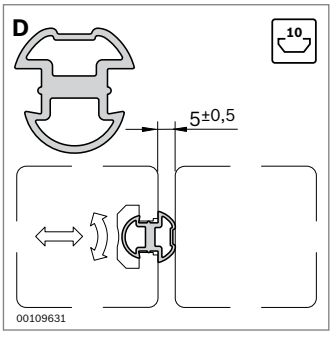

Profilato di tenuta	Scanalatura	L (mm)	N.
C	8	10000	**3 842 516 598**
D	10	10000	**3 842 518 492**
Materiale:	NBR; nero, durezza 60 ° Shore A		

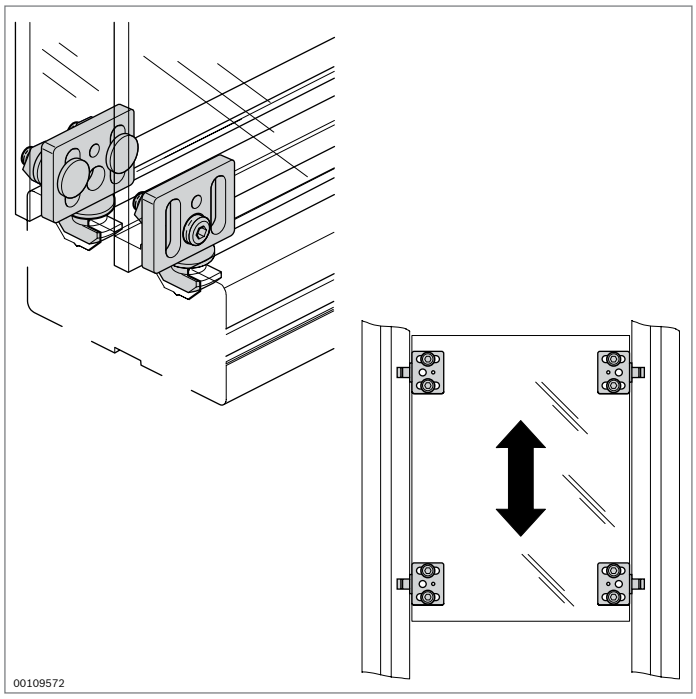

Scorrevole

10

- Per il montaggio di porte a scorrimento orizzontale e verticale economiche
- Alto grado di sicurezza di funzionamento

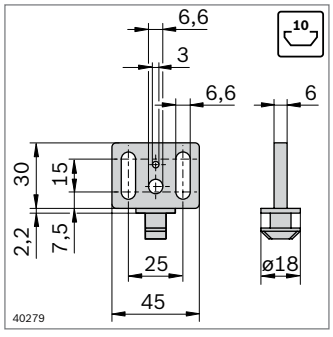

Scorrevole		N.
	10	**3 842 564 170**
Materiale:	POM; grigio segnale RAL 7004	

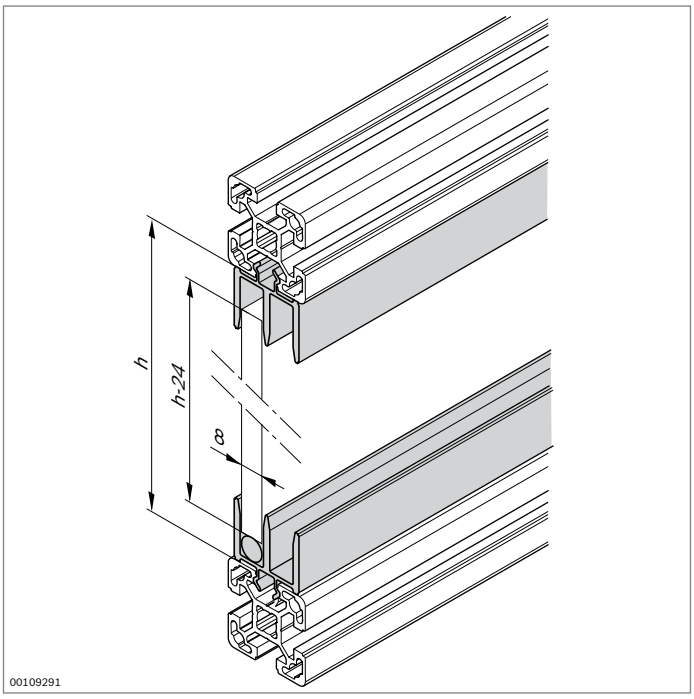

Profilato per porta scorrevole PVC

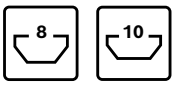

- Agganciabile nel telaio portante composto da profilati
- Tondino per minimizzare la forza di spostamento necessaria
- Per elementi di superficie con 8 mm di spessore
- Inserimento dell'elemento di superficie in telai chiusi

Accessori opzionali:

- Paraspigolo (pag. 8-33)
- Profilato maniglia (pag. 8-33)
- Maniglia fissa (pag. 8-24)

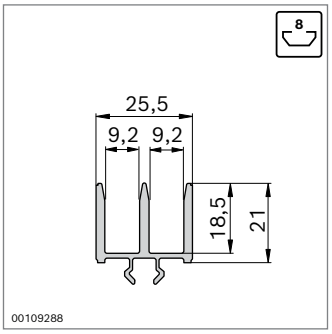

Profilato per porta scorrevole PVC	Scanalatura	L (mm)		N.
	8	2000	10	**3 842 555 262**
Materiale:	PVC; grigio segnale RAL 7004			

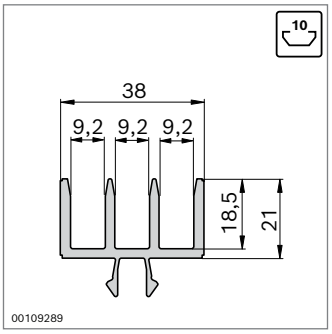

Profilato per porta scorrevole PVC	Scanalatura	L (mm)		N.
	10	2000	10	**3 842 555 260**
Materiale:	PVC; grigio segnale RAL 7004			

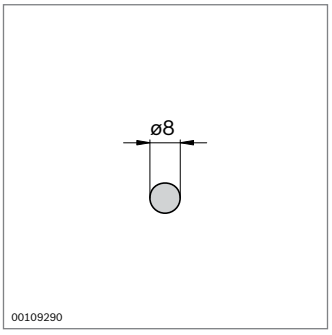

Tondino	L (mm)		N.
	2000	10	**3 842 516 694**
Materiale:	POM; nero		

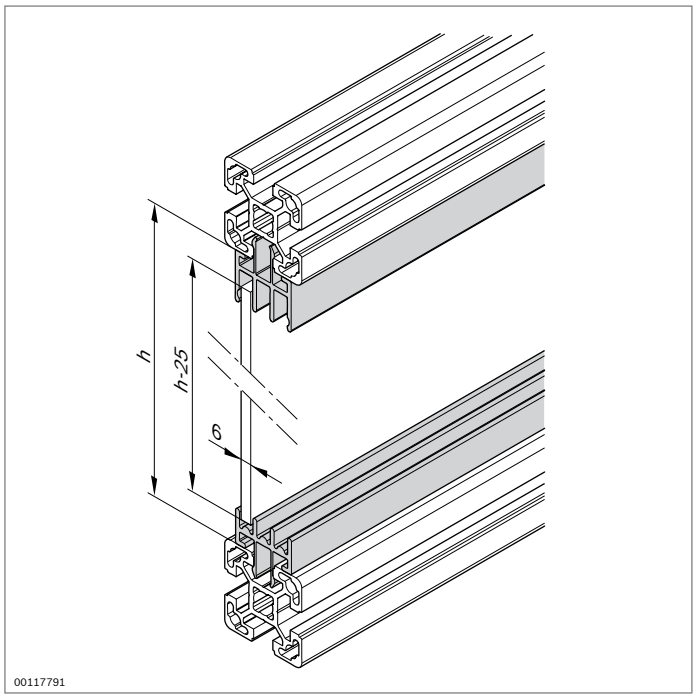

Profilato per porta scorrevole Al Clip

10

- Agganciabile nel telaio portante composto da profilati
- Profilato per porta scorrevole, inferiore, con contorno a pavimento semicircolare per minimizzare la forza di spostamento necessaria
- Per elementi di superficie con 5 o 6 mm di spessore
- Inserimento dell'elemento di superficie in telai chiusi

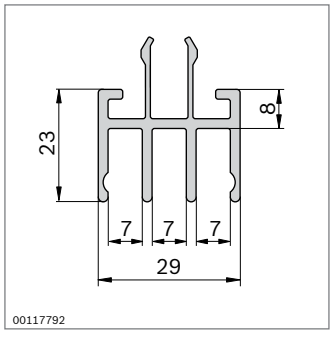

Profilato per porta scorrevole, superiore		**L** (mm)	**N.**
1 pezzo		40 ... 3000	**3 842 993 425 / L**
10 pezzi		3000	**3 842 536 531**

Materiale: Alluminio; anodizzato

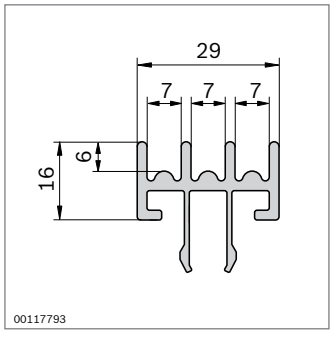

Profilato per porta scorrevole, inferiore		**L** (mm)	**N.**
1 pezzo		40 ... 3000	**3 842 993 426 / L**
10 pezzi		3000	**3 842 536 532**

Materiale: Alluminio; anodizzato

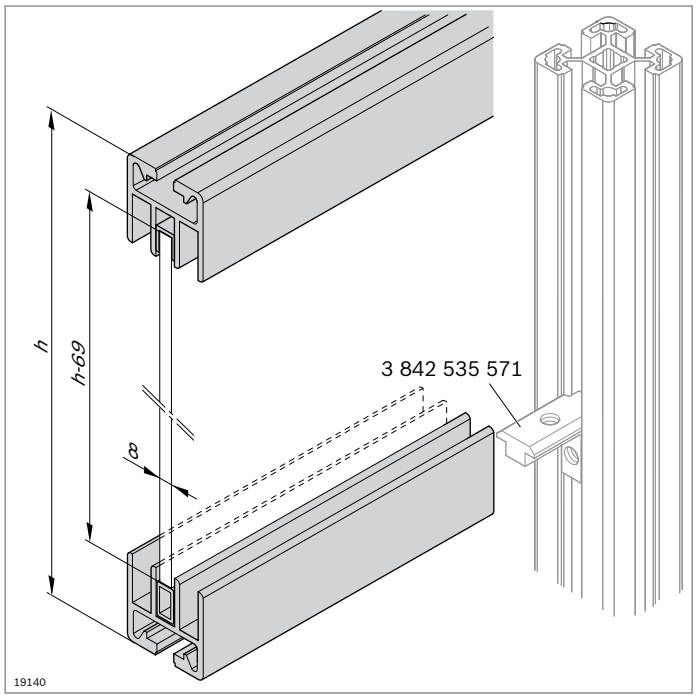

Profilato per porta scorrevole Al 45
Calotta di copertura, pezzo finale

10

Profilato per porta scorrevole Al 45

- Profilato in alluminio come elemento portante nella costruzione
- Montaggio tra due puntoni verticali con l'ausilio di angolari interni
- Profilato di scorrimento per bordatura porta scorrevole, in alto
- Profilato di rinforzo come superficie di scorrimento
- Per elementi di superficie con 8 mm di spessore
- Inserimento dell'elemento di superficie in telai chiusi

8

Accessori:

- Cappellotto di copertura (pag. 8-32)
- Pezzo finale (pag. 8-32)
- Angolare interno (pag. 3-15), angolare interno R (pag. 3-16)

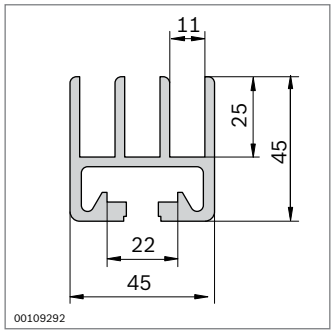

Profilato per porta scorrevole		L (mm)	N.
1 pezzo		100 ... 6070	**3 842 990 115 / L**
1 pezzo F1	F1	100 ... 6000	**3 842 990 116 / L**
1 pezzo		6070	**3 842 558 305**
20 pezzi		6070	**3 842 557 943**

Materiale: Alluminio; anodizzato

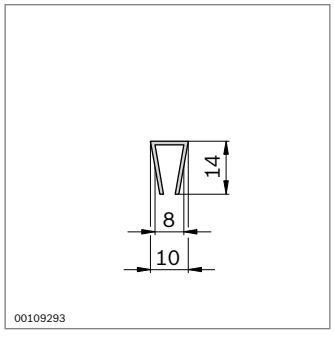

Profilato di scorrimento	L (mm)		N.
	3000	10	**3 842 554 724**

Materiale: PVC duro; grigio segnale RAL 7004

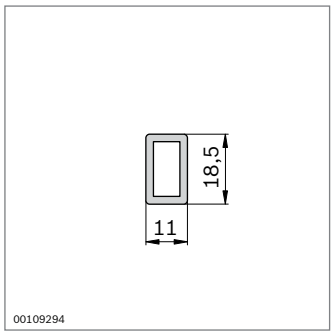

Profilato di rinforzo	L (mm)		N.
	3000	10	**3 842 554 726**
Materiale:	PA; grigio segnale RAL 7004		

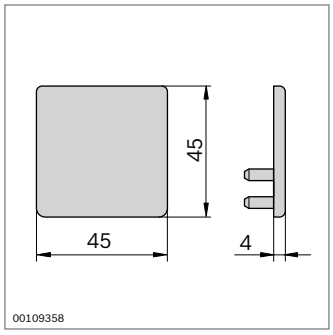

Calotta di copertura

- Come elemento di design e protezione da lesioni

Cappellotto di copertura	Colore	ESD		N.
	Grigio segnale		20	**3 842 551 662**
Materiale:	PP; grigio segnale RAL 7004			

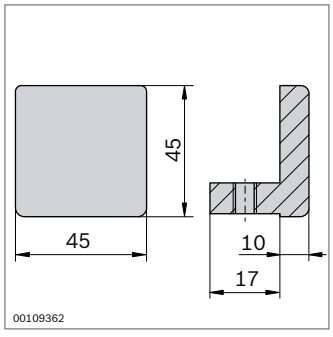



Pezzo finale

- Come battuta per elementi scorrevoli
- Bloccaggio con vite senza testa nella scanalatura del profilato

Pezzo finale	ESD		N.	FS
		20	**3 842 191 194**	FS1
Materiale:	Alluminio pressofuso			
Fornitura:	Incl. materiale di fissaggio (FS)			

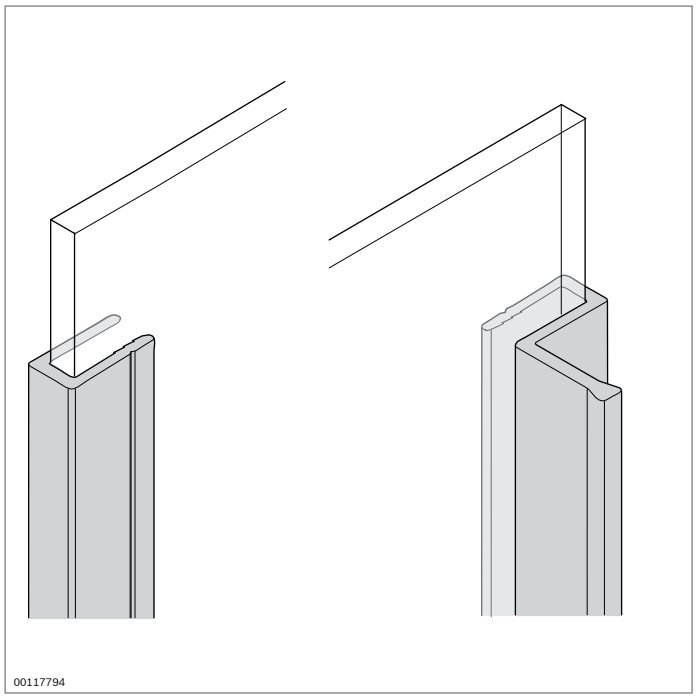

Paraspigolo
Profilato maniglia

- Per rinforzare elementi di superficie senza telaio nelle porte scorrevoli
- Profilato per s = 6 mm, utilizzabile anche per piastre con 1/4 di pollice

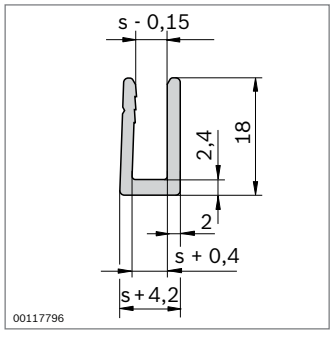

Paraspigolo	**s** (mm)	**L** (mm)	**N.**
1 pezzo	5	40 ... 3000	**3 842 993 429 / L**
10 pezzi	5	3000	**3 842 536 537**
1 pezzo	6	40 ... 3000	**3 842 993 430 / L**
10 pezzi	6	3000	**3 842 536 540**

Materiale: Alluminio; anodizzato

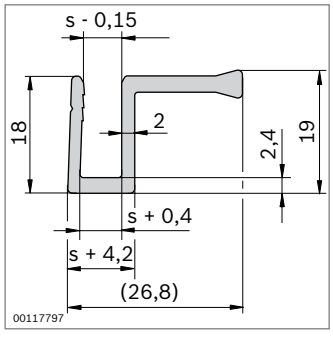

Profilato maniglia	**s** (mm)	**L** (mm)	**N.**
1 pezzo	5	40 ... 3000	**3 842 993 427 / L**
10 pezzi	5	3000	**3 842 536 533**
1 pezzo	6	40 ... 3000	**3 842 993 428 / L**
10 pezzi	6	3000	**3 842 536 536**

Materiale: Alluminio; anodizzato

Accessori per dispositivi di protezione

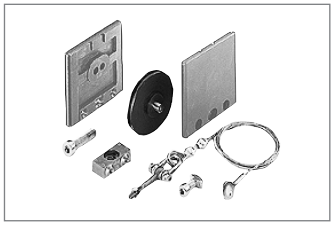

Compensatore di peso
(pag. 9-2)

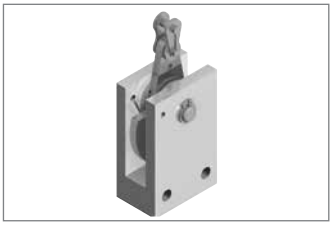

Arpione d’arresto
(pag. 9-4)



Tampone d'arresto
(pag. 9-5)

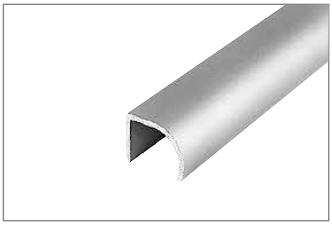

Listello di manipolazione
(pag. 9-5)

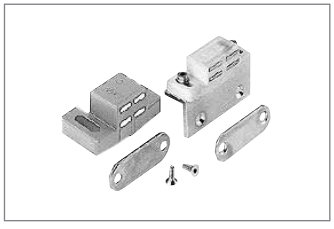

Chiavistello magnetico
(pag. 9-6)



Arresto a doppia sfera
(pag. 9-7)



Serratura sferica a molla
(pag. 9-8)

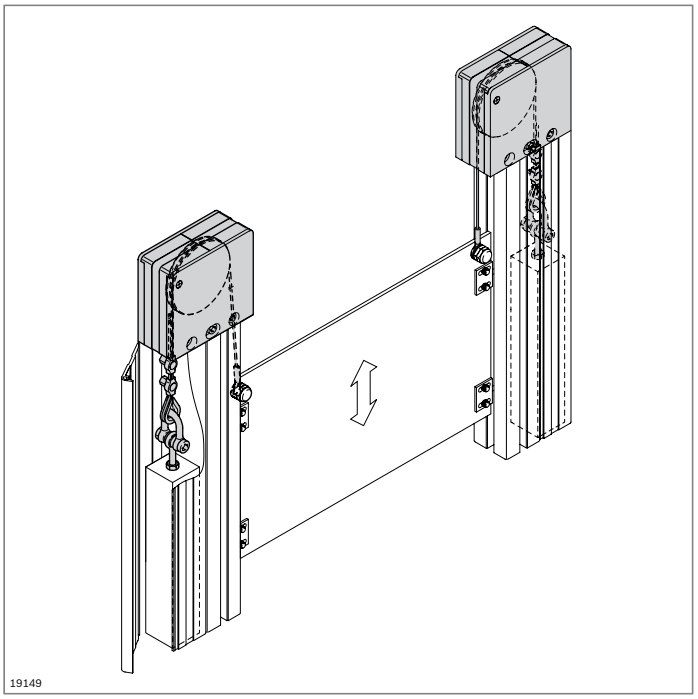

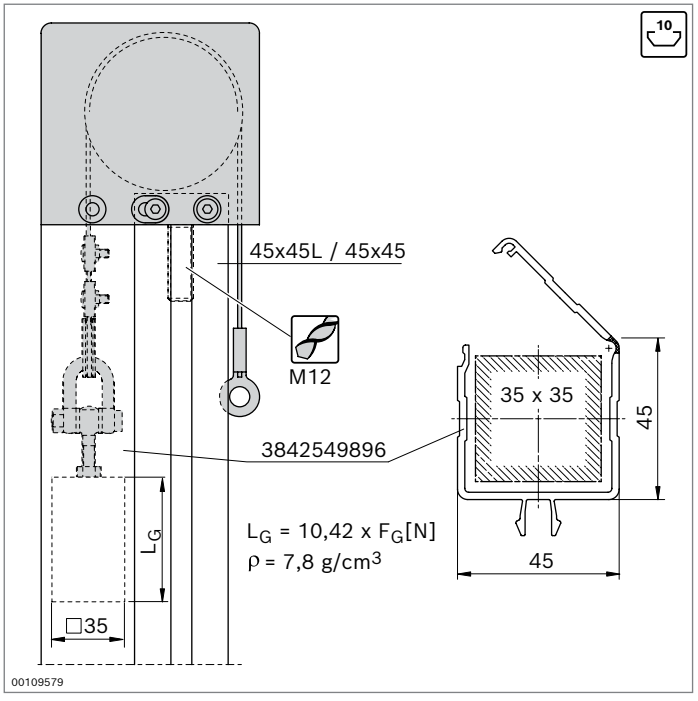

Compensatore di peso

10

- Per porte a scorrimento verticale con blocco di rinvio e tirante a fune
- Peso di compensazione adattabile individualmente, guida preferibilmente in un passacavi
- Possibilità di adattamento della lunghezza fune
- Durata: 50000 azionamenti
- Lavorazione dei profilati:
  - M12 per il fissaggio del blocco di rinvio
- Porte a scorrimento verticale equipaggiate con protezione anticaduta ridondante secondo la direttiva macchine 2006/42/CE

Accessori necessari:
peso di compensazione (profilato quadro 35x35 mm)

Accessori opzionali:
- Passacavi 45x45 (pag. 11-4)
- Scorrevoli (pag. 12-3/8-28)
- Arpione d’arresto (pag. 9-4)

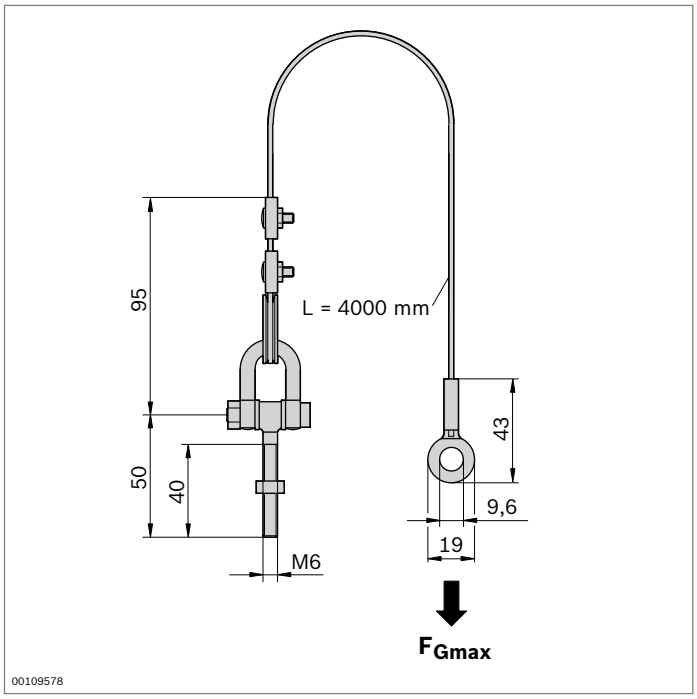

Compensatore di peso tirante a fune	N.
	3 842 518 798
Materiale:	Acciaio; inossidabile

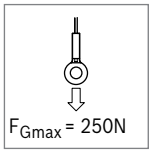

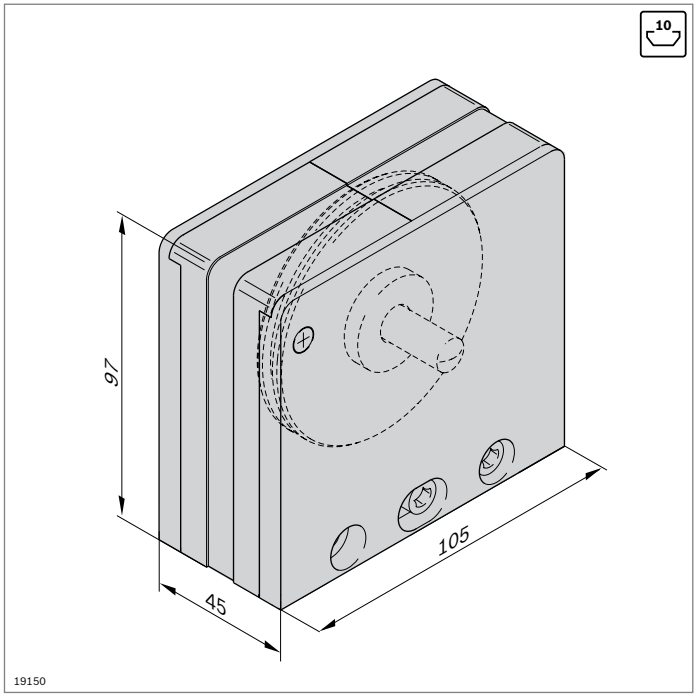

Compensatore di peso blocco di rinvio	N.	FS
	3 842 555 566	FS1, FS2
Materiale:	Corpo: PA; grigio segnale (RAL 7004) Materiale di fissaggio: Acciaio; zincato	
Fornitura:	Incl. materiale di fissaggio (FS)	





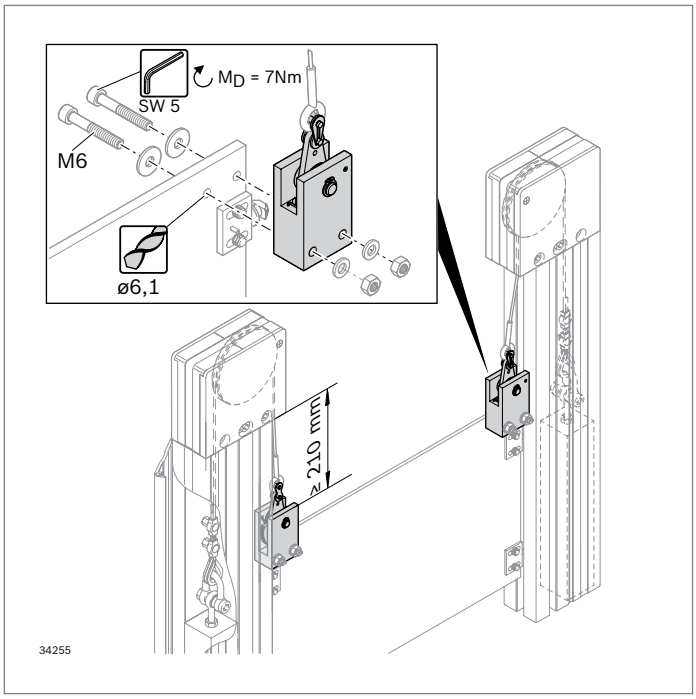

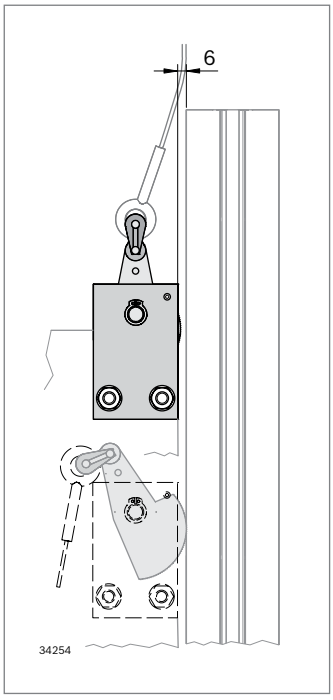

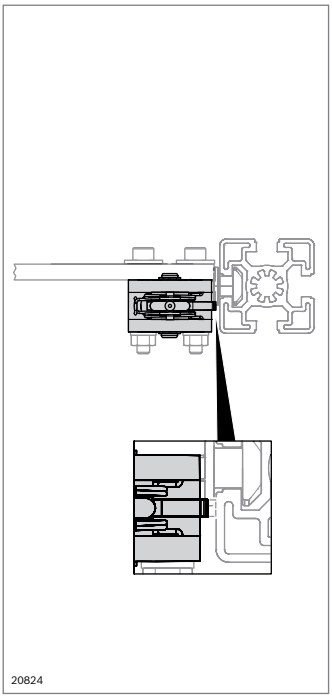

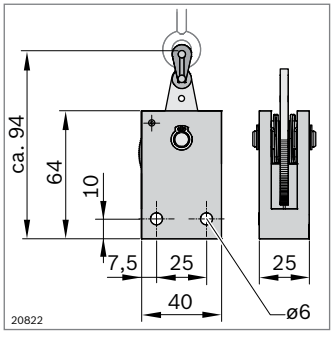

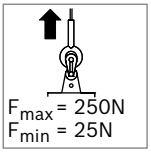

Arpione d’arresto



- L’arpione d’arresto agisce in combinazione con altri componenti, per evitare la caduta di una porta a scorrimento verticale in caso di rottura della fune
- In caso di rottura della fune, la parte rotante dell’arpione d’arresto si incastra in una spalletta e si blocca nel profilato di guida
- Dimensione fessura tra corpo di base dell’arpione d’arresto e profilato di guida laterale: 6 mm
- Per ogni fune di comando è necessario un arpione d’arresto:
- Carico max. per arpione d'arresto: 250 N
- Carico min. per arpione d'arresto: 25 N
- Montare il controsupporto (ad es. scorrevole 3 842 555 226) il più vicino possibile sotto l’arpione d’arresto
- Montabile anche senza telaio su elementi di superficie con sufficiente rigidità trasversale
- Prima del montaggio e dell'uso, osservare la scheda tecnica con le istruzioni di impiego allegata al prodotto

Accessori opzionali:

- Scorrevole (pag. 12-3)
- Materiale di fissaggio per il montaggio dell'arpione d’arresto sulla porta a scorrimento verticale
- Compensatore di peso (pag. 9-2)
- Profilati (da pag. 2-1)

Arpione d’arresto		**N.**
		3 842 546 519
Materiale:	Corpo: Alluminio Disco rotante: Acciaio; inossidabile Perno: acciaio; temprato Maglia di chiusura: Acciaio; nichelato Spessore: POM	
Fornitura:	Incl. maglia di chiusura per il fissaggio del tirante a fune	
Stato alla consegna:	Montato	

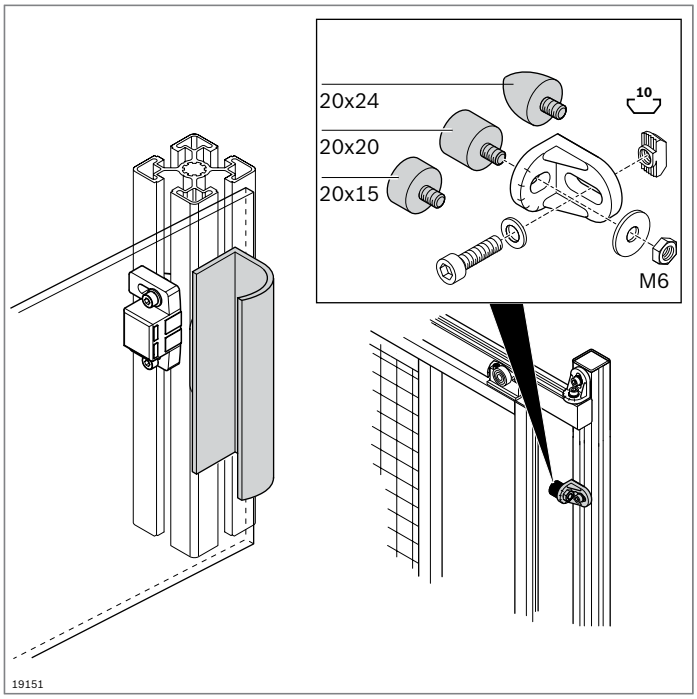

Tampone d'arresto
Listello di manipolazione

Tampone d'arresto

- Per l'ammortizzazione di urti e l'insonorizzazione di porte, sportelli e calotte

Accessori:
dado, dado con testa a martello M6 (pag. 3-4)

Listello di manipolazione

- Utilizzabile ad. es. per calotte, cassetti o porte
- Lavorazione: Fori per il fissaggio

Accessori necessari:
Materiale di fissaggio

20x24

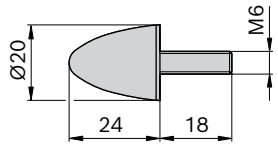

Tampone d'arresto		N.
20x24	10	**3 842 510 165**
Materiale:	NBR; durezza 55 ° Shore A	

20x15, 20x20

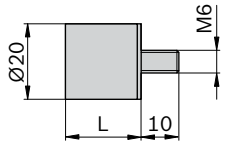

Tampone d'arresto	L (mm)		N.
20x15	15	10	**3 842 510 464**
20x20	20	10	**3 842 510 462**
Materiale:	NBR; durezza 55 ° Shore A		

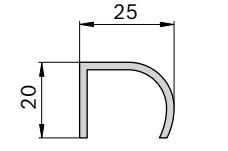

Listello di manipolazione	L (mm)		N.
	50...3000	1	**3 842 990 111 / L**
	3000	10	**3 842 500 287**
Materiale:	Alluminio; anodizzato		

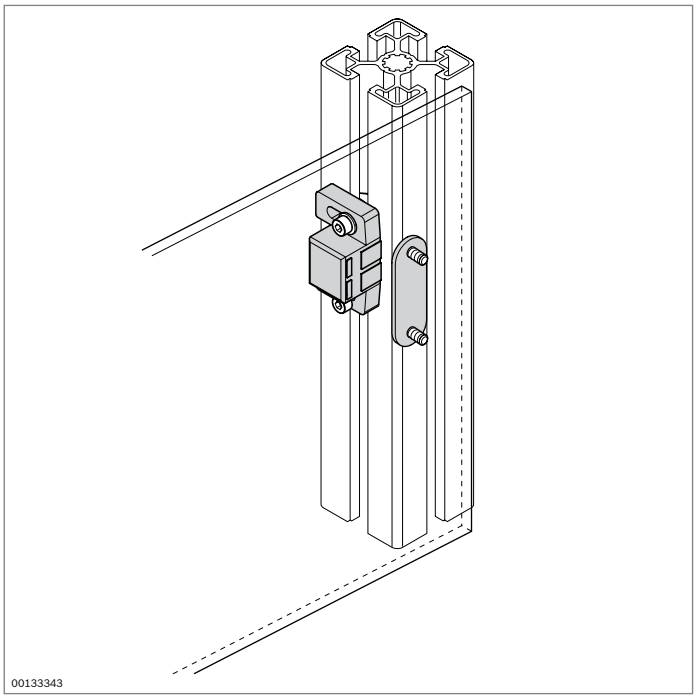

Chiavistello magnetico



- Il chiavistello magnetico impedisce che porte e sportelli sbattano o si aprano inavvertitamente
- Fori longitudinali per l'adattamento a spessori diversi degli elementi di superficie

Accessori:
Vite a testa cilindrica ISO 4762, rondella, dado con testa a martello (pag. 3-4)

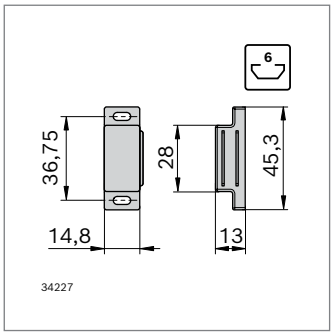

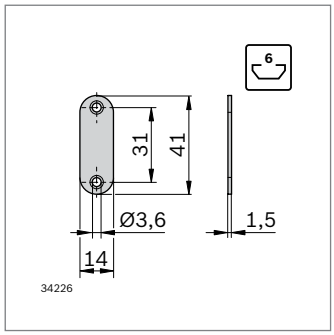

Chiavistello magnetico	Scanalatura	N.	FS
	6	**3 842 558 323**	2xFS1

Materiale: PP; bianco / acciaio; zincato
Fornitura: Incl. controparte, angolare, materiale di fissaggio (FS)

FS1
ISO 4762 M3x8
DIN ISO 7089-3

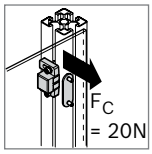

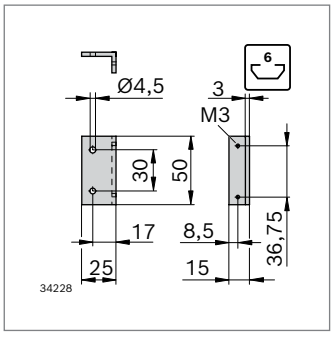

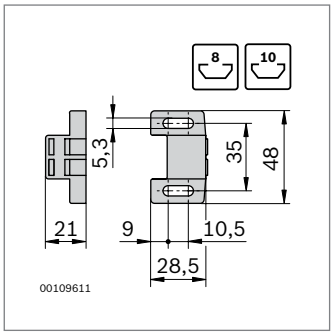

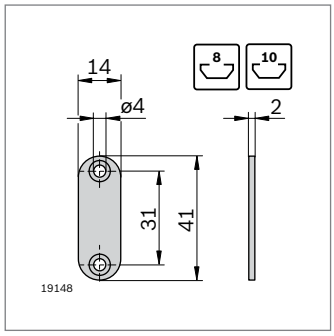

Chiavistello magnetico	Scanalatura	N.
	8, 10	**3 842 555 568**

Materiale: PA; grigio segnale (RAL 7004)
Acciaio; zincato
Fornitura: Incl. controparte

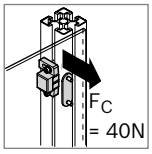

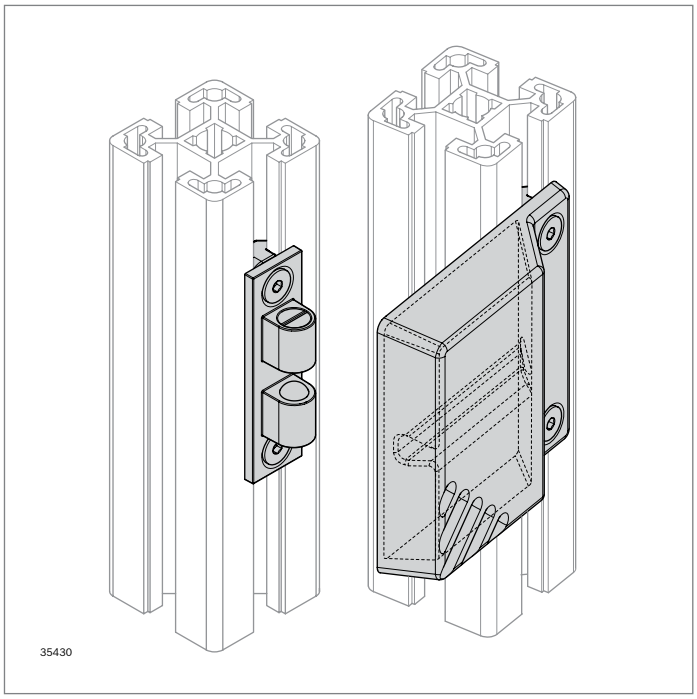

Arresto a doppia sfera



- Per l'arresto di porte con telaio di profilati e per la copertura delle fessure della porta
- Adatto per profilati nel modulo da 40, 45 e 50 mm
- Chiusura anche con diverse distanze tra i profilati

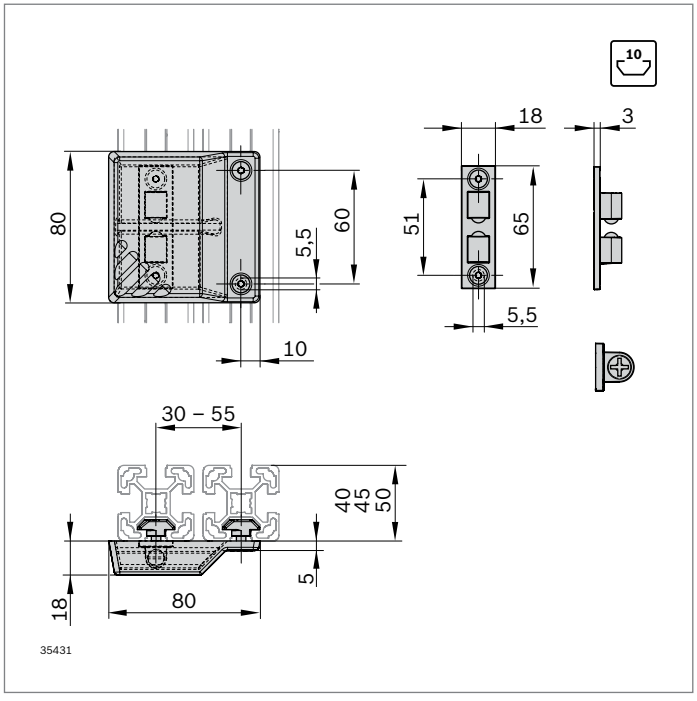

Arresto a doppia sfera	Scanalatura	N.	FS
	10	**3 842 558 570**	2xFS1
Materiale:	Bandella, zinco pressofuso; verniciato (RAL 9006) Arresto a doppia sfera: Zinco pressofuso Materiale di fissaggio: Acciaio; zincato		
Fornitura:	Incl. materiale di fissaggio (FS)		



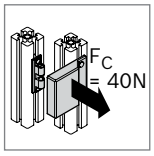

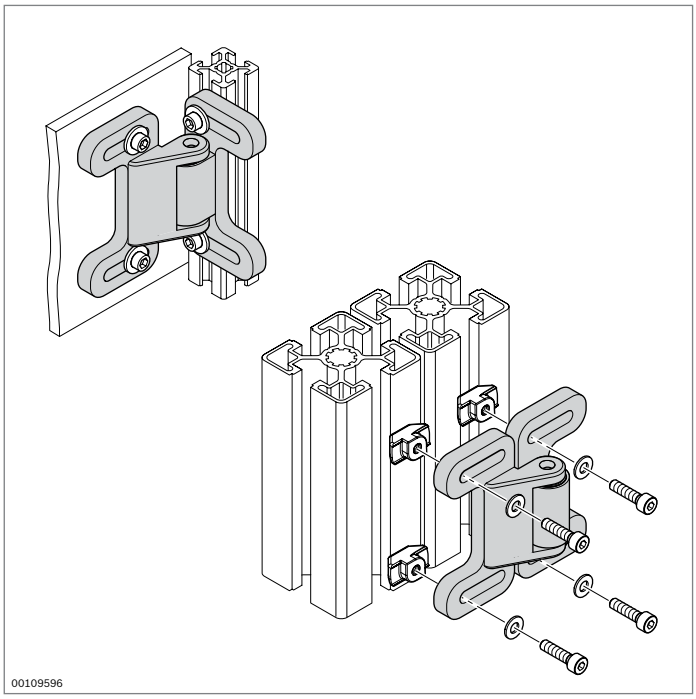

Serratura sferica a molla

- La serratura sferica a molla per porte e sportelli
- Per porte scorrevoli e oscillanti
- Per porte con e senza telaio
- Foro longitudinale per la compensazione delle distanze
- Possibilità di impiego in condizioni di camera bianca
- Controllo delle emissioni di particolato
  Report n. BO2112-1289

Accessori:

- Per la scanalatura 6:
  - Vite a testa cilindrica ISO 4762 M4x12
- Per le scanalature 8 e 10:
  - Vite a testa cilindrica ISO 4762 M5x16
- Rondella M5
- Dado con testa a martello (pag. 3-4)

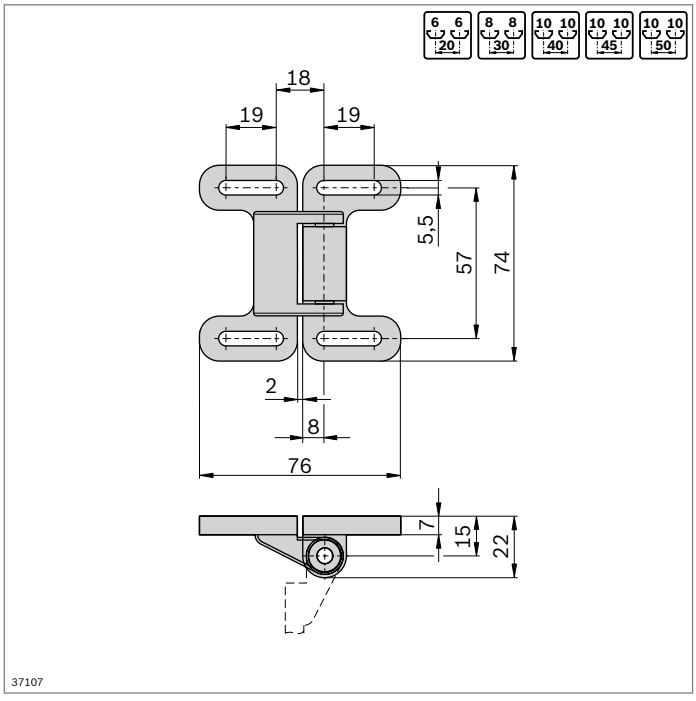

Serratura sferica a molla	Colore	ESD		N.
	Grigio segnale (RAL 7004)		10	**3 842 555 570**
	Nero		10	**3 842 524 986**
Materiale:	PA			

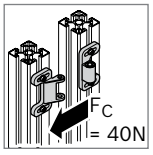

Dispositivi di protezione e pareti divisorie EcoSafe



EcoSafe - profilato del telaio 22,5x45 (pag. 10-6)



EcoSafe - profilato del telaio 30x30 WG (pag. 10-24)



Supporto EcoSafe (pag. 10-31)

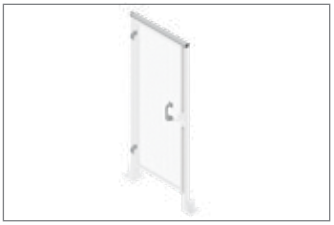

Set di montaggio porte EcoSafe (pag. 10-32)



Accessori EcoSafe (pag. 10-42)

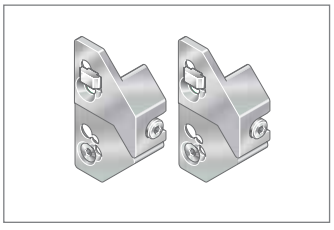

Pezzo di sospensione (pag. 10-46)

EcoSafe – Componenti modulari per recinzioni di protezione e alloggiamenti di protezione



Il sistema modulare EcoSafe, con i suoi 25 anni di successo, offre un programma variegato per il montaggio dei dispositivi di protezione.

Pianificare, costruire e adattare le recinzioni di protezione in modo economico:
Il programma EcoSafe con componenti modulari per la costruzione di recinzioni e alloggiamenti di protezione definisce nuovi standard in termini di stabilità, flessibilità e convenienza. È possibile pianificare e realizzare rapidamente nuove installazioni ed ampliamenti compatibili.

Le recinzioni di protezione si trovano praticamente in tutti i capannoni di produzione. Proteggono intere linee di produzione o fungono da alloggiamento per i macchinari. Indipendentemente dalle dimensioni dell'impianto, tuttavia, la richiesta è ben precisa:
Il dispositivo di protezione deve essere progettato e costruito in modo rapido ed efficiente in termini di costi. In vista di una produzione variabile sono inoltre richieste possibilità di conversione flessibili. Naturalmente, devono sempre essere rispettate le norme vigenti.

A norma, veloce, conveniente: L'installazione e la conversione con telai di protezione prefabbricati avviene in modo rapido e conveniente. Anche le soluzioni individuali possono essere pianificate e realizzate in tempi brevi. In questo modo, i componenti con dati sulle prestazioni dettagliati aiutano a soddisfare gli standard comuni.

Rexroth offre 2 varianti di recinzioni di protezione basate su vari profilati del telaio. Entrambe le varianti sono disponibili e compatibili con le stesse misure modulari, ma sono visivamente diverse. Gli accessori possono essere parzialmente utilizzati in modo identico per entrambe le varianti

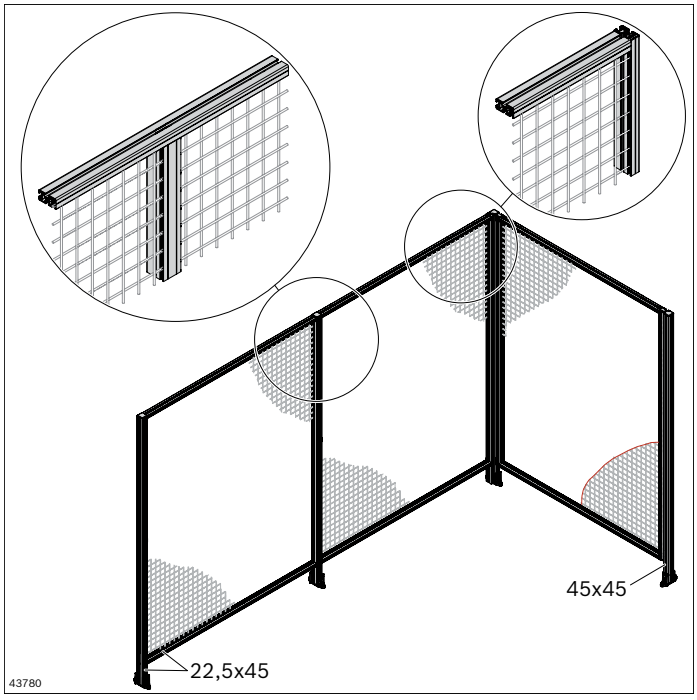

Profilato del telaio EcoSafe 22,5x45 – la nuova gamma

La recinzione di protezione si basa sul profilato del telaio 22,5x45, che consente di realizzare, oltre ai classici pannelli agganciabili, anche campi diretti di rapida installazione.

Elemento di riempimento standard è la griglia saldata a punti.

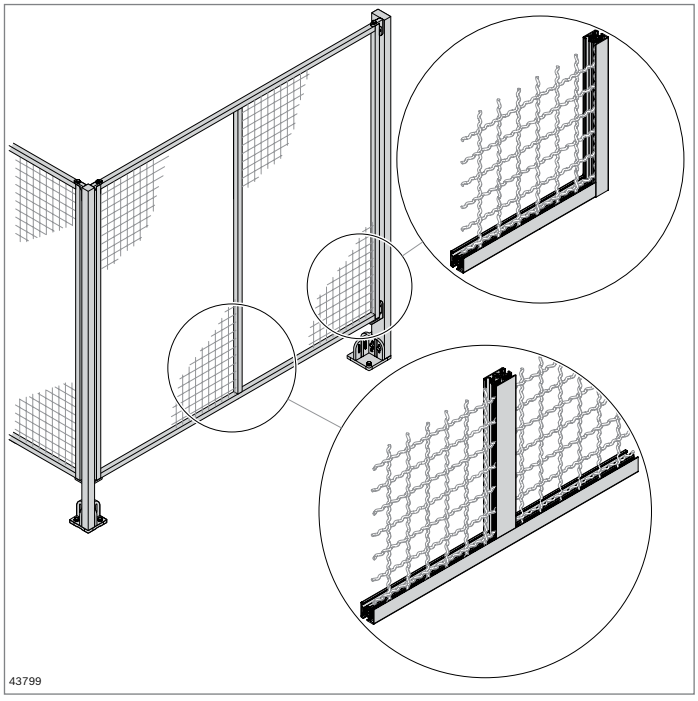

Profilato del telaio EcoSafe 30x30WG – la gamma comprovata

Questa variante è già apprezzata sul mercato e si basa sul profilato del telaio 30x30 WG40. In questa variante offriamo esclusivamente campi di aggancio montati tra due supporti.

Elemento di riempimento standard è la griglia ondulata.

Conformità alle norme

Progettazione sicura dei dispositivi di protezione grazie al rispetto da parte dell'utente di tutti gli standard e le direttive pertinenti, ad esempio:

- EN ISO 12100 – Sicurezza di macchine e impianti
- EN ISO 13857 Sicurezza di macchine - Distanze di sicurezza per impedire il raggiungimento di zone pericolose con gli arti superiori e inferiori
- EN ISO 14120 Sicurezza del macchinario - Ripari
- Norme C pertinenti (ad esempio DIN EN 619)
- DIN 4103-1 Pareti divisorie interne non portanti – Parte 1: Requisiti e prove
- Direttiva macchine 2006/42/CE
- Regolazioni specifiche del paese

- ▶ **Controllo e applicazione di altri requisiti normativi per applicazioni specializzate.**
- ▶ **Rispetto di tutte le distanze di sicurezza prescritte.**

I dispositivi di protezione soggetti a norme devono essere convalidati e documentati dal costruttore. I dati tecnici di questo catalogo consentono al costruttore di eseguire la progettazione e la documentazione.

Distanze di sicurezza secondo EN ISO 13857
Le distanze di sicurezza dipendono dall'altezza libera dal suolo, dall'altezza del dispositivo di protezione e dalle aperture nella griglia di protezione. In caso di larghezza delle maglie di 40x40 mm, è necessaria una distanza di soli 200 mm dalla zona di pericolo (persone a partire dai 14 anni).

L'altezza di 2000 mm della recinzione standard del telaio di protezione EcoSafe offre sufficiente protezione con una distanza di sicurezza relativamente breve. Nelle figure è riportato un profilo delle distanze di sicurezza per 2 diverse altezze del sistema (ad esempio, lesioni minime e una bassa probabilità di incidente).

L'esempio mostra le distanze di sicurezza con un'altezza libera dal suolo di 150 mm. Ne risulta una distanza di 665 mm dalla zona di pericolo per gli arti inferiori.

Attenzione: Le aperture a fessura superiori a 180 mm permettono, a norma,l'accesso di tutto il corpo. A seconda delle esigenze del cliente, è necessario ridurre l'altezza libera dal suolo o adottare misure di sicurezza aggiuntive.

Distanze di sicurezza

Esempio: Distanze secondo DIN EN ISO 13857 nel caso: Passaggio sopra strutture protettive – Solo lesioni lievi con bassa probabilità di occorrenza.

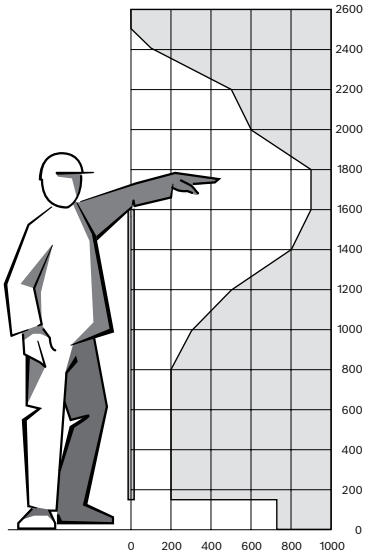

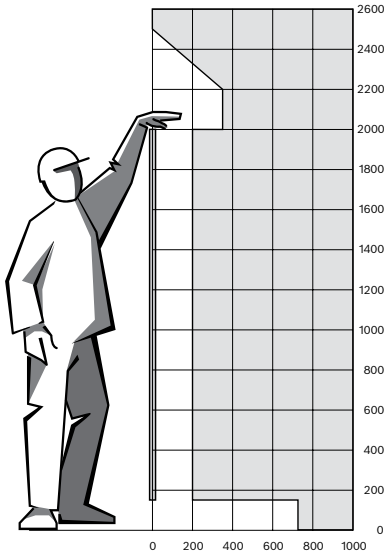

Distanze di sicurezza con altezza libera dal suolo di 150 mm

Esempio: Distanze secondo DIN EN ISO 13857 per impedire l'accesso libero con gli arti inferiori.

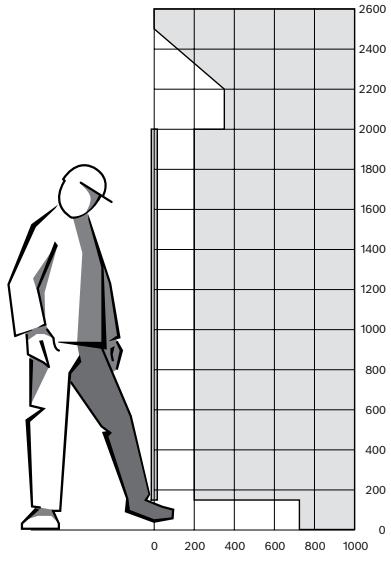

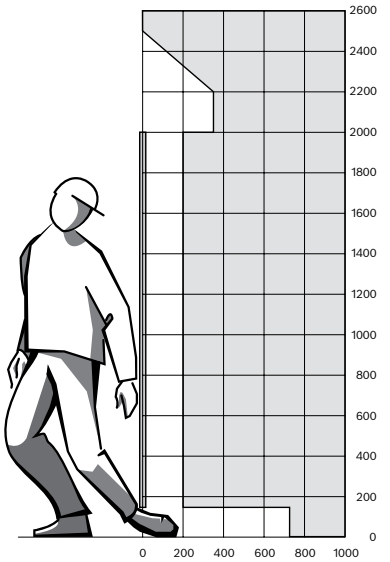

Componenti della recinzione di protezione EcoSafe - profilato del telaio 22,5x45

1 x campo diretto

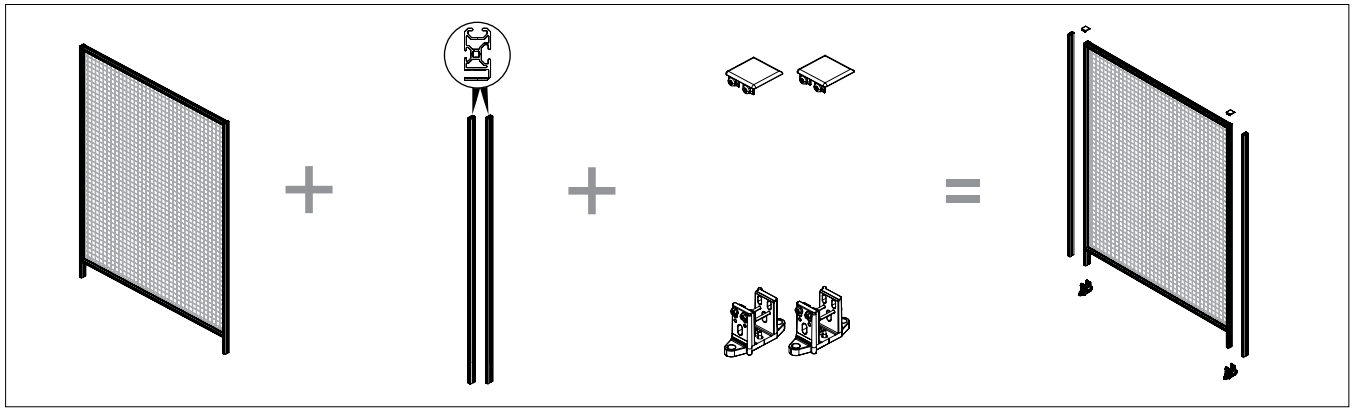

2 x campo diretto

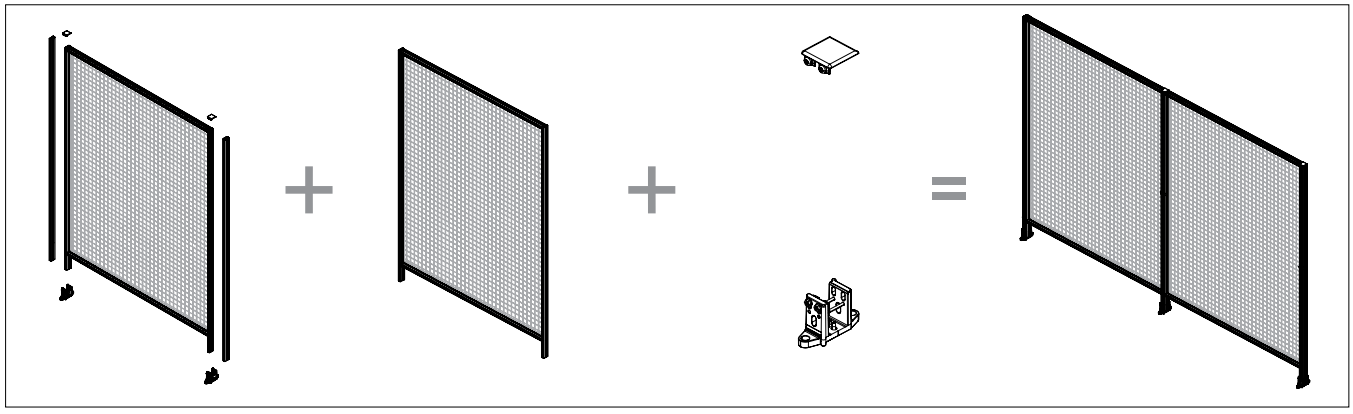

Angolo a 90 gradi

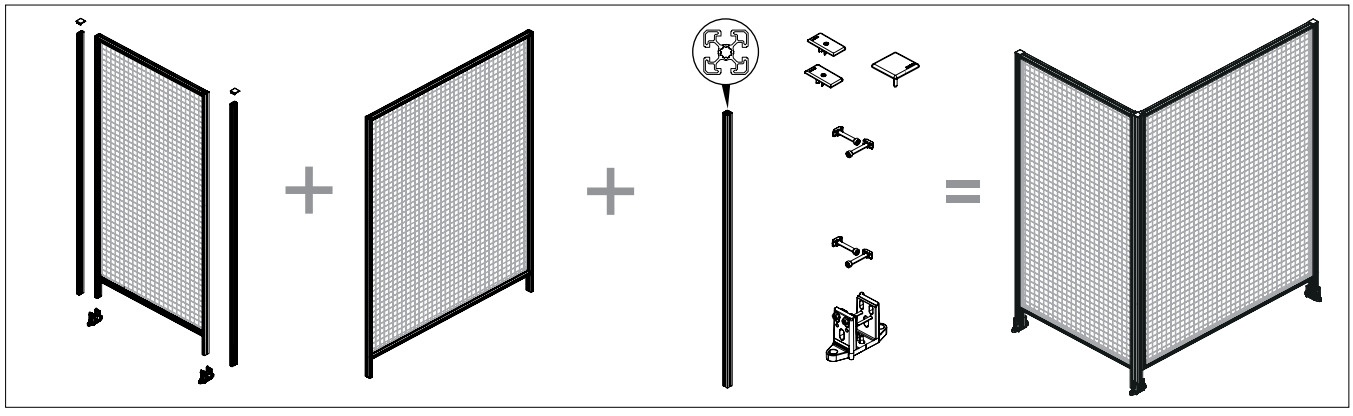

Angolo con angolare variabile

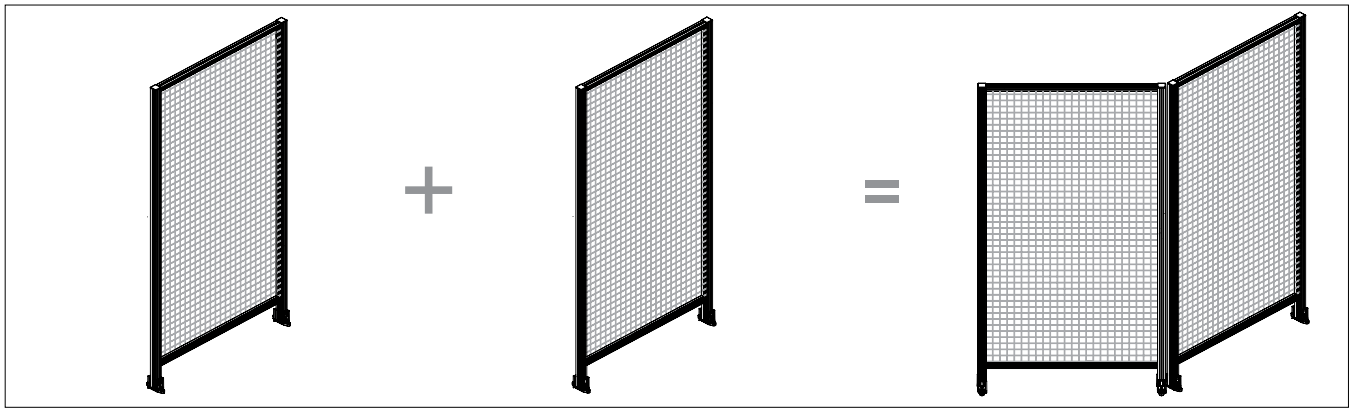

Transizione da campo diretto al campo di aggancio

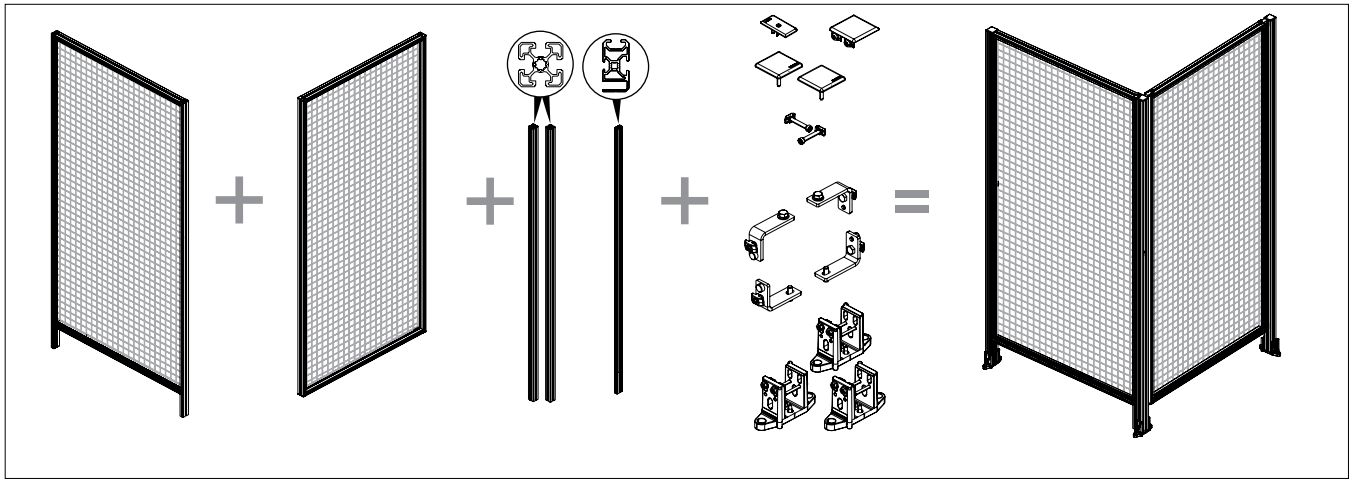

1 x campo di aggancio

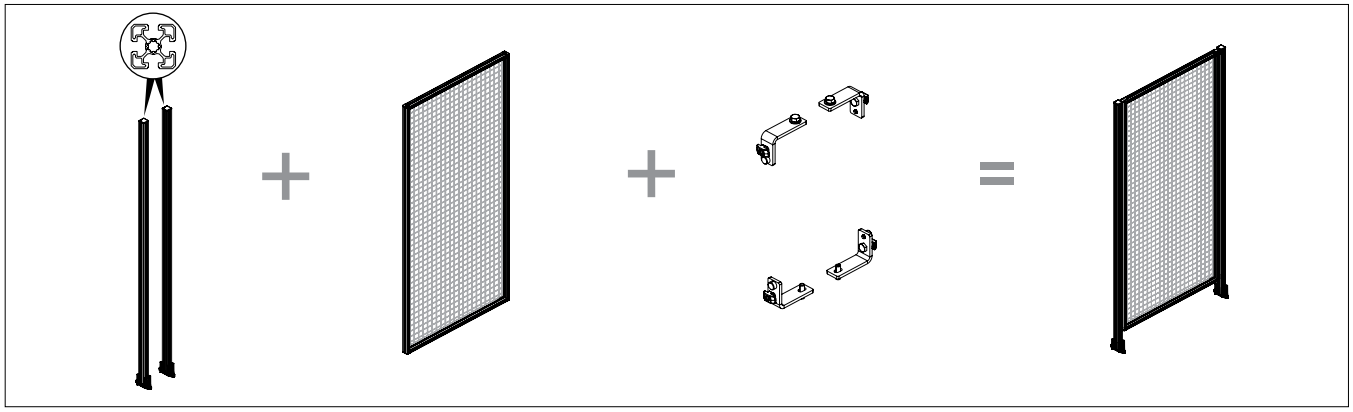

2 x campo di aggancio

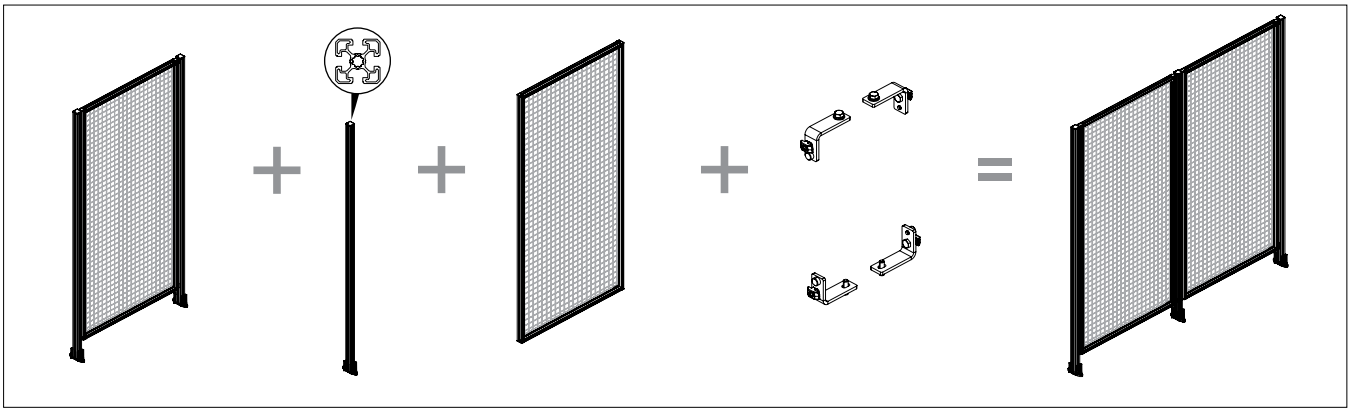

Porta del sistema

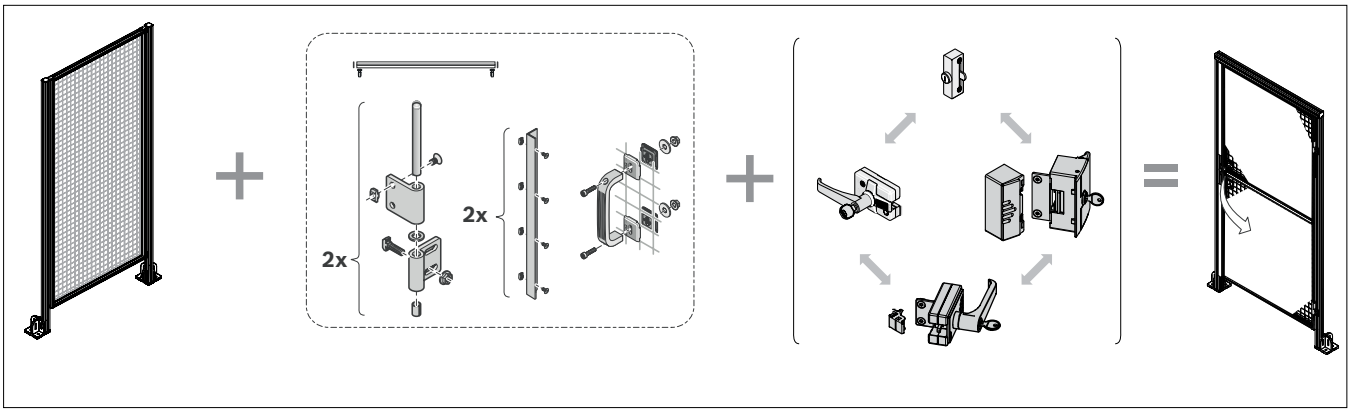

Porta scorrevole con sovrastruttura

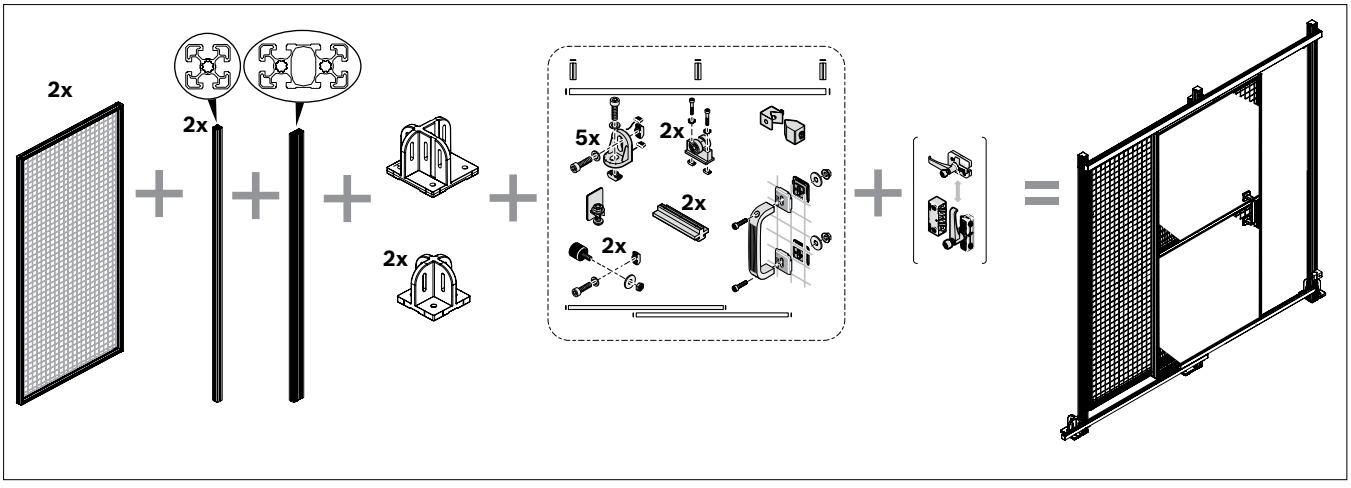

Componenti della recinzione di protezione EcoSafe profilato del telaio 22,5x45

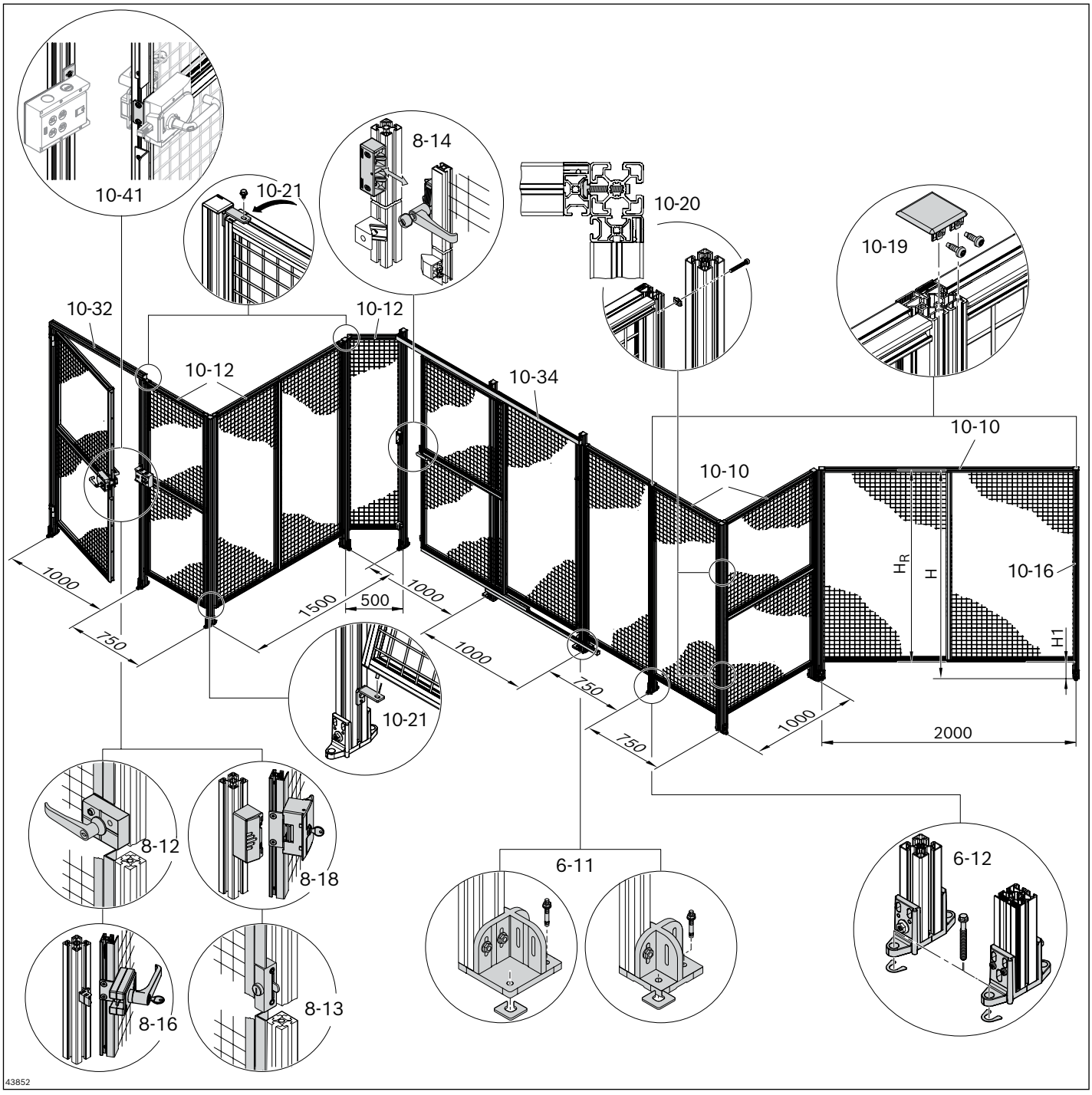

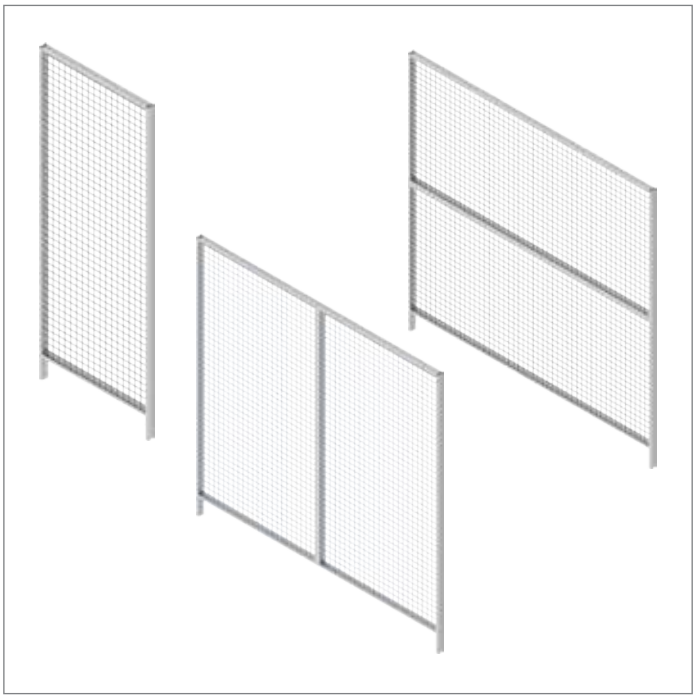

Telaio di protezione - Campo diretto

- I campi diretti possono essere combinati in una recinzione di protezione senza supporti aggiuntivi
- Telaio di protezione in profilato del telaio 22,5x45
- Con griglia saldata a punti 40x40x3,8
- Diversi colori disponibili (zincato, nero, giallo)
- Completamente montato
- Montaggio semplice sul piede 45x45. È sufficiente un installatore
- Telaio di protezione suddiviso orizzontalmente e verticalmente per ulteriore stabilità in caso di grandi superfici
- La misura modulare “B” si riferisce ai supporti 22,5x45 (misura esterna)
- I campi diretti sono collegati tra loro attraverso il piede 45x45 (3 842 564 814)

Accessori necessari:

- Piede 45x45 (3 842 564 814) lato 6-12
- Cappuccio di fissaggio 45x45 (3 842 564 817) pagina 10-19

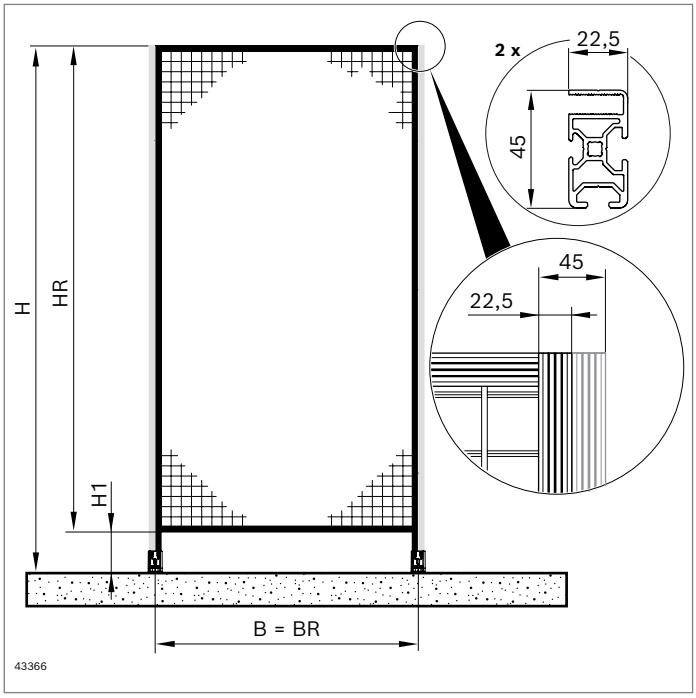

Misure sistema

B) = **BR** = larghezza telaio (bordo esterno sinistro / bordo esterno destro)
HR = altezza telaio (bordo inferiore / superiore telaio)
H1 = altezza libera dal suolo (suolo / bordo inferiore telaio)
H = **HR** + **H1** (altezza totale)

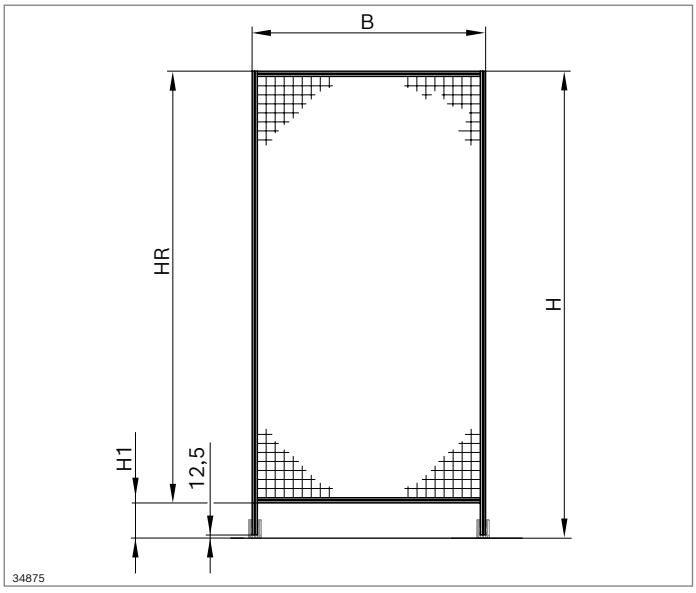

Campo diretto	**H** (mm)	**H1** (mm)	**HR*** (mm)	**B** (mm)	**N.**
Zincato	2000	150	1850	500	**3 842 567 902**
				750	**3 842 567 903**
				1000	**3 842 567 904**
				1500	**3 842 567 905**
Nero	2000	150	1850	500	**3 842 567 906**
				750	**3 842 567 907**
				1000	**3 842 567 908**
				1500	**3 842 567 909**
	Hmax = 2500 mm	80...2400	100...2420	100...1500	**3 842 994 244 /H1, HR, B, FA**

Materiale: Telaio: Alluminio; anodizzato
Griglia: Acciaio; zincato a caldo

Colore griglia: FA = 0: zincato a caldo
FA = 1: nero; RAL 9005 (ad es. per recinzione)
FA = 2: giallo; RAL 1023 (ad es. per porte)

* HR ≤ 2500–H1

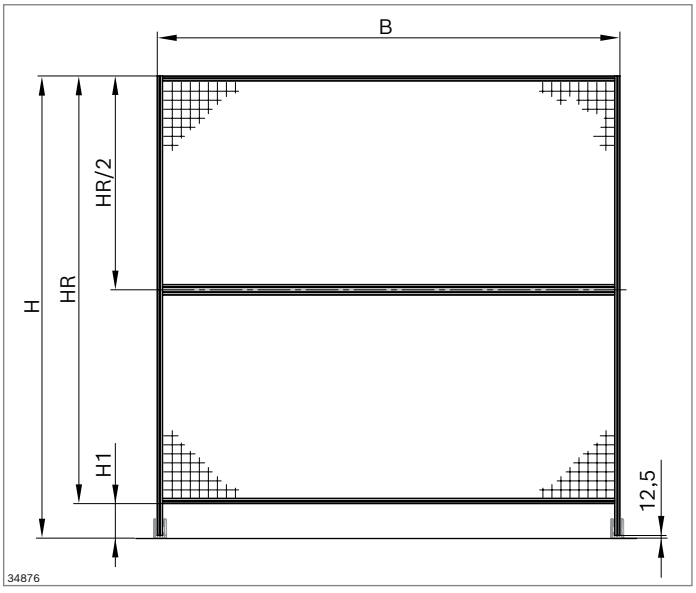

Campo diretto suddiviso orizzon-talmente	**H** (mm)	**H1** (mm)	**HR*** (mm)	**B** (mm)	**N.**
Zincato	2000	150	1850	2000	**3 842 567 910**
Nero	2000	150	1850	2000	**3 842 567 911**
	Hmax = 2500 mm	80...2300	200...2420	100...2500	**3 842 994 245 /H1, HR, B, FA**

Materiale: Telaio: Alluminio; anodizzato
Griglia: Acciaio; zincato a caldo

Colore griglia: FA = 0: zincato a caldo
FA = 1: nero; RAL 9005 (ad es. per recinzione)
FA = 2: giallo; RAL 1023 (ad es. per porte)

* HR ≤ 2500–H1

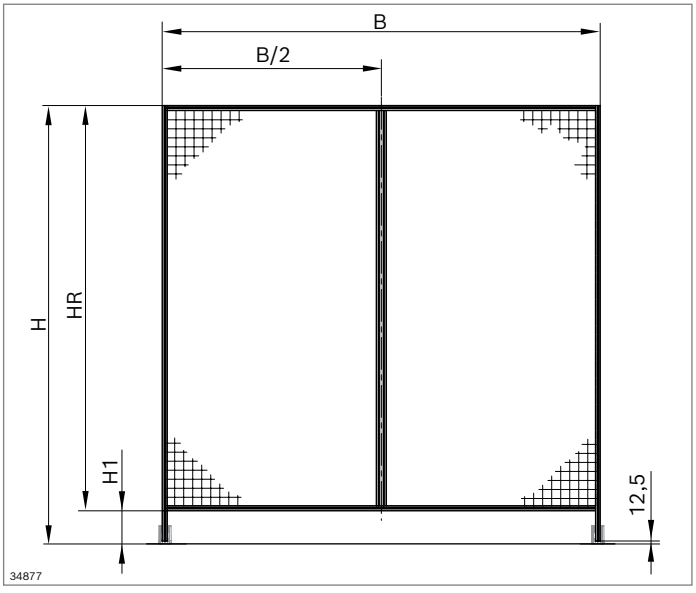

Campo diretto suddiviso vertical-mente	**H** (mm)	**H1** (mm)	**HR*** (mm)	**B** (mm)	**N.**
	Hmax = 2500 mm	80...2400	100...2420	200...2500	**3 842 994 246 /H1, HR, B, FA**

Materiale: Telaio: Alluminio; anodizzato
Griglia: Acciaio; zincato a caldo

Colore griglia: FA = 0: zincato a caldo
FA = 1: nero; RAL 9005 (ad es. per recinzione)
FA = 2: giallo; RAL 1023 (ad es. per porte)

* HR ≤ 2500–H1

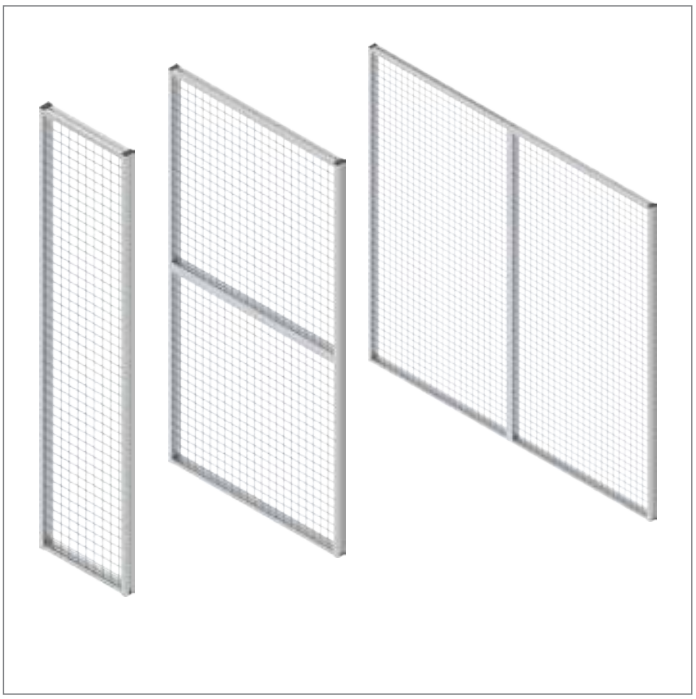

Telaio di protezione - Campo di aggancio

- I campi di aggancio sono montati tramite angolari per sospensione tra 2 supporti (pag. 10-31)
- Telaio di protezione in profilato del telaio 22,5x45
- Con griglia saldata a punti 40x40x3,8
- Diversi colori disponibili (zincato, nero, giallo)
- Completamente montato
- Montaggio semplice. È sufficiente un installatore
- Telaio di protezione suddiviso orizzontalmente e verticalmente per ulteriore stabilità in caso di grandi superfici
- Set di montaggio adatti consentono la costruzione di porte (porte di sistema, porte scorrevoli, porte a due battenti)
- La misura modulare “B” si riferisce ai supporti 45x45 (centro supporto – centro supporto)

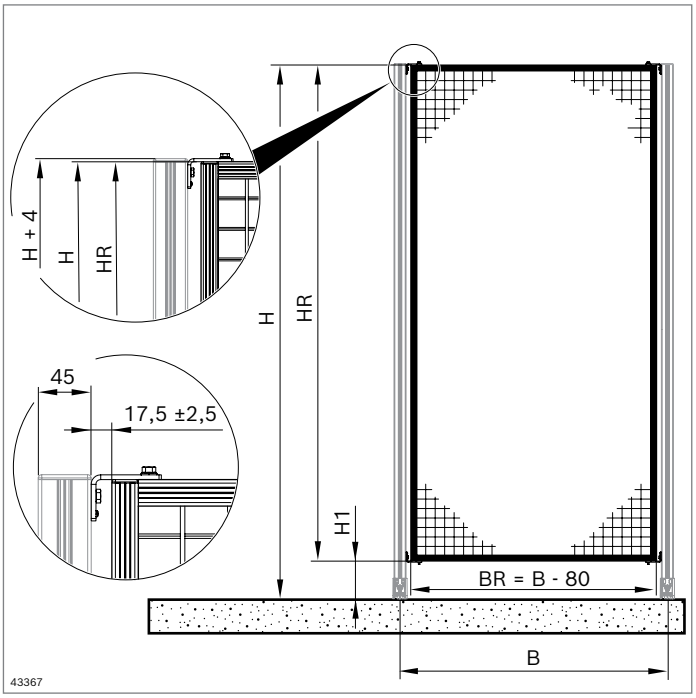

Misure sistema

B) = centro supporto / centro supporto
BR = larghezza telaio (bordo esterno sinistro / bordo esterno destro)
HR = altezza telaio (bordo inferiore / superiore telaio)
H1 = altezza libera dal suolo (suolo / bordo inferiore telaio)
H = (altezza totale)

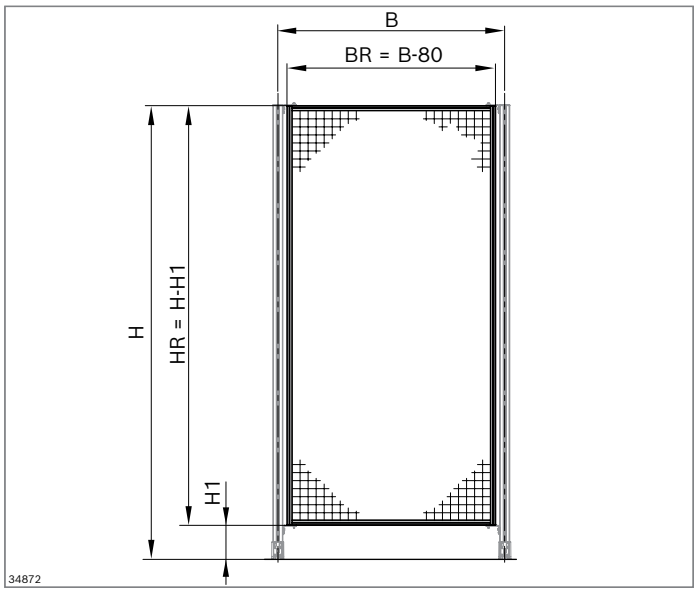

Campo di aggancio	**HR** (mm)	**B** (mm) **N.**
Zincato	1850	500 **3 842 567 945**
		750 **3 842 567 946**
		1000 **3 842 567 947**
		1500 **3 842 567 948**
Nero	1850	500 **3 842 567 949**
		750 **3 842 567 950**
		1000 **3 842 567 951**
		1500 **3 842 567 952**
	100...2350	180...1500 **3 842 994 247 /HR, B, FA**
Materiale:	Telaio: Alluminio; anodizzato Griglia: Acciaio; zincato a caldo	
Colore griglia:	FA = 0: zincato a caldo FA = 1: nero; RAL 9005 (ad es. per recinzione) FA = 2: giallo; RAL 1023 (ad es. per porte)	

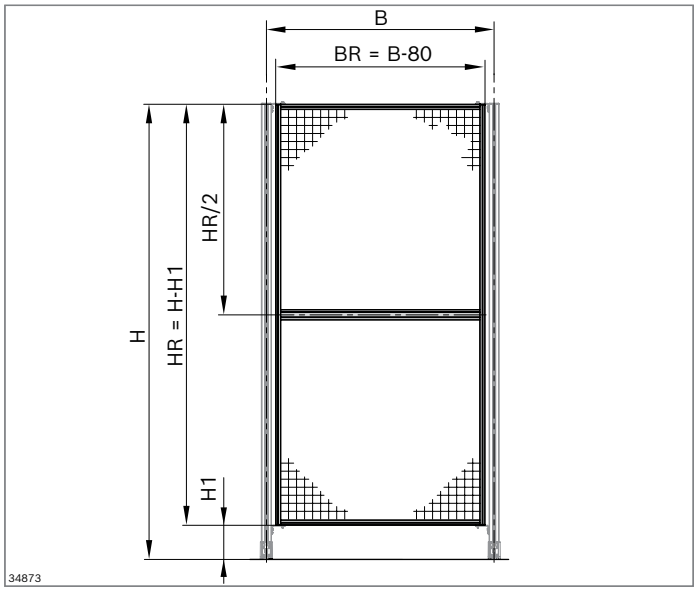

Campo di aggancio suddiviso orizzontalmente	**HR** (mm)	**B** (mm) **N.**
Zincato	1850	1000 **3 842 567 953**
Nero	1850	1000 **3 842 567 954**
	200...2350	180...2500 **3 842 994 248 /HR, B, FA**
Materiale:	Telaio: Alluminio; anodizzato Griglia: Acciaio; zincato a caldo	
Colore griglia:	FA = 0: zincato a caldo FA = 1: nero; RAL 9005 (ad es. per recinzione) FA = 2: giallo; RAL 1023 (ad es. per porte)	

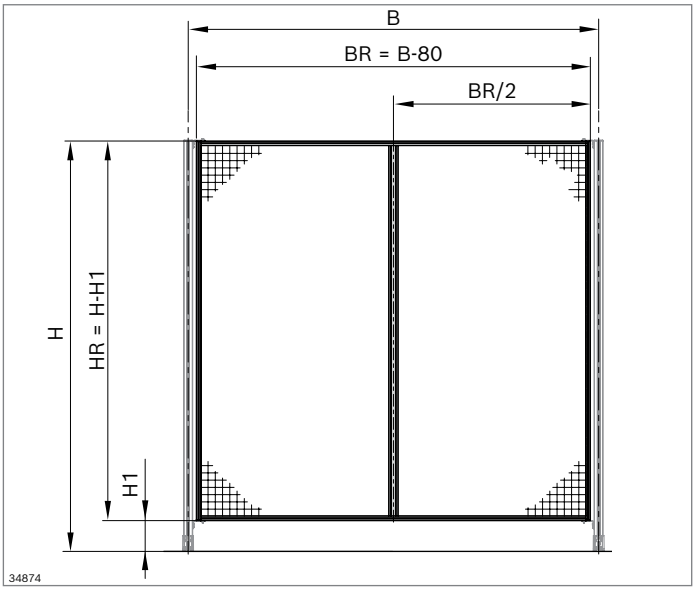

Campo di aggancio suddiviso verticalmente	**HR** (mm)	**B** (mm) **N.**
Zincato	1850	2000 **3 842 567 955**
Nero	1850	2000 **3 842 567 956**
	100...2350	280...2500 **3 842 994 249 /HR, B, FA**
Materiale:	Telaio: Alluminio; anodizzato Griglia: Acciaio; zincato a caldo	
Colore griglia:	FA = 0: zincato a caldo FA = 1: nero; RAL 9005 (ad es. per recinzione) FA = 2: giallo; RAL 1023 (ad es. per porte)	



Profilati del telaio

- Per il montaggio conveniente di dispositivi di protezione con griglia saldata a punti 40x40x3,8 (griglie ondulate WG40 o elementi di superficie come optional)
- Fissaggio di griglie saldate e griglie ondulate: Direttamente nella scanalatura speciale del profilato
- Fissaggio degli elementi di superficie: Con l'ausilio dei profilati di serraggio (accessori) nella scanalatura speciale del profilato

Accessori necessari:
- Vite di collegamento (pag. 10-17)
- Pezzo di bloccaggio PG 8x10x90 (pag. 10-17)
- Profilato di serraggio (pag. 10-14)
- Per campi di aggancio: Chiocciola e molla (pag. 10-17)

Montaggio Campi diretti (DF)

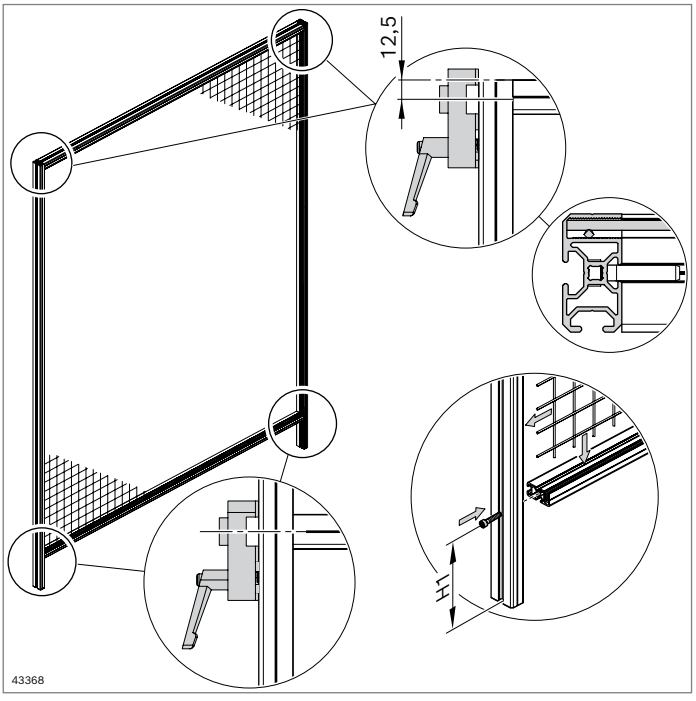

Montaggio Campi di aggancio (RF)

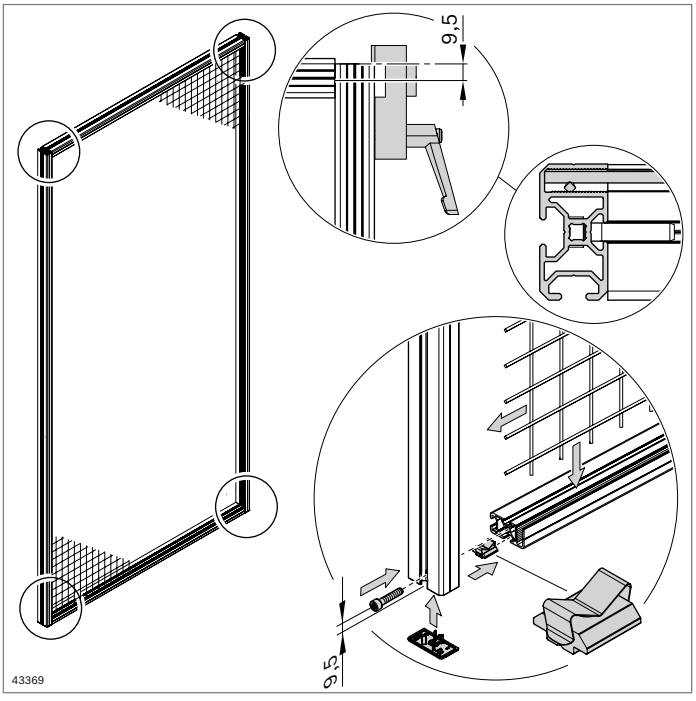

Taglio griglia saldata a punti 40x40x3,8 e griglia ondulata 40x40x4

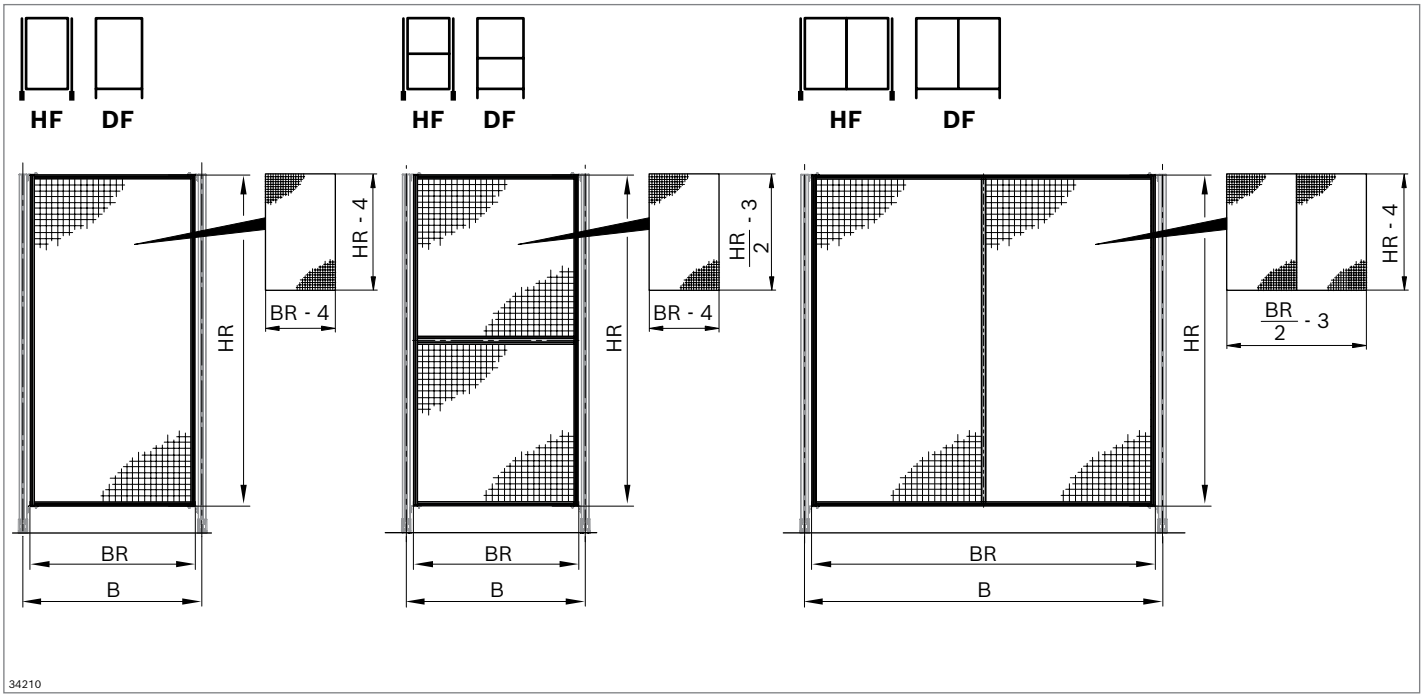

Misure sistema

B) = centro supporto / centro supporto

BR = larghezza telaio (bordo esterno sinistro / bordo esterno destro)

HR = altezza telaio (bordo inferiore / superiore telaio)

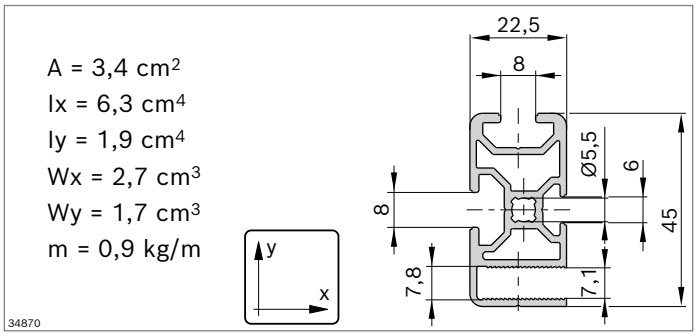

▶ Per l'ossatura del telaio di protezione

Profilato del telaio 22,5x45		L (mm)	N.
1 pezzo		100 ... 6070	**3 842 994 232 / L**
1 pezzo		6070	**3 842 564 812**
24 pezzi		6070	**3 842 564 813**

Materiale: Alluminio; anodizzato

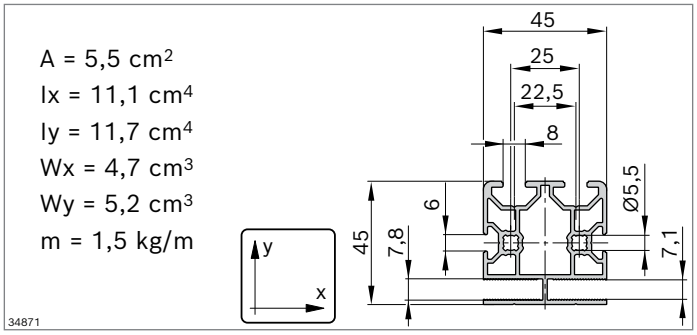

▶ Per un rinforzo medio dei telai di protezione condivisi

Profilato del telaio 45x45		L (mm)	N.
1 pezzo		100 ... 6070	**3 842 994 236 / L**
1 pezzo		6070	**3 842 564 821**
20 pezzi		6070	**3 842 564 824**

Materiale: Alluminio; anodizzato

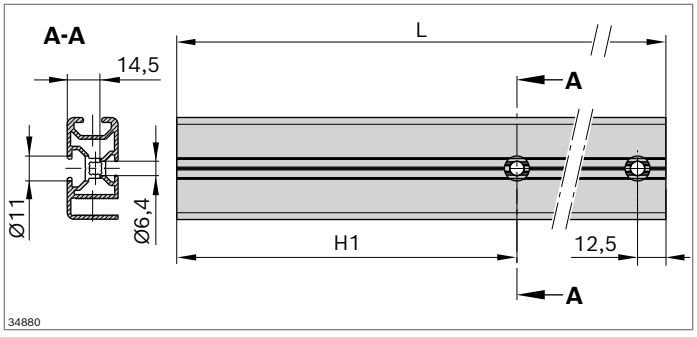

▶ Per campo diretto (DF) profilato del telaio verticale a sinistra

Profilato del telaio 22,5x45		H1 (mm)	L (mm)	N.
DF	1 pezzo	9,5 ... (L-50)	100 ... 5400	**3 842 994 233 / L, H1**

Materiale: Alluminio; anodizzato

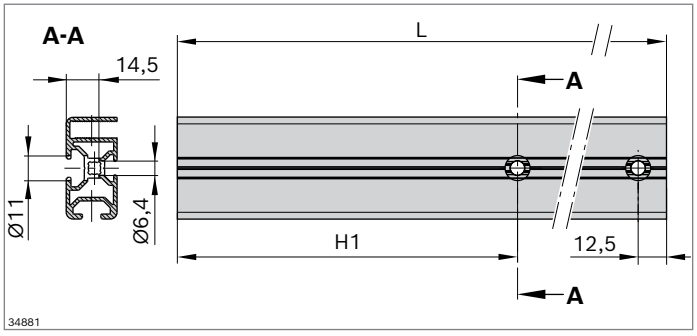

▶ Per campo diretto (DF) profilato del telaio verticale a destra

Profilato del telaio 22,5x45		H1 (mm)	L (mm)	N.
DF	1 pezzo	9,5 ... (L-50)	100 ... 5400	**3 842 994 234 / L, H1**

Materiale: Alluminio; anodizzato

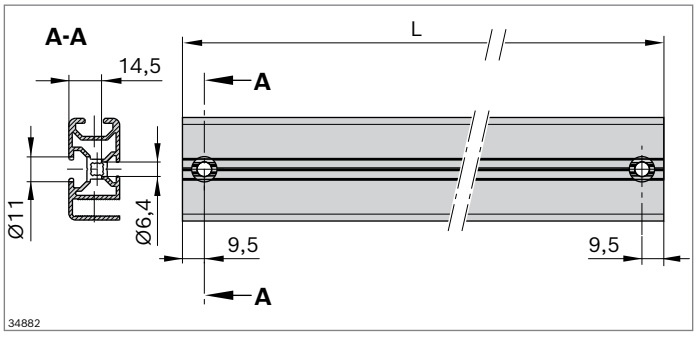

▶ Per campi di aggancio (HF) profilati del telaio verticali sinistra/destra

Profilato del telaio 22,5x45		L (mm)	N.
HF	1 pezzo	100 ... 5400	**3 842 994 235 / L**

Materiale: Alluminio; anodizzato

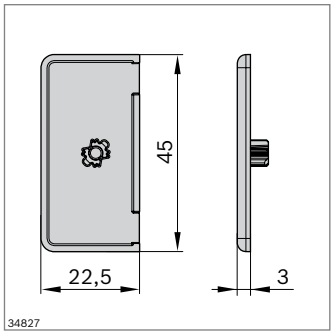

- Cappellotto di copertura come elemento di design e protezione da lesioni

Cappellotto di copertura	Colore	ESD		N.
22,5x45	Grigio segnale		20	**3 842 572 021**
	Nero		20	**3 842 572 022**
Materiale:	PP			

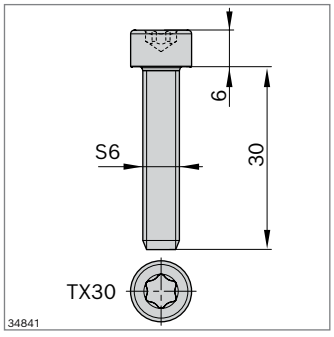

- Vite per il raccordo angolare del telaio di protezione (DF + HF)
- Elemento di collegamento per il montaggio dei telai di protezione con profilati del telaio 22,5x45 o 45x45
- Lavorazione profilati necessaria: Foro graduato M6
- Accessori: Sagoma per foratura (3 842 567 976)

Vite di collegamento	ESD		N.
		100	**3 842 567 978**
Materiale:	Acciaio; zincato		

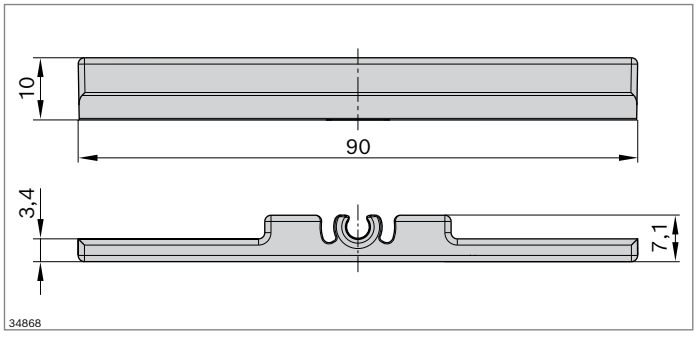

- Impedisce il gioco della griglia saldata 40x40x3,8 nella scanalatura speciale del profilato del telaio 22,5x45 e 45x45, se il filo può essere inserito solo in uno strato

Pezzo di bloccaggio PG		N.
	100	**3 842 571 958**
Materiale:	PP; grigio segnale	

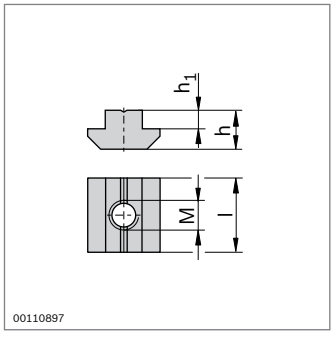

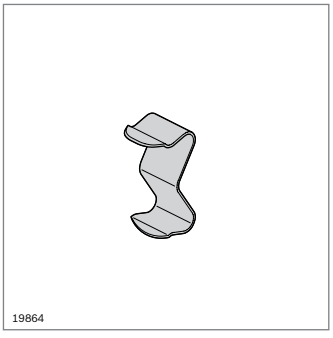

- Serve per fissare gli angolari per sospensione al campo di aggancio

Chiocciola	M	h (mm)	h_1 (mm)	l (mm)		N.
	8	6,0	2,0	16	100	**3 842 514 930**
Materiale:	Acciaio; zincato					

Molla	Scanalatura		N.
	8	100	**3 842 571 958**
Materiale:	Acciaio per molle; inossidabile		

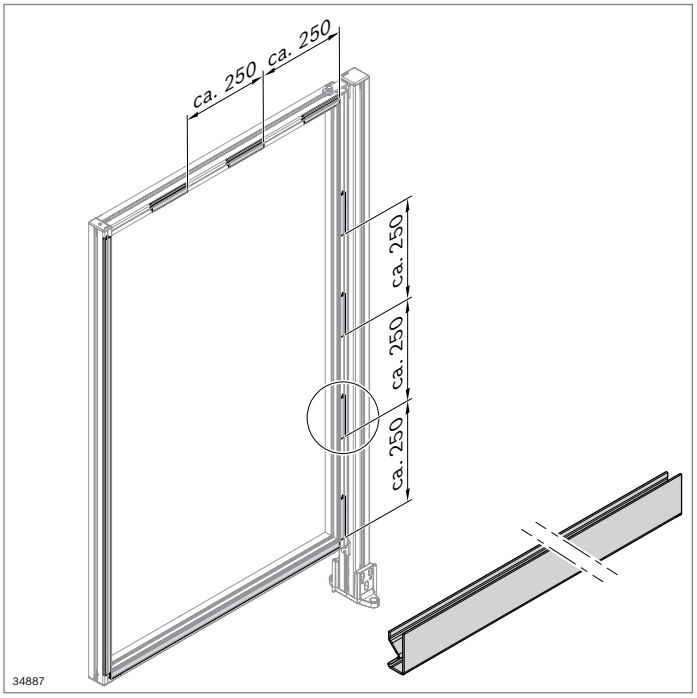

Profilato di serraggio

- Per il montaggio senza gioco degli elementi di superficie nella scanalatura speciale dei profilati del telaio 22,5x45 e 45x45
- Per elementi di superficie da 2 mm a 5 mm di spessore
- Possibilità di incastrare tutto il bordo esterno o parte di esso

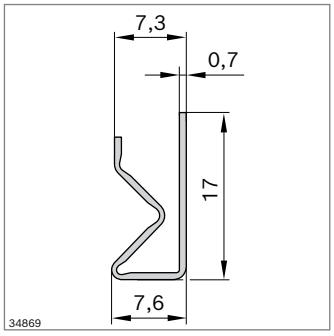

Profilato di serraggio PG		L (mm)	N.
	10	2000	**3 842 567 975**

Materiale: PP; grigio segnale

Misure sistema

B) = centro supporto / centro supporto
BR = larghezza telaio (bordo esterno sinistro / bordo esterno destro)
HR = altezza telaio (bordo inferiore / superiore telaio)

Taglio elementi di superficie

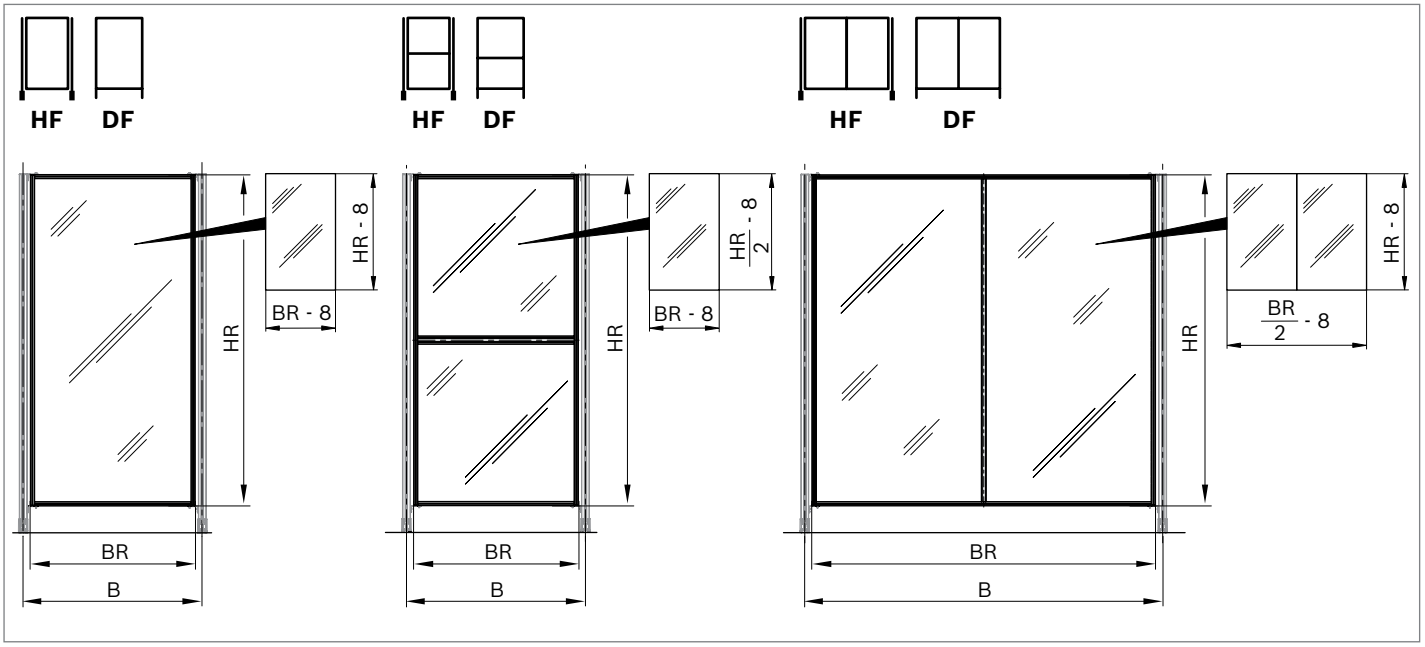

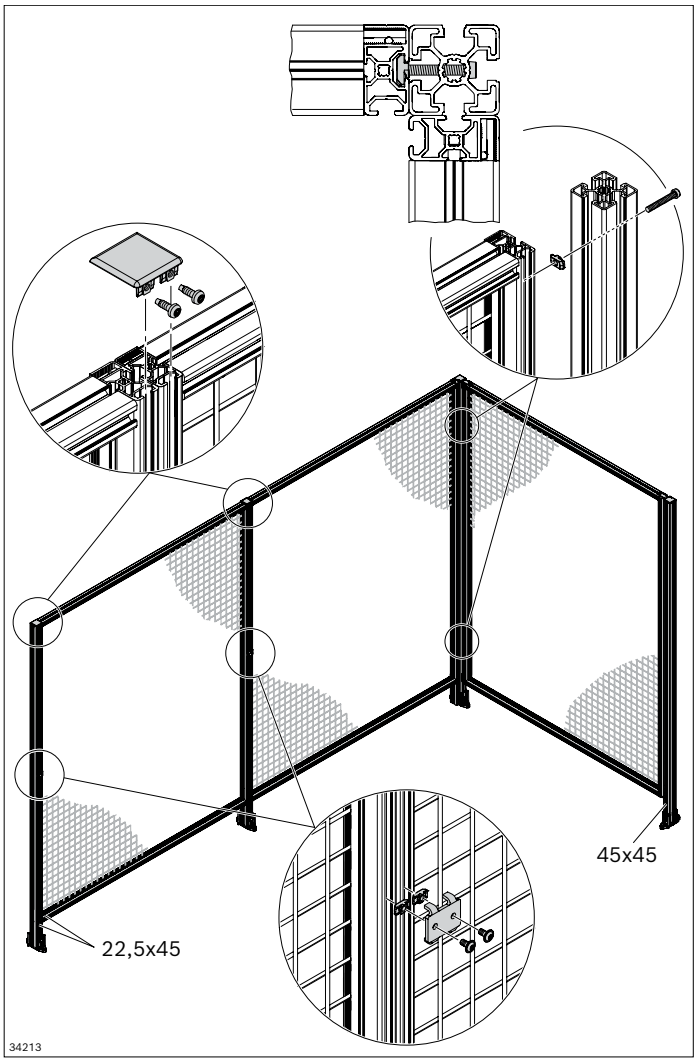

Cappuccio di fissaggio, kit di collegamento, set di fissaggio

- Calotta di fissaggio
- Kit di collegamento
- Set di fissaggio

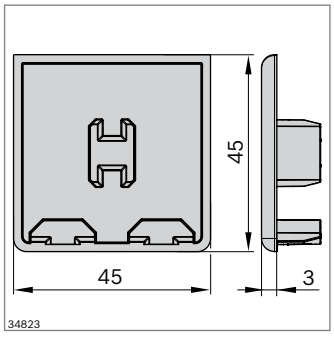

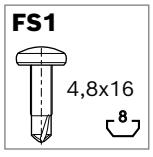

- Per collegare due campi diretti o profilati del telaio 22,5x45
- Utilizzato anche come cappellotto di copertura
- Fissaggio tramite viti autofilettanti

Cappuccio di fissaggio 45x45 SET	ESD		N.	FS
		10	**3 842 564 817**	2xFS1

Materiale:	Cappellotto: Zinco pressofuso; materiale di fissaggio: Acciaio, zincato
Fornitura:	Incl. materiale di fissaggio (FS)

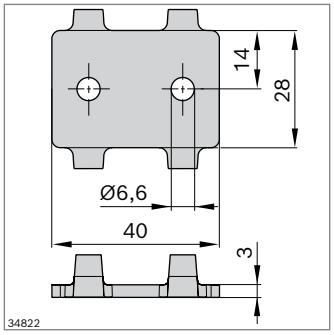

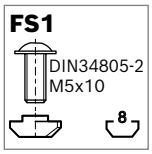

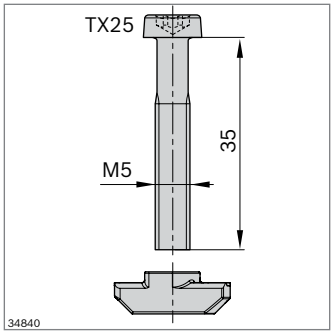

- Per campi diretti
- Elemento opzionale per collegare profilati del telaio paralleli o campi diretti
- Per profilato del telaio 22,5x45

Kit di collegamento DF	Scanalatura	ESD		N.	FS
	8		10	**3 842 564 823**	2xFS1
Materiale:	Fermo: Alluminio, anodizzato; Materiale di fissaggio: Acciaio, zincato				
Fornitura:	Incl. materiale di fissaggio (FS)				

- Per il collegamento parallelo di un profilato del telaio 22,5x45 a un supporto con scanalatura del profilato di 10 mm
- Passaggio tra campo diretto EcoSafe e supporto
- Soluzione per angoli a 90 gradi o passaggio a porte di sistema EcoSafe
- Lavorazione profilati supporto richiesta: Foro graduato Ø5,5 / Ø9,5

Accessori, consigliati:

- Sagoma per foratura (3 842 567 969); punta a gradini (3 842 567 968)

Set di fissaggio 10 DF	Scanalatura	ESD		N.
	8		20	**3 842 571 959**
Materiale:	Acciaio, zincato			

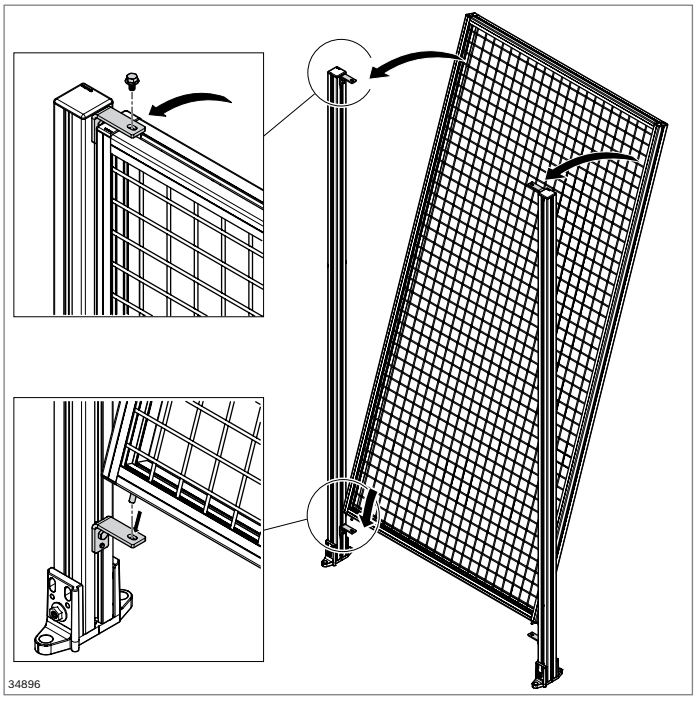

Set di angolari per sospensione, Protezione antisvitamento Safety Strip



Set angolari per sospensione

- Il set è composto da 4 angolari per il montaggio di un campo di aggancio (incl. materiale di fissaggio)
- Per il montaggio del campo di aggancio EcoSafe sul supporto con angolazione variabile o dritto
- Angolare per sospensione con linguette di centraggio come dispositivo antitorsione
- Per telaio di protezione in profilato del telaio 22,5x45
- Soddisfa i requisiti della Direttiva Macchine 2006/42/CE per la striscia di sicurezza opzionale Safety Strip con i campi di manutenzione

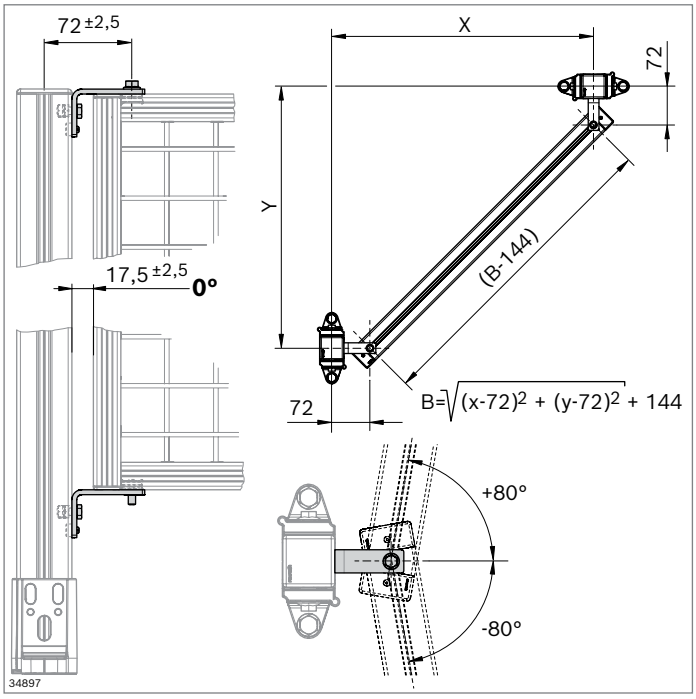

Angolare per sospensione HF SET	ESD		N.	FS
		1	**3 842 567 942**	4xFS1 2xFS2 2xFS3 4xFS4

Materiale:	Angolare: Acciaio; zincato; materiale di fissaggio: Acciaio, zincato Bullone di centraggio: PA6
Fornitura:	Incl. materiale di fissaggio (FS)

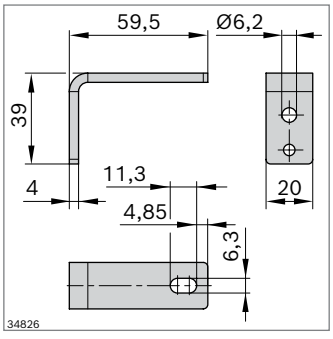

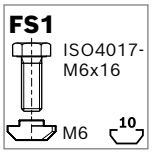





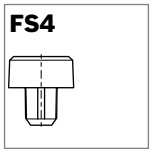

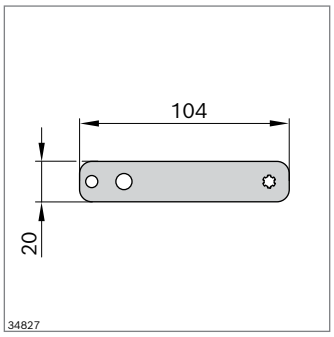

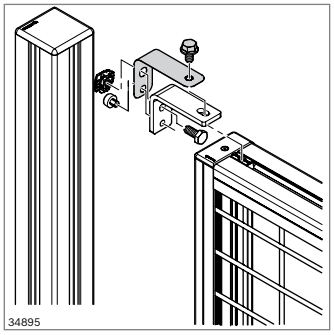

Protezione antisvitamento Safety Strip

- Protezione antisvitamento per la vite di fissaggio dei campi di aggancio EcoSafe
- Semplice montaggio; equipaggiabile a posteriori
- Soddisfa i requisiti della Direttiva Macchine 2006/42/CE: Dopo lo svitamento, la vite resta collegata con l'angolare per sospensione

Protezione antisvitamento Safety Strip HF		**N.**
	100	**3 842 567 935**
Materiale:	PC; traslucido	

Componenti della recinzione di protezione EcoSafe - profilato del telaio 30x30WG

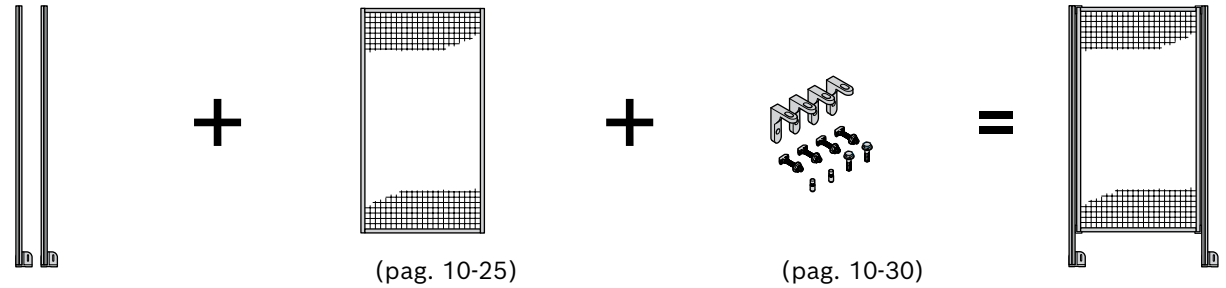

(pag. 10-25) (pag. 10-30)

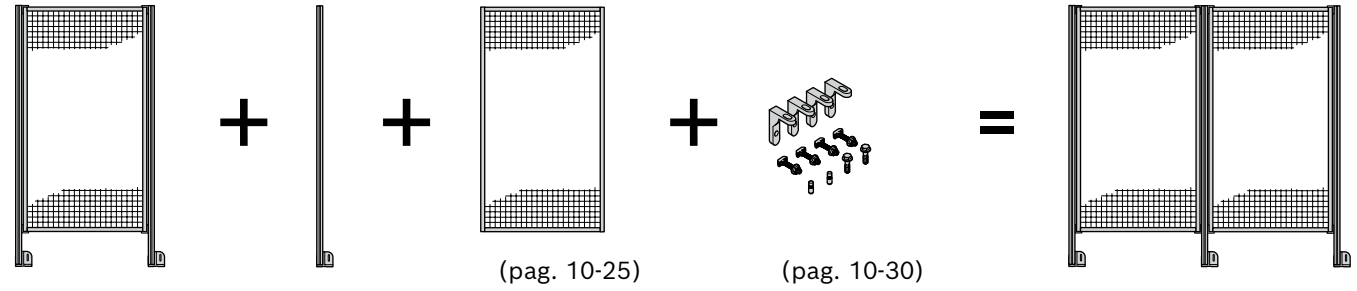

(pag. 10-25) (pag. 10-30)

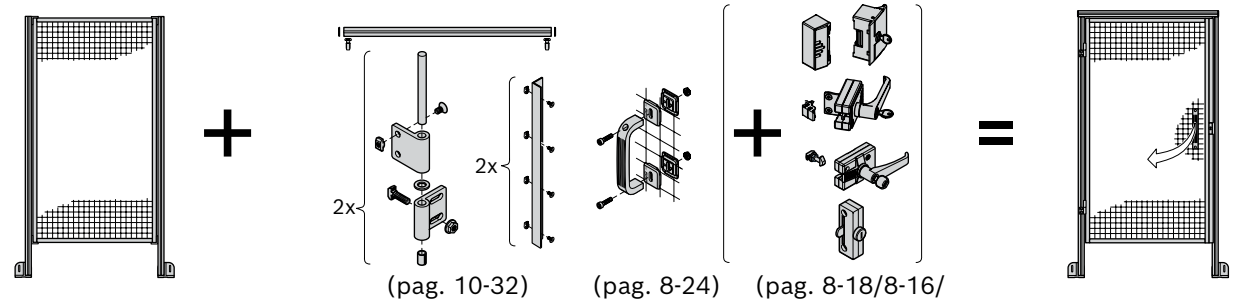

(pag. 10-32) (pag. 8-24) (pag. 8-18/8-16/ 8-12/8-13)

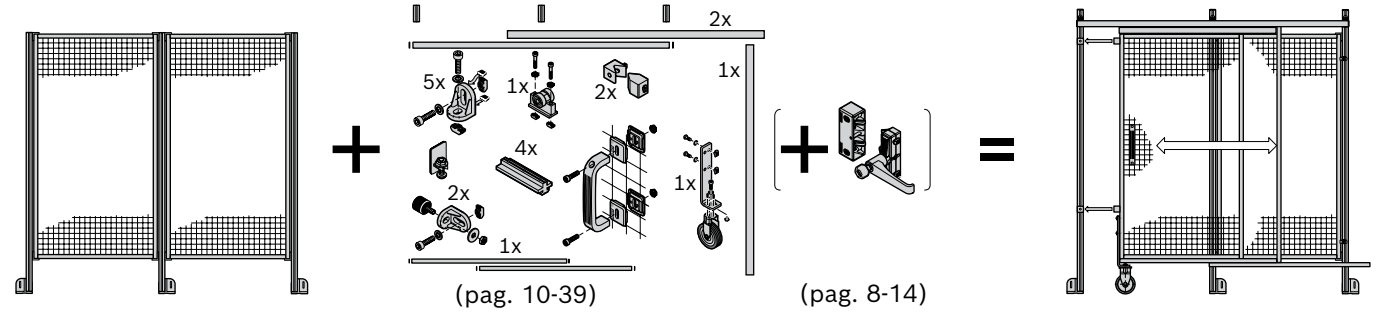

(pag. 10-39) (pag. 8-14)

36349

10

Componenti della recinzione di protezione EcoSafe - profilato del telaio 30x30WG

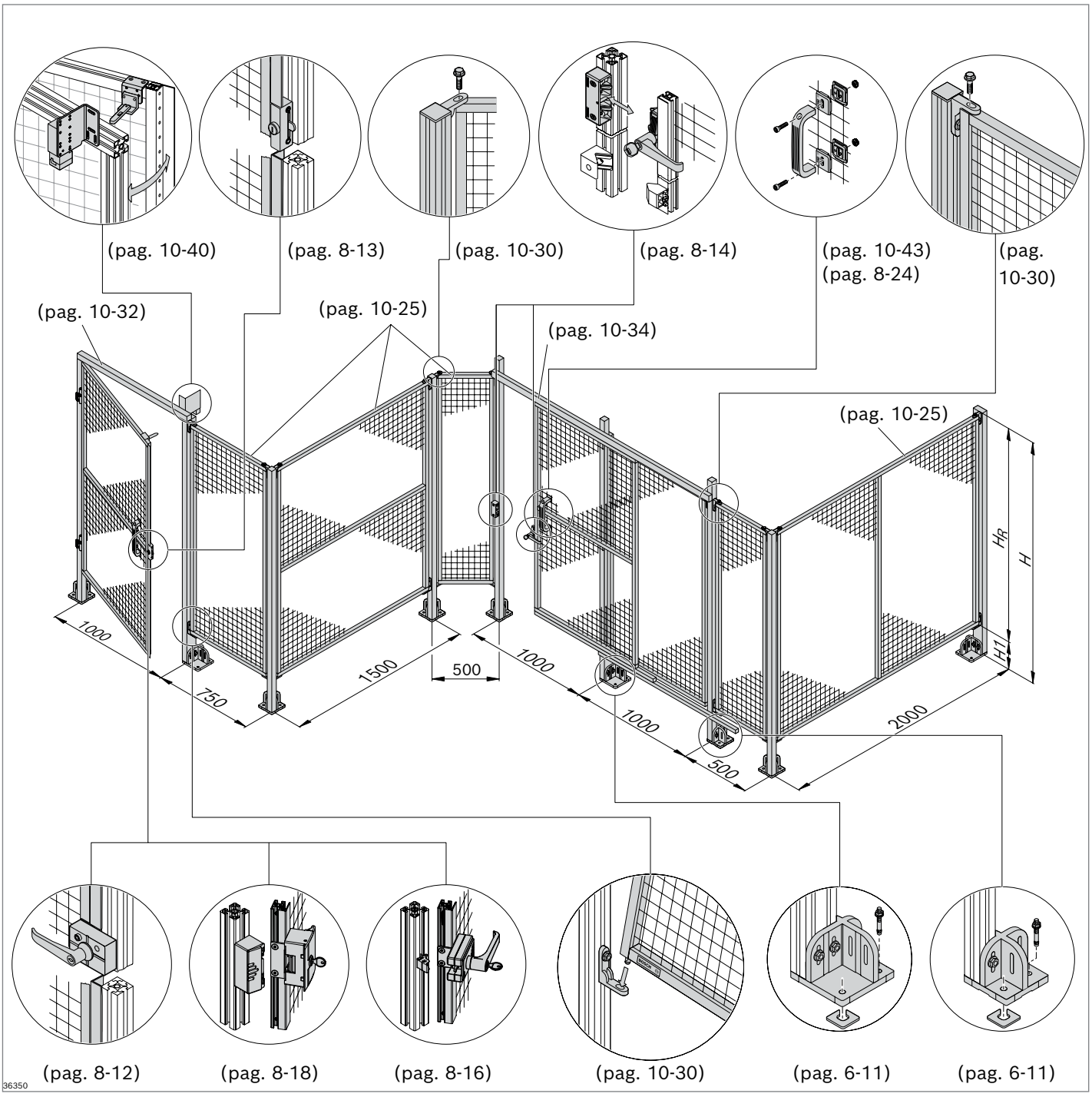

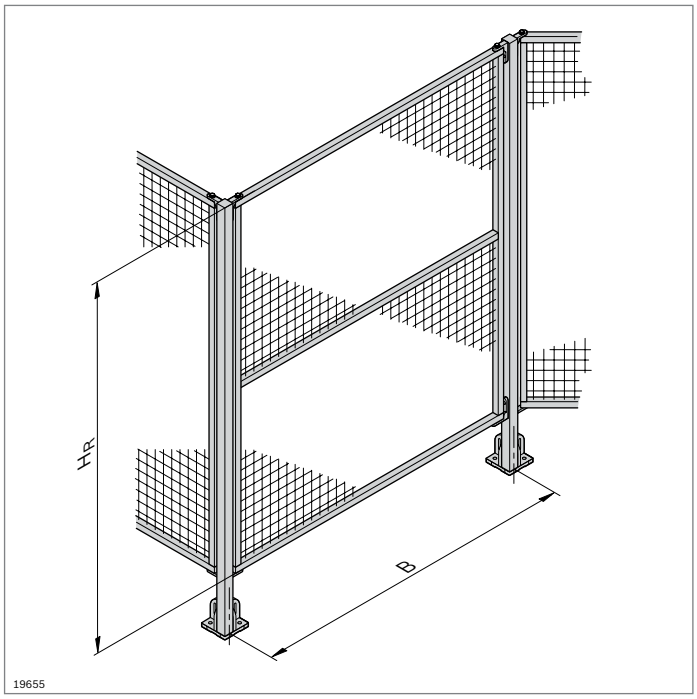

Campo di aggancio del telaio di protezione

- Telaio di protezione in profilato del telaio 30x30 WG40 (pag. 10-27) con griglia ondulata 40x40x4
- Set di montaggio adatti consentono la costruzione di porte (porte di sistema, porte scorrevoli, porte a due battenti)
- Completamente montato alla consegna
- Semplice montaggio sui supporti tramite l'angolare per sospensione. È sufficiente un installatore
- Larghezze standard o dimensioni personalizzate
- Telaio di protezione suddiviso orizzontalmente o verticalmente per ulteriore stabilità in caso di grandi superfici
- Le griglie ondulate colorate migliorano il contrasto visivo nelle zone protette e facilitano il riconoscimento degli accessi e delle vie di fuga
- La misura modulare "B" si riferisce ai supporti 45x45

Supporti adatti (pag. 10-31)

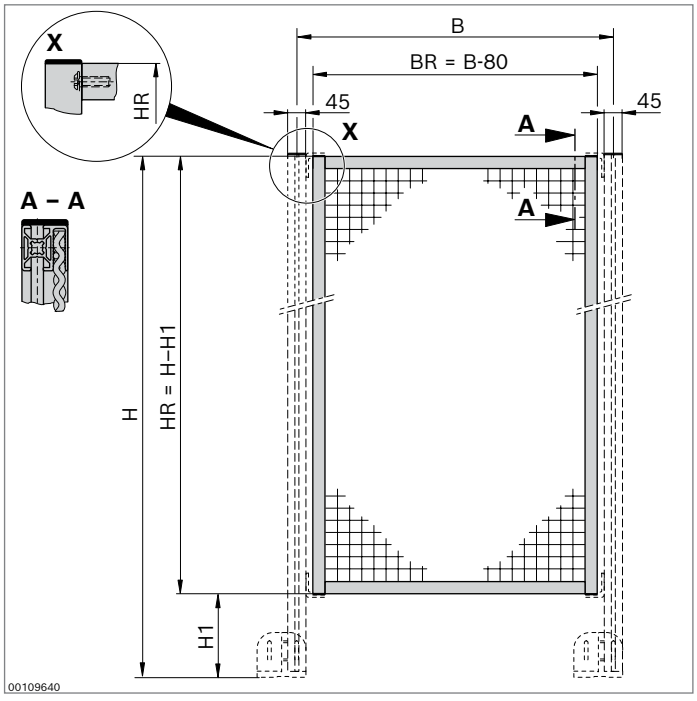

Telaio di protezione	**HR** (mm)	**B** (mm) **N.**
	1800	500 **3 842 554 282**
		750 **3 842 554 283**
		1000 **3 842 554 284**
		1500 **3 842 554 285**
	250...2300	250...1500 **3 842 994 742 / HR, B, FA**
Materiale:	Telaio: Alluminio; anodizzato Griglia ondulata: Acciaio; zincato a caldo	
Colore griglia ondulata:	FA = 0: zincato a caldo FA = 1: nero; RAL 9005 (ad es. per recinzione) FA = 2: giallo; RAL 1023 (ad es. per porte)	

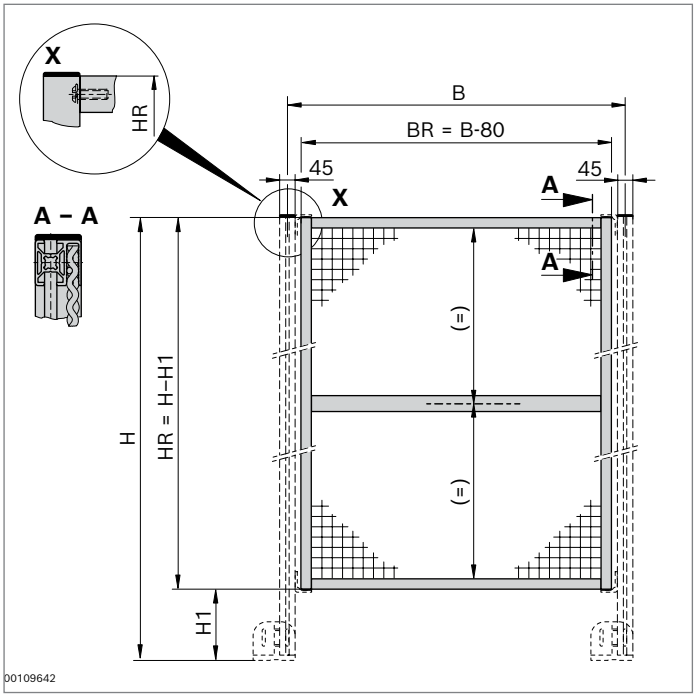

Telaio di protezione, suddiviso orizzontalmente	**HR** (mm)	**B** (mm)	**N.**
	1800	1000	**3 842 554 281**
	500...2300	250...2500	**3 842 994 745 / HR, B, FA**
Materiale:	Telaio: Alluminio; anodizzato Griglia ondulata: Acciaio; zincato a caldo		
Colore griglia ondulata:	FA = 0: zincato a caldo FA = 1: nero; RAL 9005 (ad es. per recinzione) FA = 2: giallo; RAL 1023 (ad es. per porte)		

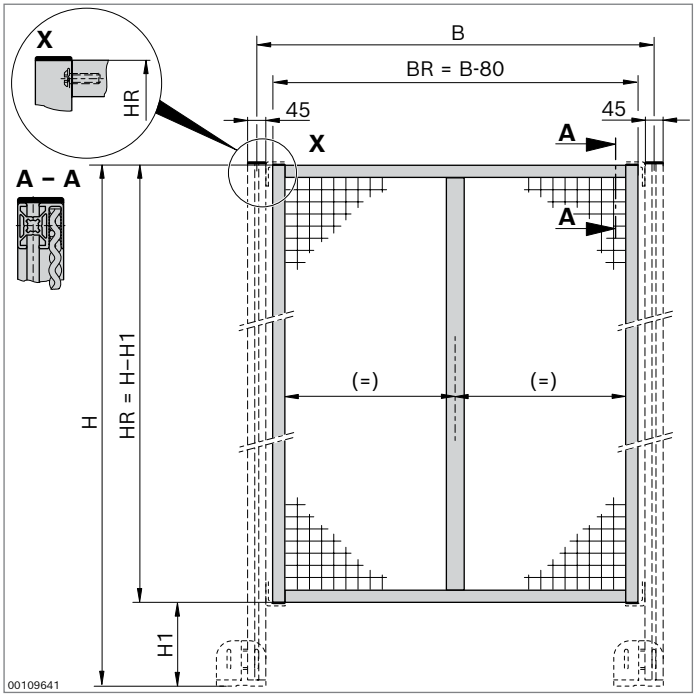

Telaio di protezione, suddiviso verticalmente	**HR** (mm)	**B** (mm)	**N.**
	1800	2000	**3 842 554 280**
	250...2300	500...3000	**3 842 994 744 / HR, B, FA**
Materiale:	Telaio: Alluminio; anodizzato Griglia ondulata: Acciaio; zincato a caldo		
Colore griglia ondulata:	FA = 0: zincato a caldo FA = 1: nero; RAL 9005 (ad es. per recinzione) FA = 2: giallo; RAL 1023 (ad es. per porte)		

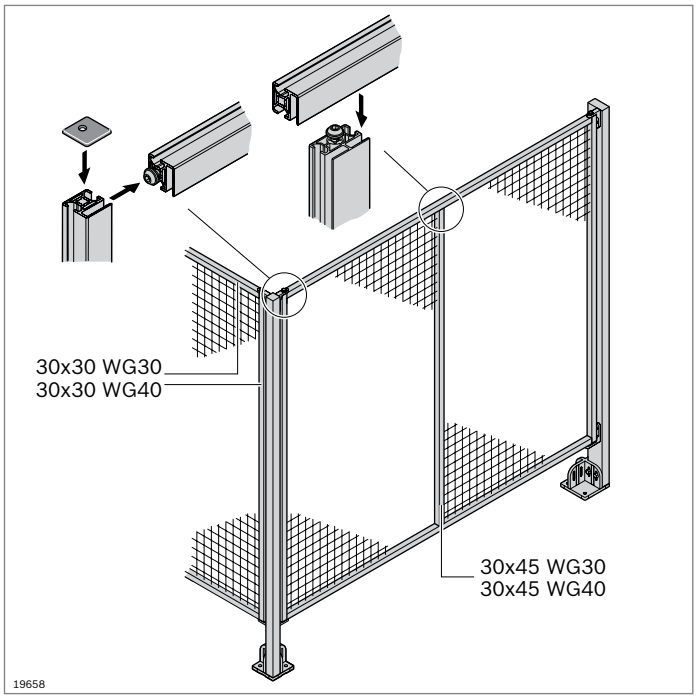

Profilati del telaio

8

- Per la costruzione conveniente di dispositivi di protezione con griglie ondulate WG30 e WG40
- Fissaggio delle griglie ondulate: Direttamente nella scanalatura speciale del profilato
- Fissaggio degli elementi di superficie: nella scanalatura speciale del profilato con l'ausilio di elementi di serraggio a molla (accessori)
- Collegamento dei profilati tramite vite centrale (richiede la lavorazione dei profilati)
- La misura modulare "B" si riferisce ai supporti 45x45

Accessori necessari:

- Vite centrale (pag. 3-43)
- Elementi di serraggio a molla (pag. 10-29)

10

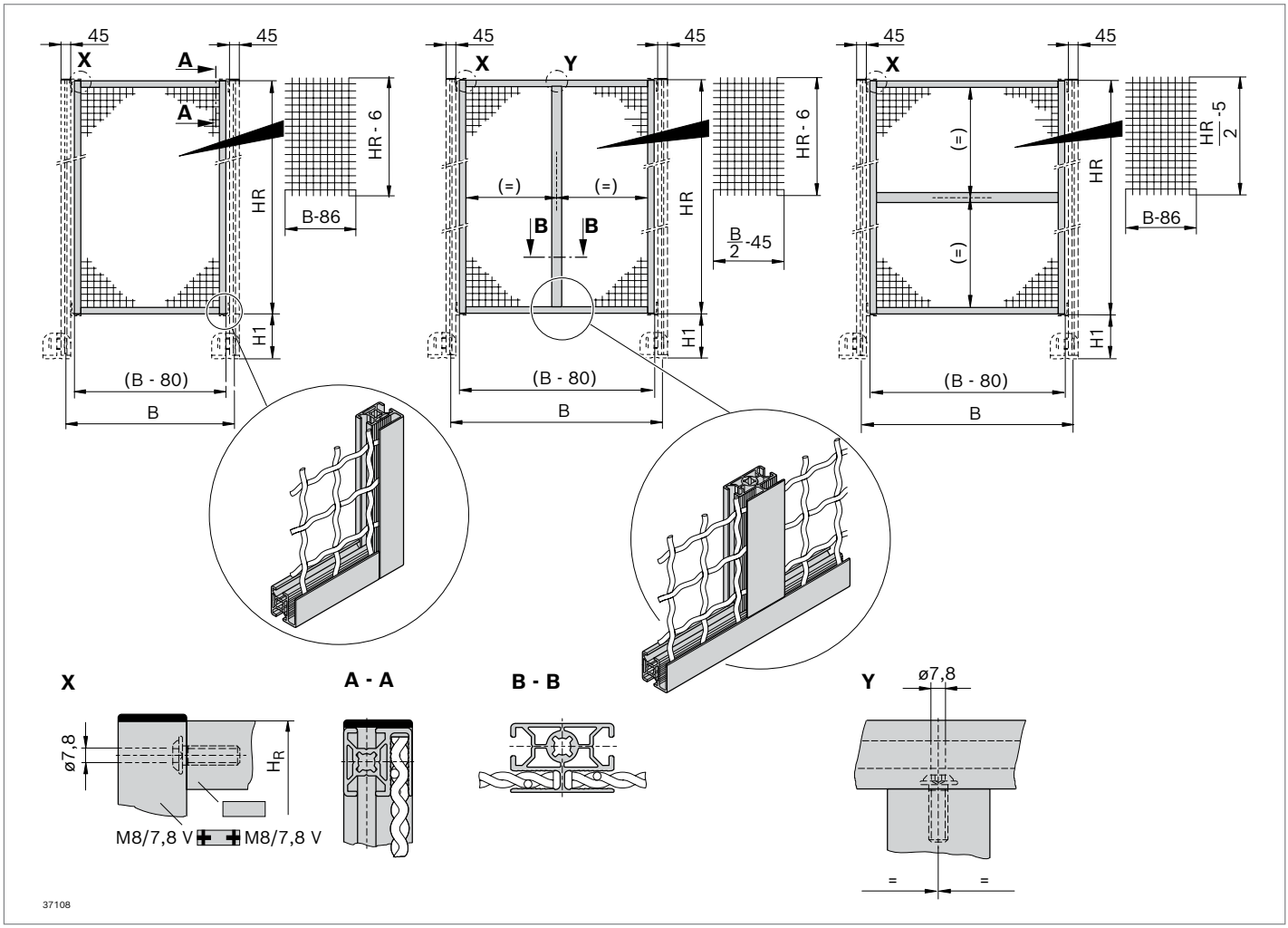

30x30 WG30

A = 3,2 cm²
I_x = 2,5 cm⁴
I_y = 3,0 cm⁴
W_x = 1,6 cm³
W_y = 1,9 cm³
m = 0,9 kg/m

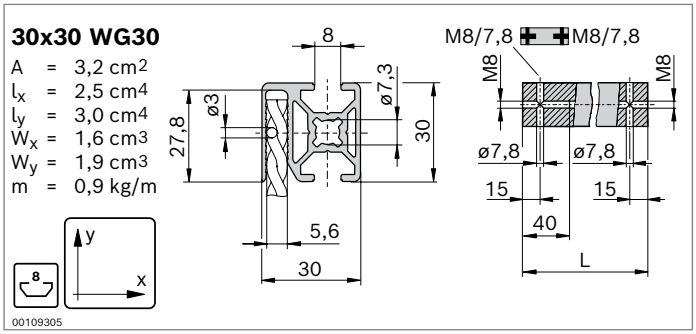

Profilato del telaio 30x30 WG30			L (mm)	N.
1 pezzo			100 ... 6070	**3 842 992 970 / L**
1 pezzo	M8/7,8 M8/7,8		100 ... 6000	**3 842 992 977 / L**
1 pezzo			6070	**3 842 557 237**
20 pezzi			6070	**3 842 557 227**
Materiale:	Alluminio; anodizzato			

30x30 WG40

A = 3,2 cm²
I_x = 2,4 cm⁴
I_y = 2,9 cm⁴
W_x = 1,5 cm³
W_y = 1,8 cm³
m = 0,9 kg/m

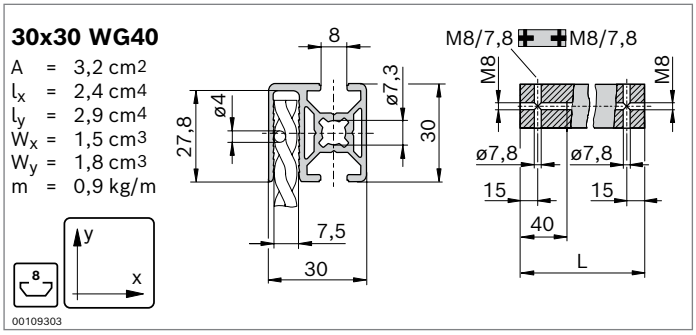

Profilato del telaio 30x30 WG40			L (mm)	N.
1 pezzo			100 ... 6070	**3 842 992 972 / L**
1 pezzo	M8/7,8 M8/7,8		100 ... 6000	**3 842 992 978 / L**
1 pezzo			6070	**3 842 557 239**
20 pezzi			6070	**3 842 557 229**
Materiale:	Alluminio; anodizzato			

30x45 WG30

A = 4,5 cm²
I_x = 7,3 cm⁴
I_y = 4,2 cm⁴
W_x = 3,2 cm³
W_y = 2,7 cm³
m = 1,2 kg/m

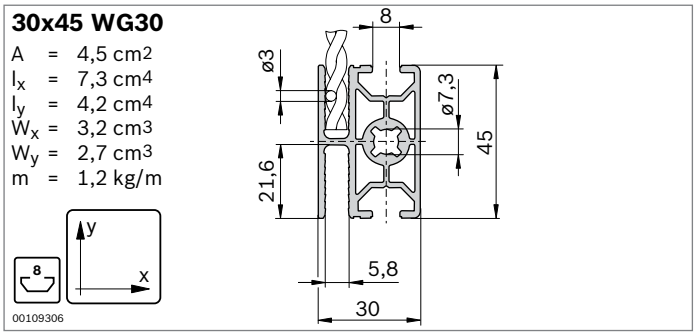

Profilato del telaio 30x45 WG30			L (mm)	N.
1 pezzo			100 ... 6070	**3 842 992 971 / L**
1 pezzo			6070	**3 842 557 238**
20 pezzi			6070	**3 842 557 228**
Materiale:	Alluminio; anodizzato			

30x45 WG40

A = 4,5 cm²
I_x = 6,9 cm⁴
I_y = 4,1 cm⁴
W_x = 4,3 cm³
W_y = 1,8 cm³
m = 1,2 kg/m

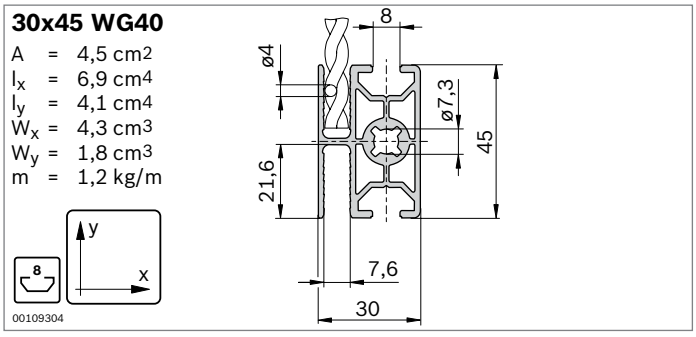

Profilato del telaio 30x45 WG40			L (mm)	N.
1 pezzo			100 ... 6070	**3 842 992 973 / L**
1 pezzo			6070	**3 842 557 247**
20 pezzi			6070	**3 842 557 240**
Materiale:	Alluminio; anodizzato			

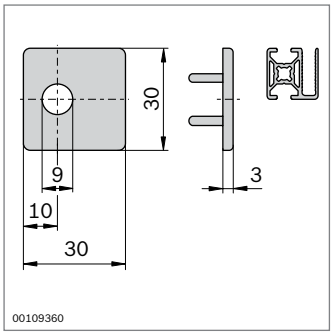

▶ Cappellotto di copertura per migliorare l'estetica e per evitare lesioni

Cappellotto di copertura	Colore	ESD		N.
30x30	Grigio segnale		20	**3 842 555 134**
30x30	Nero		20	**3 842 555 135**
Materiale:	PP			

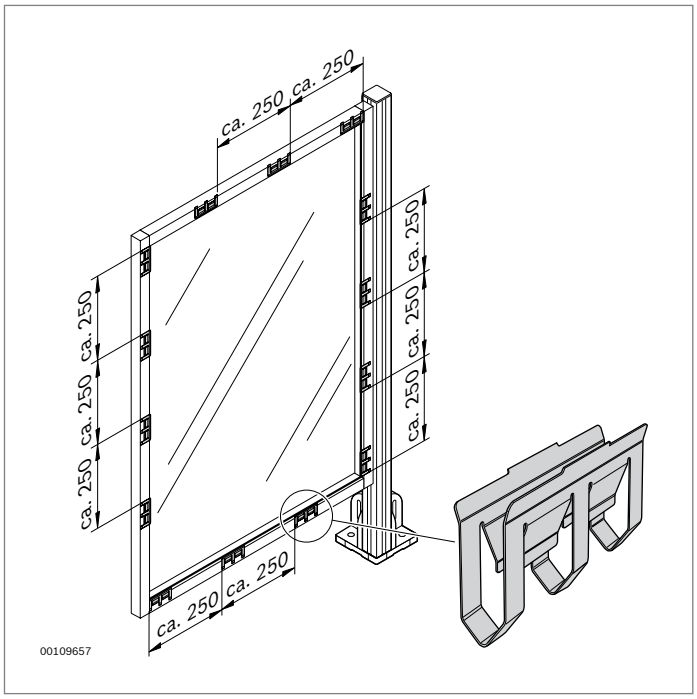

Elemento di serraggio a molla

- Per il fissaggio di elementi di superficie nei profilati di recinzioni protettive EcoSafe 30x30 WG30 o 30x30 WG40
- Serraggio senza gioco
- Le aree parziali dei telai di protezione possono essere riempite a piacere

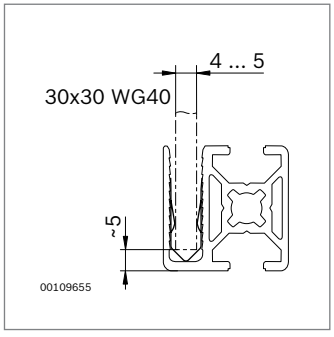

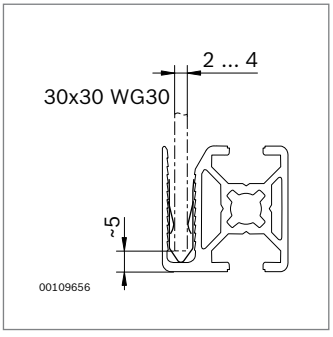

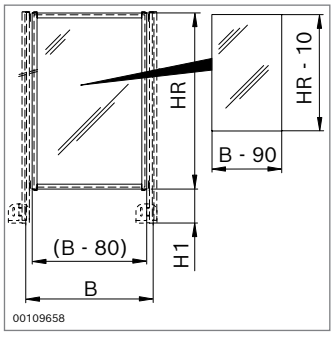

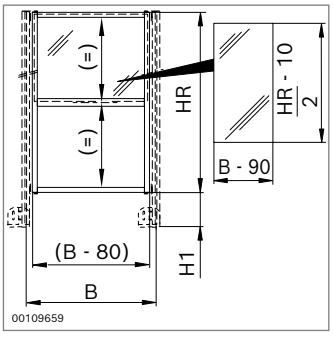

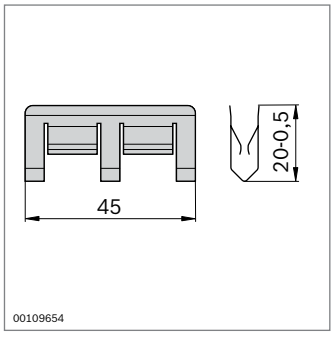

Elemento di serraggio a molla		N.
	100	**3 842 525 014**

Materiale: Acciaio per molle; inossidabile

10

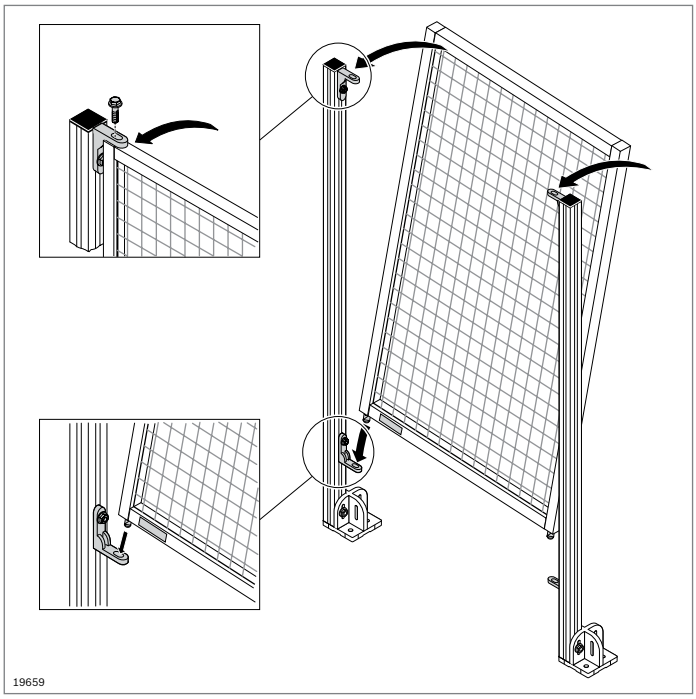

Angolare per sospensione
Set di sicurezza Safety Strip

10

Angolare per sospensione

- Per il montaggio del telaio di protezione EcoSafe sul supporto con angolazione variabile
- Angolare per sospensione con linguette di centraggio come dispositivo antitorsione

Set di sicurezza Safety Strip

- Sicuro e conveniente
- Semplice montaggio; equipaggiabile a posteriori
- Brevettato
- Soddisfa i requisiti della Direttiva Macchine 2006/42/CE: Dopo lo svitamento, la vite resta collegata con l'angolare per sospensione

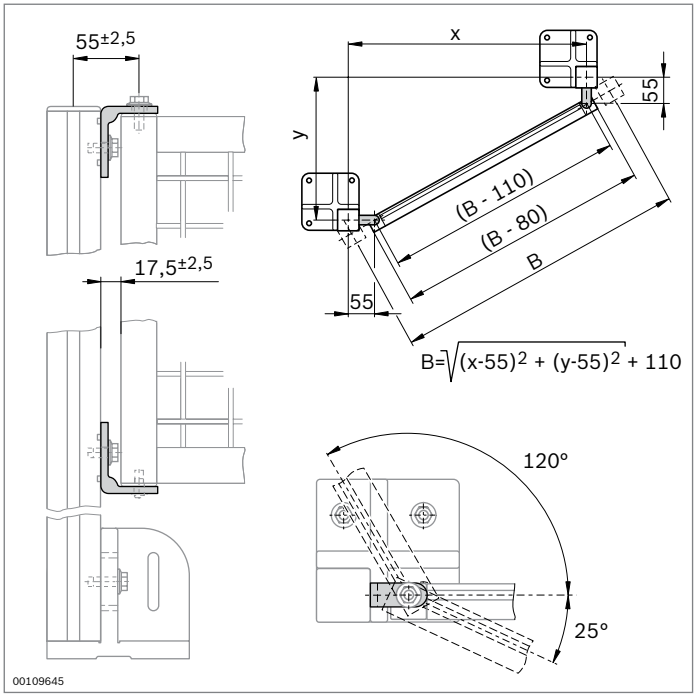

Angolare per sospensione	N.	FS
Set	**3 842 522 481**	4x FS1, 2x FS2, 2x FS3

Materiale:	Zinco pressofuso Materiale di fissaggio: Acciaio; zincato
Fornitura:	Nel set con quattro angolari, incl. materiale di fissaggio (FS)

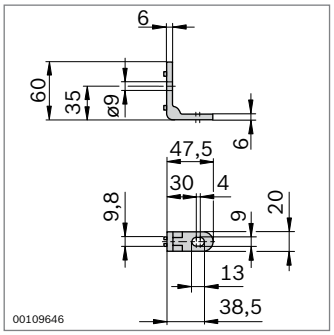

FS1

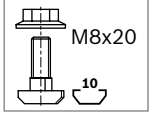

FS2



FS3

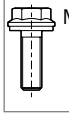

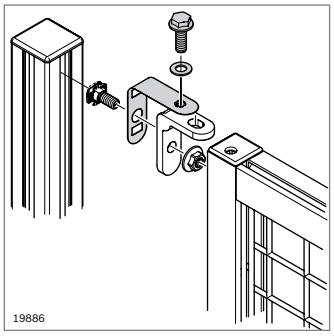

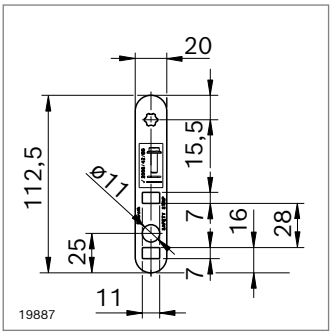

Set di sicurezza Safety Strip		N.	FS
	10	**3 842 542 146**	FS1

Materiale:	PC traslucido, rondella: PA6, materiale di fissaggio: Acciaio, zincato
Fornitura:	Incl. materiale di fissaggio (FS)

FS1

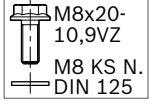

Supporto EcoSafe



- Supporto come componente di campi di aggancio, porte e sistemi di recinzione
- Per raccordi angolari di due campi

I supporti vengono composti individualmente con componenti standard

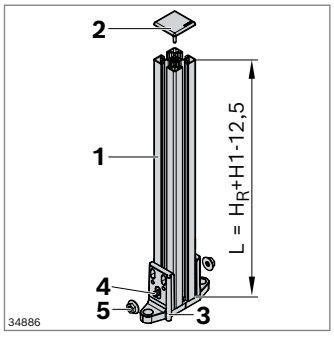

Supporto con piede 45x45

Componente		Pezzo	N.	Pagina
1	Profilato 45x45L	1	**3 842 992 425 / L**	2-37
2	Cappellotto di copertura 45x45 ESD	1	**3 842 548 753**	2-37
3	Piede 45x45	1	**3 842 564 814**	6-12
4	Vite con testa a martello M8x25	2	**3 842 528 718**	3-6
5	Dado a colletto M8	2	**3 842 345 081**	3-6

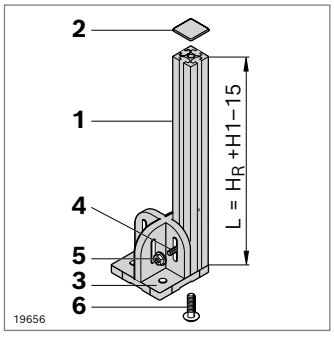

Supporto con piastra di base 120x120

Componente		Pezzo	N.	Pagina
1	Profilato 45x45L	1	**3 842 992 425 / L**	2-37
2	Cappellotto di copertura 45x45 ESD	1	**3 842 548 753**	2-37
3	Piastra di base 120x120	1	**3 842 527 553**	6-11
4	Vite con testa a martello M8x30	2	**3 842 528 721**	3-6
5	Dado a colletto M8	2	**3 842 345 081**	3-6
6	Vite centrale S12x30-T50	1	**3 842 530 236**	3-43

Set di montaggio porte

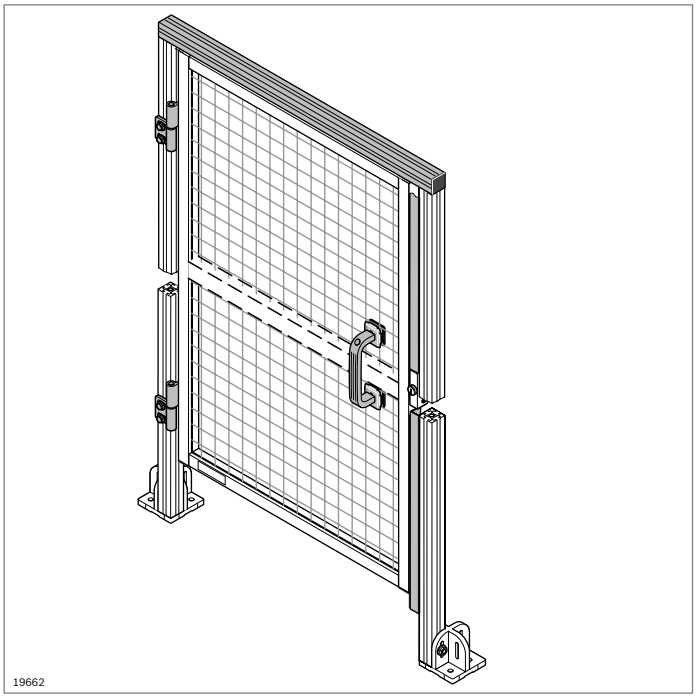

Set di montaggio porta del sistema EcoSafe

- Per il montaggio di una porta di sistema EcoSafe
- Utilizzo del telaio di protezione pronto come porta
- Per battuta a sinistra e a destra
- Componenti necessari:
  - Set di montaggio porta del sistema
  - Telaio di protezione (pag. 10-33)
- Realizzabile con supporti da profilati 45x90L per una maggiore stabilità

Accessori opzionali:

- Serratura (pag. 8-12, 8-13, 8-14, 8-16, 8-18, 8-20)
- Set di montaggio per interruttore di sicurezza (pag. 10-40)
- Piastra di base 150x150 (3 842 524 469) con supporto in profilati 45x90L
- Per le porte HR > si raccomanda un'altra cerniera di 1850 mm (3 842 544 562)

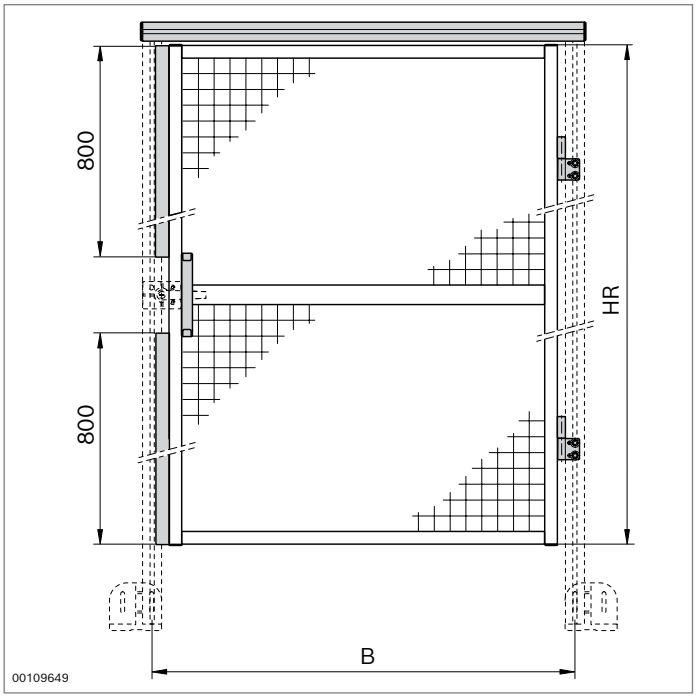

Set di montaggio porta del sistema	HR* (mm)	B (mm)	N.
	1800 ... 2350	750	**3 842 523 165**
	1800 ... 2350	1000	**3 842 523 166**

Fornitura: 2 x cerniere, 2 x listelli d'arresto, profilato come architrave porta, maniglia fissa incl. materiale di fissaggio

* HR dipendente dal telaio di protezione (HR)

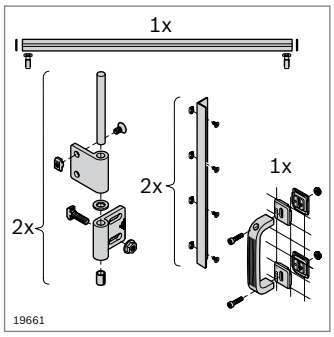

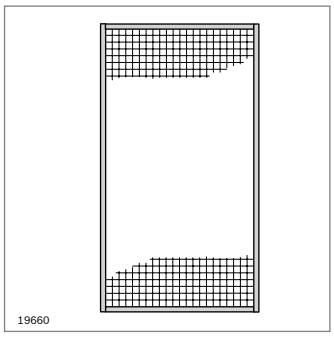

Scelta di telai di protezione adatti

Profilato del telaio 22,5x45

Telaio di protezione	HR (mm)	B (mm)	N.
Telaio di protezione HF, zincato	1850	750	**3 842 567 946**
Telaio di protezione HF, nero	1850	750	**3 842 567 950**
Telaio di protezione HF[1], zincato	1850	1000	**3 842 567 953**
Telaio di protezione HF[1], nero	1850	1000	**3 842 567 954**

[1] suddiviso orizzontalmente

Materiale: Alluminio; griglia saldata a punti e materiale di fissaggio: Acciaio; zincato

Fornitura: Completamente montato

Profilato del telaio 30x30 WG40

Telaio di protezione	HR (mm)	B (mm)	N.
Telaio di protezione, zincato	1800	750	**3 842 554 283**
Telaio di protezione[1], zincato	1800	1000	**3 842 554 281**

[1] suddiviso orizzontalmente

Materiale: Alluminio; griglia ondulata e materiale di fissaggio: Acciaio; zincato

Fornitura: Completamente montato

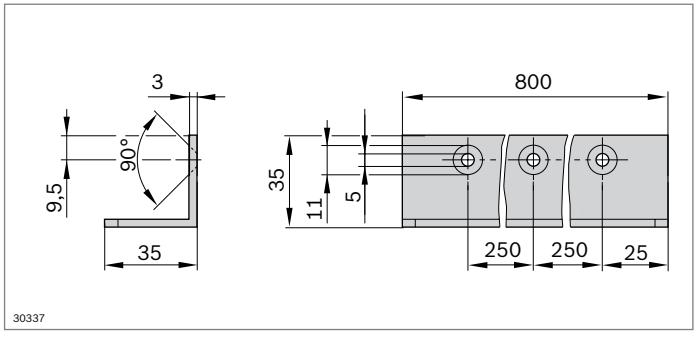

▶ Listello d’arresto porta del sistema per montaggio autonomo

Listello d’arresto	N.
	3 842 523 170

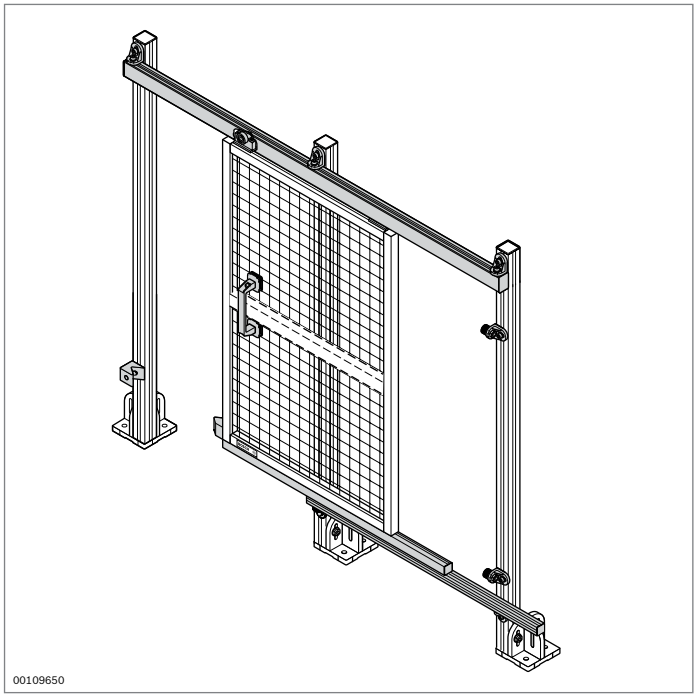

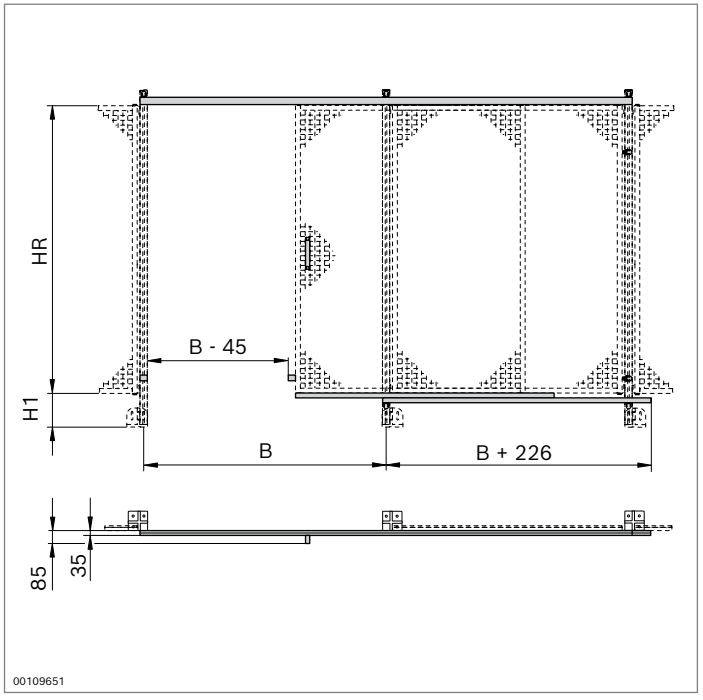

Set di montaggio porta scorrevole EcoSafe con sovrastruttura

- Set per il montaggio di una porta scorrevole EcoSafe con sovrastruttura
- Utilizzo del telaio di protezione pronto come porta
- Semplice montaggio a posteriori in una recinzione di protezione
- Ruote sferiche per lo scorrimento agevole
- Per battuta a sinistra e a destra
- Componenti necessari:
  - Set di montaggio porta scorrevole con sovrastruttura
  - Telaio di protezione (pag. 10-35)
- Realizzabile con supporti da profilati 45x90L per una maggiore stabilità

Accessori opzionali:

- Serratura (pag. 8-12, 8-14, 8-16, 8-20)
- Piastra di base 150x150 (3 842 524 469) con supporto in profilati 45x90L

Set di montaggio porta scorrevole con sovrastruttura	**HR*** (mm)	**B** (mm)	**N.**
	1800 ... 2350	1000	**3 842 524 163**
	1800 ... 2350	1500	**3 842 524 164**

Fornitura: 2 x tamponi arresto, 2 x scorrevoli, 2 x carrelli, profilato per sovrastruttura porta, 7 x squadre di fissaggio, set di arresto, 2 x profilati per porta scorrevole

* HR dipendente dal telaio di protezione (HR)

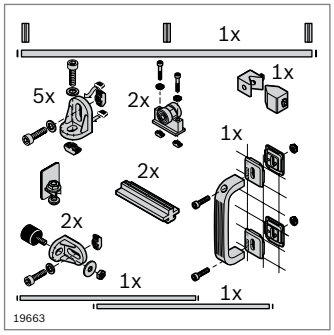

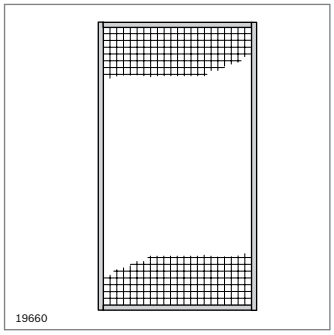

Scelta di telai di protezione adatti

Profilato del telaio 22,5x45

Telaio di protezione	HR (mm)	B (mm)	N.
Telaio di protezione HF, zincato	1850	1000	**3 842 567 947**
Telaio di protezione HF, nero	1850	1000	**3 842 567 951**
Telaio di protezione HF, zincato	1850	1500	**3 842 567 948**
Telaio di protezione HF, nero	1850	1500	**3 842 567 952**

Materiale: Alluminio; griglia saldata a punti e materiale di fissaggio: Acciaio; zincato
Fornitura: Completamente montato

Profilato del telaio 30x30 WG40

Telaio di protezione	HR (mm)	B (mm)	N.
Telaio di protezione, zincato	1800	1000	**3 842 554 284**
Telaio di protezione, zincato	1800	1500	**3 842 554 285**

Materiale: Alluminio; griglia ondulata e materiale di fissaggio: Acciaio; zincato
Fornitura: Completamente montato

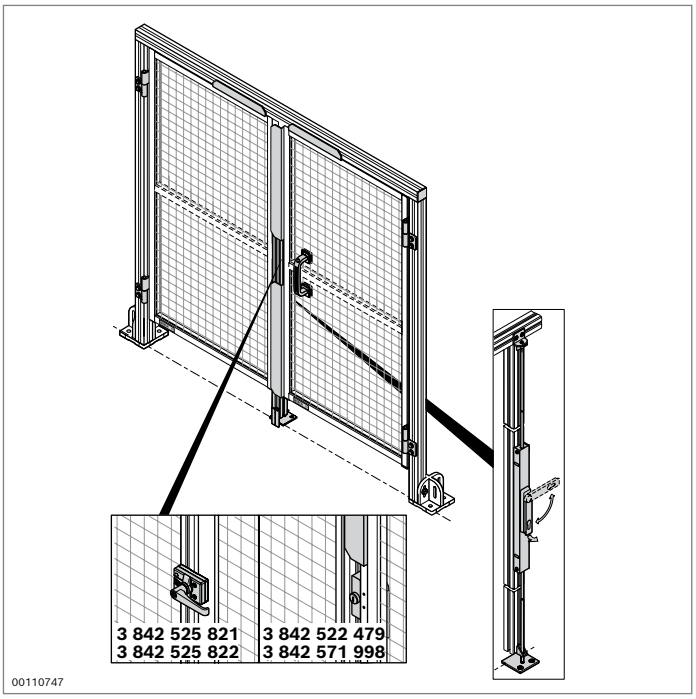

Set di montaggio porta a due battenti EcoSafe

- Set per il montaggio di una porta a due battenti EcoSafe
- Utilizzo del telaio di protezione pronto come porta
- Semplice montaggio a posteriori in una recinzione di protezione
- Possibilità di montaggio opzionale di un cilindro di chiusura reperibile in commercio nel bloccaggio per porta a due battenti
- Componenti necessari:
  - Set di montaggio porta a due battenti
  - Due telai di protezione (pag. 10-37)
- Realizzabile con supporti da profilati 45x90L per una maggiore stabilità

Accessori opzionali:

- Serratura (pag. 8-12/8-13)
- Set di montaggio per interruttore di sicurezza (pag. 10-40)
- Cilindro di chiusura 35/35 reperibile in commercio (non compreso nella fornitura)
- Piastra di base 150x150 (3 842 524 469) con supporto in profilati 45x90L

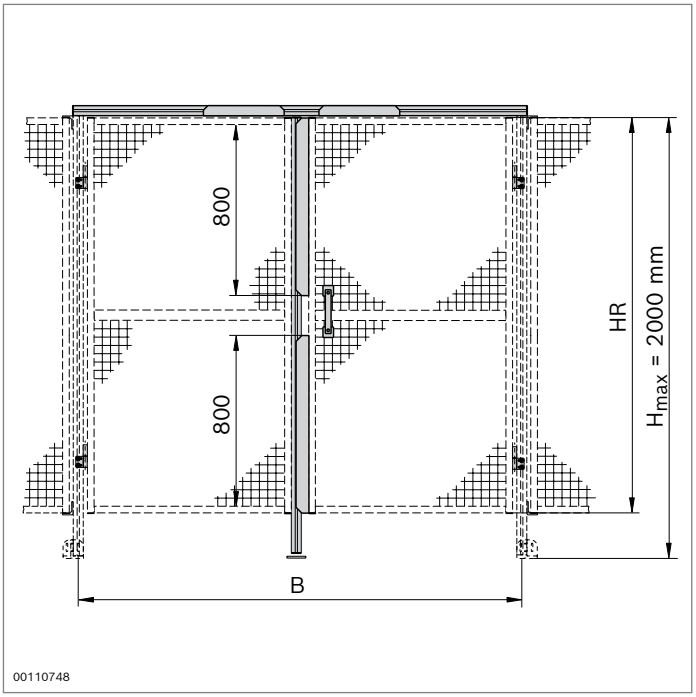

Set di montaggio porta a due battenti	**HR** (mm)	**B** (mm)	**N.**
	1800/1850	1500	**3 842 525 781**
	1800/1850	2000	**3 842 525 782**

Fornitura: Kit di assemblaggio del bloccaggio, profilato per sovrastruttura porta, profilato per battuta porta, 4 x cerniere, angolare per bloccaggio, piastra di fondazione, maniglia fissa, 2 x squadre a cappello orizzontali, 2 x squadre a cappello verticali, listello, materiale di fissaggio

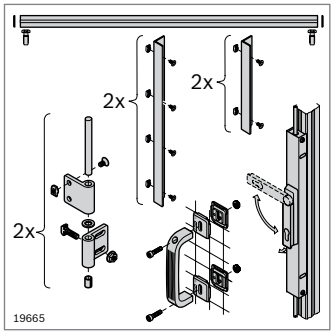

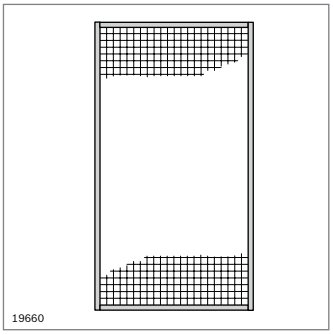

Scelta di telai di protezione adatti

Profilato del telaio 22,5x45

Telaio di protezione	HR (mm)	B (mm)	N.
Telaio di protezione HF, zincato	1850	750	**3 842 567 946**
Telaio di protezione HF, nero	1850	750	**3 842 567 950**
Telaio di protezione HF[1], zincato	1850	1000	**3 842 567 953**
Telaio di protezione HF[1], nero	1850	1000	**3 842 567 954**

[1] suddiviso orizzontalmente

Materiale: Alluminio; griglia saldata a punti e materiale di fissaggio: Acciaio; zincato

Fornitura: Completamente montato

Profilato del telaio 30x30 WG40

Telaio di protezione	HR (mm)	B (mm)	N.
Telaio di protezione, zincato	1800	750	**3 842 554 283**
Telaio di protezione[1], zincato	1800	1000	**3 842 554 281**

[1] suddiviso orizzontalmente

Materiale: Alluminio; griglia ondulata e materiale di fissaggio: Acciaio; zincato

Fornitura: Completamente montato

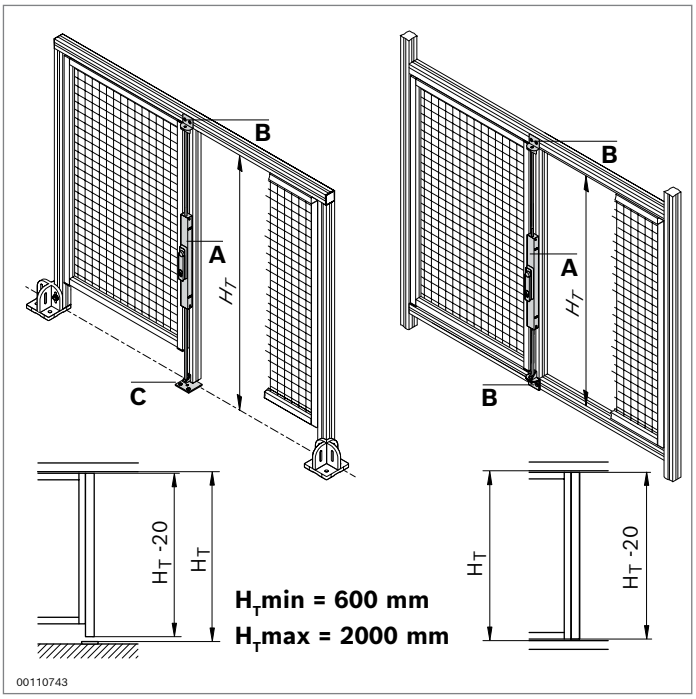

Bloccaggio per porta a due battenti

- Componenti per il montaggio di un dispositivo di bloccaggio per porta a due battenti
- Possibilità di montaggio opzionale di un cilindro di chiusura reperibile in commercio nel bloccaggio per porta a due battenti
- Set di montaggio del bloccaggio (**A**) per porte a due battenti allestite individualmente con $H_T$max = 2000 mm
- Angolare del bloccaggio (**B**) per il supporto dell'asta di chiavistello
- Piastra di fondazione (**C**) per il supporto dell'asta di chiavistello; fissaggio a pavimento tramite il tassello in dotazione. Per porte transitabili

Accessori opzionali:
Cilindro di chiusura 35/35 reperibile in commercio (non compreso nella fornitura)

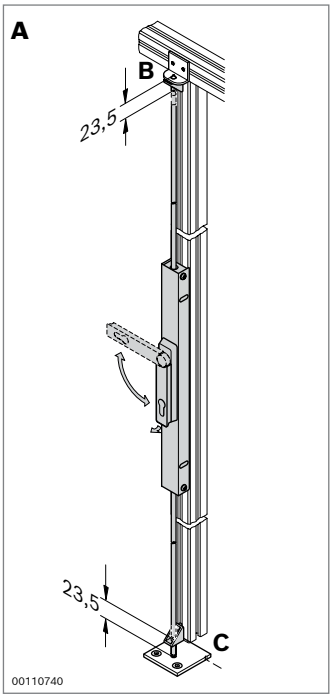

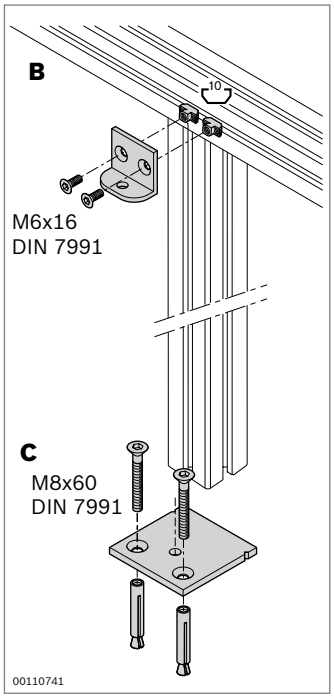

Set di montaggio del bloccaggio	N.	FS
A	**3 842 525 780**	2xFS1, 2xFS2, 4xFS3

Materiale:	Corpo: Alluminio Maniglia: PA; nero Chiavistello: Acciaio; zincato Angolare guida del catenaccio: Zinco pressofuso
Fornitura:	Bloccaggio per porta a due battenti, incl. materiale di fissaggio (FS)

Angolare bloccaggio	N.	FS
B	**3 842 526 786**	2xFS4

Materiale:	Alluminio; anodizzato
Fornitura:	Incl. materiale di fissaggio (FS)

Piastra di fondazione	N.	FS
C	**3 842 526 787**	2xFS5

Materiale:	Piastra base: Acciaio; inossidabile Tassello per fissaggio al pavimento: Acciaio; zincato
Fornitura:	Incl. materiale di fissaggio (FS)

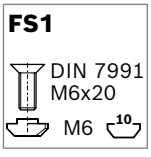

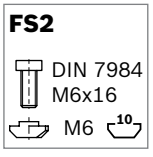



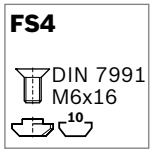



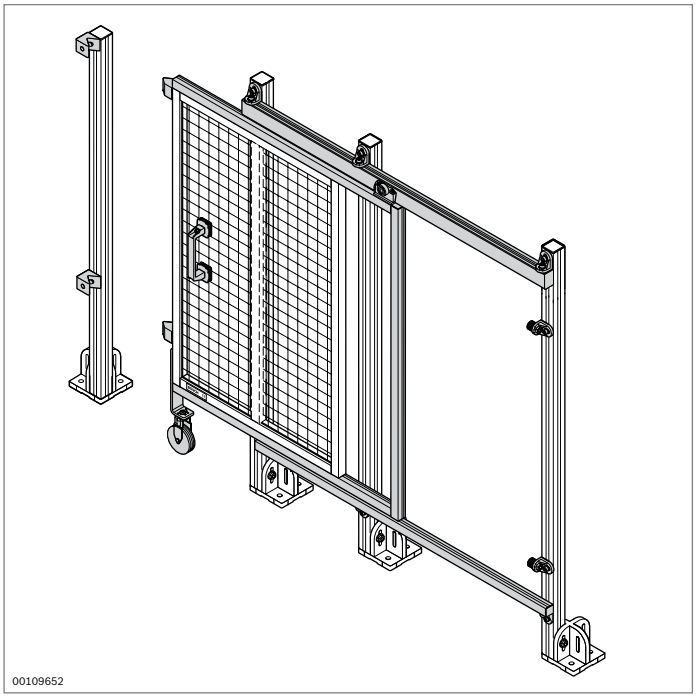

Set di montaggio EcoSafe porta scorrevole senza sovrastruttura

- Adatto solo per profilato del telaio 30x30 WG40
- Set per il montaggio di una porta scorrevole EcoSafe senza sovrastruttura
- Utilizzo del telaio di protezione pronto come porta
- Ruote sferiche per lo scorrimento agevole
- Per battuta a sinistra e a destra
- Componenti necessari:
  - Set di montaggio porta scorrevole senza sovrastruttura
  - Telaio di protezione
- Realizzabile con supporti da profilati 45x90L per una maggiore stabilità

Accessori opzionali:
Serratura (pag. 8-12/8-14)

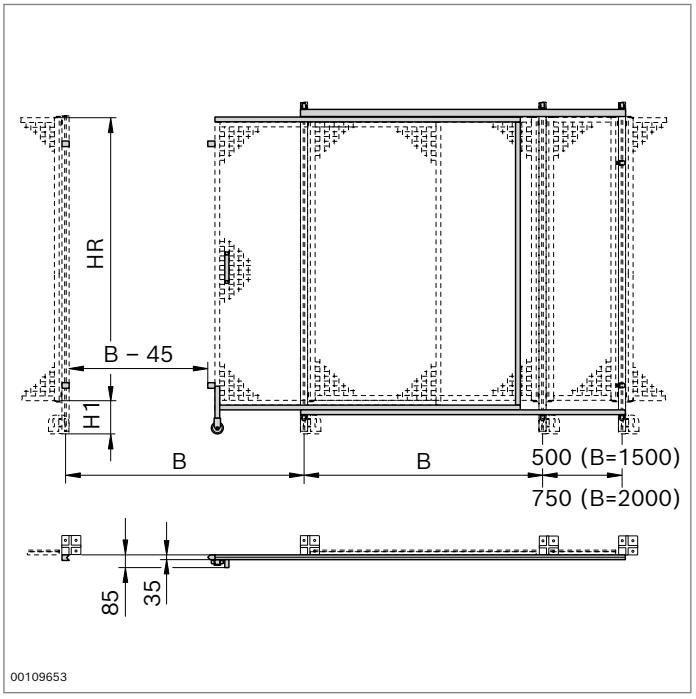

Set di montaggio porta scorrevole senza sovrastruttura	HR (mm)	B (mm)	N.
	1800	1500	**3 842 524 165**
	1800	2000	**3 842 524 166**

Fornitura: 2 x tampone arresto, 3 x scorrevole, carrello, profilato per sovrastruttura porta, 8 x squadra di fissaggio, 2 x set di arresto, 2 x profilato per porta scorrevole, incl. materiale di fissaggio

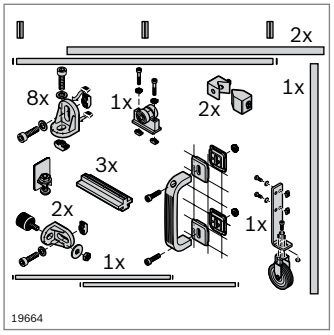

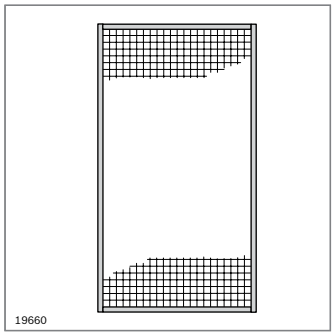

Scelta di telai di protezione adatti

Profilato del telaio 30x30 WG40

Telaio di protezione	HR (mm)	B (mm)	N.
Telaio di protezione, zincato	1800	1500	**3 842 554 285**
Telaio di protezione, zincato, suddiviso verticalmente	1800	2000	**3 842 554 280**

Materiale: Alluminio; griglia ondulata e materiale di fissaggio: Acciaio; zincato

Fornitura: Completamente montato

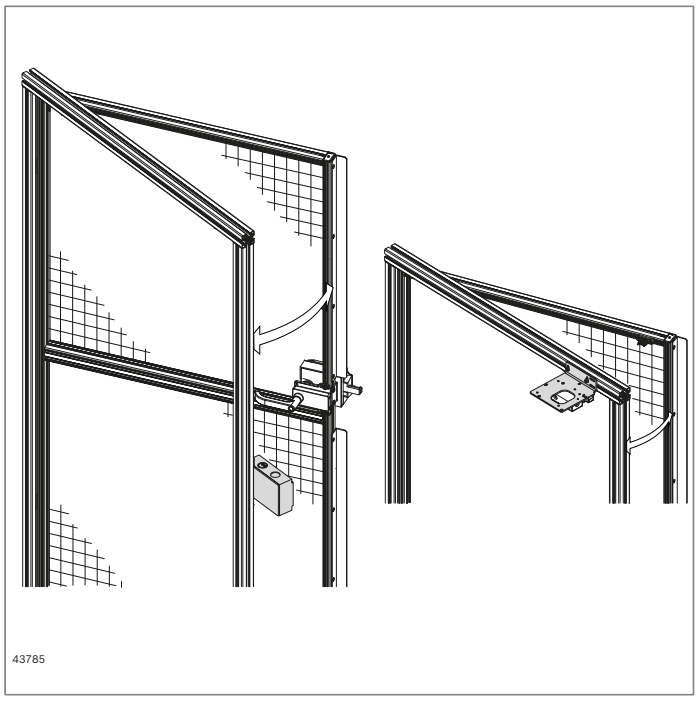

Set di montaggio per interruttori di sicurezza

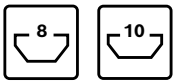

- Per il montaggio di interruttori di sicurezza reperibili in commercio in porte del sistema EcoSafe
- Per profilato del telaio 22,5x45 e 30x30 WG40

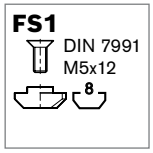

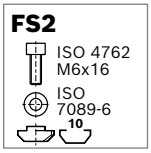

Set di montaggio per interruttore di sicurezza		N.	FS
Per interruttore di sicurezza	**Per attivatore**		
Euchner NZ 1 VZ...	024298; 024299	**3 842 522 475***	2xFS1, 2xFS2
Euchner NZ 2 VZ...	024298; 024299		
Euchner NZ 1 VS...	024298; 024299		
Euchner NZ 2 VS...	024298; 024299		
Schmersal AZ15,...	AZ15/16-B2-1747		
Schmersal AZ16,...	AZ15/16-B2-1747		
Schneider Electric XCS - A...	XCS-Z03		
Schneider Electric XCS - C...	XCS-Z03		
Schneider Electric XCS - PA...	XCS-Z13		
Schneider Electric XCS - TE...	XCS-Z13		
Euchner TZ...	024298; 024299	**3 842 522 476****	2xFS1, 2xFS2
Schneider Electric XCS - LE/ LF...	XCS-Z03		
Schneider Electric XCS - TE...	XCS-Z13		
Schneider Electric XCS - PA...	XCS-Z13; AZM161-86		
Schmersal AZM161...	AZM161-B1		
Schmersal AZM161...	AZM161-B1E	**3 842 522 477****	2xFS1, 2xFS2

*) per 30x30 WG40; **) per 22,5x45 e 30x30 WG40

Materiale: Acciaio; zincato
Fornitura: Incl. piastra di adattamento, angolare, incl. materiale di fissaggio (FS)

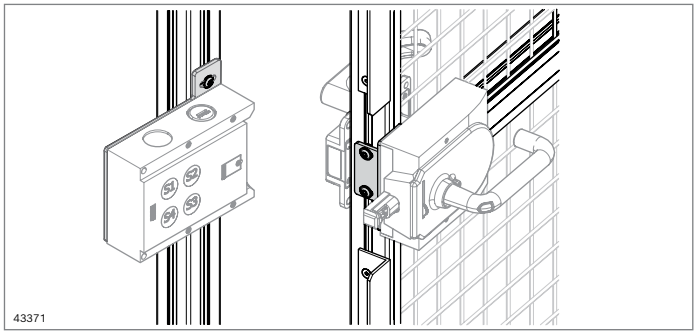

- Per profilato del telaio 30x30WG e 22,5x45
- Piastra adattatrice per il montaggio dell'interruttore Euchner MGB e MGB2
- Attenzione: Piastra di attacco da Euchner necessaria per il montaggio. Dati sull'ordine: MGB-A-Mountingplate-L Numero articolo: 109490

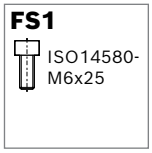

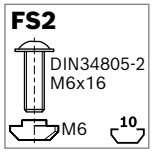

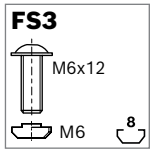

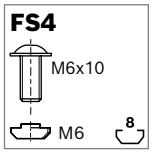

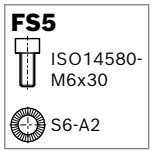

Set di montaggio Safety Switch PG T4	Scanalatura	ESD	N.	FS
	10/8		**3 842 567 404**	2xFS1 2xFS2 2xFS3 2xFS4 2xFS5

Materiale:	Acciaio, zincato
Fornitura:	Incl. materiale di fissaggio (FS)

Accessori

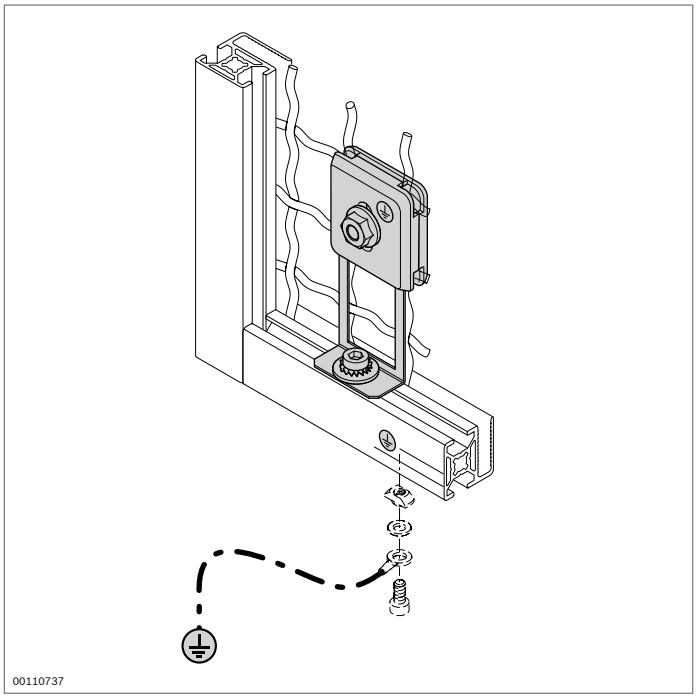

Morsetto di messa a terra

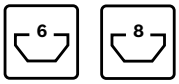

- Elemento di messa a terra per la realizzazione di un collegamento elettricamente conduttivo tra la griglia ondulata WG40 o la griglia saldata a punti 40x40x3,8 e il telaio di protezione
- Garantisce la derivazione sicura di correnti di cortocircuito fino a 63 A di corrente nominale
- Per profilato del telaio 30x30WG e 22,5x45

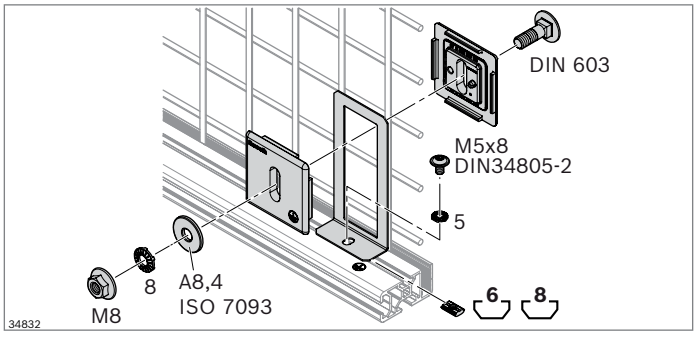

Morsetto di messa a terra EcoSafe PG	N.
	3 842 567 957
Materiale:	Morsetto di messa a terra: Acciaio; inossidabile Elemento di serraggio: PA; grigio segnale Materiale di fissaggio: Acciaio; zincato
Fornitura:	Incl. materiale di fissaggio

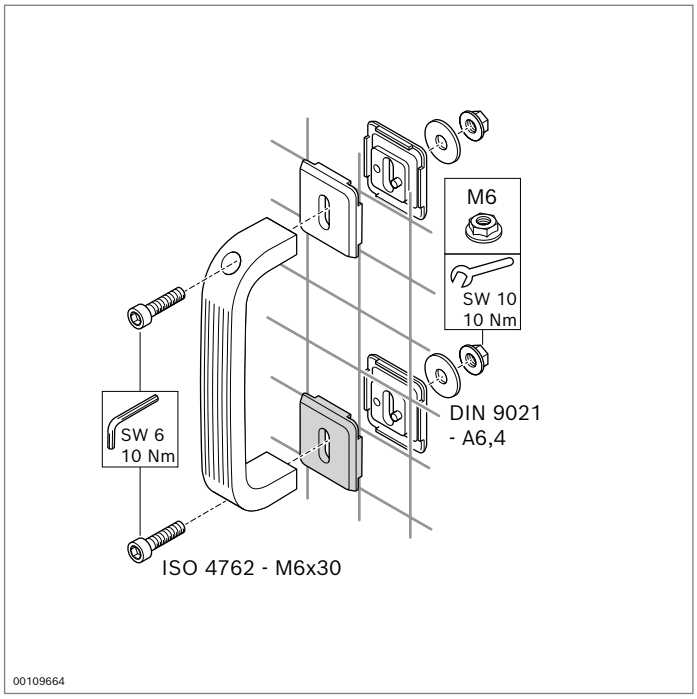

Elemento di serraggio

- Per il montaggio di impugnature, tavole informative o avvertenze sulle griglie ondulate 40x40x4, 30x30x3 e griglie di saldatura a punti 40x40x3,8
- Fissaggio tramite contrapposizione di due elementi di serraggio

Accessori necessari:
Materiale di fissaggio, vedi disegno

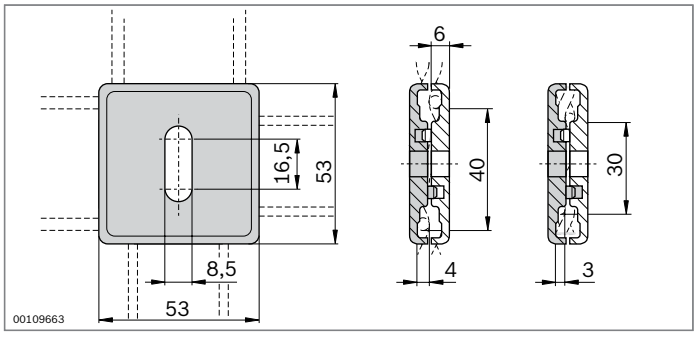

Elemento di serraggio		N.
	20	**3 842 555 178**
Materiale:	PA66; grigio segnale (RAL 7004)	

10



Paraspigolo

- Per la copertura di bordi e fili nelle aperture del telaio di protezione
- Per elementi di superficie e griglie da 2 mm a 5 mm di spessore

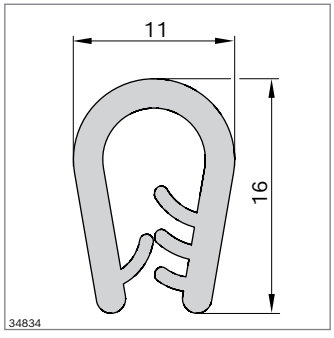

Paraspigolo		**L** (mm)	**N.**
		1000	**3 842 567 937**
Materiale:	PVC con nastro metallico autoadesivo; nero		

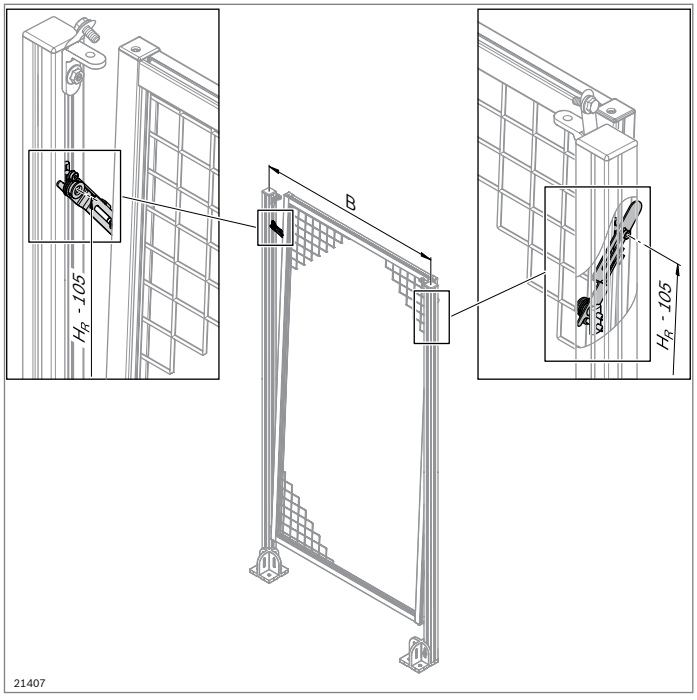

Bilanciere

- Per soddisfare i requisiti della Direttiva Macchine 2006/42/CE nello sbloccaggio del telaio di protezione
  - La molla di torsione ribalta il telaio di protezione in modo mirato verso l'esterno; in questo modo è chiaramente riconoscibile che il telaio di protezione è sbloccato
  - Il telaio di protezione non può cadere
- Telaio di protezione EcoSafe facilmente sganciabile
- Installabile a posteriori
- Per i telai di protezione EcoSafe con B > 1500 mm è raccomandato il montaggio su entrambi i lati

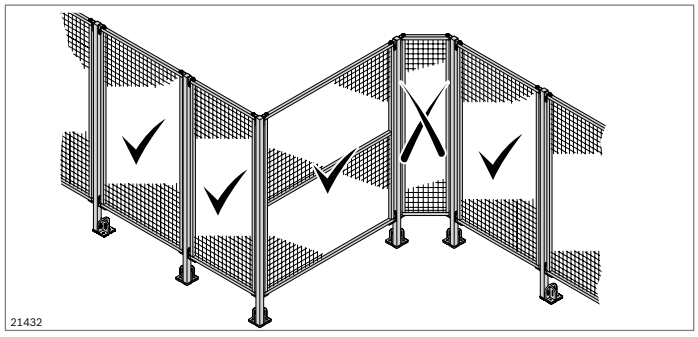

Possibile situazione di montaggio:

- Non adatto per il montaggio del telaio di protezione d'angolo

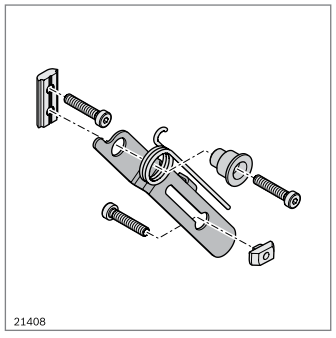

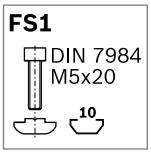



Bilanciere		N.	FS
		3 842 546 560	FS1, FS2
Materiale:	Lamierino di supporto: Acciaio inox Distanziale: Alluminio Molla di torsione: Acciaio per molle		
Fornitura:	Lamierino di supporto, distanziale, molla di torsione, materiale di fissaggio (FS)		

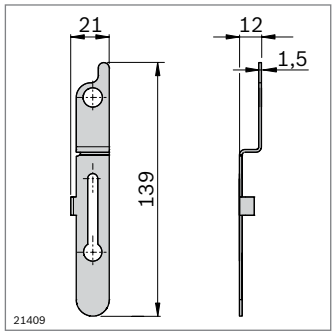

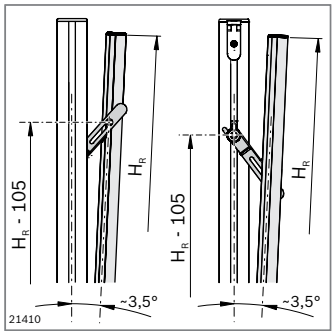

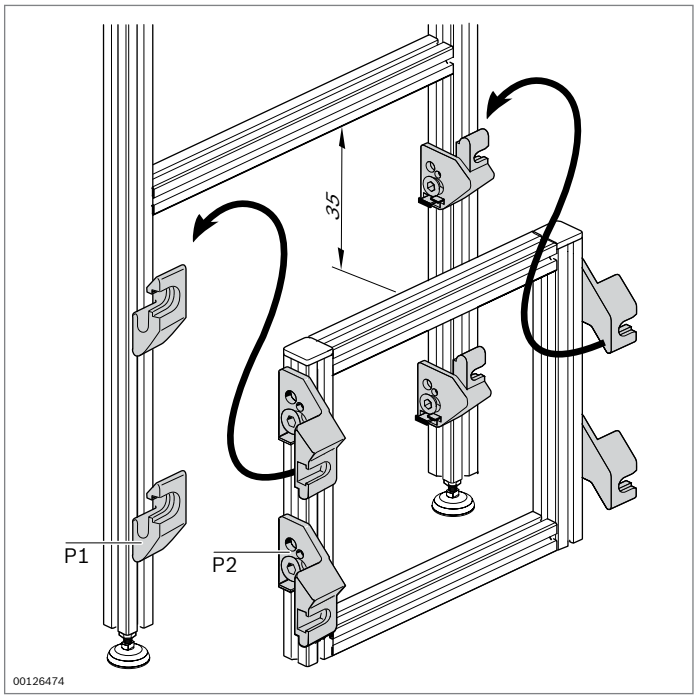

Pezzo di sospensione per telai

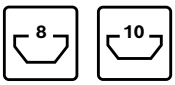

- Aggancio e sgancio molto veloci di telai premontati in costruzioni portanti predisposte
- Protezione contro il sollevamento involontario tramite avvitamento delle due parti del pezzo di sospensione
- Indicazioni per il rispetto della Direttiva Macchine 2006/42/CE: Tenere presente che durante lo smontaggio possono allentarsi pezzi di fissaggio

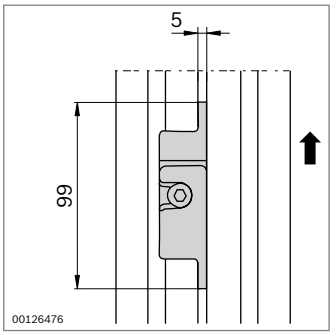

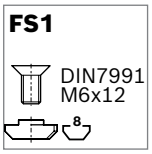

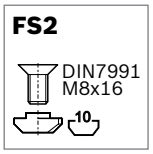

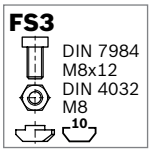

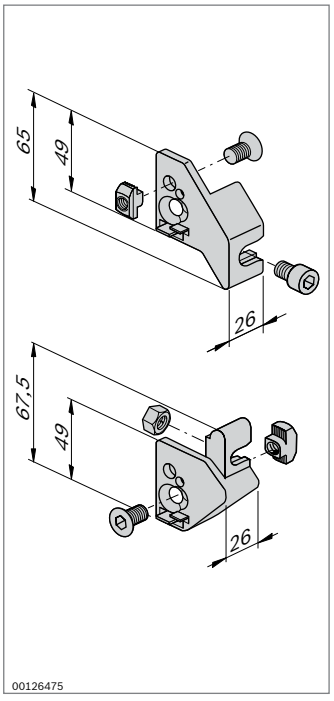

Pezzo di sospensione	P1	P2	N.	FS
Set	45	30	**3 842 515 531**	4x FS1, 4x FS2, 4x FS3
Set	45	45	**3 842 515 863**	8x FS2, 4x FS3

Materiale:	Zinco pressofuso
Fornitura:	Quattro pezzi di sospensione, incl. materiale di fissaggio (FS)

Elementi per l’installazione

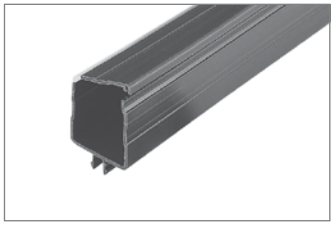

Passacavi in plastica (pag. 11-2)

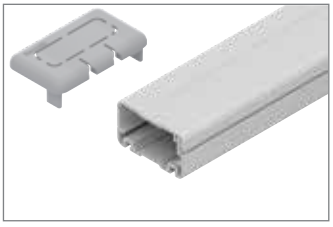

Passacavi universale (pag. 11-3)

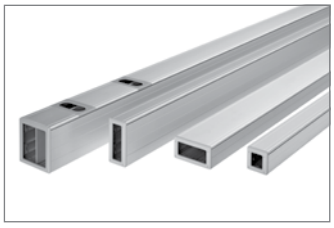

Passacavi AL (pag. 11-5)

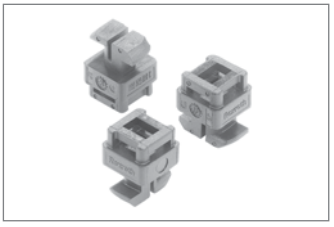

Portacavi (pag. 11-11)



Portacavi loop (pag. 11-12)



Attacco rapido (pag. 11-13)

I cavi elettrici devono essere posati in modo ordinato. Poiché solo se l'installazione è stata eseguita in maniera chiara si possono facilmente localizzare e risolvere guasti all'impianto elettrico.

I passacavi e i portacavi sono quindi elementi importanti per un'installazione elettrica di facile manutenzione in ogni tipo di costruzione effettuata con il kit profilato in alluminio.

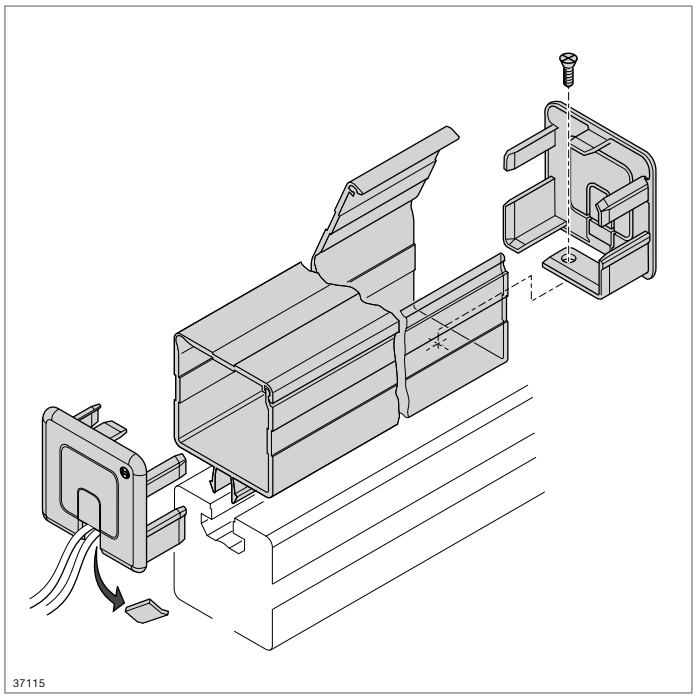

Passacavi in plastica

- Passacavi per la posa di condutture elettriche
- Coperchio imperdibile
- Ottima accessibilità
- Grande volume utile
- Montaggio semplice e veloce tramite aggancio nella scanalatura di 10 mm
- Cuffia per la chiusura del passacavi con aperture preforate per l'inserimento dei cavi
- Certificazione VDE
- Deve essere garantito un collegamento a conducibilità ESD in plastica tra il profilo e il passacavi mediante una soluzione costruttiva, ad es. una vite

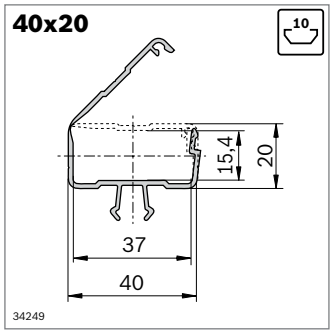

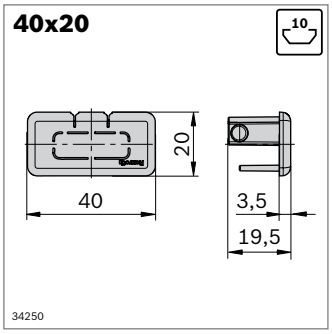

	L (mm)	Colore	ESD		N.
Passacavi 40x20	2000	Grigio segnale		1	**3 842 557 443**
Cappellotto di copertura 40x20		Grigio segnale		10	**3 842 557 444**
Passacavi 40x20	2000	Nero	ESD	1	**3 842 555 670**
Cappellotto di copertura 40x20		Nero	ESD	10	**3 842 555 671**

Materiale: Passacavi: PVC
Cappellotto di copertura: PP
Fornitura: Cappellotto di copertura, incl. vite di fissaggio

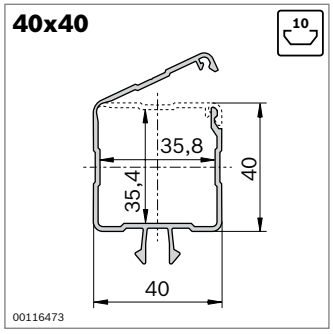

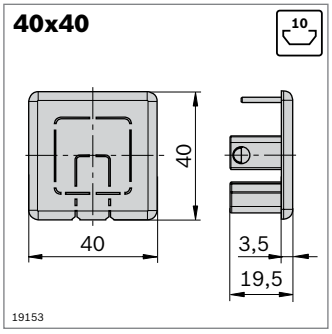

	L (mm)	Colore	ESD		N.
Passacavi 40x40	2000	Grigio segnale		1	**3 842 549 894**
Cappellotto di copertura 40x40		Grigio segnale		10	**3 842 551 004**
Passacavi 40x40	2000	Nero	ESD	1	**3 842 549 895**
Cappellotto di copertura 40x40		Nero	ESD	10	**3 842 551 005**

Materiale: Passacavi: PVC
Cappellotto di copertura: PP
Fornitura: Cappellotto di copertura, incl. vite di fissaggio

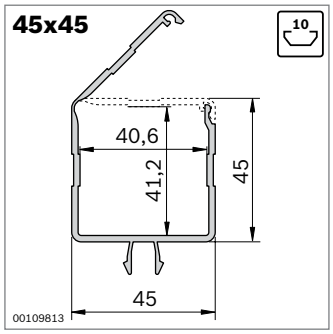

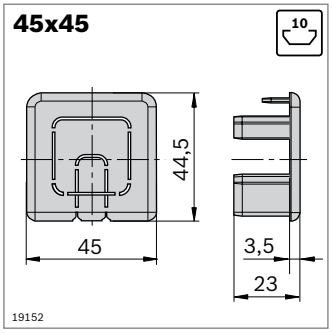

	L (mm)	Colore	ESD		N.
Passacavi 45x45	2000	Grigio segnale		1	**3 842 549 896**
Cappellotto di copertura 45x45		Grigio segnale		10	**3 842 551 006**
Passacavi 45x45	2000	Nero	ESD	1	**3 842 549 897**
Cappellotto di copertura 45x45		Nero	ESD	10	**3 842 551 007**

Materiale: Passacavi: PVC
Cappellotto di copertura: PP
Fornitura: Cappellotto di copertura, incl. vite di fissaggio

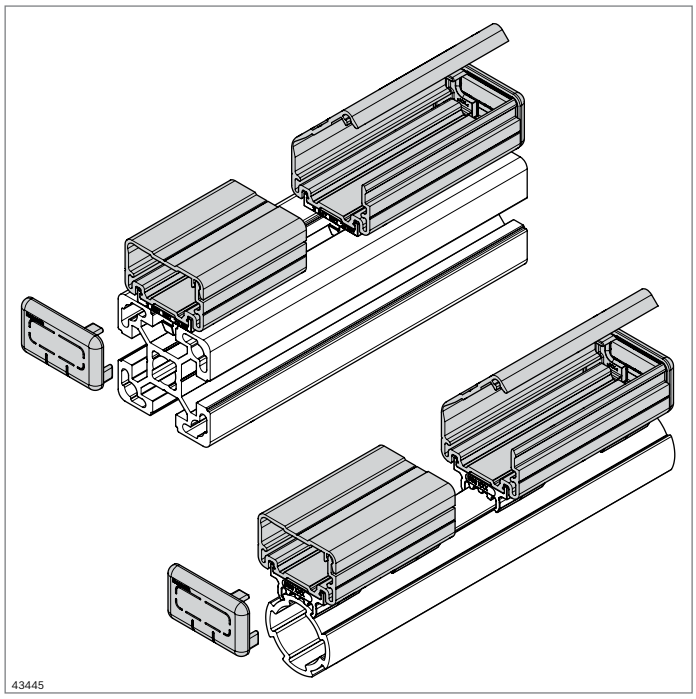

Passacavi in plastica universale

- Passacavi per la posa di condutture
- Coperchio imperdibile
- Montaggio semplice, rapido con aggancio mediante base di montaggio su profili di supporto con scanalatura di 8 o 10 mm oppure profilato tubolare D28L
- Cuffia per la chiusura del passacavi con aperture preforate per l'inserimento dei cavi
- Certificazione VDE*

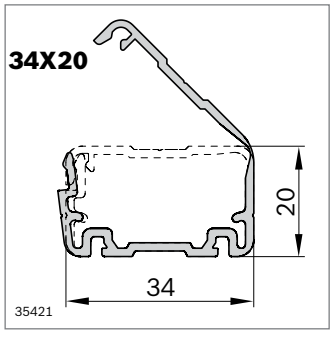

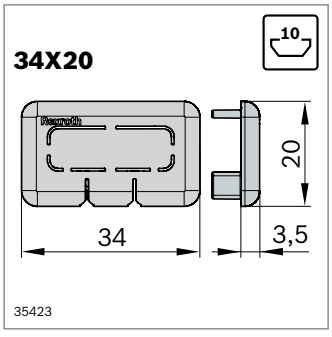

	L (mm)	Colore	ESD		N.
Passacavi 34x20	2000	Grigio segnale		1	**3 842 559 336**
Cappellotto di copertura 34x20		Grigio segnale		10	**3 842 559 340**
Passacavi 34x20	2000	Nero		1	**3 842 559 335**
Cappellotto di copertura 34x20		Nero		10	**3 842 559 339**

Materiale: Passacavi: PVC
Cappellotto di copertura: PP

* passacavi 34x20 senza certificato VDE

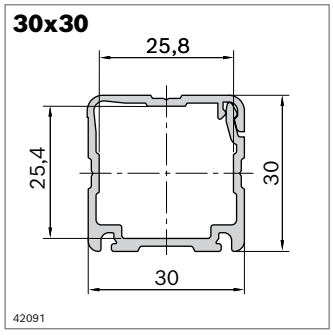

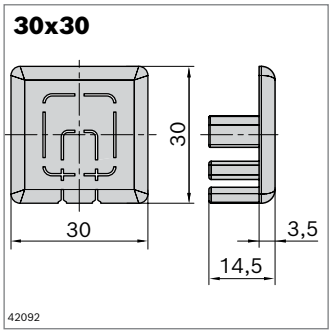

	L (mm)	Colore	ESD		N.
Passacavi 30x30	2000	Grigio segnale		1	**3 842 562 096**
Cappellotto di copertura 30x30		Grigio segnale		10	**3 842 562 100**
Passacavi 30x30	2000	Nero		1	**3 842 562 095**
Cappellotto di copertura 30x30		Nero		10	**3 842 562 099**

Materiale: Passacavi: PVC
Cappellotto di copertura: PP

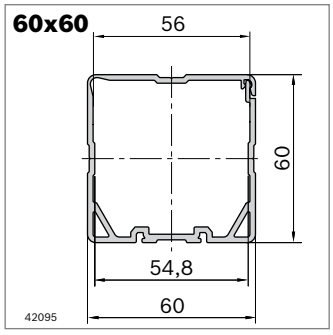

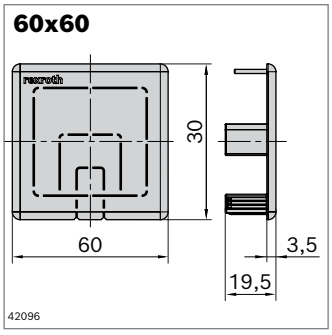

	L (mm)	Colore	ESD		N.
Passacavi 60x60	2000	Grigio segnale		1	**3 842 562 098**
Cappellotto di copertura 60x60		Grigio segnale		10	**3 842 562 102**
Passacavi 60x60	2000	Nero		1	**3 842 562 097**
Cappellotto di copertura 60x60		Nero		10	**3 842 562 101**

Materiale: Passacavi: PVC
Cappellotto di copertura: PP

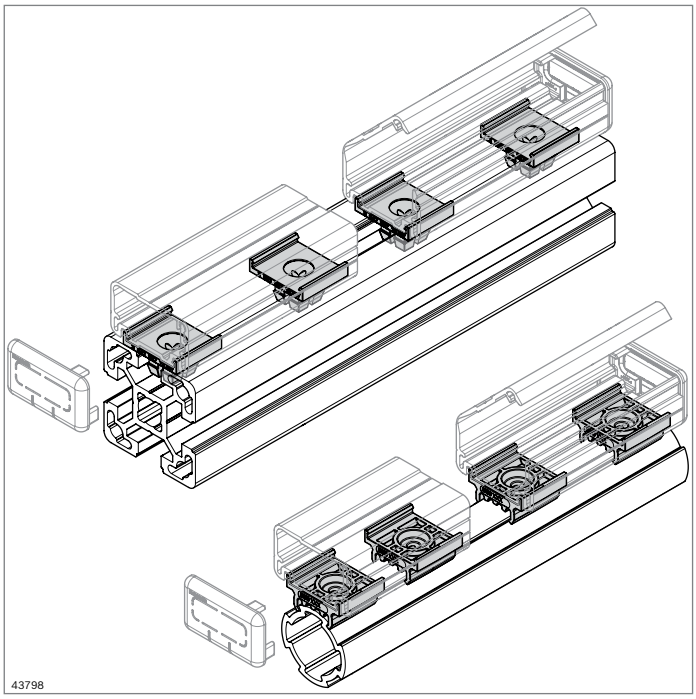

Base di montaggio

- Per il montaggio senza lavorazione del passacavi sul profilato portante
- Per passacavi "universale" e "alluminio"
- Isola il passacavi dal profilato portante

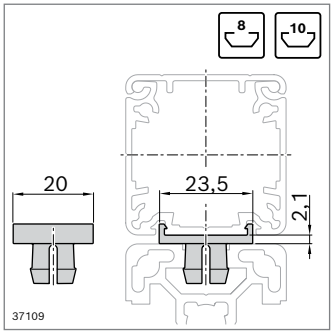

- Versione "Base di montaggio simmetrica" per il montaggio centrale nella canalina dei cavi sui profilati

Base di montaggio	Scanalatura	Colore	ESD		N.
Simmetrica	8	Grigio segnale		10	**3 842 562 121**
	8	Nero	⚠	10	**3 842 564 725**
	10	Grigio segnale		10	**3 842 552 247**
	10	Nero	⚠	10	**3 842 564 726**

Materiale: PA

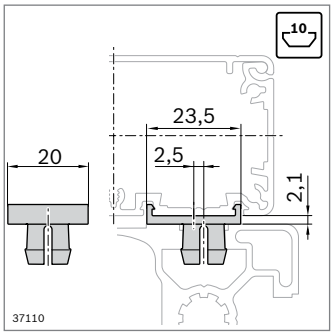

- Versione "Base di montaggio asimmetrica" per il montaggio centrale su profilati con più scanalature sul lato di montaggio con misura modulare 45mm

Base di montaggio	Scanalatura	Colore	ESD		N.
Asimmetrica	10	Grigio segnale		10	**3 842 552 248**
	10	Nero	⚠	10	**3 842 564 727**

Materiale: PA

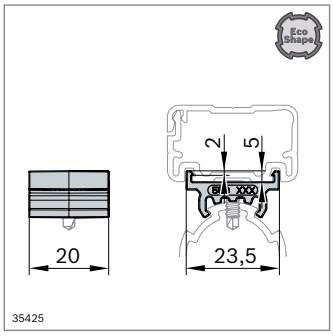

- Sicurezza aggiuntiva della base di montaggio D28L e creazione di un collegamento a conducibilità ESD tra il profilo e la base possibili con vite autofilettante (3 842 552 267)

Accessori consigliati: Vite autofilettante

Base di montaggio	Colore	ESD		N.
D28L	Grigio segnale		10	**3 842 559 338**
	Nero	⚠	10	**3 842 559 337**

Materiale: PA

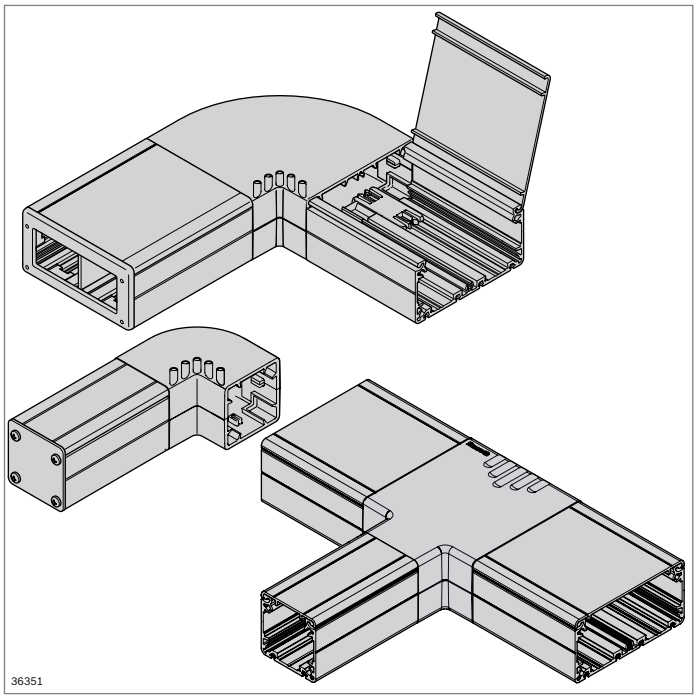

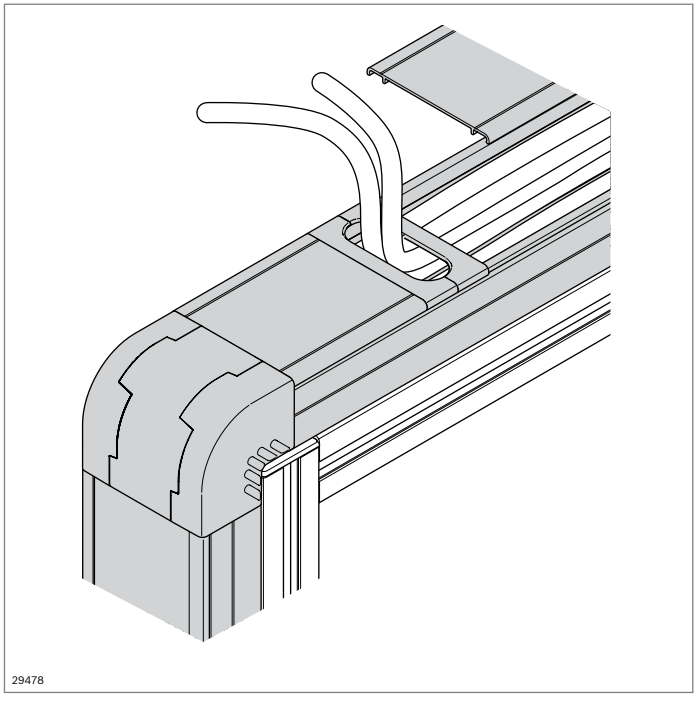

Passacavi in alluminio



- A scelta agganciabile o avvitabile sul profilato portante
- Grandezze 40x40, 40x80, 80x40, 80x80
- Ausili di foratura per una semplice lavorazione ad asportazione di truciolo
- Possibilità di fissaggio a coda di rondine
- Adatto per il montaggio su profilati nelle misure modulari 40 e 45 mm
- Vano interno divisibile (misure 80x40 e 80x80) per la posa di diverse tipologie di cavi
- Per il collegamento di passavi mediante pezzo a T (pag. 11-9)
- Conducibilità ESD
- Estetica di alta qualità grazie alla superficie anodizzata del passacavi e del coperchio di chiusura
- Paraspigolo per proteggere i cavi / le condutture da danni causati dagli spigoli di taglio
- Pressacavi PG possibili nella parete laterale e nel coperchio di chiusura (lavorazione meccanica)
- Possibilità di montaggio di prese, interruttori ecc. (lavorazione meccanica)
- Canali avvitatori per il fissaggio sicuro dei coperchi di chiusura
- Coperchio del passacavi avvitabile al corpo base
- Certificazione VDE
- Conforme alle norme DIN EN 50085-1, 50085-2-1

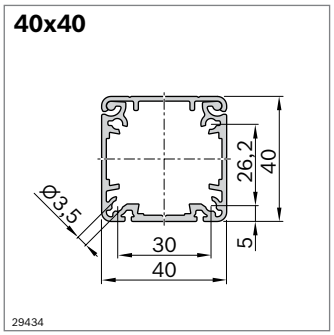

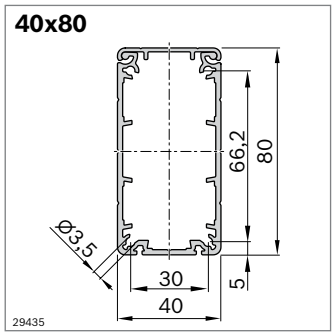

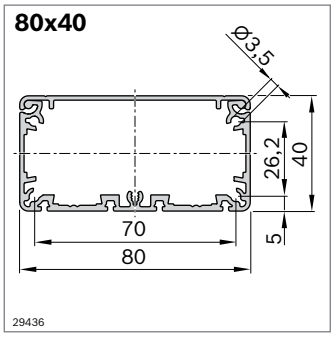

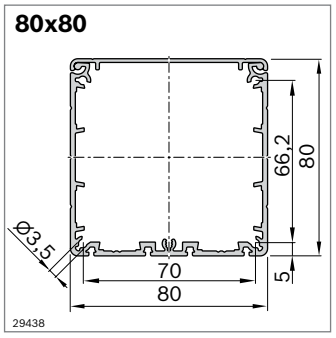

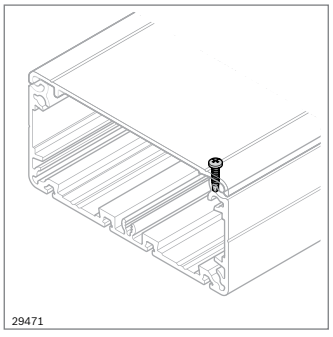

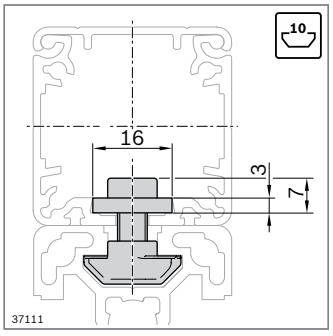

Passacavi in alluminio

- Passacavi premontato (coperchio e corpo di base)
- Lunghezza utile 3000 mm (lunghezza di fornitura 3100 mm)
- Il coperchio può essere fissato con la vite autofilettante

Accessori necessari:

- Base di montaggio da agganciare (pag. 11-4)
- Set di fissaggio da avvitare (pag. 11-6)

Accessori opzionali:
Vite autofilettante **3 842 552 267**

Passacavi con coperchio AL		ESD	L (mm)	N.
1 pezzo	**40x40**		100 ... 3000	**3 842 996 356/L**
12 pezzi	**40x40**		3000	**3 842 552 268**
1 pezzo	**40x80**		100 ... 3000	**3 842 996 357/L**
12 pezzi	**40x80**		3000	**3 842 552 270**
1 pezzo	**80x40**		100 ... 3000	**3 842 996 358/L**
12 pezzi	**80x40**		3000	**3 842 552 273**
1 pezzo	**80x80**		100 ... 3000	**3 842 996 359/L**
6 pezzi	**80x80**		3000	**3 842 552 275**

Materiale: Alluminio; anodizzato

Vite autofilettante

- Per il bloccaggio del coperchio sulla canalina per cavi
- Crea un collegamento conduttivo tra il coperchio e la canalina per cavi

Vite autofilettante	ESD		N.
Ze. Pi. 3,5x9,5		10	**3 842 552 267**

Materiale: Acciaio; zincato

Set di fissaggio

- Per l'avvitamento del passacavi sul profilato portante
- Trasmissione di forza sicura, senza deformazione della superficie di avvitamento
- Il passacavi deve essere forato (diametro: 6,4 mm)
- Raccomandazione: Applicare ogni 500 mm

Set di fissaggio	ESD		N.
		10	**3 842 548 997**

Materiale: Acciaio; zincato

Fornitura: Spessore; dado con testa a martello M6, scanalatura 10 mm; vite M6x16

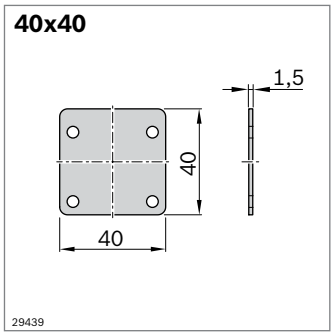

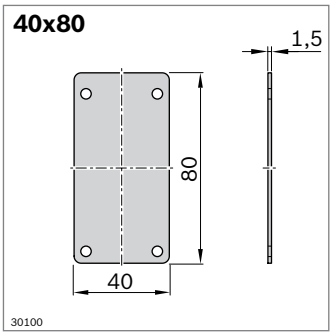

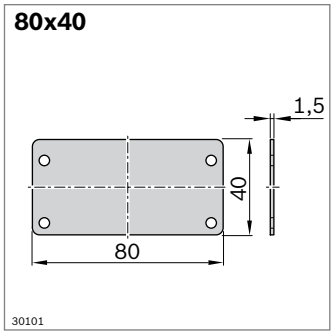

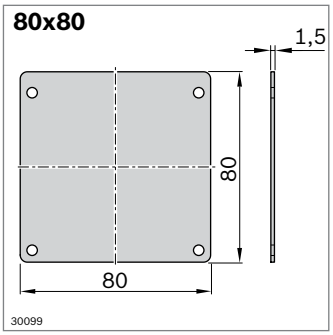

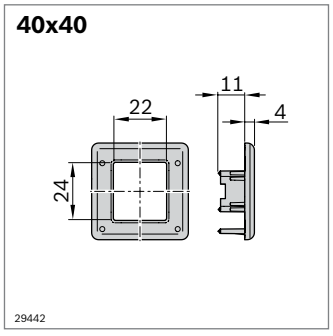

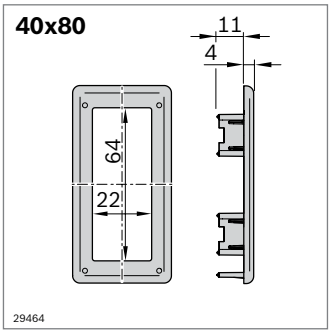

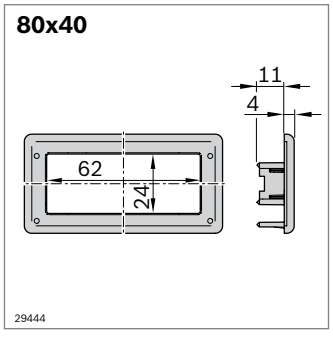

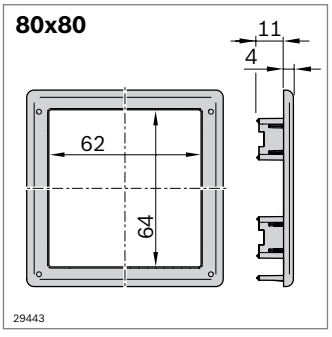

Coperchio di chiusura

- Chiude il passacavi sul lato frontale
- Fissaggio sicuro con viti
- Le aperture per i pressacavi PG possono essere create tramite lavorazione meccanica

Coperchio di chiusura	ESD		N.
40x40		10	**3 842 552 249**
40x80		10	**3 842 552 250**
80x40		10	**3 842 552 251**
80x80		10	**3 842 552 252**

Materiale: Coperchio di chiusura: Alluminio; anodizzato
Bordi preforati: Alluminio; lucido
Vite: Acciaio; zincato

Fornitura: Coperchio, incl. viti di fissaggio

Paraspigolo

- Impiego come protezione dei cavi in caso di uscita cavi sul lato frontale
- Innestabile e anche avvitabile
- Utilizzabile come protezione dei cavi per uscite cavi laterali

Paraspigolo		N.
40x40	10	**3 842 552 253**
40x80	10	**3 842 552 254**
80x40	10	**3 842 552 255**
80x80	10	**3 842 552 256**

Materiale: PP; grigio segnale RAL 7004

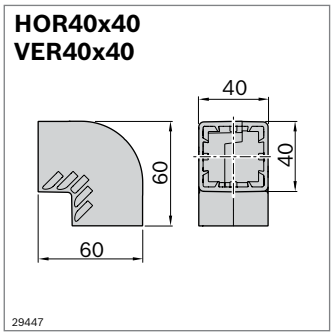

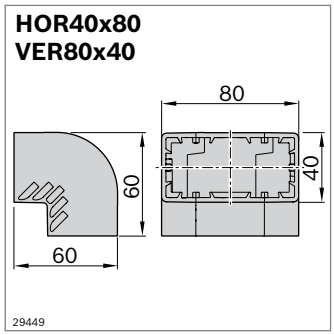

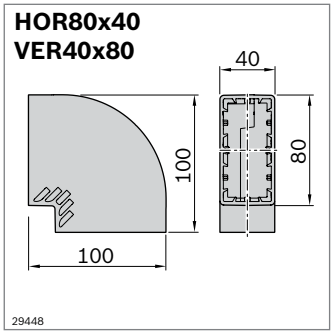

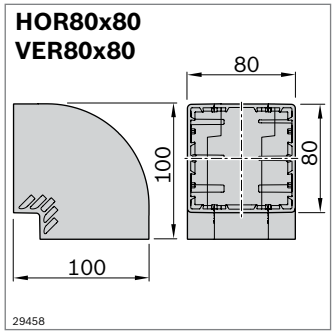

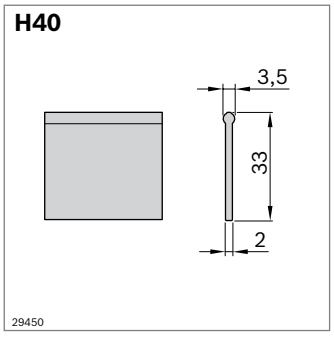

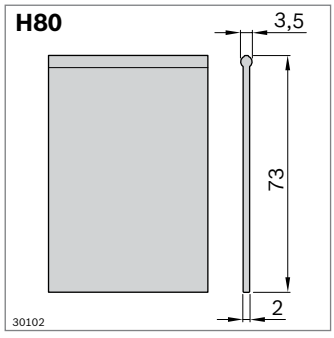

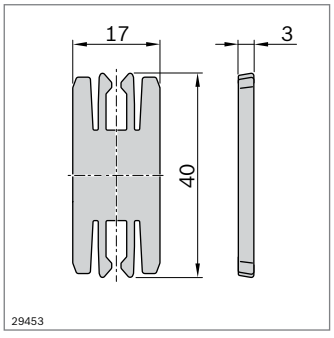

Curva

- Curva a 90 ° in direzione orizzontale e verticale
- Struttura modulare
- Collegamento dei passacavi tramite elemento di collegamento a innesto
- La conducibilità dei passacavi può essere realizzata mediante il cavo di compensazione di potenziale fornito in dotazione

Curva	ESD*)		N.
HOR40x40; VER40x40		1	**3 842 552 257**
HOR40x80; VER80x40		1	**3 842 552 258**
HOR80x40; VER40x80		1	**3 842 552 259**
HOR80x80; VER80x80		1	**3 842 552 260**

Materiale: PP; grigio segnale RAL 7004

Fornitura: Curva, elementi di collegamento, cavo di compensazione di potenziale

*) ESD: Plastica non conduttiva. Mediante la compensazione di potenziale possono essere collegati 2 passacavi conduttori (vedi pag. 11-10).

Listello separatore

- Divide il passacavi in 2 camere per la conduzione di cavi di corrente diversi, ad es. condutture elettriche e linee dati
- Innestabile
- Piegabile, perciò utilizzabile anche nelle curve

Listello separatore		N.
H40 L=3000 mm	10	**3 842 552 245**
H80 L=3000 mm	10	**3 842 552 246**

Materiale: PVC; grigio segnale RAL 7004

Elemento di collegamento

- Prolunga dei passacavi sul lato frontale
- Per il collegamento del passacavi alla curva
- La conducibilità ESD dei due passacavi può essere creata mediante coperchi sovrapposti e una vite autofilettante (pag. 11-6)

Elemento di collegamento		N.
	10	**3 842 552 240**

Materiale: PA; grigio segnale RAL 7004

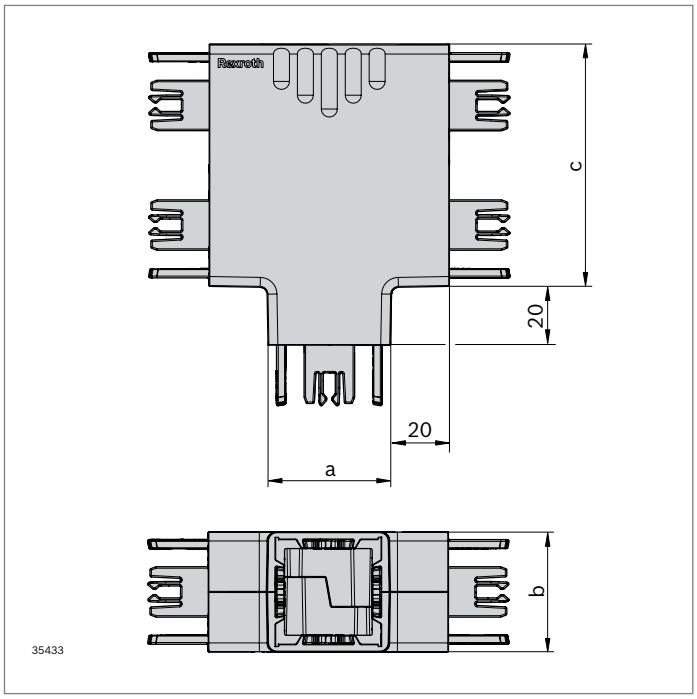

Pezzo a T passacavi

- Struttura modulare
- Collegamento dei passacavi tramite elemento di collegamento a innesto
- La conducibilità dei passacavi può essere realizzata mediante il cavo di compensazione di potenziale fornito in dotazione
- Certificazione VDE

Pezzo a T passacavi	a (mm)	b (mm)	c (mm)	ESD*)	N.
40x40x40	40	40	40		**3 842 558 644**
40x40x80	40	40	80		**3 842 558 646**
40x80x40	40	80	40		**3 842 558 648**
40x80x80	40	80	80		**3 842 558 650**
80x40x40	80	40	40		**3 842 558 651**
80x40x80	80	40	80		**3 842 558 652**
80x80x40	80	80	40		**3 842 558 653**
80x80x80	80	80	80		**3 842 558 654**

Materiale: PP; grigio segnale RAL 7004

Fornitura: Pezzo a T, elementi di collegamento, conduttori di compensazione di potenziale

ESD*: Plastica non conduttiva. Mediante la compensazione di potenziale possono essere collegati passacavi conduttori

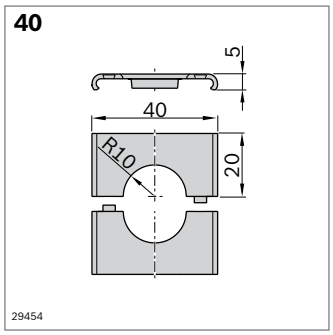

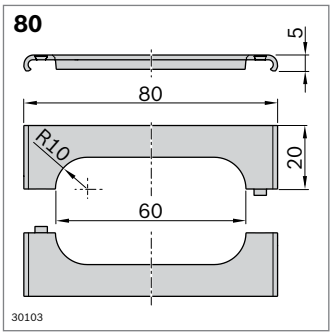

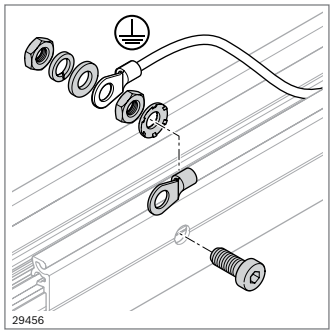

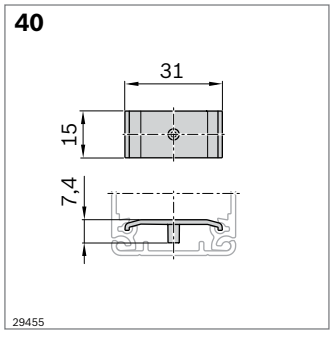

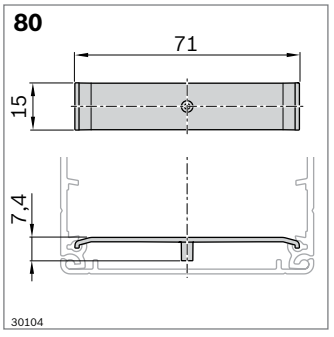

Passacavo

- Per il passaggio dei cavi nel coperchio

Passacavo		N.
40	10	**3 842 553 973**
80	10	**3 842 553 974**
Materiale:	PP; grigio segnale RAL 7004	

Compensazione di potenziale

- Secondo DIN VDE 0100-410
- Per il collegamento del passacavi a un conduttore di protezione messo a terra

Compensazione di potenziale		N.
10	10	**3 842 552 263**
Materiale:	Acciaio; zincato	
Fornitura:	Collegamento di protezione non compreso	

Fissacavi

- Per il fissaggio dei cavi nel passacavi in caso di montaggio sopratesta
- Raccomandazione: Applicare ogni 200 mm

Fissacavi		N.
40	10	**3 842 552 265**
80	10	**3 842 552 266**
Materiale:	PA6; grigio segnale RAL 7004	

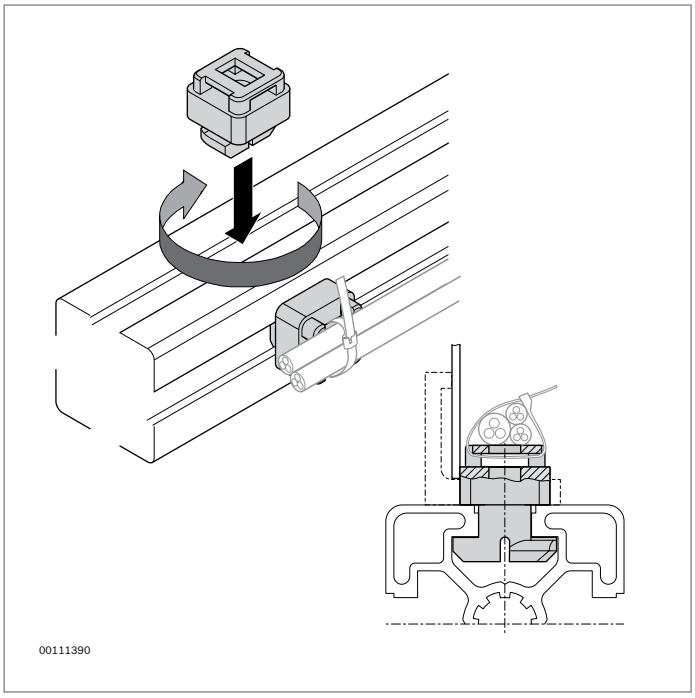

Portacavi

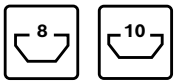

- Portacavi per il fissaggio di singoli cavi con le apposite fascette
- Per l’impiego dietro vetri e coperture
- Misure adattate al blocco Variofix per la scanalatura di 10 mm

Accessori necessari:
Fascetta per cavi

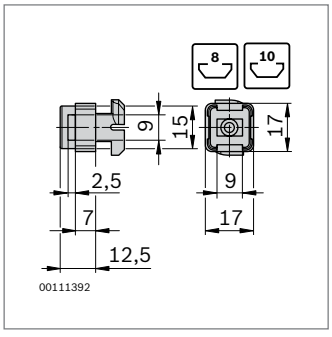

Portacavi	Scanalatura	N.
	8	100 **3 842 555 182**
	10	100 **3 842 555 180**

Materiale: PA; grigio segnale RAL 7004

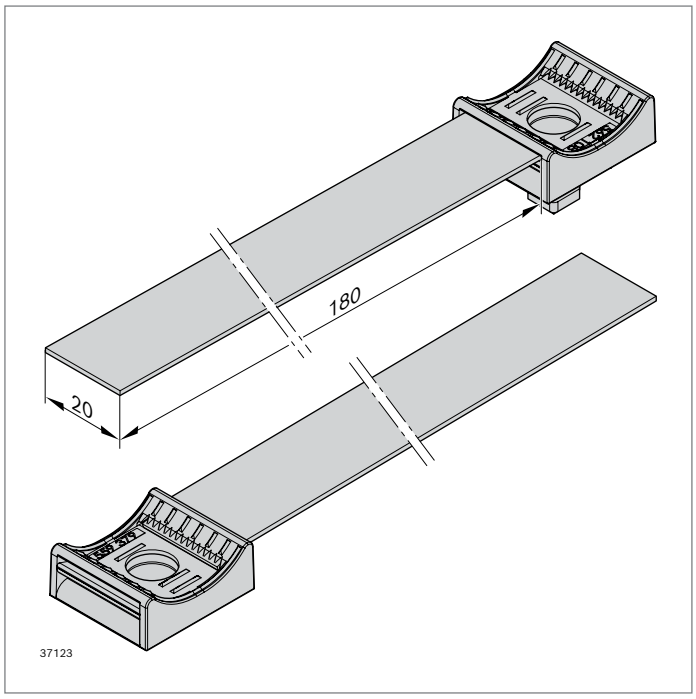

Portacavi loop

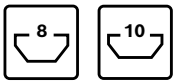

- Portacavi con velcro per guidare delicatamente cavi e tubi flessibili
- I portacavi con piede regolabile possono essere avvitati nella scanalatura senza attrezzi. Possibile montaggio parallelo e trasversale rispetto alla scanalatura.
- Portacavi loop flat per il montaggio su elementi di superficie o su base di montaggio EcoShape (3 842 562 115)
- Area di bloccaggio: 5 ... 35 mm
- Lunghezza: L = 180 mm

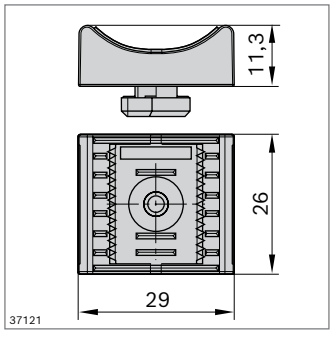

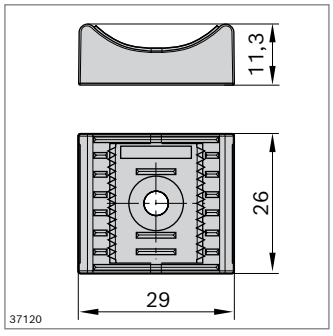

Portacavi loop	Scanalatura		N.
	8	10	**3 842 559 381**
	10	10	**3 842 559 382**

Materiale:	Portacavi: PP (conduttivo), nero, certificato UL Nastro in velcro: PP, PA (velour), certificato UL
Fornitura:	incl. nastro in velcro, premontato

- Accessori: Adattatore D28L, vite a testa svasata

Portacavi loop flat		N.
	10	**3 842 559 380**

Materiale:	Portacavi: PP (conduttivo), nero, certificato UL Nastro in velcro: PP, PA (velour), certificato UL
Fornitura:	incl. nastro in velcro, premontato

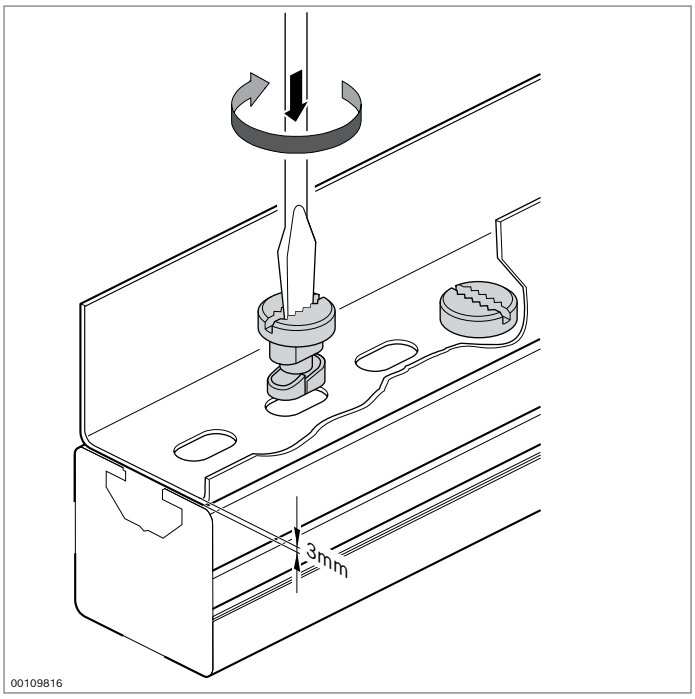

Attacco rapido

10

- Attacco rapido per il fissaggio di passacavi reperibili in commercio

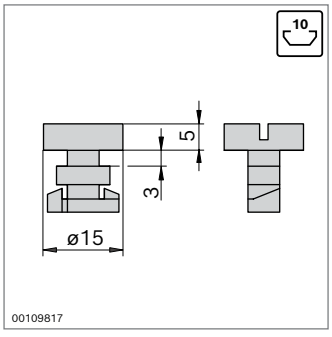

Attacco rapido	N.
	100 **3 842 146 920**
Materiale: PA; nero	

11

Elementi per movimento manuale



Occhiello scorrevole, moschettone (pag. 12-2)



Scorrevole per elemento di superficie (pag. 12-3)

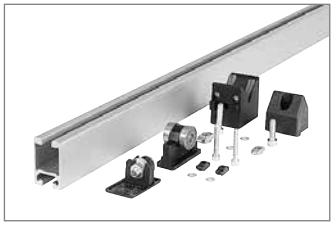

Componenti per porta scorrevole (pag. 12-4)

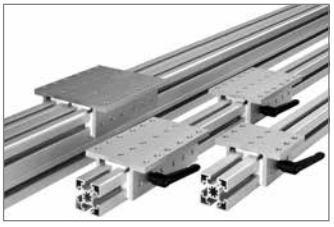

EcoSlide (pag. 12-6)

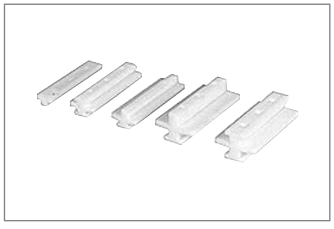

Scorrevoli per profilati (pag. 12-13)



Rulli portanti (pag. 12-17)

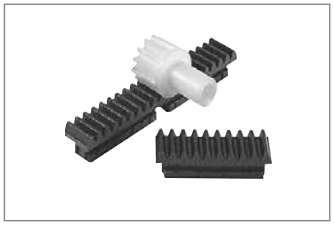

Cremagliera, pignone (pag. 12-18)



Linea di trasporto Lean (pag. 12-19)

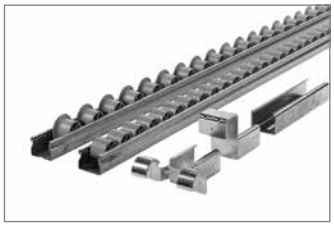

Linea di trasporto XLean (pag. 12-24)



Linea di trasporto EcoFlow (pag. 12-27)

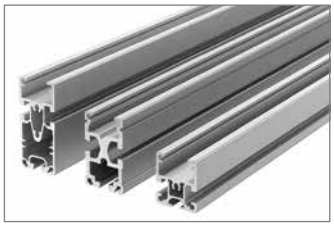

Profilati per il montaggio di mezzi di trasporto (pag. 12-33)

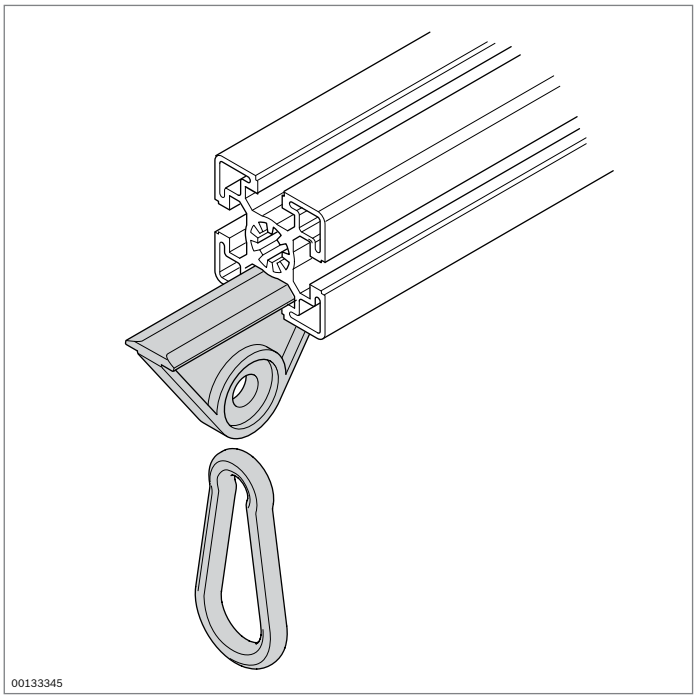

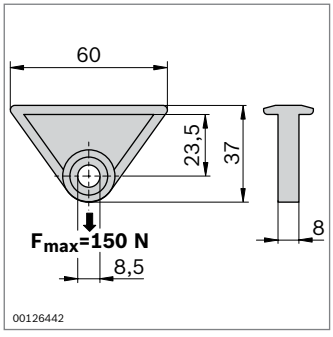

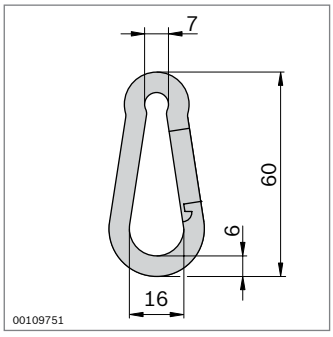

Occhiello scorrevole
Moschettone



Occhiello scorrevole

- Occhiello scorrevole come soluzione conveniente per utensili a sospensione scorrevoli
- Carico massimo: 150 N
- Guida nella scanalatura del profilato di 10 mm
- La chiocciola può essere utilizzata come fermo

Accessori: chiocciola con funzione di fermo (pag. 3-7)

Moschettone

- Moschettone per il fissaggio di utensili all'occhiello scorrevole:
  - Sostituzione semplice e veloce

Occhiello scorrevole		N.
		3 842 218 953
Materiale:	POM; naturale	

Moschettone		N.
		0 842 901 309
Materiale:	Acciaio; zincato	

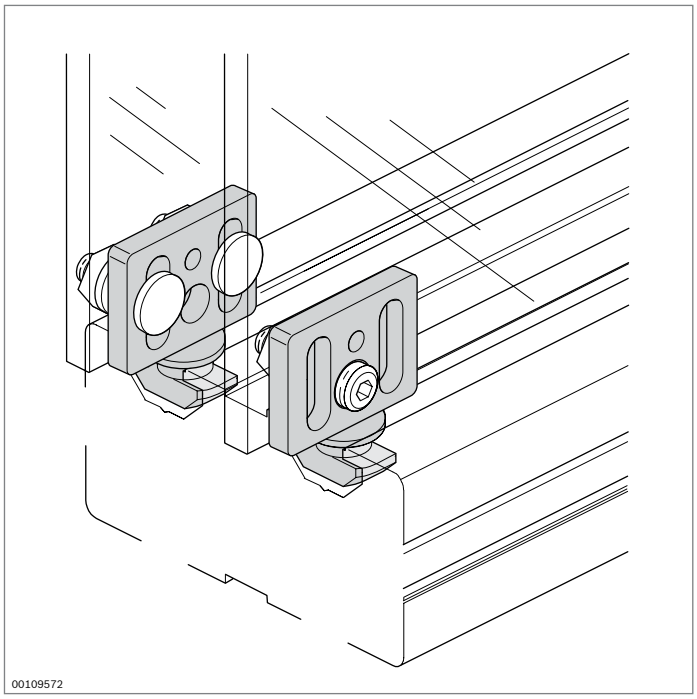

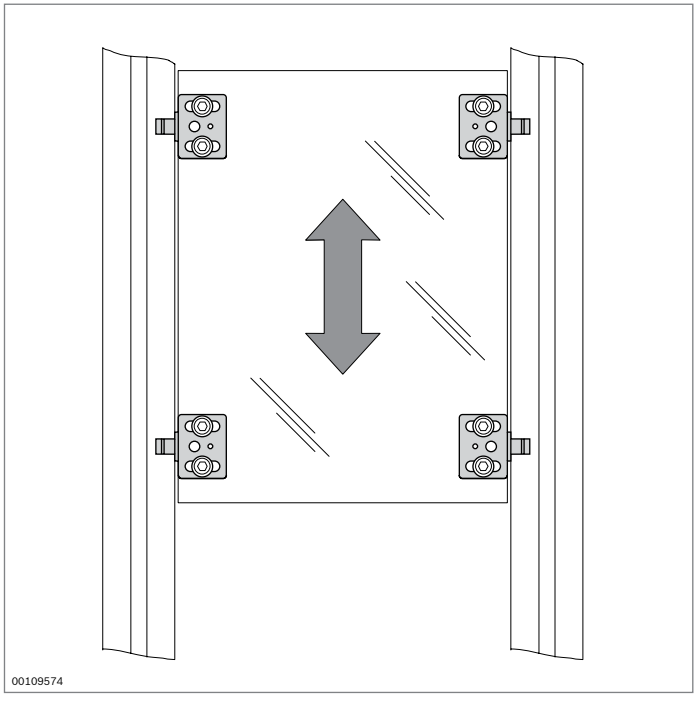

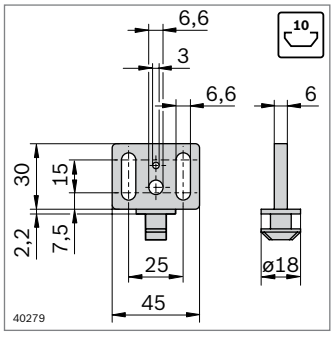

Scorrevole per elemento di superficie



- Per il montaggio di porte a scorrimento orizzontale e verticale
- Alto grado di sicurezza di funzionamento
- Spessore a piacere dell'elemento di superficie o del telaio di profilati in alluminio

Accessori necessari:
viti e dadi / chiocciole per il fissaggio degli elementi di superficie

Accessori opzionali:
compensatori di peso per porte a scorrimento verticale (pag. 9-2)

Scorrevole			N.
		10	**3 842 564 170**
Materiale:	POM; grigio segnale RAL 7004		

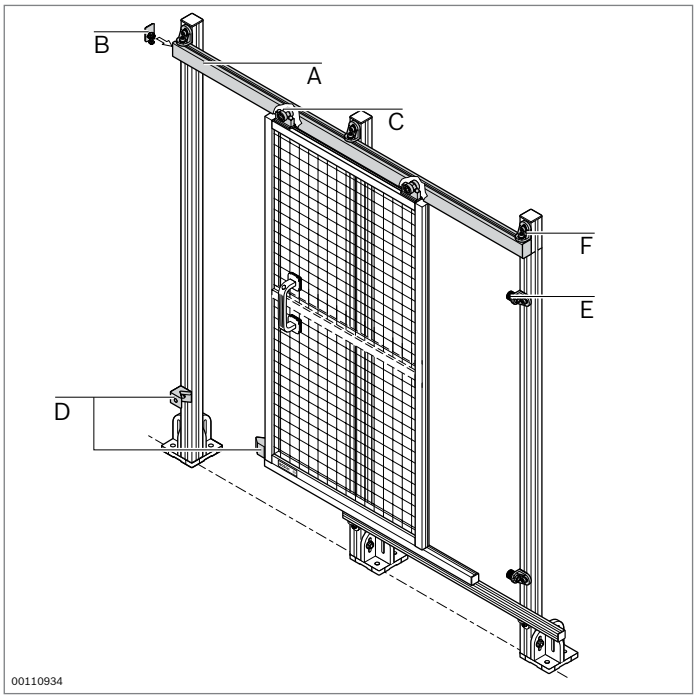

Componenti per porta scorrevole

10

- Componenti per la realizzazione di porte scorrevoli di dimensioni personalizzate

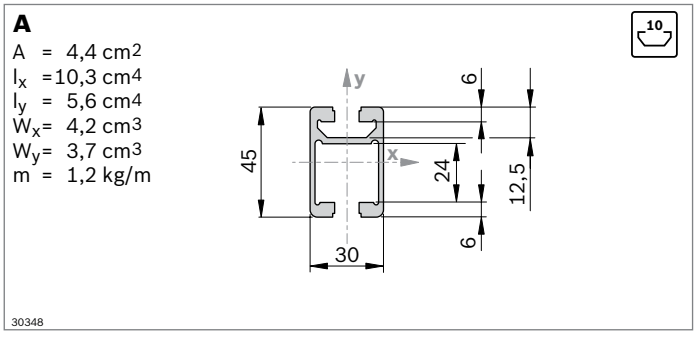

10

- Guida profilata e carrello per sospensione mobile di parti; impiego ad es. come supporto cacciavite sui banchi da lavoro o per porte scorrevoli EcoSafe (pag. 10-34)

Guida profilata 30x45C	L (mm)	N.
1 pezzo	50 ... 6070	**3 842 992 946 / L**
1 pezzo	6070	**3 842 558 312**
20 pezzi	6070	**3 842 557 950**

Materiale: Alluminio; anodizzato

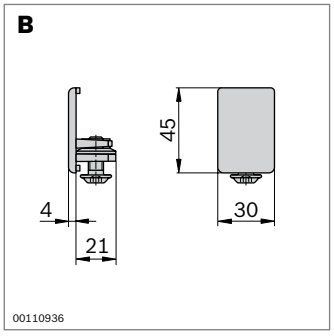

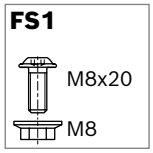

- Pezzo finale per guida profilata impiegabile come cappellotto di copertura con battuta per carrello
- Con fermo a vite

Pezzo finale 30x45C	Colore	ESD		N.	FS
	Grigio segnale		20	**3 842 554 710**	FS1
	Nero		20	**3 842 554 711**	FS1

Materiale: Pezzo finale: PA
Materiale di fissaggio: Acciaio; zincato
Fornitura: Incl. materiale di fissaggio (FS)

C

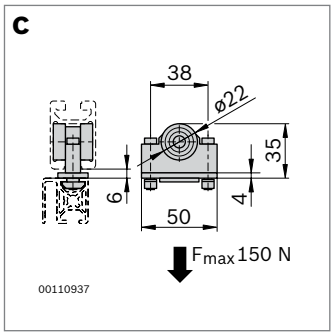

FS2

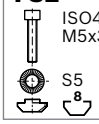

- Carrello con cuscinetti a sfera protetti dalla polvere per garantire uno scorrimento leggero
- Per il fissaggio di profilati con scanalatura di 8 mm

Carrello	N.	FS
	3 842 524 153	2xFS2
Materiale:	PA; nero / acciaio, zincato Materiale di fissaggio: Acciaio; zincato	
Fornitura:	Incl. materiale di fissaggio (FS)	

D

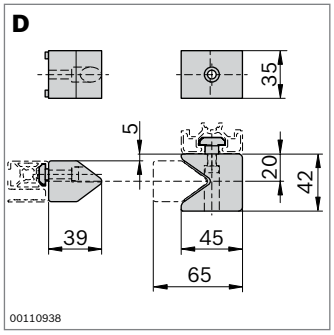

FS3

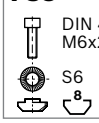

FS4

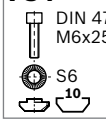

- Set di arresto per chiusura ammortizzata della porta scorrevole

Set di arresto	N.	FS
	3 842 524 490	FS3, FS4
Materiale:	PA; nero Materiale di fissaggio: Acciaio; zincato	
Fornitura:	Incl. materiale di fissaggio (FS)	

E

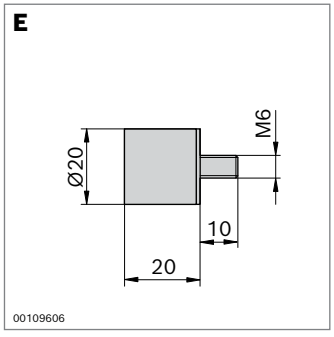

- Tampone arresto per un arresto ammortizzato

Tampone d'arresto		N.
	10	**3 842 510 462**
Materiale:	NBR; durezza 55 ° Shore A	
Accessori:	Set di angolari R28x38 per il fissaggio su profilati con scanalatura di 10 mm	

F

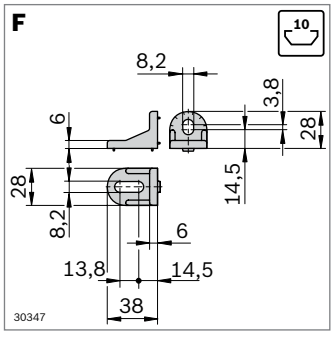

FS5

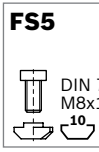

FS6

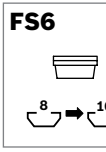

- Angolare per il fissaggio della guida profilata ai profilati con scanalatura di 10 mm

Angolare	Scanalatura	ESD	N.	FS
R28x38 **Set (standard)**	10 / 10		**3 842 521 580**	2xFS5, 4xFS6
Materiale:	Zinco pressofuso Materiale di fissaggio: Acciaio; zincato			
Fornitura:	Incl. materiale di fissaggio (FS)			

12

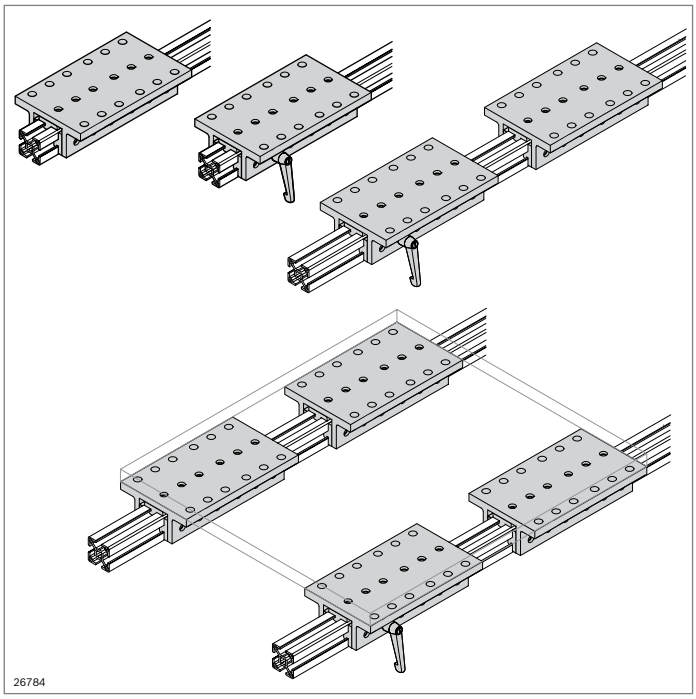

EcoSlide

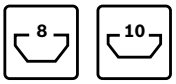

- Slitte lineari economiche per applicazioni orizzontali
- Guida su scorrevoli per il massimo assorbimento del carico
- Scorrevole con scarso assorbimento di umidità, adatto per condizioni di impiego aspre
- Fornibile per larghezze di profilato 30/45/60/90
- Leva di fissaggio (opzionale) per l'arresto in qualsiasi posizione
- Montaggio semplice
- Spessore per la compensazione di tolleranze (carrello / profilato)

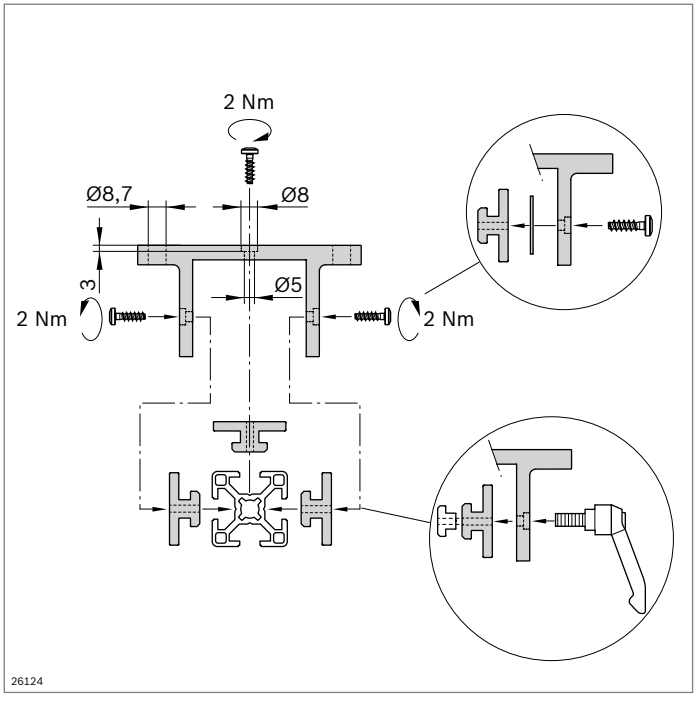

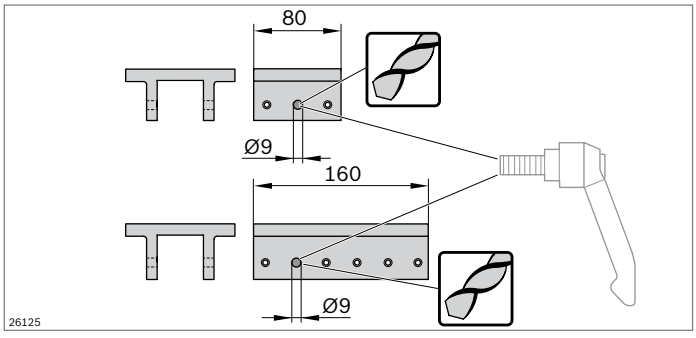

Nota per la lavorazione

Per l'inserimento della leva di fissaggio è necessario allargare il relativo foro nel carrello a 9 mm.

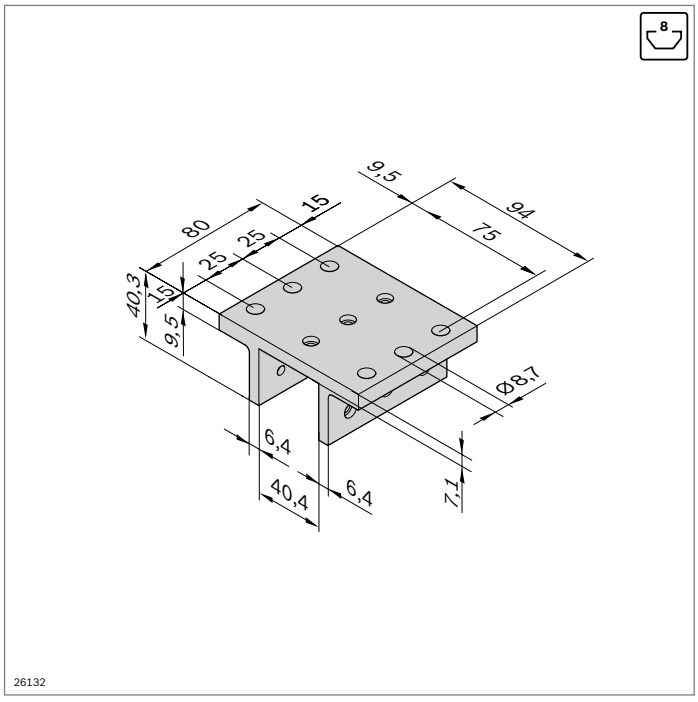

Fmax	Fmax	Mmax	Mmax
750 N	325 N	10 Nm	150 Nm

EcoSlide 30x30x80

- Per l'impiego con una larghezza profilato di 30 mm
- Velocità di scorrimento massima: 12 m/min

Carrello 30x30x80		N.
	1	**8 981 535 476**
Materiale:	Alluminio; anodizzato	

Accessori

		N.	Pezzo	Pezzo	Pagina
Scorrevole scanalatura 8 mm piatto	10	**3 842 523 212**	3	2	12-13
Scorrevole scanalatura 8 mm lockable	1	**3 842 552 423**	–	1	12-11
Spessore Scanalatura 8 mm	4	**8 981 535 891**	X[1)]	X[1)]	12-11
Vite W1451 - 3,5x14 - 10.9	10	**3 842 552 421**	9	8	12-12
Leva di fissaggio, 20 mm	1	**3 842 516 846**	–	1	4-15
Chiocciola Scanalatura 8 mm, M8	100	**3 842 514 931**	–	1	3-7

[1)] Secondo necessità

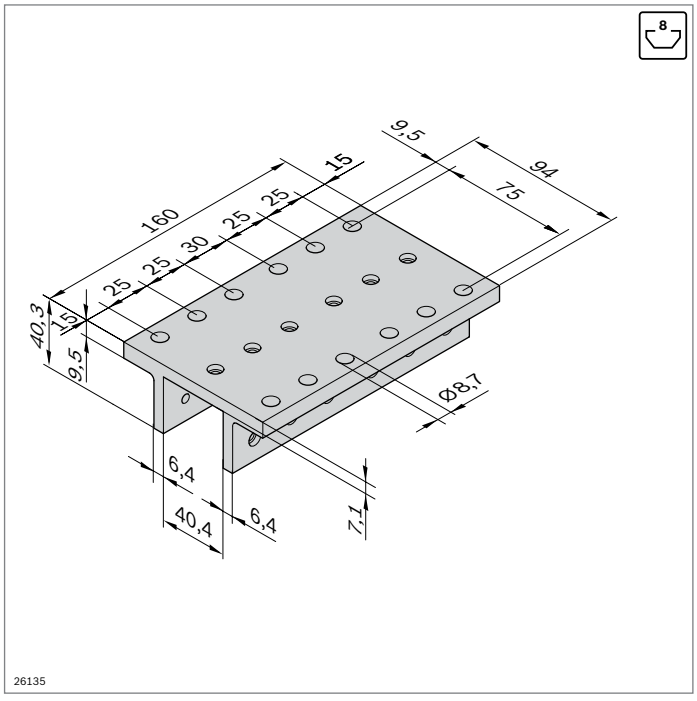

Fmax	Fmax	Mmax	Mmax
1500 N	750 N	20 Nm	200 Nm

EcoSlide 30x30x160

- Per l'impiego con una larghezza profilato di 30 mm
- Velocità di scorrimento massima: 12 m/min

Carrello 30x30x160		N.
	1	**8 981 535 477**
Materiale:	Alluminio; anodizzato	

Accessori

		N.	Pezzo	Pezzo	Pagina
Scorrevole scanalatura 8 mm piatto	10	**3 842 523 212**	6	5	12-13
Scorrevole scanalatura 8 mm lockable	1	**3 842 552 423**	–	1	12-11
Spessore Scanalatura 8 mm	4	**8 981 535 891**	X[1)]	X[1)]	12-11
Vite W1451 - 3,5x14 - 10.9	10	**3 842 552 421**	18	17	12-12
Leva di fissaggio, 20 mm	1	**3 842 516 846**	–	1	4-15
Chiocciola Scanalatura 8 mm, M8	100	**3 842 514 931**	–	1	3-7

[1)] Secondo necessità

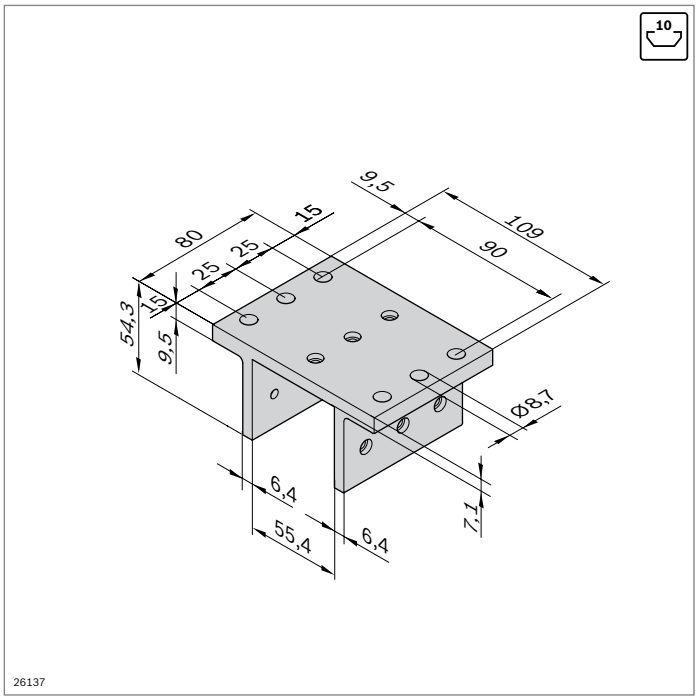

Fmax	Fmax	Mmax	Mmax
1250 N	625 N	40 Nm	150 Nm

EcoSlide 45x45x80

- Per l'impiego con una larghezza profilato di 45 mm
- Velocità di scorrimento massima: 12 m/min

Carrello 45x45x80		N.
	1	**8 981 535 323**

Materiale: Alluminio; anodizzato

Accessori

		N.	Pezzo	Pezzo	Pagina
Scorrevole scanalatura 10 mm piatto	10	**3 842 530 329**	3	2	12-13
Scorrevole scanalatura 10 mm piatto lockable	1	**3 842 552 424**	–	1	12-11
Spessore Scanalatura 10 mm	4	**8 981 535 890**	X[1)]	X[1)]	12-12
Vite W1452 - 4x18 - 10.9	10	**3 842 552 422**	9	8	12-12
Leva di fissaggio, 20 mm	1	**3 842 516 846**	–	1	4-15
Chiocciola Scanalatura 10 mm, M8	100	**3 842 528 735**	–	1	3-7

[1)] Secondo necessità

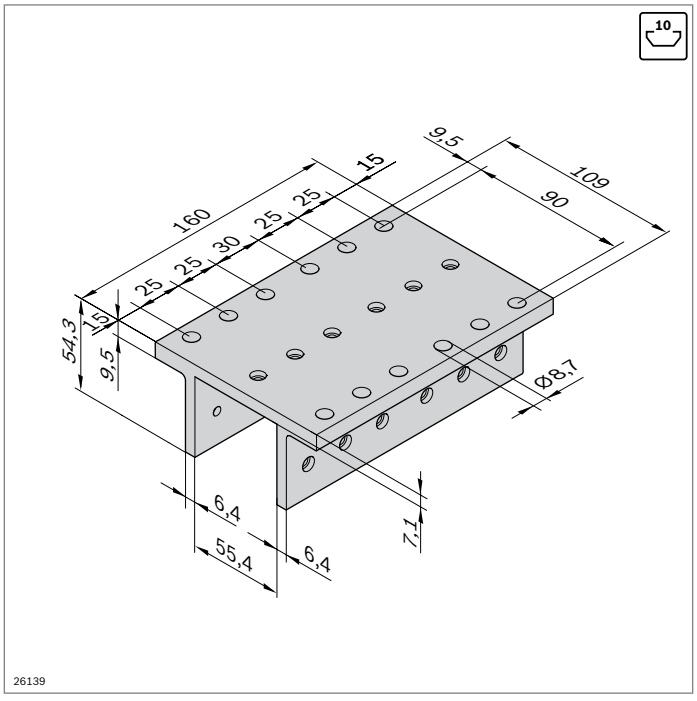

Fmax	Fmax	Mmax	Mmax
2500 N	1250 N	80 Nm	200 Nm

EcoSlide 45x45x160

- Per l'impiego con una larghezza profilato di 45 mm
- Velocità di scorrimento massima: 12 m/min

Carrello 45x45x160		N.
	1	**8 981 535 324**

Materiale: Alluminio; anodizzato

Accessori

		N.	Pezzo	Pezzo	Pagina
Scorrevole scanalatura 10 mm piatto	10	**3 842 530 329**	6	5	12-13
Scorrevole scanalatura 10 mm piatto lockable	1	**3 842 552 424**	–	1	12-11
Spessore Scanalatura 10 mm	4	**8 981 535 890**	X[1)]	X[1)]	12-12
Vite W1452 - 4x18 - 10.9	10	**3 842 552 422**	18	17	12-12
Leva di fissaggio, 20 mm	1	**3 842 516 846**	–	1	4-15
Chiocciola Scanalatura 10 mm, M8	100	**3 842 528 735**	–	1	3-7

[1)] Secondo necessità

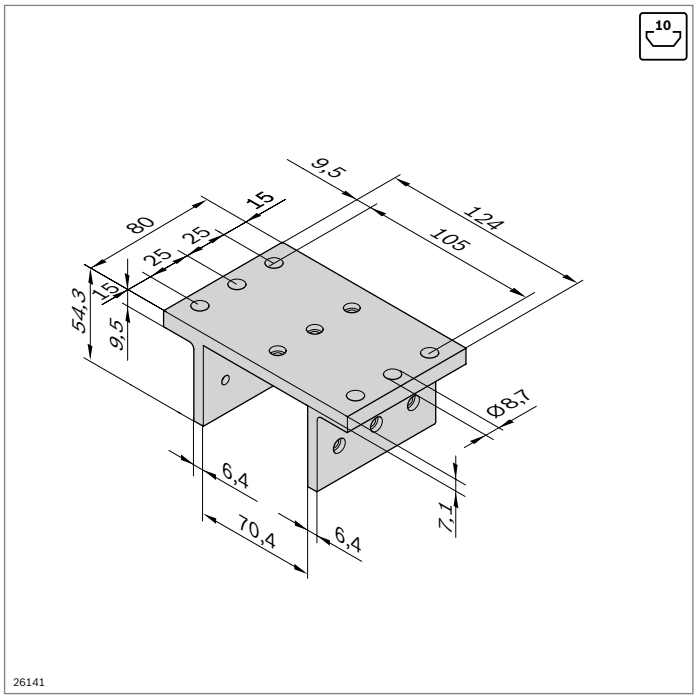

Fmax	Fmax	Mmax	Mmax
1250 N	625 N	40 Nm	150 Nm

EcoSlide 45x60x80

- Per l'impiego con una larghezza profilato di 60 mm
- Velocità di scorrimento massima: 12 m/min

Carrello 45x60x80		N.
	1	**8 981 535 478**

Materiale: Alluminio; anodizzato

Accessori

		N.	Pezzo	Pezzo	Pagina
Scorrevole scanalatura 10 mm piatto	10	**3 842 530 329**	3	2	12-13
Scorrevole scanalatura 10 mm piatto lockable	1	**3 842 552 424**	–	1	12-11
Spessore Scanalatura 10 mm	4	**8 981 535 890**	X[1)]	X[1)]	12-12
Vite W1452 - 4x18 - 10.9	10	**3 842 552 422**	9	8	12-12
Leva di fissaggio, 20 mm	1	**3 842 516 846**	–	1	4-15
Chiocciola Scanalatura 10 mm, M8	100	**3 842 528 735**	–	1	3-7

[1)] Secondo necessità

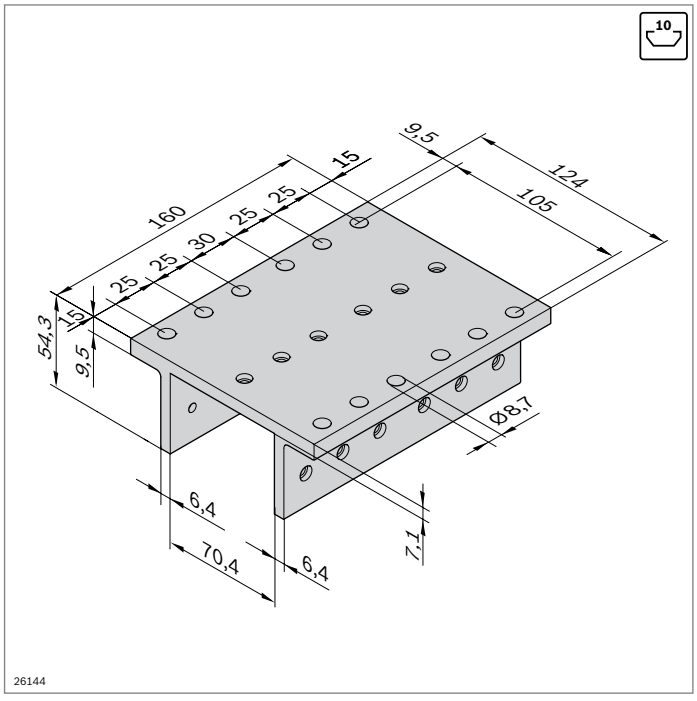

Fmax	Fmax	Mmax	Mmax
2500 N	1250 N	80 Nm	200 Nm

EcoSlide 45x60x160

- Per l'impiego con una larghezza profilato di 60 mm
- Velocità di scorrimento massima: 12 m/min

Carrello 45x60x160		N.
	1	**8 981 535 479**

Materiale: Alluminio; anodizzato

Accessori

		N.	Pezzo	Pezzo	Pagina
Scorrevole scanalatura 10 mm piatto	10	**3 842 530 329**	6	5	12-13
Scorrevole scanalatura 10 mm piatto lockable	1	**3 842 552 424**	–	1	12-11
Spessore Scanalatura 10 mm	4	**8 981 535 890**	X[1)]	X[1)]	12-12
Vite W1452 - 4x18 - 10.9	10	**3 842 552 422**	18	17	12-12
Leva di fissaggio, 20 mm	1	**3 842 516 846**	–	1	4-15
Chiocciola Scanalatura 10 mm, M8	100	**3 842 528 735**	–	1	3-7

[1)] Secondo necessità

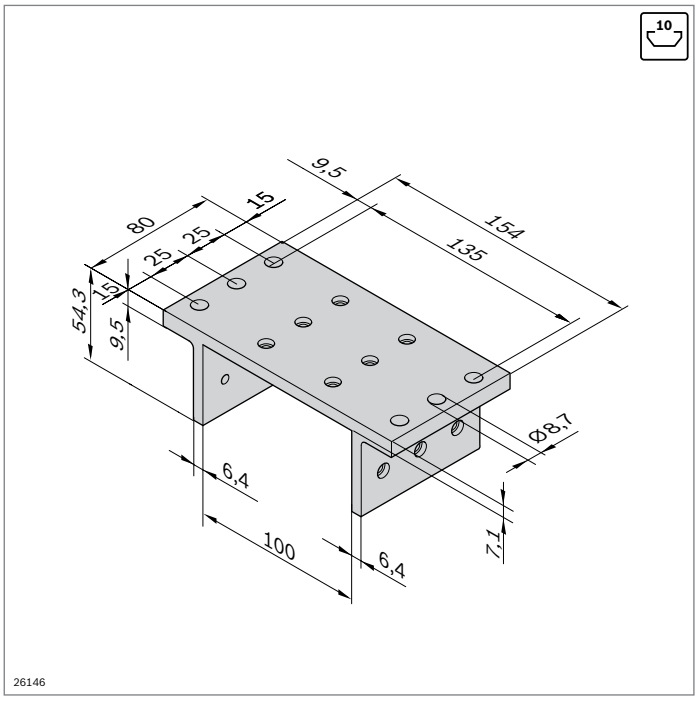

Fmax	Fmax	Mmax	Mmax
2500 N	1250 N	50 Nm	150 Nm

EcoSlide 45x90x80

- Per l'impiego con una larghezza profilato di 90 mm
- Velocità di scorrimento massima: 12 m/min

Carrello 45x90x80		N.
	1	**8 981 535 325**

Materiale: Alluminio; anodizzato

Accessori

		N.	Pezzo	Pezzo	Pagina
Scorrevole scanalatura 10 mm piatto	10	**3 842 530 329**	4	3	12-13
Scorrevole scanalatura 10 mm piatto lockable	1	**3 842 552 424**	–	1	12-11
Spessore Scanalatura 10 mm	4	**8 981 535 890**	X[1)]	X[1)]	12-12
Vite W1452 - 4x18 - 10.9	10	**3 842 552 422**	12	11	12-12
Leva di fissaggio, 20 mm	1	**3 842 516 846**	–	1	4-15
Chiocciola Scanalatura 10 mm, M8	100	**3 842 528 735**	–	1	3-7

[1)] Secondo necessità

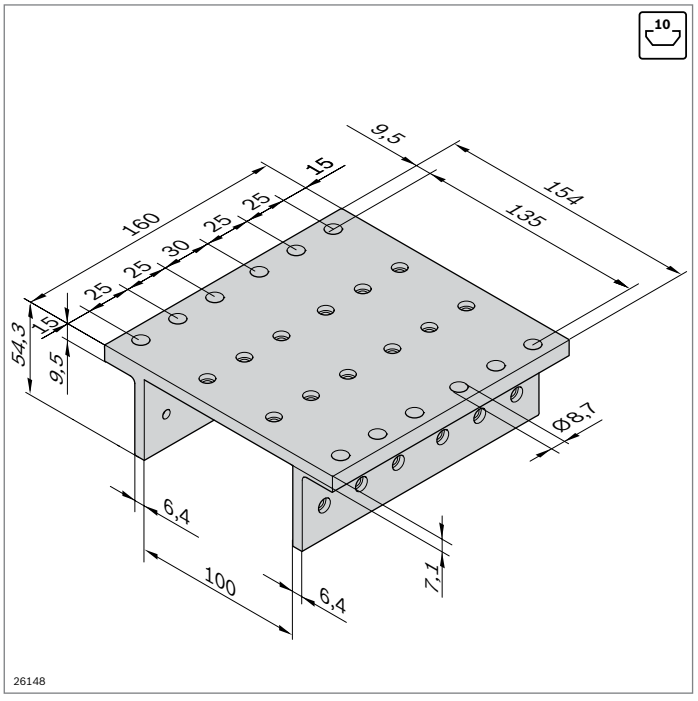

Fmax	Fmax	Mmax	Mmax
5000 N	2500 N	100 Nm	200 Nm

EcoSlide 45x90x160

- Per l'impiego con una larghezza profilato di 90 mm
- Velocità di scorrimento massima: 12 m/min

Carrello 45x90x160		N.
	1	**8 981 535 326**

Materiale: Alluminio; anodizzato

Accessori

		N.	Pezzo	Pezzo	Pagina
Scorrevole scanalatura 10 mm piatto	10	**3 842 530 329**	8	7	12-13
Scorrevole scanalatura 10 mm piatto lockable	1	**3 842 552 424**	–	1	12-11
Spessore Scanalatura 10 mm	4	**8 981 535 890**	X[1)]	X[1)]	12-12
Vite W1452 - 4x18 - 10.9	10	**3 842 552 422**	24	23	12-12
Leva di fissaggio, 20 mm	1	**3 842 516 846**	–	1	4-15
Chiocciola Scanalatura 10 mm, M8	100	**3 842 528 735**	–	1	3-7

[1)] Secondo necessità

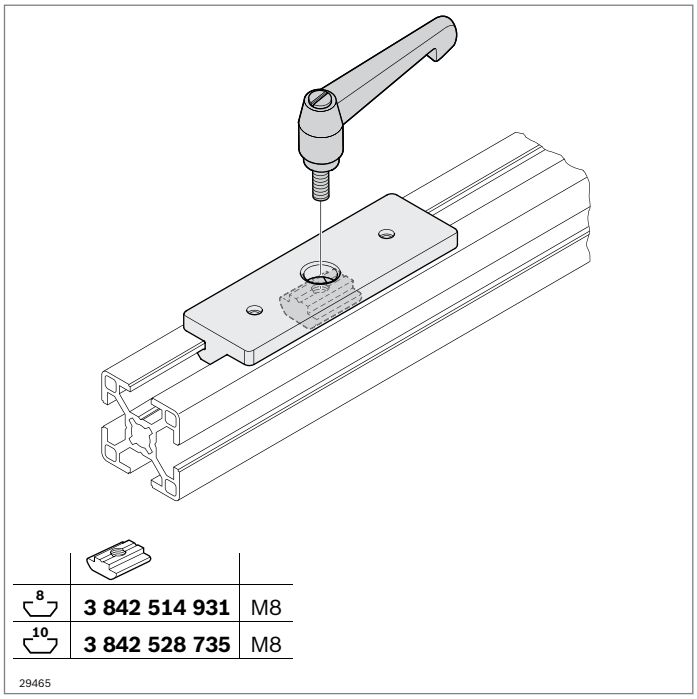

8	**3 842 514 931**	M8
10	**3 842 528 735**	M8

29465

Scorrevole, piatto lockable

8 10

- Adatto per il bloccaggio mediante una chiocciola e una leva di fissaggio
- Per la costruzione di guide poco soggette ad usura

Accessori:
- Chiocciole (pag. 3-7)
- Leva di fissaggio (pag. 4-15)

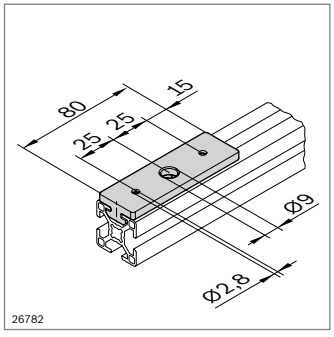

26782

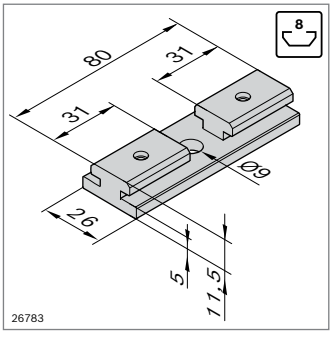

26783

Scorrevole, piatto lockable	Scanalatura		N.
	8	1	**3 842 552 423**
Materiale:	POM; naturale		
Accessori:	Chiocciola, scanalatura 8 (M8), 3 842 514 931, pag. 3-7		

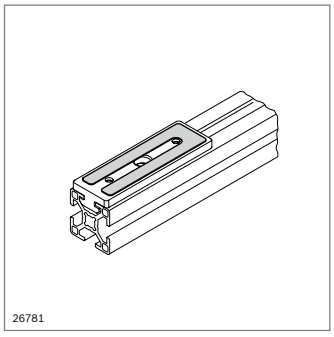

26781

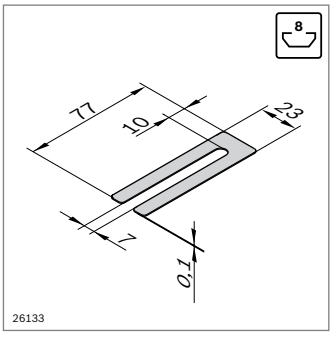

26133

Spessore	Scanalatura		N.
77x23	8	4	**8 981 535 891**
Materiale:	Acciaio; lucido		

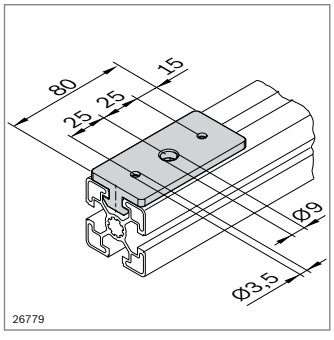

26779

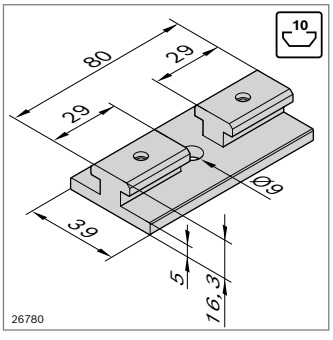

26780

Scorrevole, piatto lockable	Scanalatura		N.
	10	1	**3 842 552 424**
Materiale:	POM; naturale		
Accessori:	Chiocciola, scanalatura 10 (M8), 3 842 528 735, pag. 3-7		

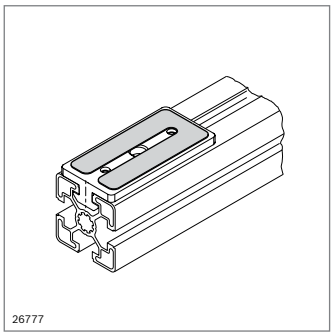

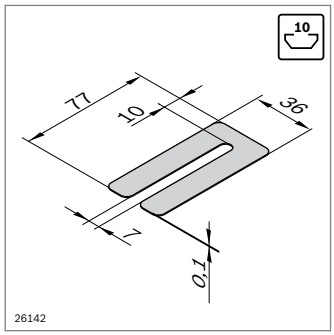

Spessore		Scanalatura		N.
77x36		10	4	**8 981 535 890**
Materiale:	Acciaio; lucido			

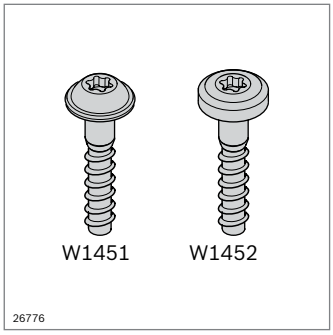

Vite maschiante di plastica		Scanalatura		N.
W1451 - 3,5x14 - 10.9		8	10	**3 842 552 421**
W1452 - 4x18 - 10.9		10	10	**3 842 552 422**
Materiale:	Acciaio; zincato			

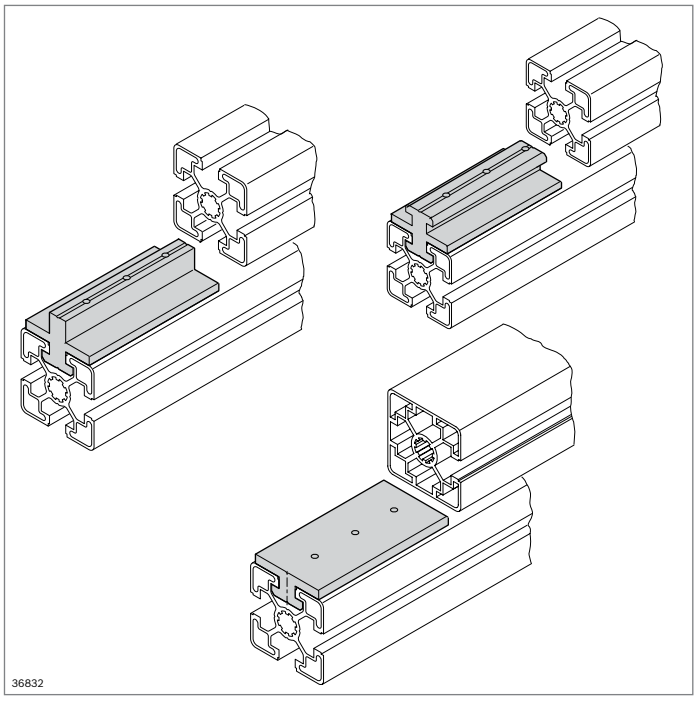

Scorrevole per profilati



Scorrevole

- Per il montaggio di guide poco soggette all'usura, ad es. per slitte manuali, porte a scorrimento orizzontale o verticale e per l'apertura di cassetti

Accessori opzionali:
Viti per lamiera per il fissaggio dello scorrevole in una scanalatura del profilato

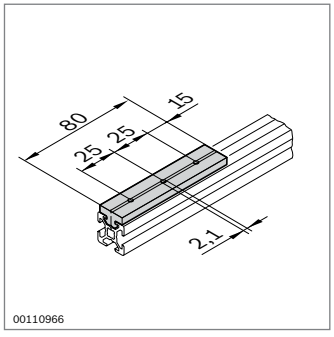

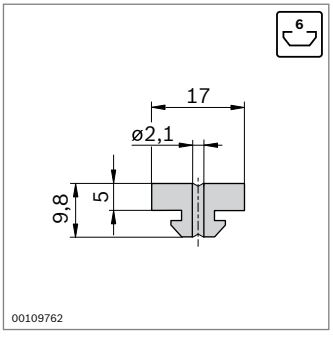

Scorrevole, piatto			N.
		10	**3 842 523 213**
Materiale:	POM; naturale		

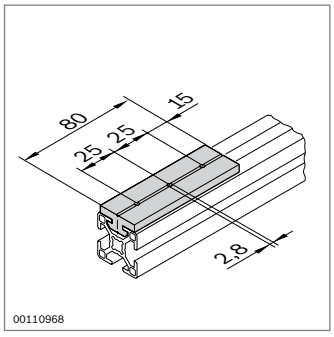

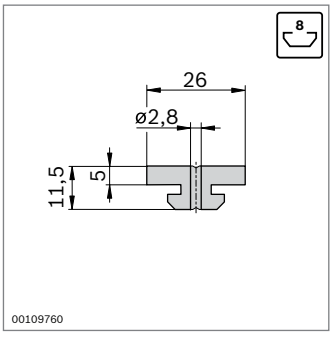

Scorrevole, piatto			N.
		10	**3 842 523 212**
Materiale:	POM; naturale		

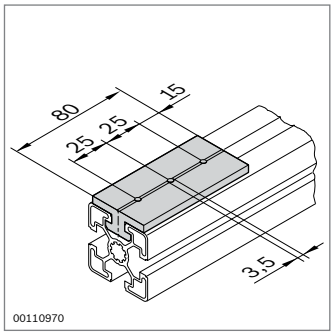

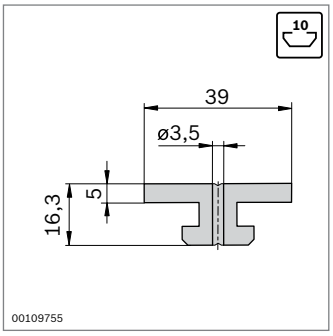

Scorrevole, piatto			N.
		10	**3 842 530 329**
Materiale:	POM; naturale		

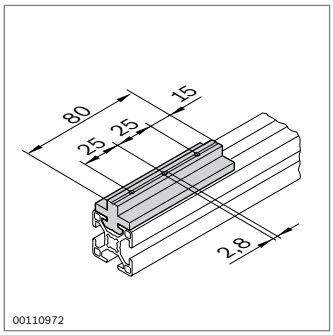

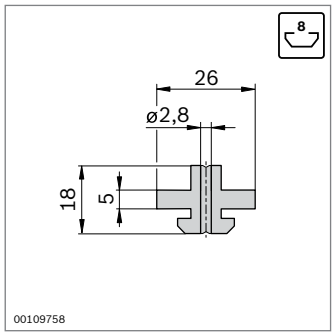

Scorrevole, centrale		N.
	10	**3 842 523 210**
Materiale:	POM; naturale	

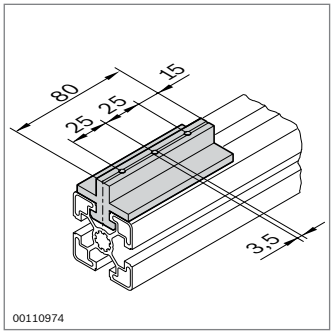

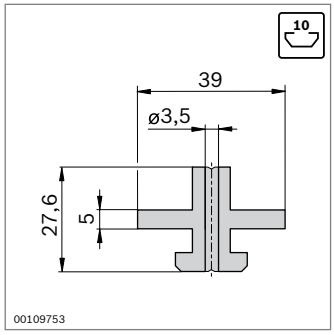

Scorrevole, centrale		N.
	10	**3 842 523 206**
Materiale:	POM; naturale	

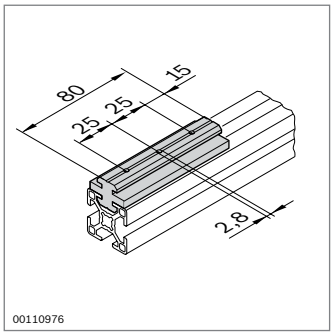

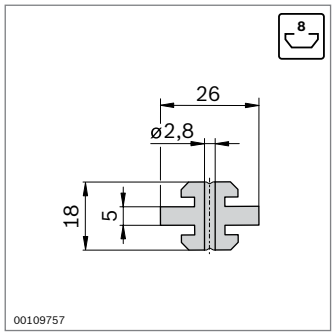

Scorrevole, centrale		N.
	10	**3 842 523 209**
Materiale:	POM; naturale	

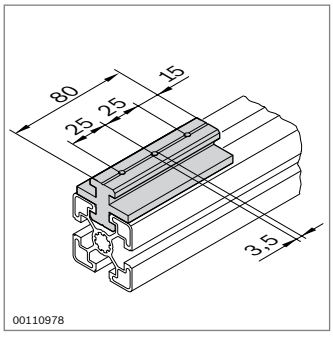

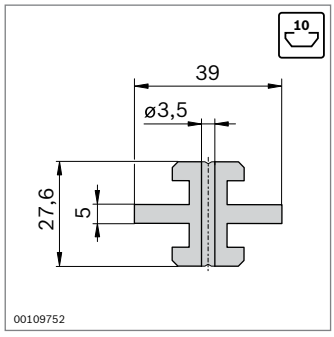

Scorrevole, centrale		N.
	10	**3 842 523 205**
Materiale:	POM; naturale	

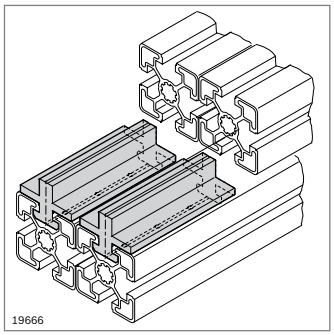

Scorrevoli sfalsati

- Per il montaggio di porte scorrevoli multiple

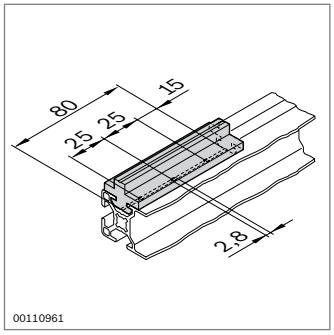

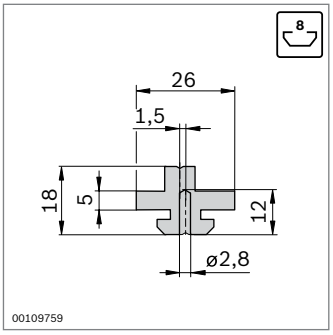

Scorrevole, sfalsato		N.
	10	**3 842 523 211**
Materiale:	POM; naturale	

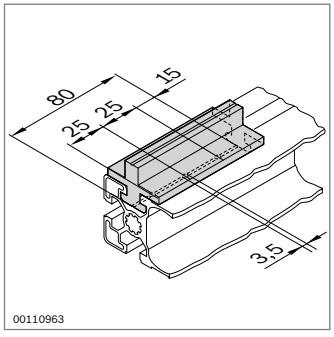

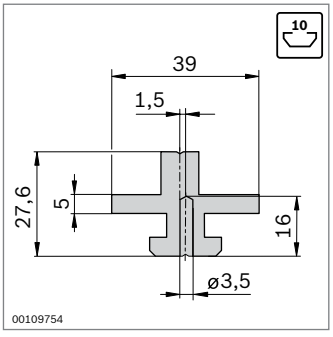

Scorrevole, sfalsato		N.
	10	**3 842 523 207**
Materiale:	POM; naturale	

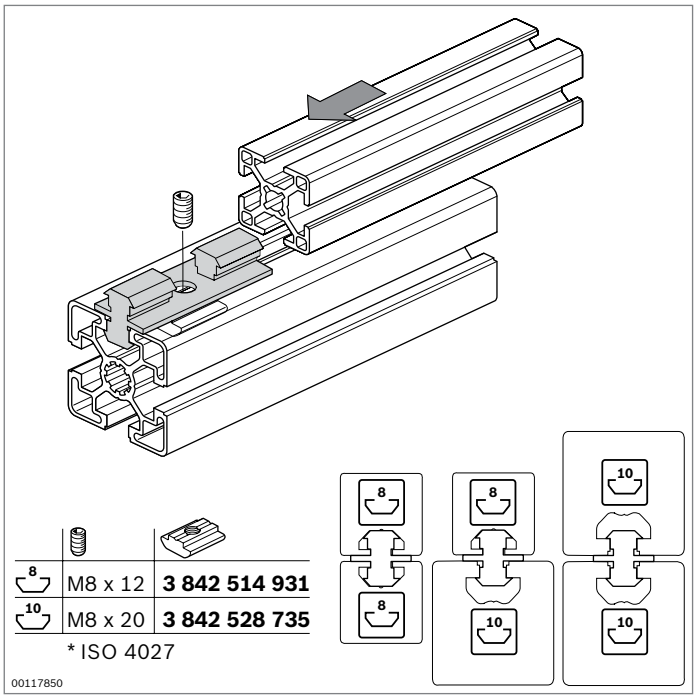

Scorrevole multiplo

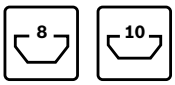

- Scorrevole multiplo per il montaggio di guide poco soggette ad usura
- Adatto per tutti i profilati con larghezza scanalatura di 8 mm o 10 mm
- Possibilità di combinazione di profilati con diverse larghezze scanalatura

Accessori:
Spina filettata (ISO 4027) e chiocciola (pag. 3-7) per il fissaggio dello scorrevole nella scanalatura del profilato

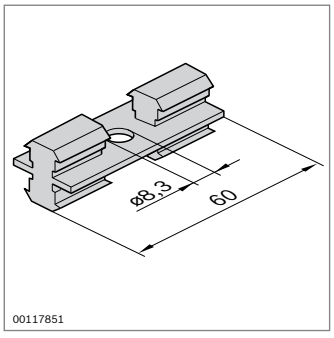

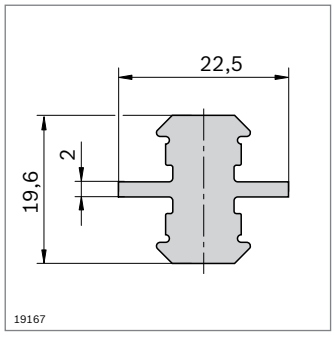

Scorrevole multiplo 8/10		N.
	10	**3 842 513 517**
Materiale:	POM; naturale	

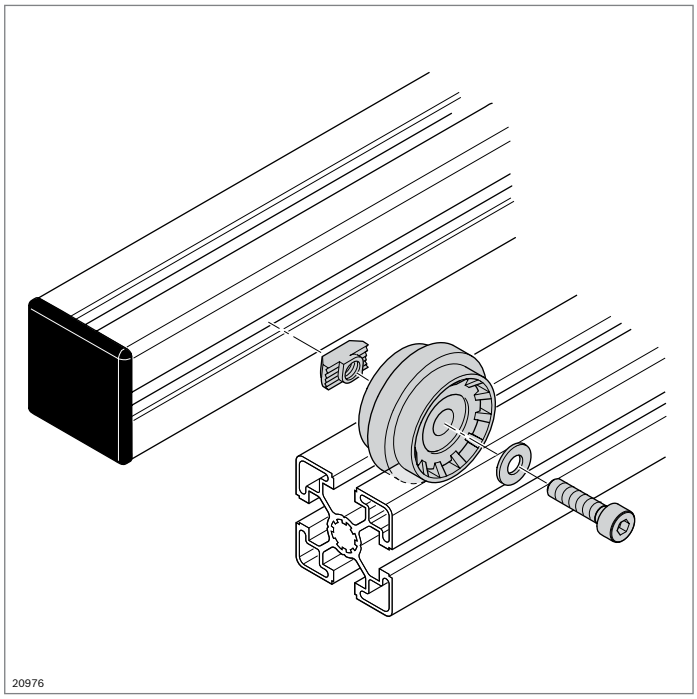

Rulli portanti

- Rullo portante per il montaggio di carrelli o tratti a rulli
- Montaggio nei profilati con scanalatura di 10 mm
- Buone proprietà di rotolamento grazie ai cuscinetti a sfere a gola profonda con ampio diametro
- Il rullo portante con bordo può essere guidato nella scanalatura di 10 mm
- Conducibilità ESD

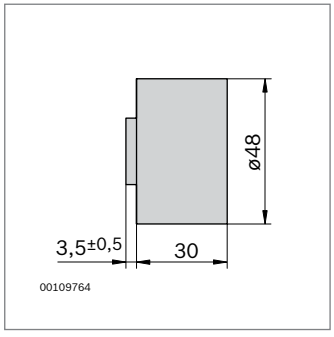

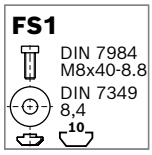

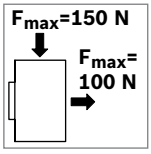

Rullo portante	ESD		N.	FS
		10	**3 842 218 942**	FS1

Materiale: PA; nero
Materiale di fissaggio: Acciaio; zincato
Fornitura: Incl. materiale di fissaggio (FS)

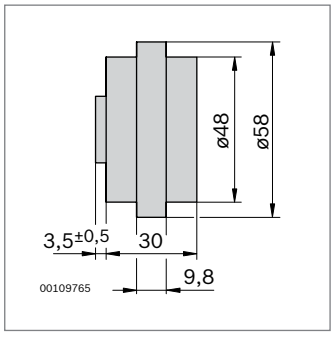

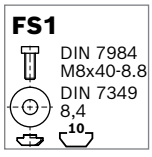

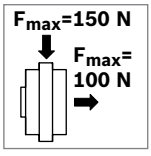

Rulli portanti con bordo centrale	ESD		N.	FS
		10	**3 842 218 940**	FS1

Materiale: PA; nero
Materiale di fissaggio: Acciaio; zincato
Fornitura: Incl. materiale di fissaggio (FS)

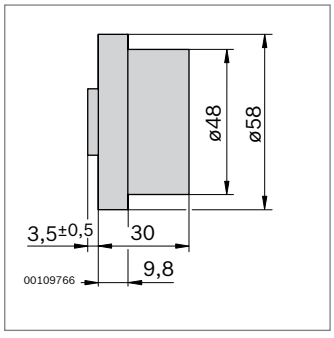

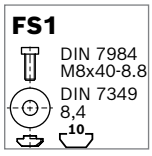

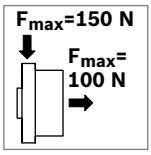

Rulli portanti con bordo laterale	ESD		N.	FS
		10	**3 842 218 941**	FS1

Materiale: PA; nero
Materiale di fissaggio: Acciaio; zincato
Fornitura: Incl. materiale di fissaggio (FS)

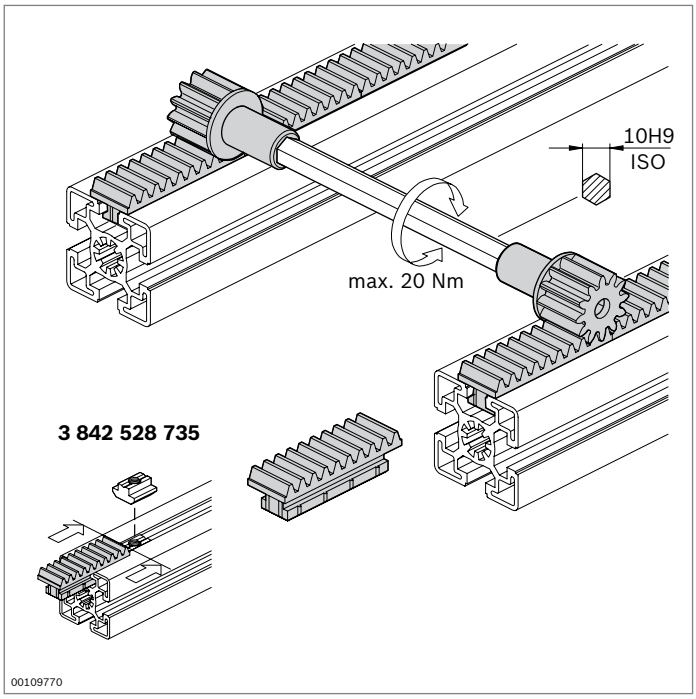

Cremagliera
Pignone

10

- Per il montaggio di alberi sincronizzatori, per evitarne l'inclinazione in caso di guide molto larghe

Accessori necessari:
- Alberi esagonali 10H9 reperibili in commercio
- Chiocciola per il fissaggio della cremagliera nella scanalatura (pag. 3-7)

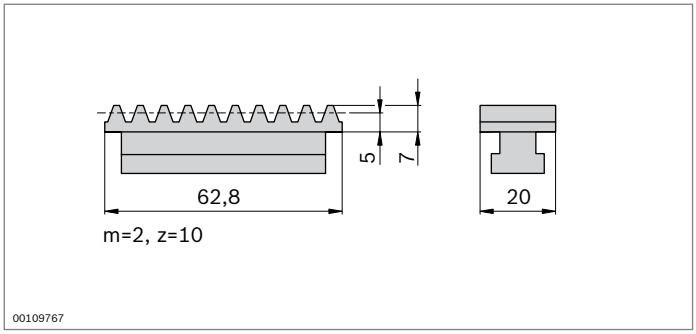

Cremagliera			N.
		10	**3 842 501 578**
Materiale:	PA; nero		

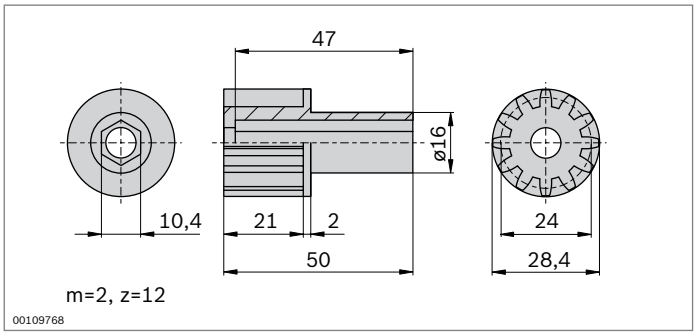

Pignone		N.
		3 842 501 576
Materiale:	POM; bianco	

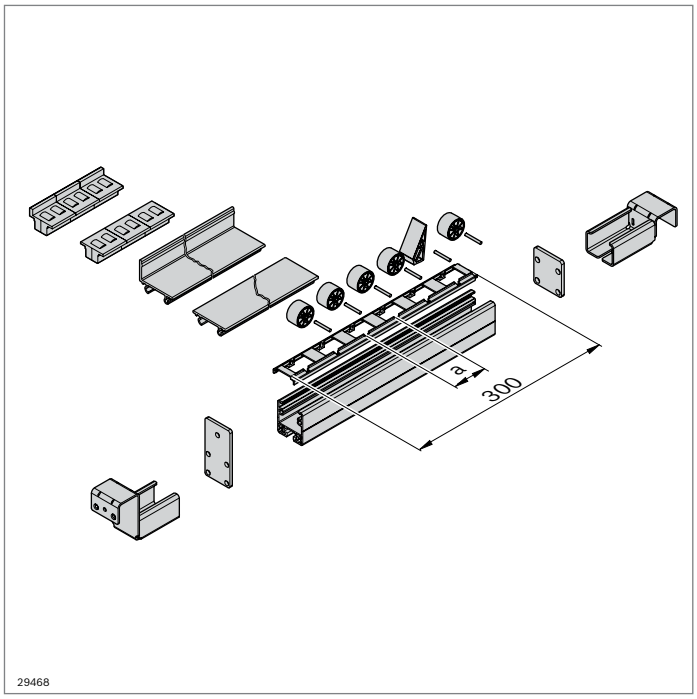

Elementi per il montaggio di una linea di trasporto Lean

- Componenti per il montaggio di tratti di trasporto manuali
- Basati su profilato ad U multifunzionale
- Elementi di trasporto agganciabili per ogni necessità:
  - Rulli con o senza bordino; 4 colori servono alla visualizzazione delle scorte (Kanban) o di parti buone/cattive
  - Guide di scorrimento con o senza guida laterale integrata (GSSK, GS)
  - Elementi a rulli con e senza bordino (RE45SK, RE45)

Accessori:
Profilato tubolare D28 (pag. 2-76)

Profilato ad U

A = 4,4 cm²
I_x = 10,4 cm⁴
I_y = 8,3 cm⁴
W_x = 4,6 cm³
W_y = 4,1 cm³
m = 1,2 kg/m

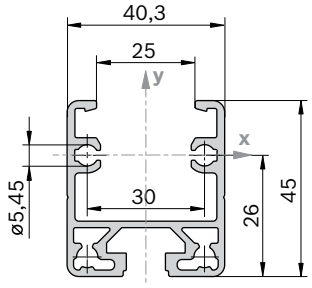

- Profilato ad U con scanalatura 10 mm

Profilato ad U		L (mm)	ESD	N.
1 pezzo		30 ... 6070		**3 842 993 316 / L**
1 pezzo		6070		**3 842 564 223**
20 pezzi		6070		**3 842 535 115**
1 pezzo		30 ... 6070	ESD	**3 842 995 027 / L**
20 pezzi		6070	ESD	**3 842 541 814**

Materiale: Profilato ad U: Alluminio; anodizzato
Profilato ad U ESD: Alluminio; con finitura naturale

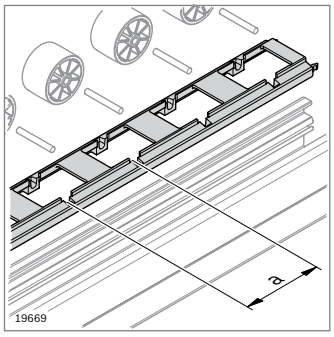

- Supporto per rulli D32 e D32SK (pag. 12-20)

Supporto per rulli	a (mm)	ESD		N.
D32/37,5	37,5		20	**3 842 537 944**
		ESD	20	**3 842 537 945**
D32/50	50		20	**3 842 532 887**
		ESD	20	**3 842 538 094**
D 32SK/50	50		20	**3 842 532 886**
		ESD	20	**3 842 537 947**

Materiale: ABS

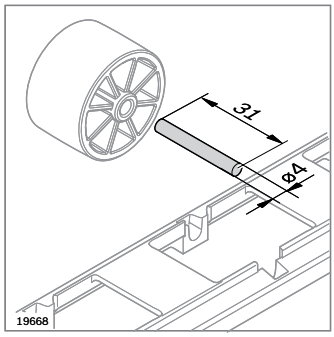

▶ Asse in acciaio per rullo D32, D32SK

Asse in acciaio	ESD		N.
		100	**3 842 532 862**

Materiale: acciaio; inossidabile

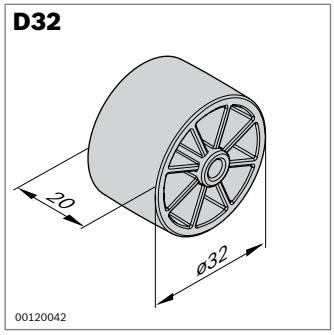

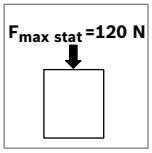

Ruota	Colore	ESD		N.
D32	Nero		100	**3 842 532 865**
			100	**3 842 537 961**
	Rosso		100	**3 842 532 866**
			100	**3 842 537 960**
	Giallo		100	**3 842 532 870**
			100	**3 842 537 959**
	Verde		100	**3 842 532 752**
			100	**3 842 537 958**

Materiale: PE; colorato / ESD in PA; colorato

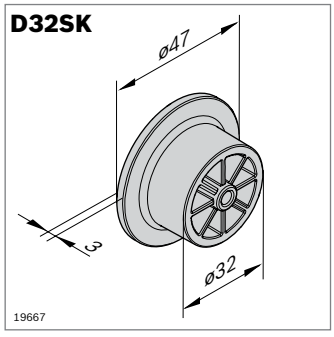

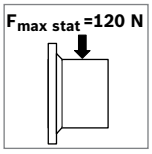

Ruota	Colore	ESD		N.
D32SK	Nero		100	**3 842 532 867**
			100	**3 842 537 965**
	Rosso		100	**3 842 532 883**
			100	**3 842 537 964**
	Giallo		100	**3 842 532 884**
			100	**3 842 537 963**
	Verde		100	**3 842 532 880**
			100	**3 842 537 962**

Materiale: PE; colorato / ESD in PA; colorato

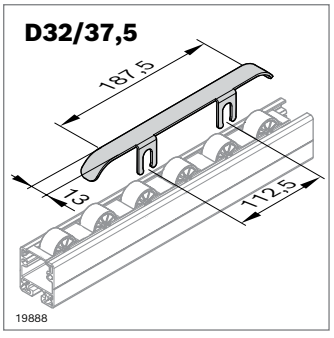

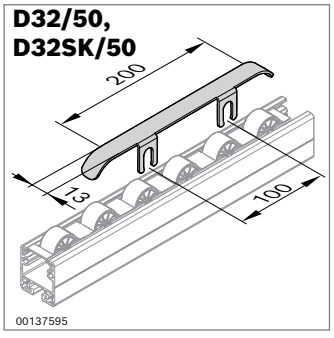

Freno	ESD		N.
D32/37,5		20	**3 842 537 948**
D32/50, D32SK/50		20	**3 842 532 881**

Materiale: Acciaio; zincato

GS

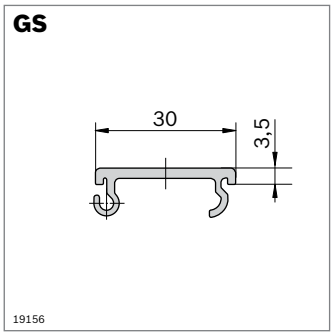

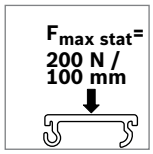

- Guida scorrevole GS per il montaggio di linee di trasporto con grandi pendenze
- Guida scorrevole per l'impiego con contenitori pesanti

Guida di scorrimento	Colore	L (mm)	ESD		N.
GS	Grigio polvere	3000		20	**3 842 535 124**
	Nero	3000	⚠	20	**3 842 537 803**
Materiale:	PVC				

GSSK

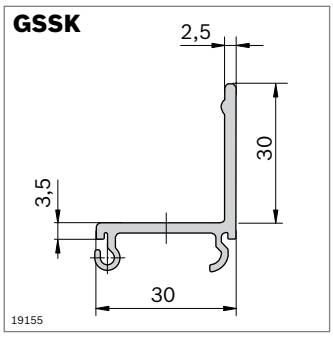

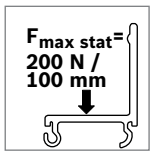

- Guida scorrevole con guida laterale GSSK per il montaggio di linee di trasporto con grandi pendenze
- Guida scorrevole per l'impiego con contenitori pesanti

Guida di scorrimento	Colore	L (mm)	ESD		N.
GSSK	Grigio polvere	3000		20	**3 842 537 806**
	Nero	3000	⚠	20	**3 842 537 807**
Materiale:	PVC				

RE45SK

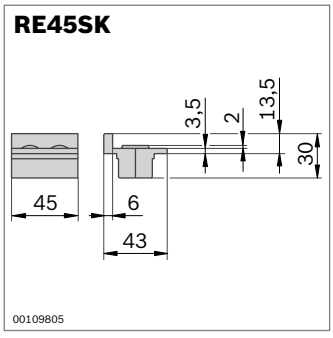

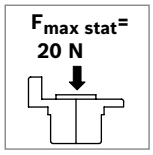

Elemento a rulli	Colore	ESD		N.
RE45SK	Grigio segnale		100	**3 842 554 748**
	Nero	⚠	100	**3 842 538 065**
Materiale:	PA			

RE45

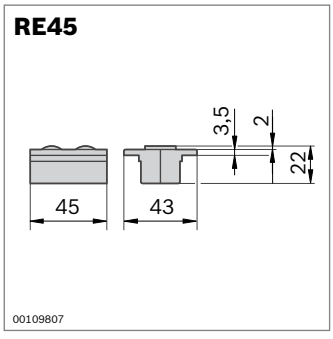

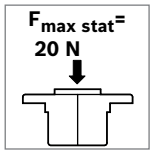

Elemento a rulli	Colore	ESD		N.
RE45	Grigio segnale		100	**3 842 554 746**
	Nero	⚠	100	**3 842 538 064**
Materiale:	PA			

RE39

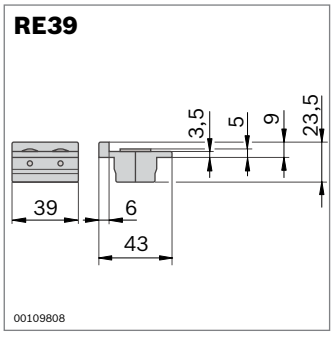

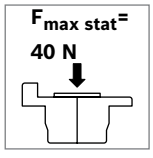

Elemento a rulli	Colore	ESD		N.
RE39	Nero		10	**3 842 520 000**
	Nero	⚠	10	**3 842 538 245**
Materiale:	PA Asse: acciaio			

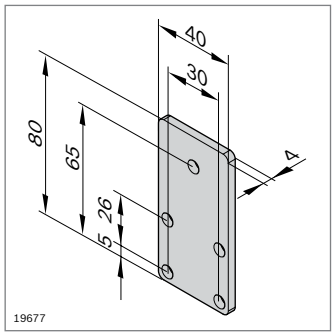

FS1



Piastra di chiusura con arresto	ESD		N.	FS
40x80		20	**3 842 535 121**	4xFS1

Materiale: Acciaio; zincato
Fornitura: Incl. materiale di fissaggio (FS)

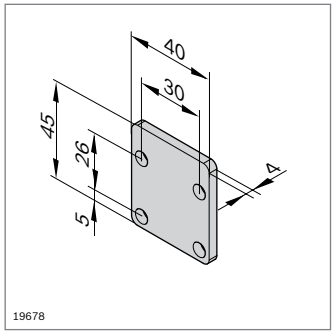

FS1



Piastra di chiusura senza arresto	ESD		N.	FS
40x45		20	**3 842 535 122**	4xFS1

Materiale: Acciaio; zincato
Fornitura: Incl. materiale di fissaggio (FS)

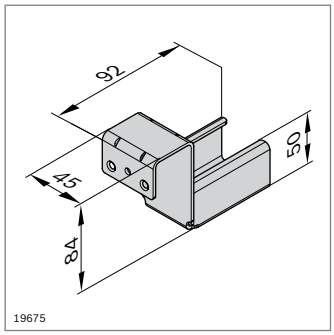

FS2

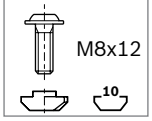

Portaguide con arresto	ESD		N.	FS
		20	**3 842 537 660**	FS2

Materiale: Acciaio; zincato
Fornitura: Incl. materiale di fissaggio (FS)

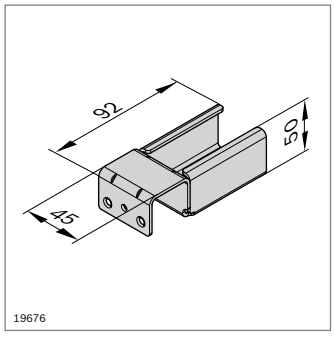

FS2

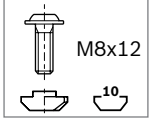

Portaguide senza arresto	ESD		N.	FS
		20	**3 842 537 661**	FS2

Materiale: Acciaio; zincato
Fornitura: Incl. materiale di fissaggio (FS)

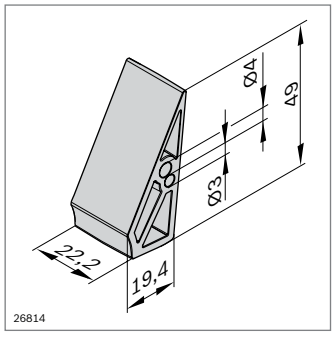

Fermo XLean / Lean	ESD		N.
		10	**3 842 552 151**

Materiale: PP

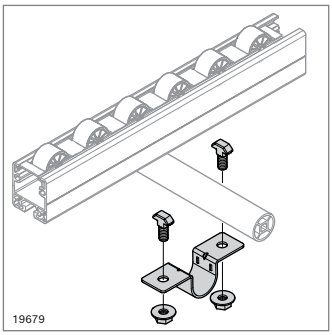

FS3

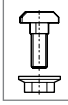

Staffa per tubi D28		N.	FS
	20	**3 842 535 364**	2xFS3

Materiale: Acciaio; zincato
Fornitura: Incl. materiale di fissaggio (FS)

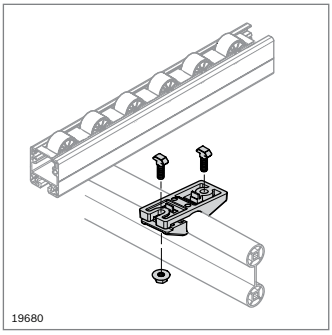

FS4

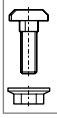

Supporto per profilato D28x55		N.	FS
	20	**3 842 537 720**	2xFS4

Materiale: Alluminio pressofuso
Materiale di fissaggio: Acciaio; zincato
Fornitura: Incl. materiale di fissaggio (FS)

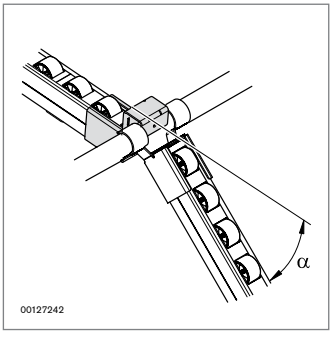

FS5

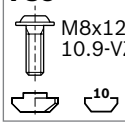

- Ponte flessibile con pendenza massima (α_{max}) rispetto al tratto orizzontale:
  - con profilato tubolare D28 (pag. 2-76): α_{max} = 40 °
  - con profilo di supporto D28x55 (S. 2-77): α_{max} = 30 °

Ponte flessibile		N.	FS
	20	**3 842 537 951**	FS5

Materiale: Acciaio; zincato
Materiale di fissaggio: Acciaio; zincato
Fornitura: Incl. materiale di fissaggio (FS)

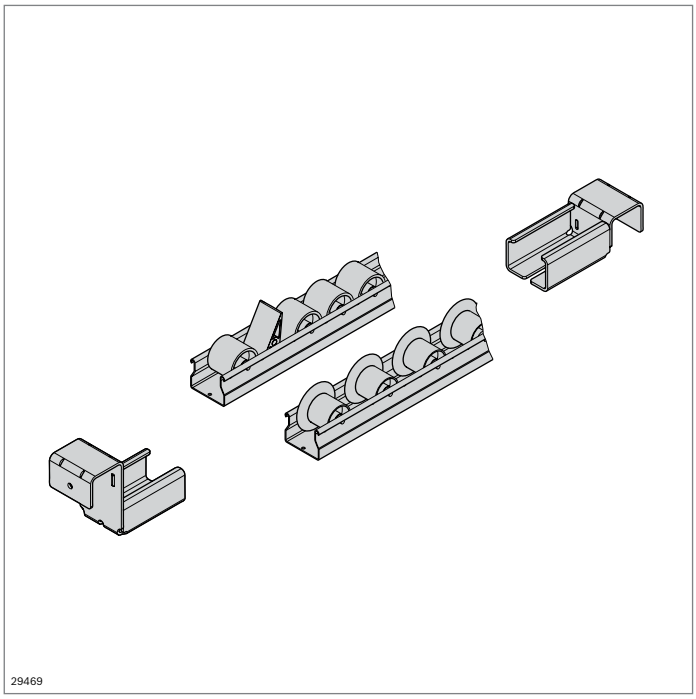

Elementi per il montaggio di una linea di trasporto XLean

- Linea di trasporto in profilato in acciaio con rulli di plastica, a scelta con o senza bordino
- Disponibile in esecuzione a conducibilità ESD
- Tratto a rotelle autoportante
- Tratto a rotelle con fori per il fissaggio

Accessori:
Profilato tubolare D28 (pag. 2-76)

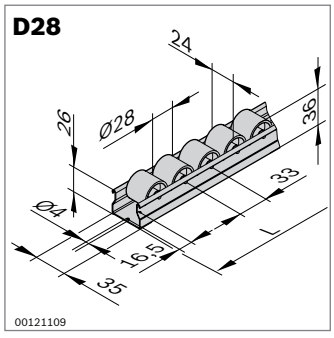



* per rotella

Tratto a rotelle	Colore	L (mm)	ESD		N.
D28	Grigio	100 ... 4500		1	**3 842 993 321 / L**
		4500		50	**3 842 537 776**
	Nero	100 ... 4500		1	**3 842 993 431 / L**
		4500		50	**3 842 537 778**
Materiale:	Listello: Acciaio; galvanizzato Ruota: PP				

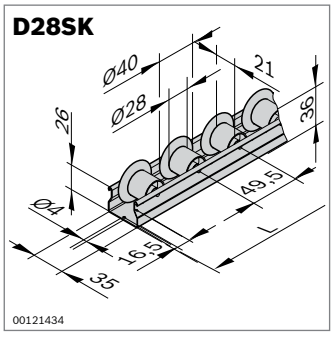

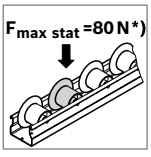

* per rotella

Tratto a rotelle	Colore	L (mm)	ESD		N.
D28SK	Grigio	100 ... 4500		1	**3 842 993 322 / L**
		4500		50	**3 842 537 777**
	Nero	100 ... 4500		1	**3 842 993 432 / L**
		4500		50	**3 842 537 779**
Materiale:	Listello: Acciaio; galvanizzato Ruota: PP				

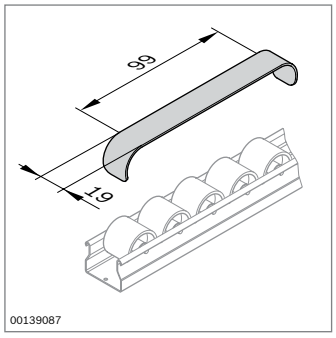

Freno		N.
	20	**3 842 532 871**
Materiale:	Acciaio a nastro; zincato	

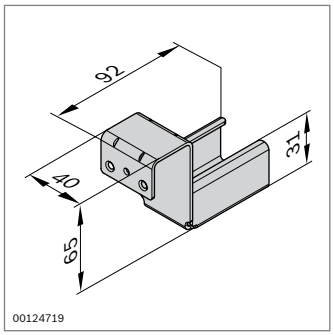

Portaguide con arresto			N.
		20	**3 842 538 372**
Materiale:	Acciaio; zincato		

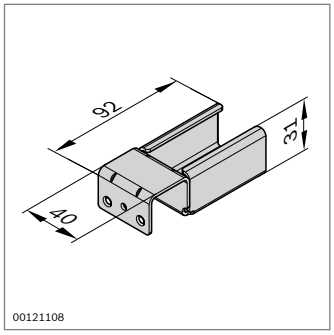

Portaguide senza arresto			N.
		20	**3 842 537 687**
Materiale:	Acciaio; zincato		

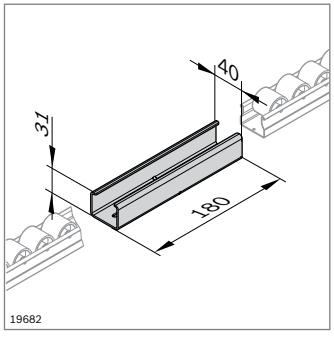

Giunto tratto			N.
		20	**3 842 536 722**
Materiale:	Acciaio; zincato		

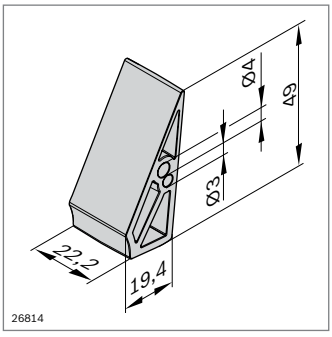

Fermo XLean / Lean		ESD		N.
		⚠	10	**3 842 552 151**
Materiale:	PP			

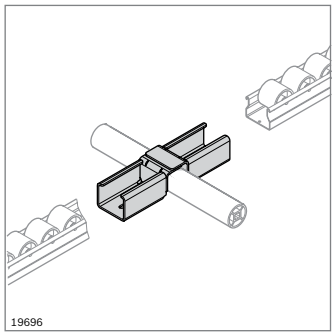

Ponte			N.
		20	**3 842 536 724**
Materiale:	Acciaio; zincato		

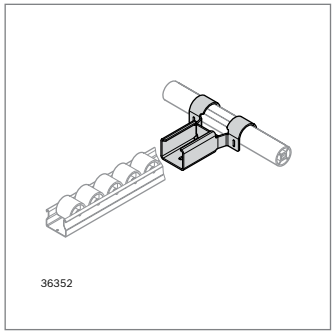

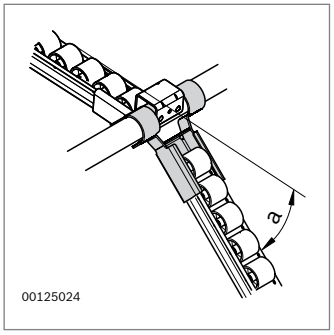

- Ponte flessibile con pendenza massima (α_{max}) rispetto al tratto orizzontale:
  - con profilato tubolare D28 (pag. 2-76): α_{max} = 40 °
  - con profilo di supporto D28x55 (S. 2-77): α_{max} = 30 °

Ponte flessibile			N.
		20	**3 842 537 911**
Materiale:	Acciaio; zincato		

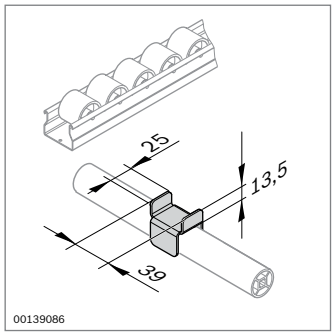

Fissaggio			N.
		20	**3 842 537 657**
Materiale:	Acciaio; zincato		

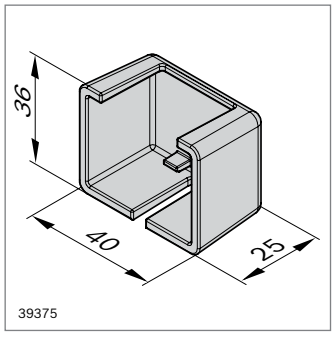

Cappellotto di copertura XLean	Colore	ESD		N.
	Nero		20	**3 842 562 077**
Materiale:	PP			

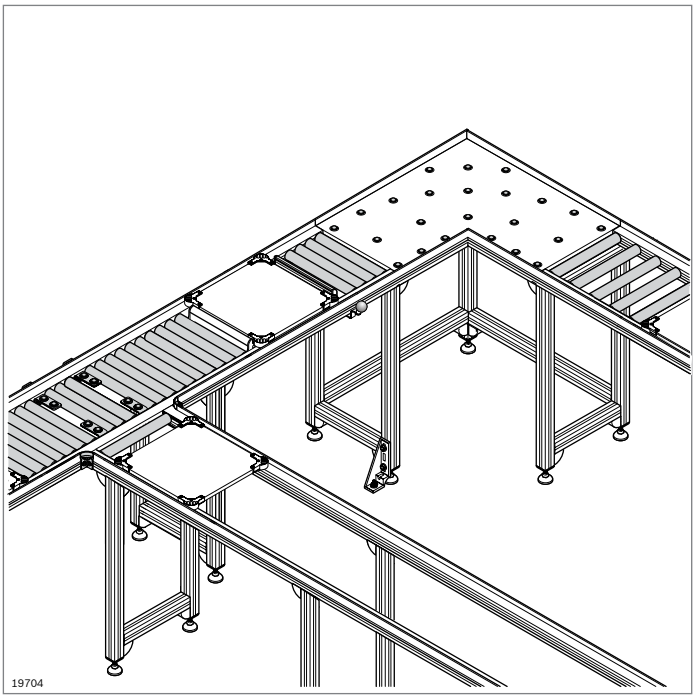

Elementi per il montaggio di una linea di trasporto EcoFlow

- Basata su profilato tratto EcoFlow
- Per tratti scorrevoli manuali con rulli
- Profilati di guida con guida laterale e rulli trasporto agganciabili

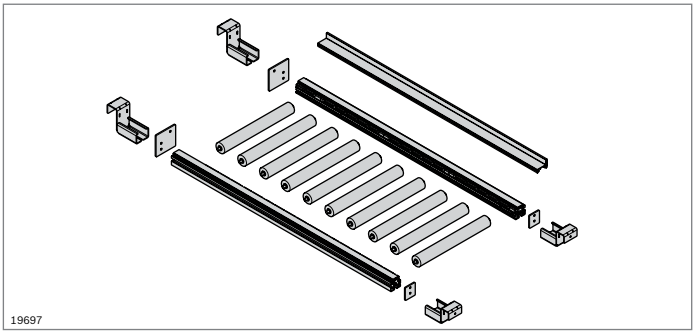

MV45x45

A = 6,2 cm²
I_x = 11,8 cm⁴
I_y = 10,5 cm⁴
W_x = 5,3 cm³
W_y = 4,7 cm³
m = 1,7 kg/m

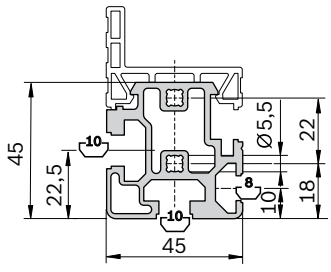

Profilato tratto MV45x45		L (mm)	N.
1 pezzo		30 ... 6070	**3 842 993 029 / L**
1 pezzo		6070	**3 842 537 357**
20 pezzi		6070	**3 842 537 321**

Materiale: Alluminio; anodizzato

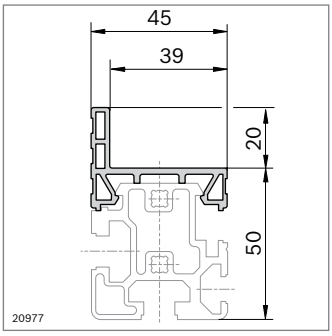

Profilato di guida MV45	Colore	L (mm)	ESD		N.
	Grigio segnale RAL 7004	70 ... 3000		1	**3 842 996 432**
	Grigio segnale RAL 7004	3000		10	**3 842 554 758**
	Nero	70 ... 3000	⚠	1	**3 842 993 512 / L**
	Nero	3000	⚠	10	**3 842 526 034**

Materiale: PVC

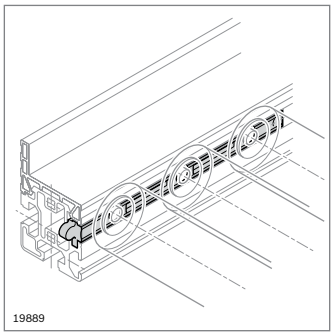

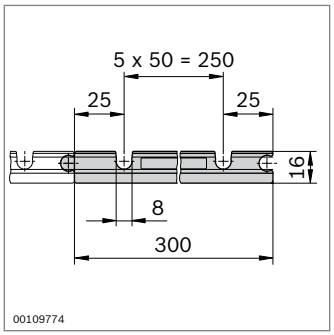

Supporto per rulli EcoFlow	ESD		N.
	⚠	10	**3 842 535 683**

Materiale: ABS; nero

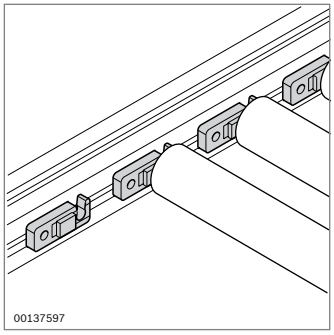

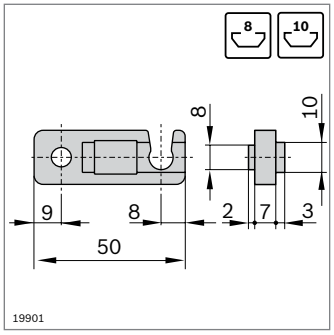

Dispositivo di fissaggio dei rulli	Scanalatura		N.	FS
	8	10	**3 842 535 667**	FS1
	10	10	**3 842 535 668**	FS2

Materiale: Dispositivo di fissaggio dei rulli: PA6; nero
Materiale di fissaggio: Acciaio; zincato

Fornitura: Materiale di fissaggio (FS) incluso

FS1

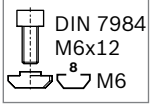

FS2

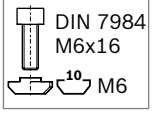

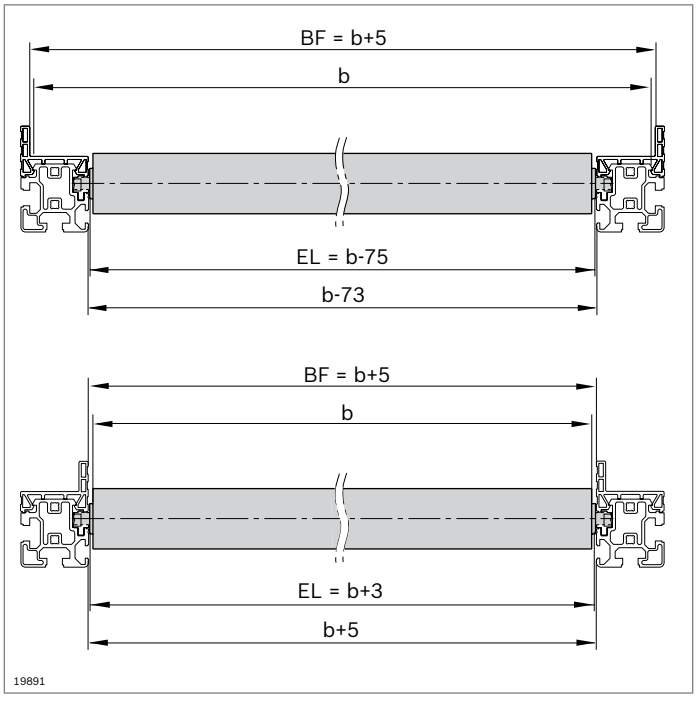

Rullo EcoFlow	F_{max} (N)	EL (mm)	ESD	N.
Plastica; grigio	150	105 ... 605		**3 842 994 989 / L**
		225		**3 842 525 740**
		325		**3 842 525 741**
		425		**3 842 525 742**
		525		**3 842 537 164**
Acciaio; zincato	500	105 ... 1005	⚠	**3 842 994 988 / L**
		225	⚠	**3 842 525 737**
		325	⚠	**3 842 525 738**
		425	⚠	**3 842 525 739**
		525	⚠	**3 842 537 163**
Acciaio inox	150	105 ... 1005		**3 842 995 008 / L**

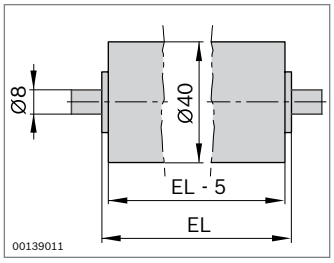

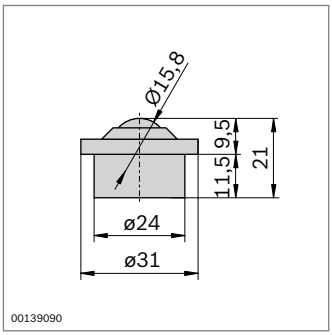

F_{max}=500 N

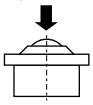

- Rullo a sfere per la movimentazione manuale scorrevole di beni ad ampia superficie

Rullo a sfere	ESD		N.
		20	**3 842 541 008**

Materiale: Corpo: Acciaio; zincato
Sfera: Acciaio inox

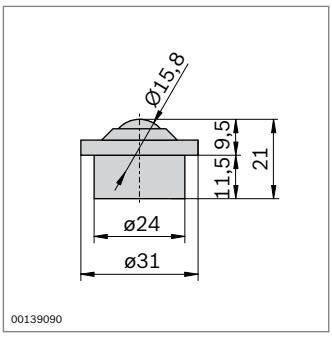

F_{max}=300 N

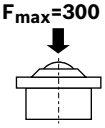

Rullo a sfere EcoFlow Plastic		N.
	20	**3 842 564 744**

Materiale: Corpo: POM
Sfera: POM

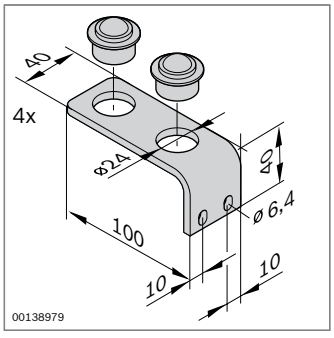

FS1



Trasporto trasversale	ESD		N.	FS
		Set	**3 842 536 055**	8xFS1

Materiale: Angolare: Acciaio; zincato
Sfera: Acciaio inox
Fornitura: Incl. 4 x staffa, materiale di fissaggio (FS) per scanalatura di 8 mm

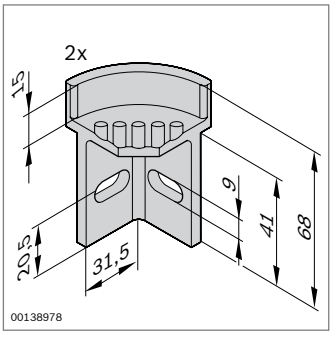

FS2



Pezzo angolare	ESD		N.	FS
		Set	**3 842 536 056**	4xFS2

Materiale: PA; nero
Fornitura: Incl. 2 x pezzo angolare, materiale di fissaggio (FS) per scanalatura di 10 mm

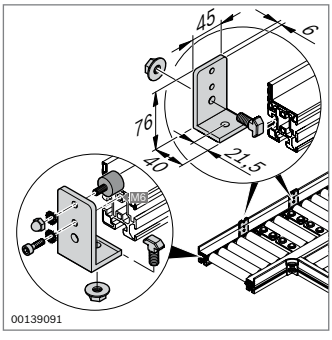

FS3



FS4



FS5



FS6



Arresto		N.	FS
	Set	**3 842 536 057**	2xFS3, 4xFS4, 2xFS5 2xFS6

Materiale: Alluminio; anodizzato
Fornitura: Incl. 2 x battuta, materiale di fissaggio (FS)

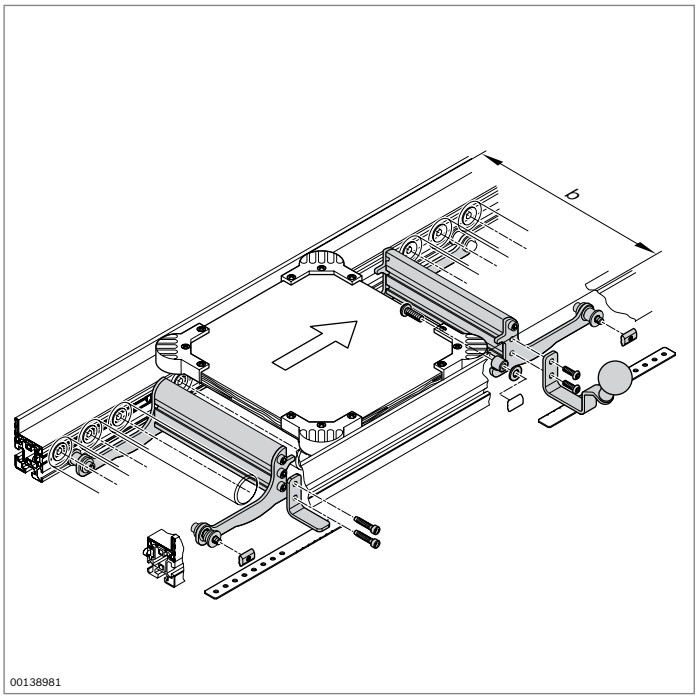

Singolarizzatore e blocco antiritorno EcoFlow

- Singolarizzatore e blocco antiritorno per il posizionamento di pallet o di contenitori
- Tenere conto già in fase di pianificazione di una sufficiente libertà di movimento per le gambe. Il singolarizzatore e il blocco antiritorno sporgono di circa 45 mm verso il basso
- Consigliamo l'impiego di un pallet con pezzi angolari (pag. 12-31) per un arresto definito

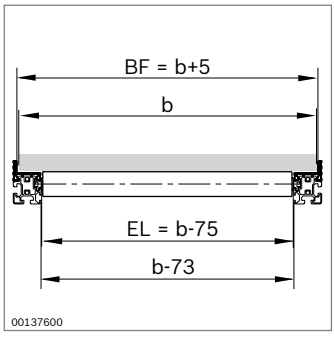

Singolarizzatore	**EL** (mm)	**N.**
	105 ... 1005	**3 842 995 007 / EL**
	225	**3 842 537 894**
	325	**3 842 537 895**
	425	**3 842 537 896**
	525	**3 842 537 897**

Fornitura: Incl. Materiale di fissaggio
Stato alla consegna: In componenti (premontati)

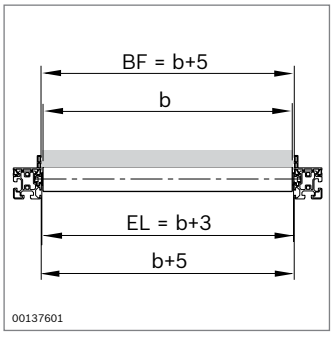

Blocco antiritorno	**EL** (mm)	**N.**
	105 ... 1005	**3 842 995 017 / EL**
	225	**3 842 537 898**
	325	**3 842 537 899**
	425	**3 842 537 900**
	525	**3 842 537 901**

Fornitura: Incl. Materiale di fissaggio
Stato alla consegna: In componenti (premontati)

Accessori EcoFlow

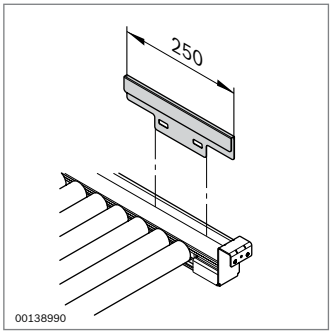

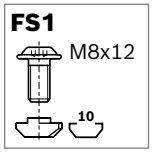

- Copertura di protezione per proteggere il profilato di guida EcoFlow durante il carico della linea di trasporto

Copertura di protezione		N.	FS
Guida scorrevole esterna	Set	**3 842 537 583**	4xFS1

Materiale: Acciaio; zincato
Fornitura: Incl. 2 x copertura di protezione, materiale di fissaggio (FS)

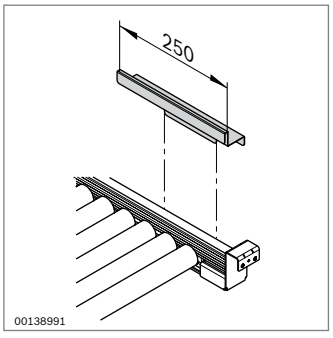

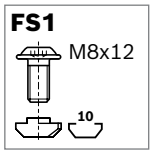

- Copertura di protezione per proteggere il profilato di guida EcoFlow durante il carico della linea di trasporto

Copertura di protezione		N.	FS
Guida scorrevole interna	Set	**3 842 537 584**	4xFS1

Materiale: Acciaio; zincato
Fornitura: Incl. 2 x copertura di protezione, materiale di fissaggio (FS)

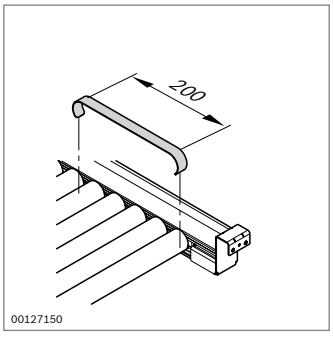

- Freno per una frenatura dolce dei contenitori

Freno		N.
	20	**3 842 537 740**

Materiale: Acciaio; zincato

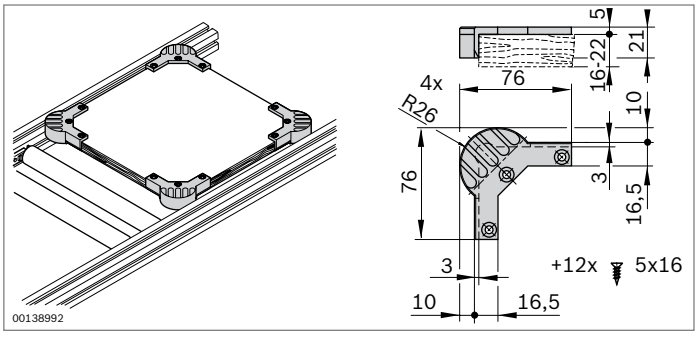

- Pezzi angolari per il montaggio autonomo di pallet
- Per singolarizzazione dall'accumulo, superfici di contatto e di arresto definite, buona scorrevolezza in curva e prevenzione di bordi di schiacciamento

Pezzi angolari per pallet	ESD		N.
		Set	**3 842 536 054**

Materiale: PA, nero

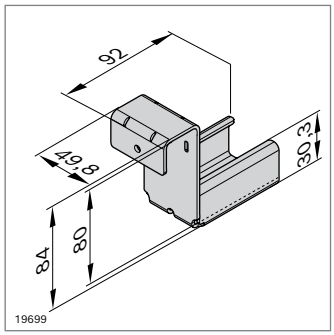

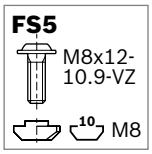

Portaguide con arresto		N.	FS
	20	**3 842 537 664**	FS5

Materiale: Acciaio; zincato
Accessori: Profilato tubolare D28 (pag. 2-76)
Fornitura: Incl. materiale di fissaggio (FS)

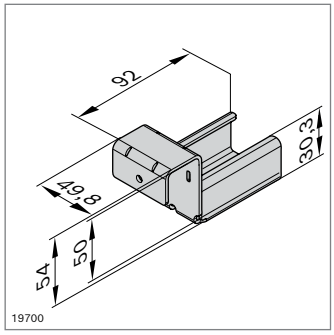

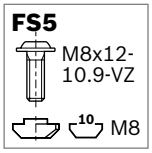

Portaguide senza arresto		N.	FS
	20	**3 842 537 665**	FS5

Materiale: Acciaio; zincato
Accessori: Profilato tubolare D28 (pag. 2-76)
Fornitura: Incl. materiale di fissaggio (FS)

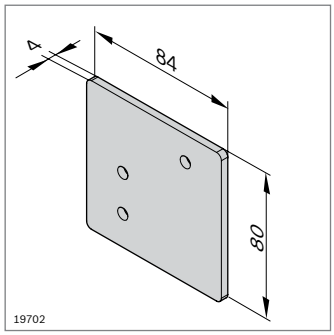



Piastra di chiusura con arresto		N.	FS
	20	**3 842 537 593**	2xFS6

Materiale: Acciaio; zincato
Fornitura: Incl. materiale di fissaggio (FS)

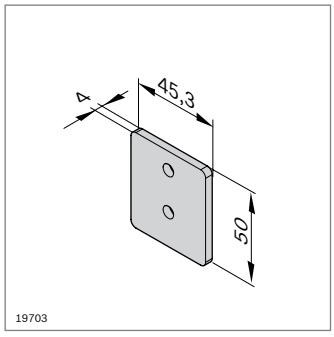

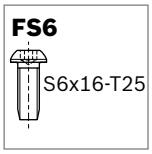

Piastra di chiusura senza arresto		N.	FS
	20	**3 842 537 592**	2xFS6

Materiale: Acciaio; zincato
Fornitura: Incl. materiale di fissaggio (FS)

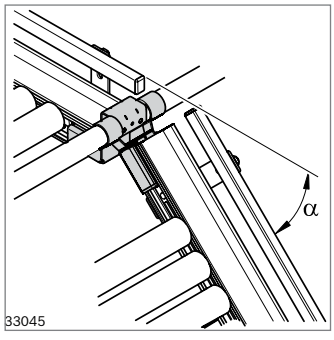

- Ponte flessibile con pendenza massima (α_{max}) rispetto al tratto orizzontale:
  - con profilato tubolare D28 (pag. 2-76): α_{max} = 40 °
  - con profilo di supporto D28x55 (S. 2-77): α_{max} = 30 °

Ponte flessibile		N.
	20	**3 842 537 950**

Materiale: Acciaio; zincato

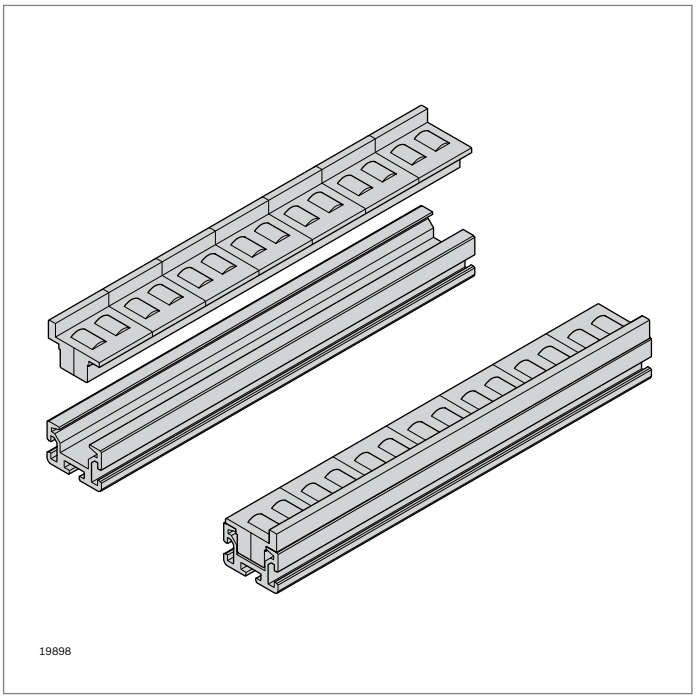

Linea di trasporto composta da profilati tratto ed elementi a rulli

- Soluzione economica per tratti scorrevoli manuali
- Elementi a rulli agganciabili

Accessori:
Elementi a rulli (pag. 12-21)

SP 2/R

A = 5,2 cm²
I_x = 4,3 cm⁴
I_y = 11,7 cm⁴
W_x = 2,4 cm³
W_y = 5,2 cm³
m = 1,4 kg/m

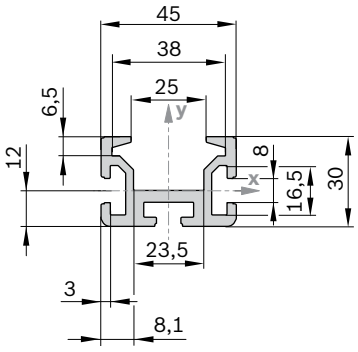

19893

Profilato tratto SP 2/R	L (mm)	N.
	50 ... 6000	**3 842 992 676 / L**
Materiale:	Alluminio anodizzato; di colore naturale	

12

SP 2/B

A = 10,4 cm²
I_x = 49,6 cm⁴
I_y = 25,8 cm⁴
W_x = 12,1 cm³
W_y = 11,5 cm³
m = 2,8 kg/m

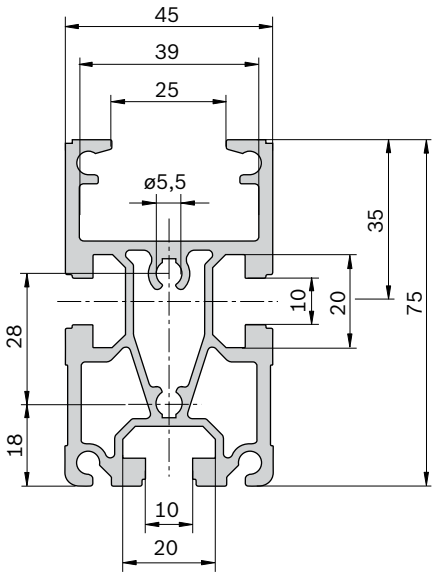

19604

Profilato tratto SP 2/B	Scanalatura	L (mm)	N.
1 pezzo	10	200...6070	**3 842 992 884 / L**
16 pezzi	10	6070	**3 842 532 695**

Materiale: Alluminio anodizzato; di colore naturale

SP 2/B-50

A = 6,9 cm²
I_x = 46,2 cm⁴
I_y = 16,9 cm⁴
W_x = 5,3 cm³
W_y = 7,5 cm³
m = 1,9 kg/m

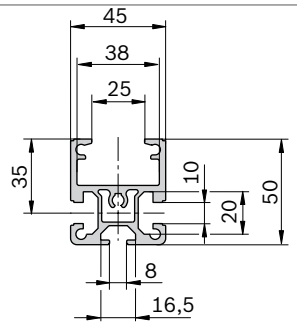

19605

Profilato tratto SP 2/B-50	Scanalatura	L (mm)	N.
1 pezzo	8 / 10	200...6070	**3 842 992 903 / L**
20 pezzi	8 / 10	6070	**3 842 532 697**

Materiale: Alluminio anodizzato; di colore naturale

SP 2/B-100

A = 11,9 cm²
I_x = 95,1 cm⁴
I_y = 30,4 cm⁴
W_x = 20,0 cm³
W_y = 13,5 cm³
m = 3,2 kg/m

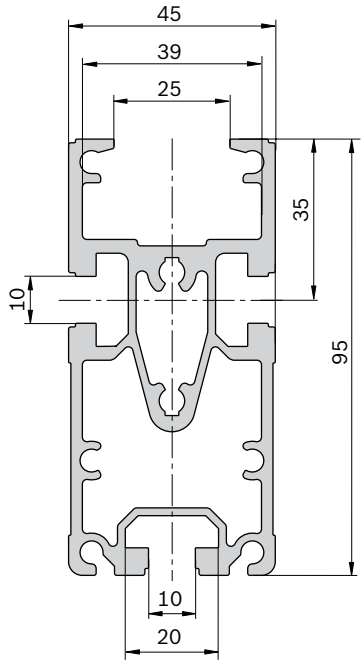

19606

Profilato tratto SP 2/B-100	Scanalatura	L (mm)	N.
1 pezzo		200...6070	**3 842 993 259 / L**
16 pezzi	10	6070	**3 842 532 608**

Materiale: Alluminio anodizzato; di colore naturale

SP 2/BH

A = 12,4 cm²
I_x = 53,7 cm⁴
I_y = 28,6 cm⁴
W_x = 14,0 cm³
W_y = 13,8 cm³
m = 3,3 kg/m

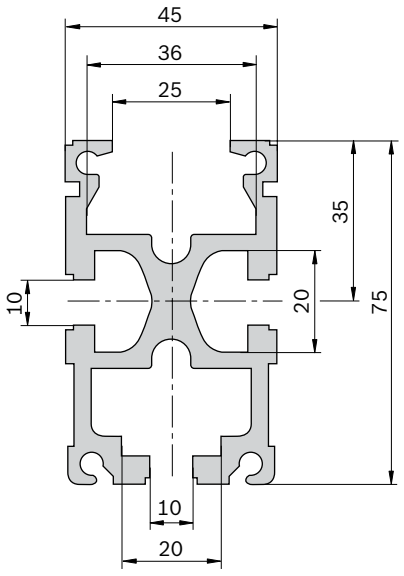

19607

Profilato tratto SP 2/BH	Scanalatura	L (mm)	N.
1 pezzo	10	200...6070	**3 842 990 409 / L**
16 pezzi	10	6070	**3 842 532 696**

Materiale: Alluminio anodizzato; di colore naturale

Guide lineari

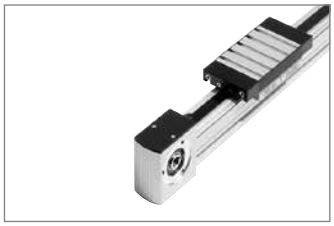

Guida a rotelle LF6C
(pag. 13-6)

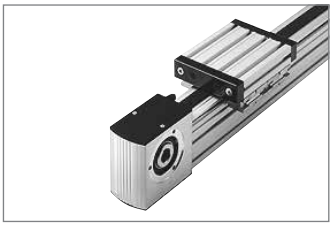

Guida a rotelle LF12S
(pag. 13-11)

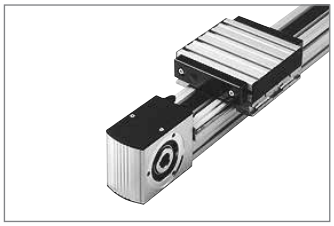

Guida a rotelle LF12C
(pag. 13-18)

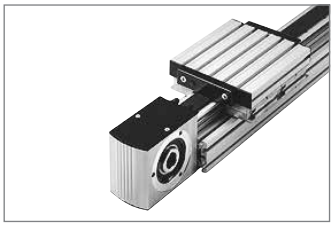

Guida a rotelle LF20S
(pag. 13-25)

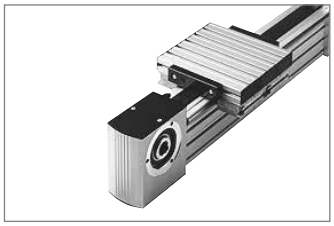

Guida a rotelle LF20C
(pag. 13-32)



Alberi scorrevoli, alberi sincronizzatori (pag. 13-42)

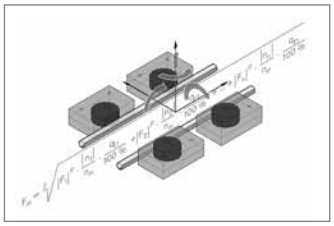

Dimensionamento
(pag. 13-44)



Guide lineari

- Per la realizzazione di guide lineari sulla base delle guide a rotelle
- Le guide a rotelle sono adatte per applicazioni ad elevata velocità e carichi medi, in particolare per il montaggio di dispositivi di manipolazione, sistemi di alimentazione, guide per macchine operatrici e altro
- Completamente montate con lunghezza a piacere o come singoli componenti per il montaggio autonomo
- Senza azionamento o con trasmissione a cinghia dentata per il montaggio di riduttori e motori

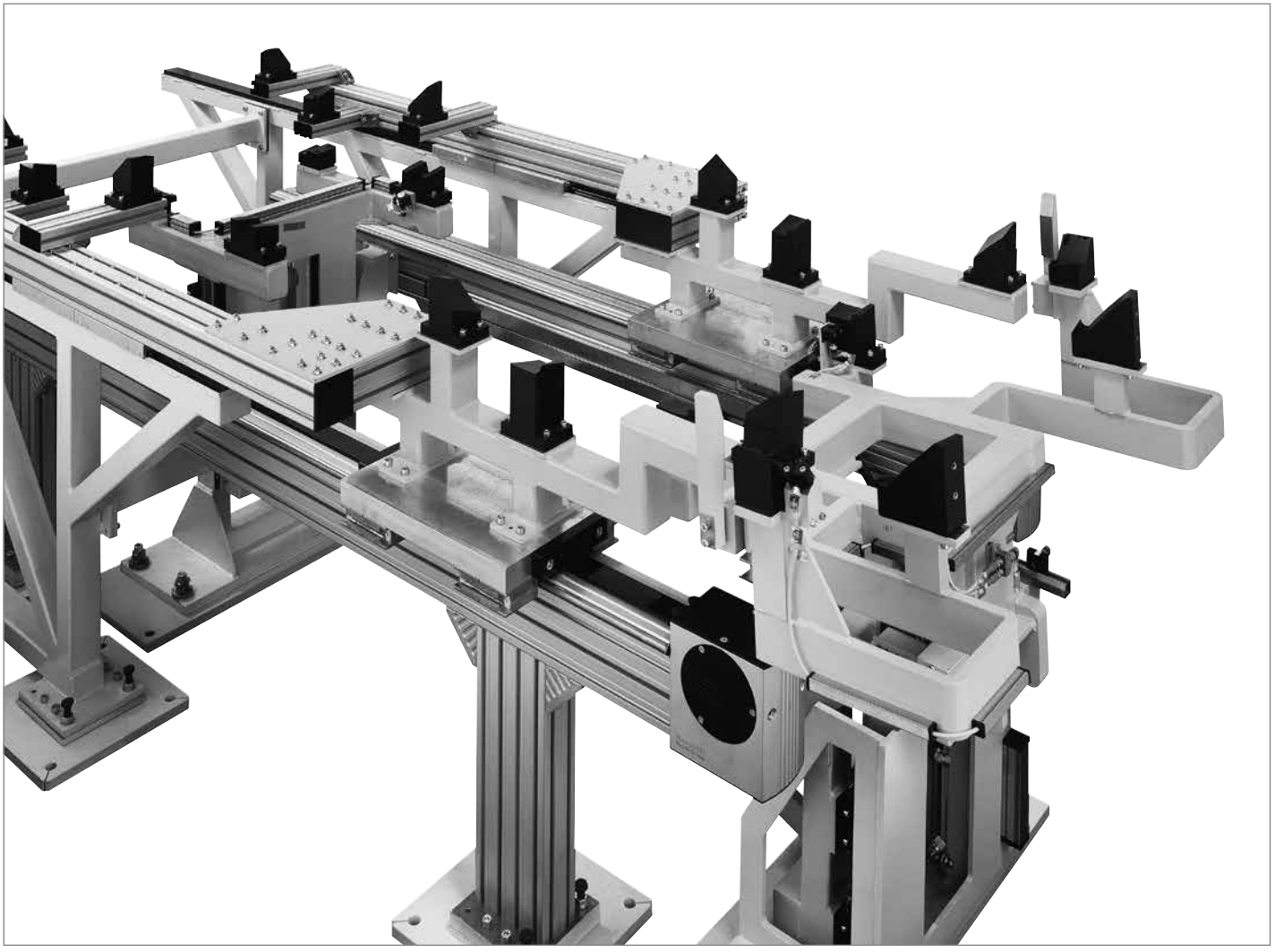

Guide lineari – grandezze, forme e carichi

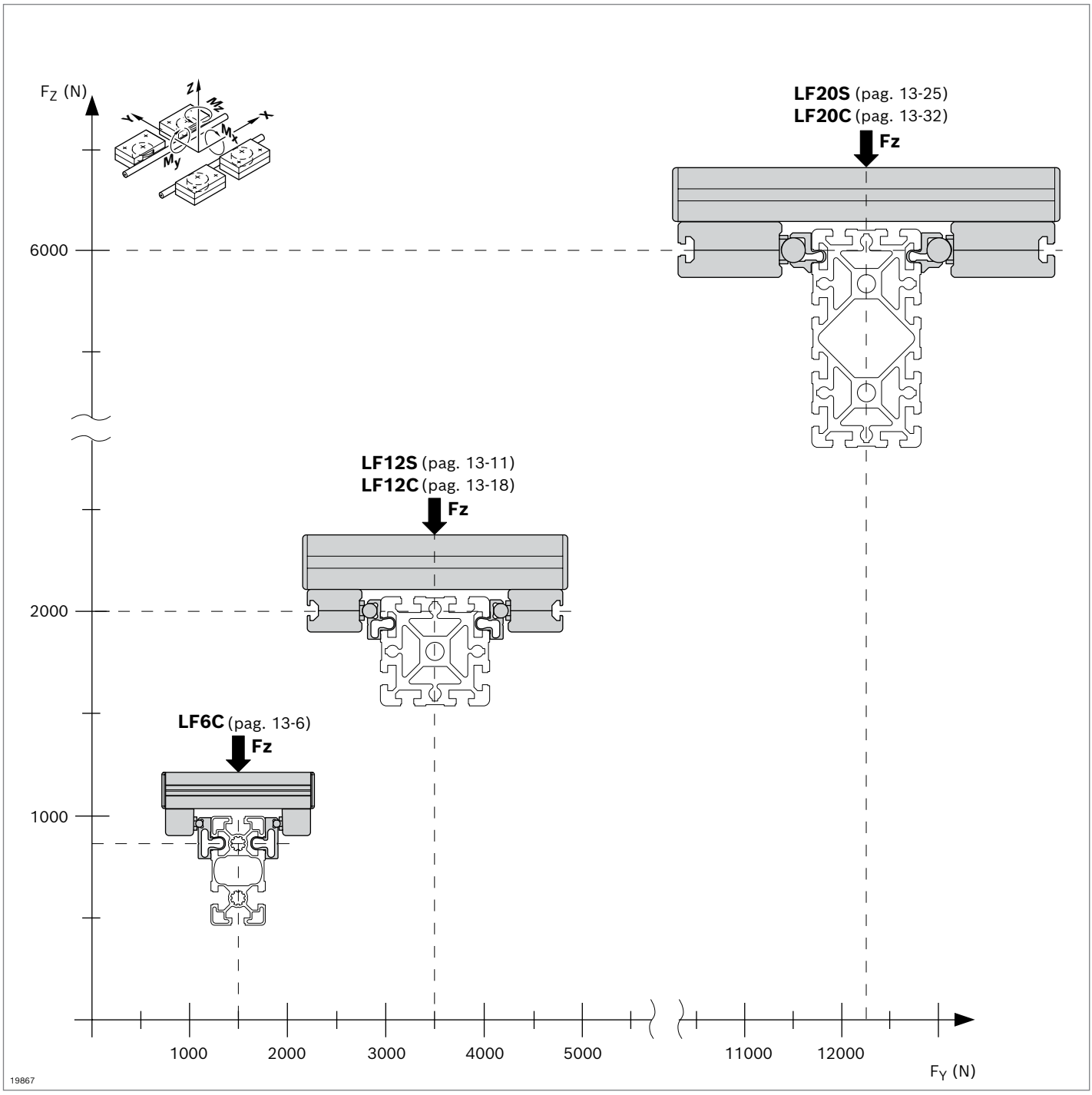

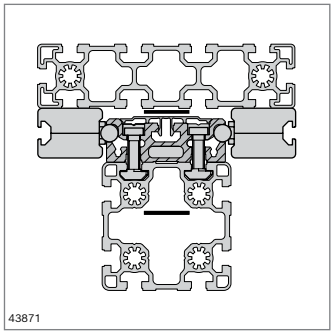

LF...S

- Esecuzione compatta
- Larghezza del tratto fissa
- v_{max} = 5 m/s

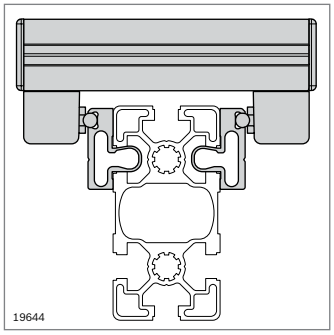

LF...C

- Larghezza del tratto a scelta per un maggiore assorbimento della coppia
- v_{max} = 5 m/s

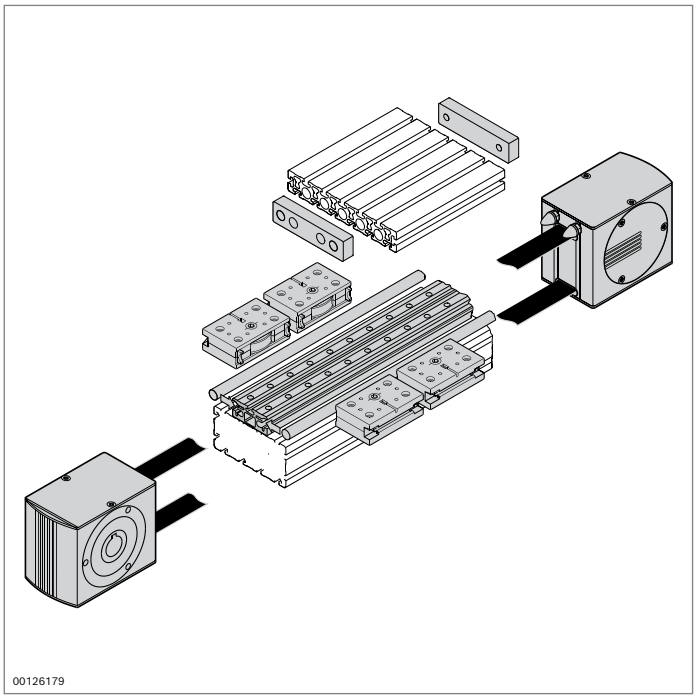

Guide a rotelle LF...S

- Guida a rotelle LF...S con larghezze del tratto fisse
- Rotaia di guida in alluminio con barre di guida VA temprate e rettificate
- Montaggio semplice su profilato o direttamente su superficie piana, ad es. in una macchina
- Elevata precisione, esattezza dimensionale e rigidezza alla torsione
- Più leggera ed economica delle rotaie in acciaio
- Carrello leggero e resistente alla torsione
- Lunghezze carrelli a piacere
- Lunghezze corsa realizzabili a piacere
- Elevata velocità consentita

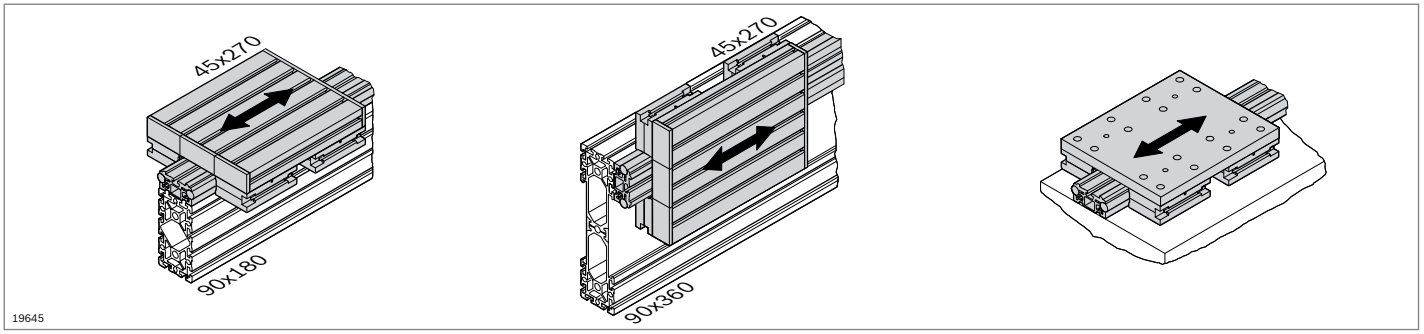

I profilati portanti illustrati sono esempi

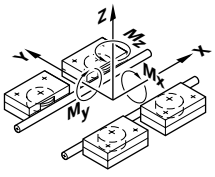

LF12S

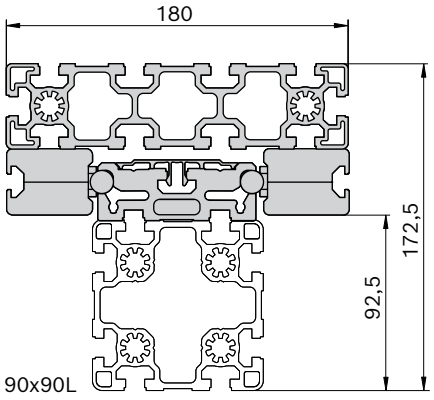

$F_{y\,max}$ = 3500 N
$F_{z\,max}$ = 2000 N
$M_{x\,max}$ = 78 Nm
v_{max} = 5 m/s

LF20S

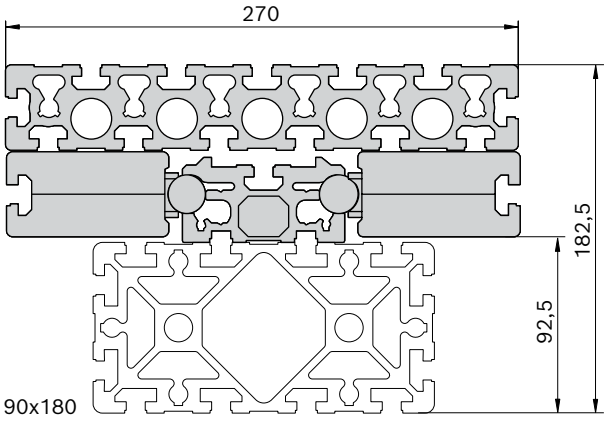

$F_{y\,max}$ = 12500 N
$F_{z\,max}$ = 6000 N
$M_{x\,max}$ = 240 Nm
v_{max} = 5 m/s

19646

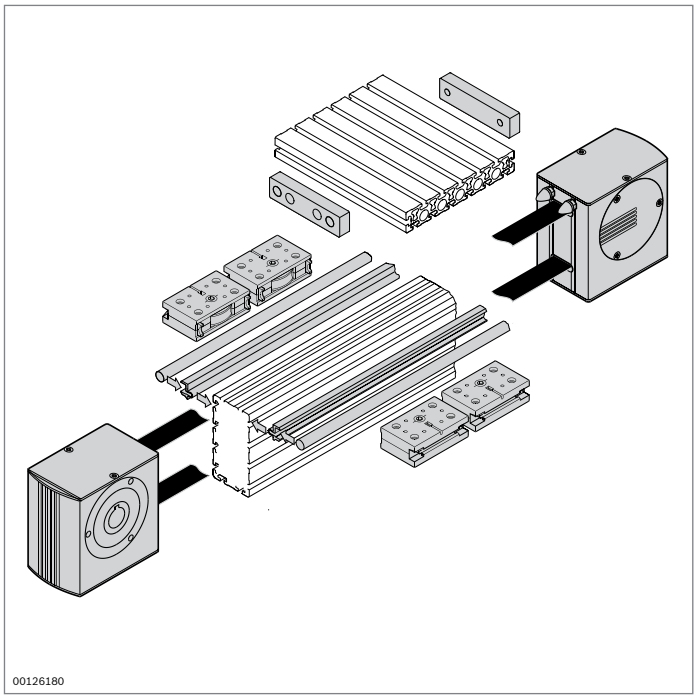

Guide a rotelle LF...C

- Guida a rotelle LF...C per larghezze del tratto ampie e a scelta
- Profilato di serraggio in alluminio con barre di guida VA temprate e rettificate
- Semplice montaggio tramite aggancio del profilato di serraggio nelle scanalature di un profilato Rexroth a scelta con scanalatura di 10 mm
- Adattabile in modo ottimale alla condizione di carico
- Maggiore assorbimento della coppia tramite struttura a C e larghezza del tratto a scelta
- Carrello leggero e resistente alla torsione
- Lunghezze e larghezze del carrello a scelta
- Lunghezze corsa realizzabili a piacere
- Elevata velocità consentita

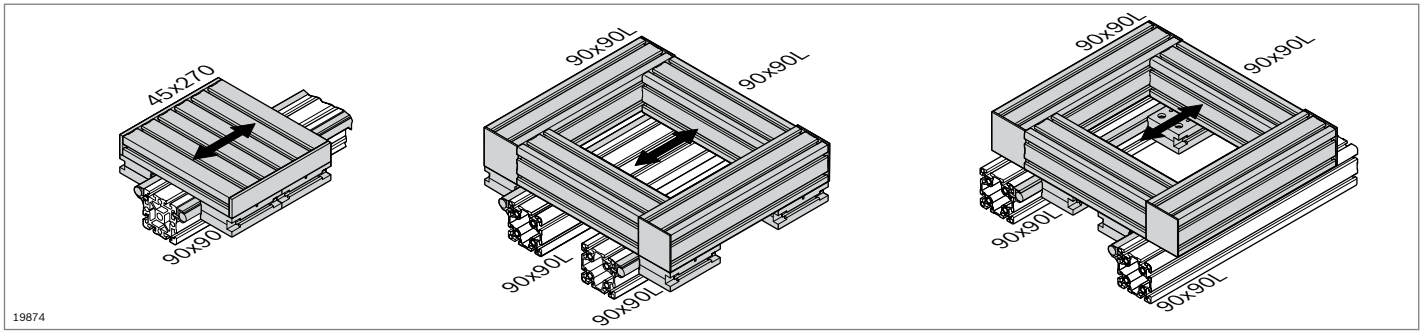

13

I profilati portanti illustrati sono esempi

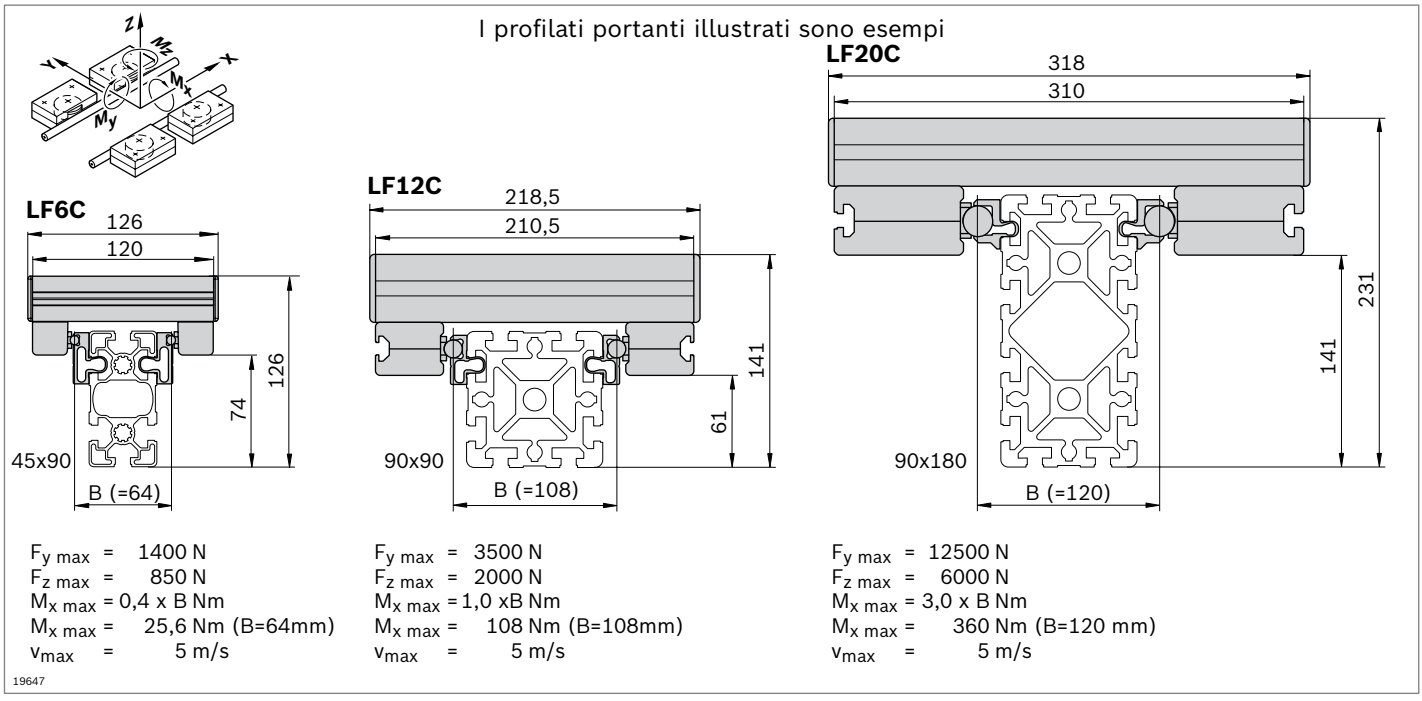

$F_{y\,max}$ = 1400 N
$F_{z\,max}$ = 850 N
$M_{x\,max}$ = 0,4 x B Nm
$M_{x\,max}$ = 25,6 Nm (B=64mm)
v_{max} = 5 m/s

$F_{y\,max}$ = 3500 N
$F_{z\,max}$ = 2000 N
$M_{x\,max}$ = 1,0 xB Nm
$M_{x\,max}$ = 108 Nm (B=108mm)
v_{max} = 5 m/s

$F_{y\,max}$ = 12500 N
$F_{z\,max}$ = 6000 N
$M_{x\,max}$ = 3,0 x B Nm
$M_{x\,max}$ = 360 Nm (B=120 mm)
v_{max} = 5 m/s

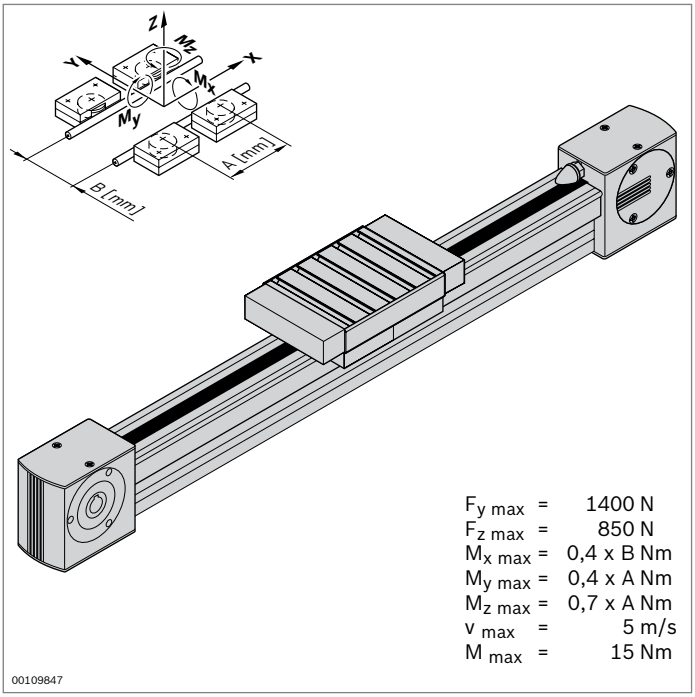

Guida a rotelle LF6C – asse completo

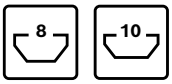

- Guida a rotelle completamente montata
- Corsa a scelta
- Profilato di serraggio agganciato al profilato 45x90L
- Incl. azionamento a cinghia dentata; altre indicazioni sul concetto di azionamento (pag. 13-39)

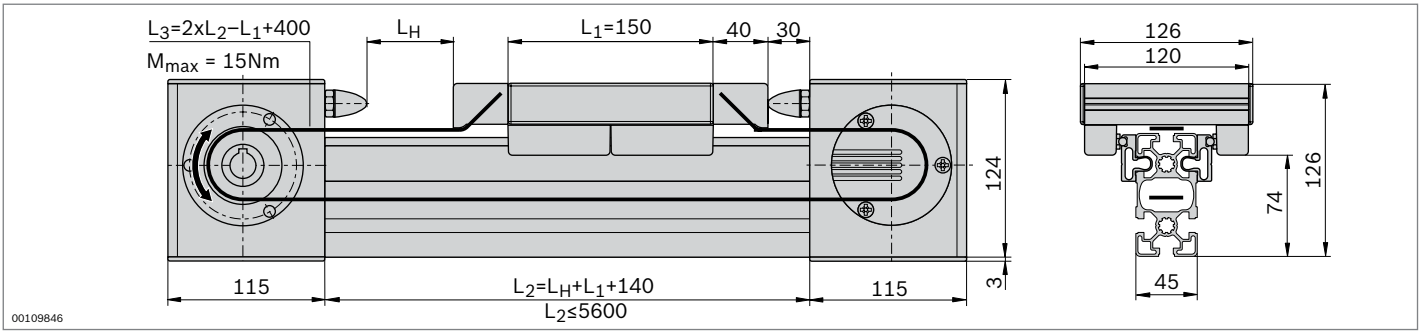

Dati tecnici

Per indicazioni sulla progettazione e l'azionamento vedi pagina 13-45

Asse completo	L_H (mm)	N.
LF6C	50 ... 5310	**3 842 998 496 / L_H**

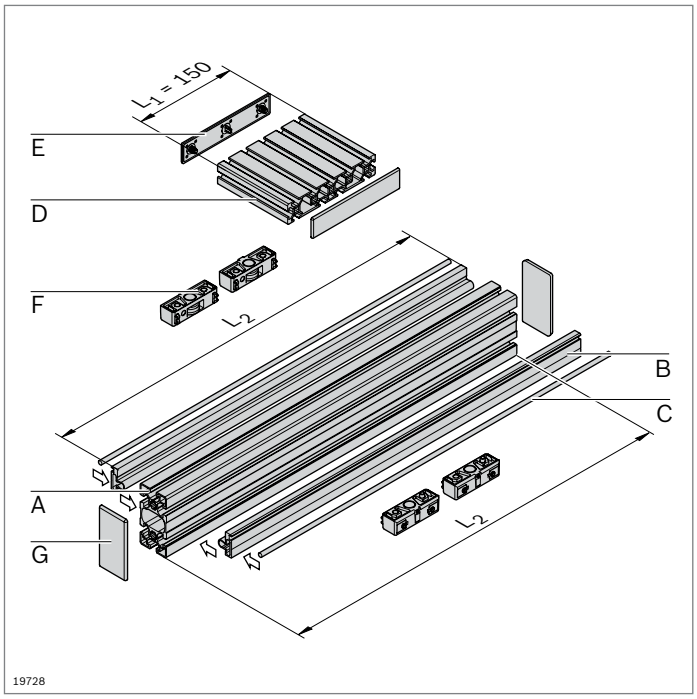

Guida a rotelle LF6C – componenti

- Componenti per il montaggio individuale di guide a rotelle con o senza azionamento

Elenco pezzi per guida a rotelle LF6C senza azionamento

Componente		N.	Pezzo	Pagina
A	Profilato 45x90L	**3 842 992 432 / L_2**	1	2-43
B	Profilato di serraggio LF6C	**3 842 992 925 / L_2**	2	13-8
C	Barra di guida LF6	**3 842 993 967 / L_2**	2	13-8
D	Profilato per carrello LF6C	**3 842 993 952 / 120 mm**	1	13-8
E	Cappellotto di copertura LF6C	**3 842 539 120**	2	13-9
F	Cuscinetto portante LF6	**3 842 535 662**	4	13-8
G	Cappellotto di copertura 45x90	**3 842 548 757**	2	2-43

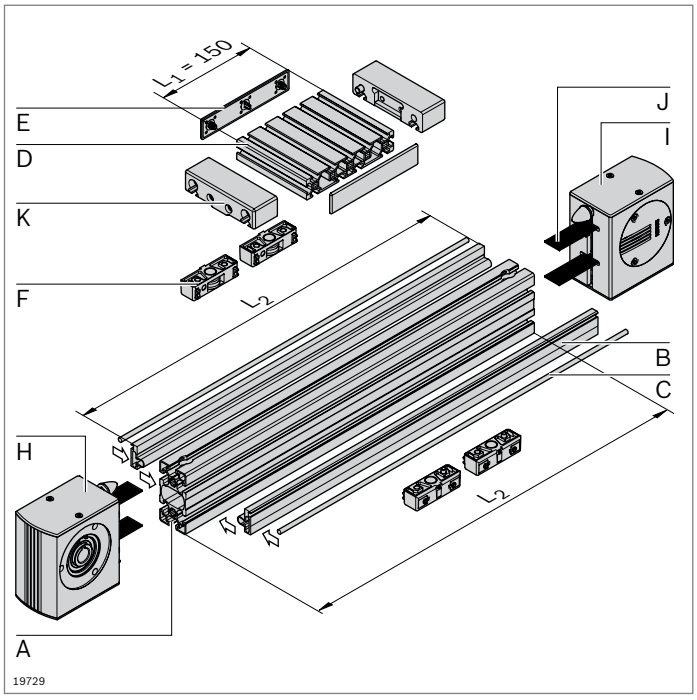

Elenco pezzi per guida a rotelle LF6C con azionamento

Componente		N.	Pezzo	Pagina
A	Profilato 45x90L LF LF	**3 842 993 084 / L_2**	1	2-43
B	Profilato di serraggio LF6C	**3 842 992 925 / L_2**	2	13-8
C	Barra di guida LF	**3 842 993 967 / L_2**	2	13-8
D	Profilato per carrello LF6C	**3 842 993 952 / 120 mm**	1	13-8
E	Cappellotto di copertura LF6C	**3 842 539 120**	2	13-9
F	Cuscinetto portante LF6	**3 842 535 662**	4	13-8
H	Testa motrice LF6C	**3 842 526 416**	1	13-9
I	Testa di rinvio LF6C	**3 842 526 417**	1	13-10
J	Cinghia dentata LF6C	**3 842 994 711 / L_3** [1)]	1	13-10
K	Graffa per cinghie LF6C	**3 842 535 681**	2	13-10

[1)] $L_3 = 2xL_2 - L_1 + 400$

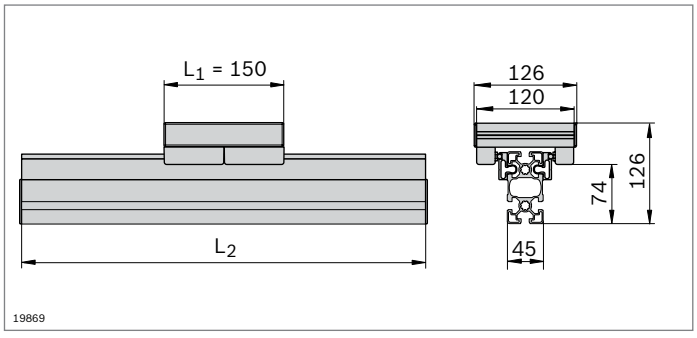

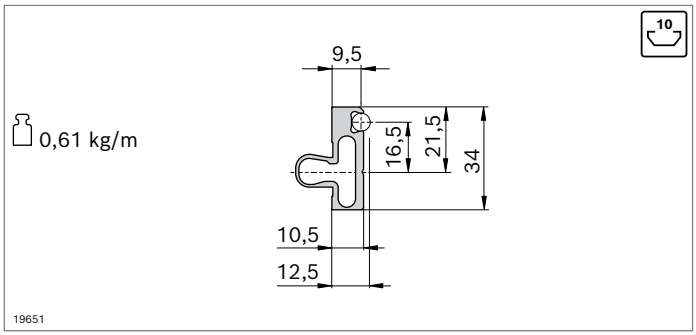

- Il profilato di serraggio viene agganciato in una scanalatura di 10 mm a scelta del profilato e accoglie le barre di guida

Profilato di serraggio		L_2 (mm)	N.
LF6C	1 pezzo	150 ... 3000	**3 842 992 925 / L_2**
	20 pezzi	3000	**3 842 518 896**
Materiale:	Alluminio; anodizzato		

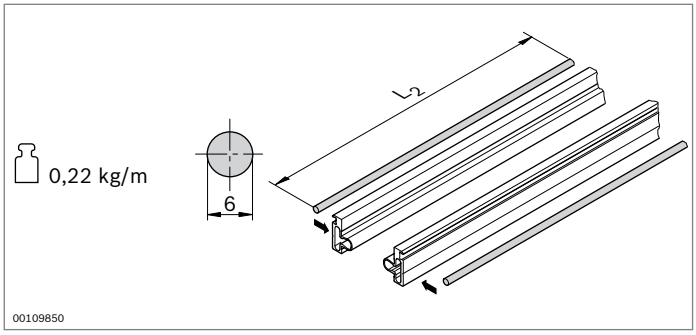

- La barra di guida viene inserita a pressione nel profilato di serraggio
- La barra di guida porta il cuscinetto portante

Barra di guida	L_2 (mm)		N.
LF6	150 ... 3000	1	**3 842 993 967 / L_2**
	3000	20	**3 842 539 414**
Materiale:	Albero pieno VA; temprato per induzione, rettificato		
Stato alla consegna:	Non lubrificato, lubrificazione in base alle istruzioni di montaggio **3 842 527 226**		

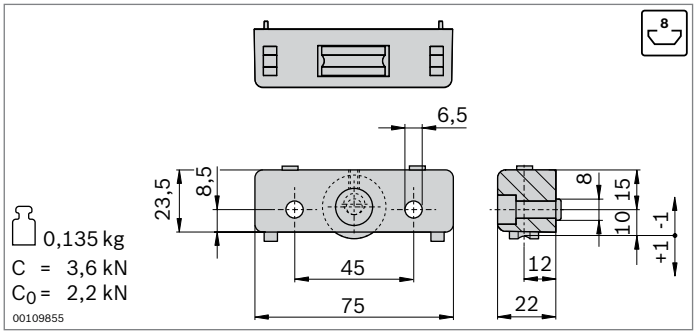

- Cuscinetto portante per il montaggio di carrelli
- Guida tramite barra di guida
- Rotelle portanti su cuscinetti a sfere, lubrificazione a vita
- Feltri di lubrificazione con deposito per la lubrificazione della barra di guida
- Regolazione senza gioco delle rotelle portanti tramite perni eccentrici

Cuscinetto portante		N.	FS
LF6	2	**3 842 535 662**	2xFS1
Materiale:	Corpo: Alluminio pressofuso Rotella portante: Acciaio; temprato e rettificato		
Fornitura:	Incl. materiale di fissaggio (FS)		
Stato alla consegna:	Feltri di lubrificazione non ingrassati, lubrificazione in base alle istruzioni di montaggio **3 842 527 226**		

FS1

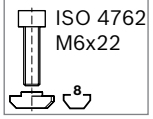

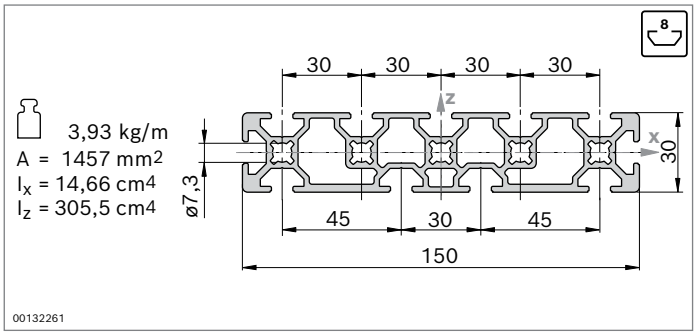

- Profilato per il montaggio del carrello LF6C

Profilato per carrello	L (mm)	N.
LF6C	150 ... 3000	**3 842 993 952 / L**
Materiale:	Alluminio; anodizzato	

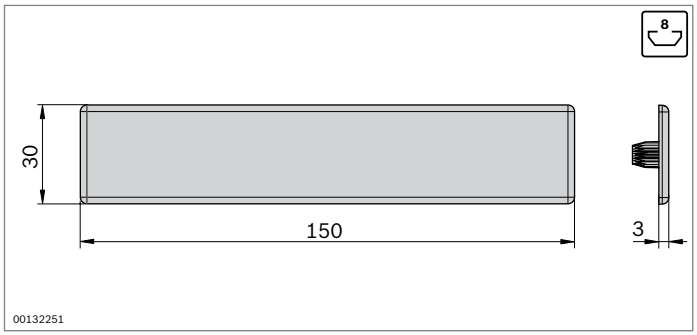

- Cappellotto di copertura per profilato per carrello LF6C
- Utilizzo per carrelli non azionati da una cinghia dentata

Cappellotto di copertura		N.
LF6C	2	**3 842 539 120**
Materiale:	PA; nero	

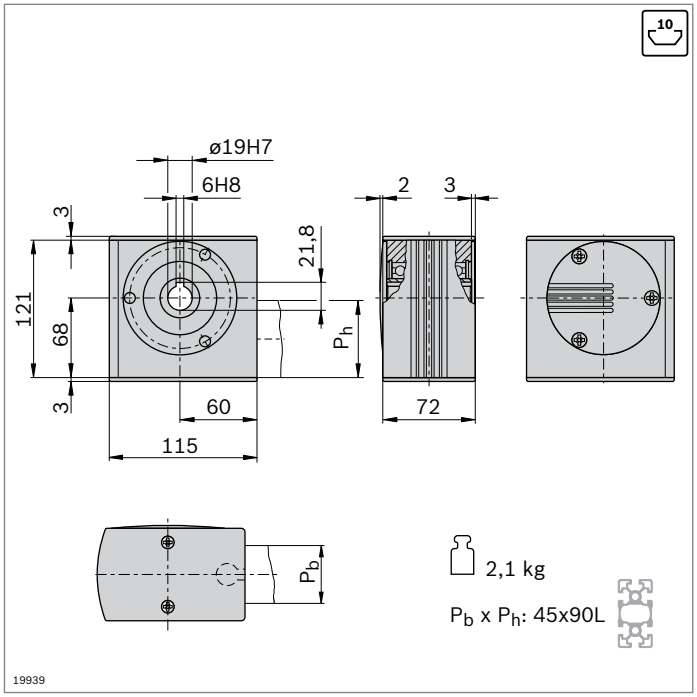

- Testa motrice per la trasmissione di un momento di azionamento a una cinghia dentata
- Per il montaggio diretto di un motore oppure (unitamente a un albero scorrevole) per montaggio di un motoriduttore ad albero cavo o di un innesto (pag. 13-41)
- Montaggio con giunto di testa longitudinale direttamente sul profilato 45x90L
- Lavorazione dei profilati: Foro cieco LF per giunto di testa longitudinale

Testa motrice	N.	FS
LF6C	**3 842 526 416**	2xFS2, FS3
Materiale:	Alluminio; anodizzato Albero cavo: Acciaio; zincato Cappellotti di copertura: PA; nero	
Fornitura:	Incl. materiale di fissaggio (FS), cappellotti di copertura	

FS2
ISO 7380
M8x40

FS3
ISO 4035
M8-04

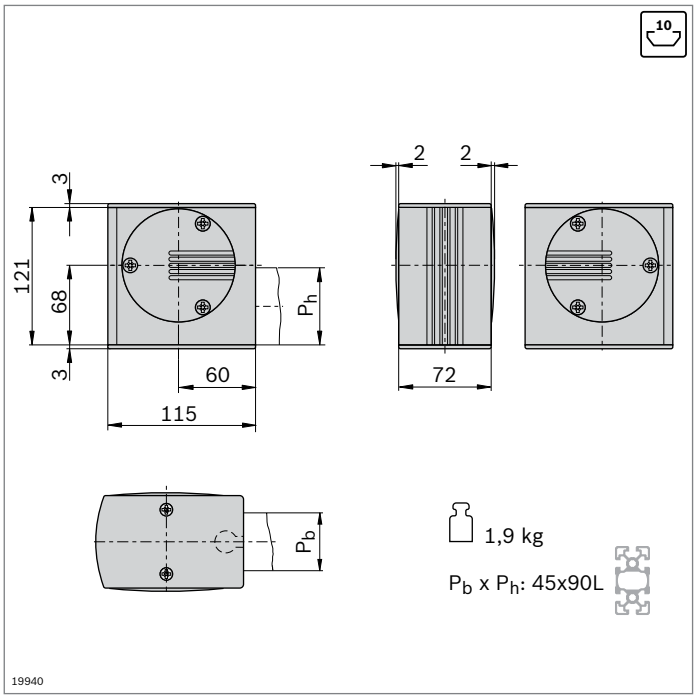

- Testa di rinvio per la deviazione e il tensionamento della cinghia dentata
- Montaggio con giunto di testa longitudinale direttamente sul profilato 45x90L
- Lavorazione dei profilati: Foro cieco LF per giunto di testa longitudinale

Testa di rinvio	N.	FS
LF6C	**3 842 526 417**	2xFS2, FS3

Materiale:	Alluminio; anodizzato Albero cavo: Acciaio; zincato Cappellotti di copertura: PA; nero
Fornitura:	Incl. materiale di fissaggio (FS), cappellotti di copertura

FS2
ISO 7380
M8x40

FS3
ISO 4035
M8-04

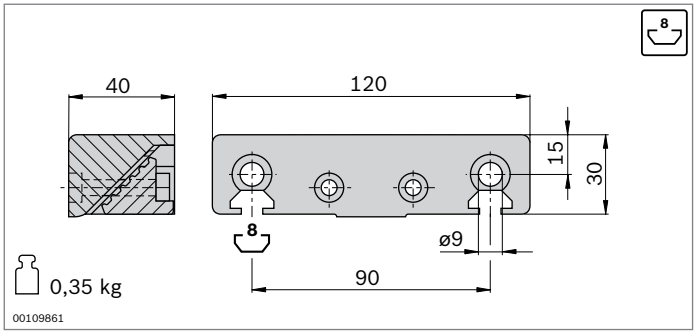

- Graffa per cinghie per il fissaggio della cinghia dentata alla scanalatura del carrello
- Sono compresi tutti gli elementi di giunzione per il montaggio sul profilato per carrello LF6C

Graffa per cinghie		N.	FS
LF6C	2	**3 842 535 681**	2xFS4, 2xFS5, 2xFS6

Materiale:	Alluminio; laccato nero
Fornitura:	Incl. materiale di fissaggio (FS)

FS4
DIN 7984
M6x35
6-FSt
ISO 4032–M6

FS5
DIN 7984
M8x50
8-FSt
8

FS6
DIN 7984
M8x40

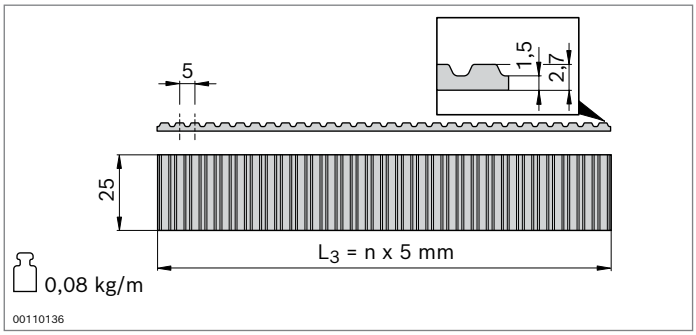

- Cinghia dentata per l'azionamento di un carrello
- Passo: AT5

Cinghia dentata	L_3 (mm)	N.
LF6C	300 ... 50000	**3 842 994 711 / L_3[1)]**
	50000	**3 842 518 856**

[1)] $L_3 = 2xL_2 - L_1 + 400$

Materiale:	PU con fili di acciaio incorporati

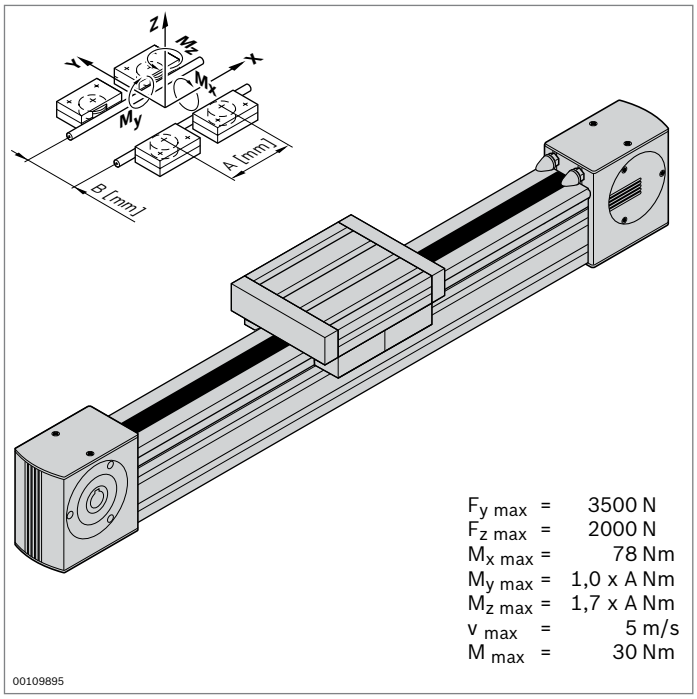

Guida a rotelle LF12S – asse completo

10

- Guida a rotelle completamente montata
- Corsa e lunghezza carrello a scelta
- Profilato di guida fissato sul profilato 90x90L
- Incl. azionamento a cinghia dentata; altre indicazioni sul concetto di azionamento (pag. 13-39)

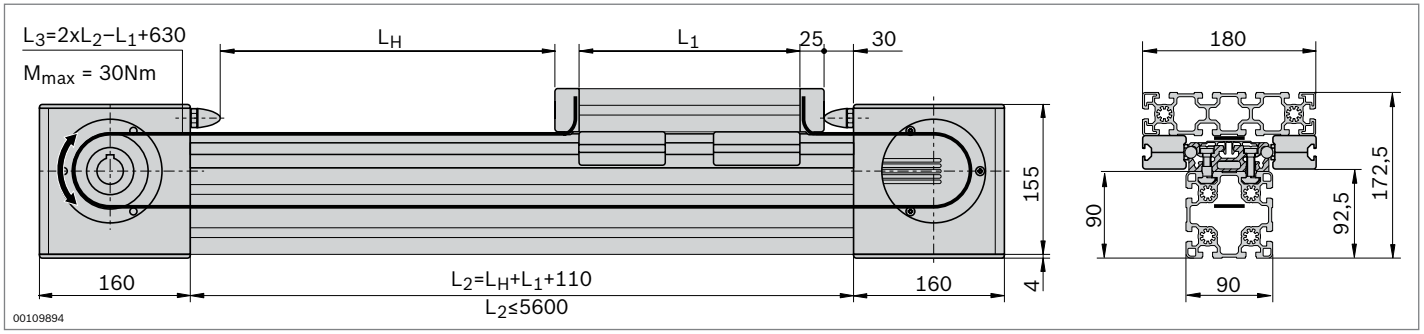

13

Dati tecnici

Per indicazioni sulla progettazione e l'azionamento vedi pagina 13-45

Asse completo	L_H / L_1 (mm)	N.
LF12S	$L_1+50 \le L_H \le 5310$ $180 \le L_1 \le 1000$	**3 842 998 497 / L_H / L_1**

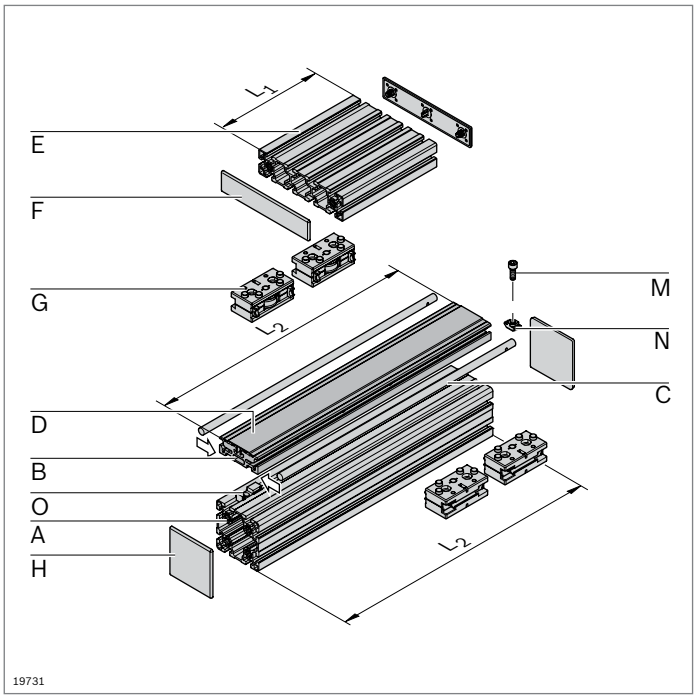

Guida a rotelle LF12S – componenti

- Componenti per il montaggio individuale di guide a rotelle con o senza azionamento

Elenco pezzi per guida a rotelle LF12S senza azionamento

Componente		N.	Pezzo	Pagina
A	Profilato 90x90L	**3 842 992 415 / L_2**	1	2-48
B	Profilato di guida LF12S	**3 842 992 438 / L_2**	1	13-13
C	Barra di guida LF12	**3 842 993 968 / L_2**	2	13-13
D	Profilato di copertura LF12S	**3 842 993 062 / L_2**	1	13-13
E	Profilato 45x180	**3 842 990 335 / L_1**	1	2-46
F	Cappellotto di copertura 45x180	**3 842 548 795**	2	2-46
G	Cuscinetto portante LF12	**3 842 535 664**	4	13-14
H	Cappellotto di copertura 90x90L	**3 842 548 759**	2	2-48
M	Vite a testa cilindrica DIN 7984 – M8x30		n[1]	
N	Dado con testa a martello M8, scanalatura 10 mm	**3 842 530 287**	n[1]	3-4
O	Chiocciola	**3 842 146 877**	n[1]	13-13

[1] Per il calcolo vedi pagina 13-13

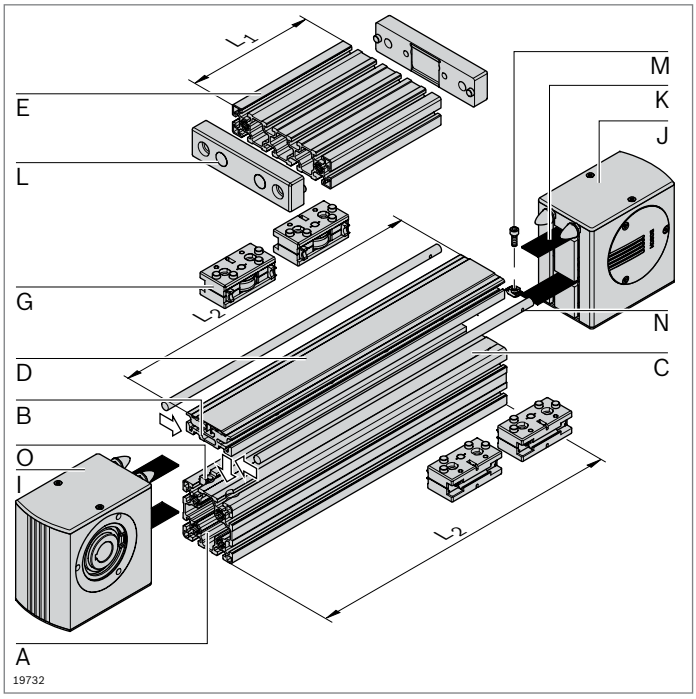

Elenco pezzi per guida a rotelle LF12S con azionamento

Componente		N.	Pezzo	Pagina
A	Profilato 90x90L LF LF	**3 842 992 418 / L_2**	1	2-48
B	Profilato di guida LF12S	**3 842 992 438 / L_2**	1	13-13
C	Barra di guida LF12	**3 842 993 968 / L_2**	2	13-13
D	Profilato di copertura LF12S	**3 842 993 062 / L_2**	1	13-13
E	Profilato 45x180 M12 M12	**3 842 990 339 / L_1**	1	2-46
G	Cuscinetto portante LF12	**3 842 535 664**	4	13-14
I	Testa motrice LF12S	**3 842 526 412**	1	13-16
J	Testa di rinvio LF12S	**3 842 526 413**	1	13-16
K	Cinghia dentata	**3 842 994 821 / L_3[1]**	1	13-17
L	Graffa per cinghie	**3 842 535 680**	2	13-17
M	Vite a testa cilindrica DIN 7984 – M8x30		n[2]	
N	Dado con testa a martello M8, scanalatura 10 mm	**3 842 530 287**	n[2]	3-4
O	Chiocciola	**3 842 146 877**	n[2]	13-13

[1] $L_3 = 2xL_2 - L_1 + 630$

[2] Per il calcolo vedi pagina 13-13

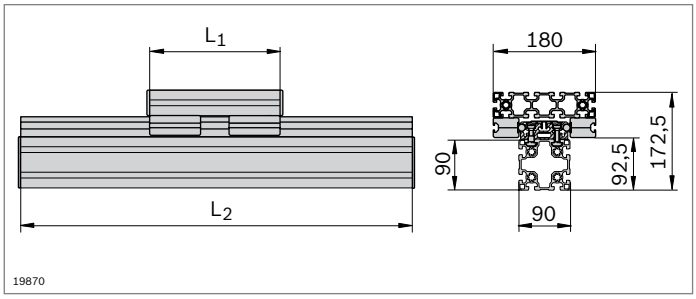

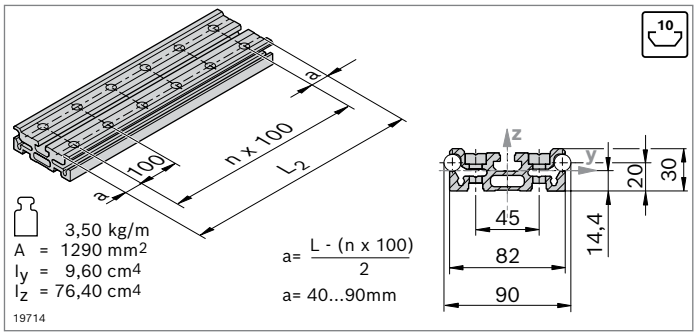

- Profilato di guida LF12S per l'alloggiamento delle barre di guida
- Montaggio su profilati MGE con scanalatura da 10 mm oppure direttamente su una superficie piana

Profilato di guida		L_2 (mm)	N.
LF12S	1 pezzo	180 ... 6070	**3 842 992 438 / L_2**
	6 pezzi	6070	**3 842 557 945**

Materiale: Alluminio; anodizzato
Accessori: Vite a testa cilindrica DIN 7984 – M8x30
Dado con testa a martello M8, scanalatura 10 mm **3 842 530 287**
Chiocciola, profilato di copertura, barra di guida

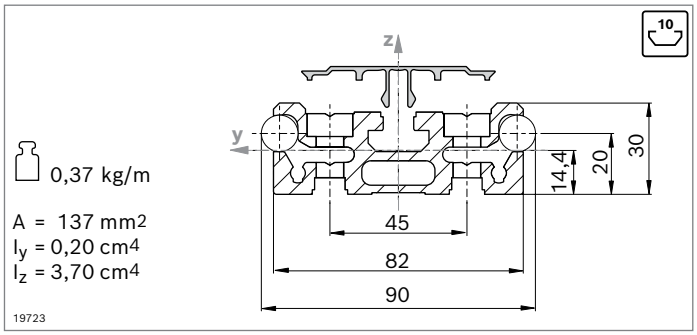

- Profilato di copertura per evitare impurità negli attacchi filettati

Profilato di copertura	L_2 (mm)	N.
LF12S	150 ... 5600	**3 842 993 062 / L_2**

Materiale: Alluminio; anodizzato

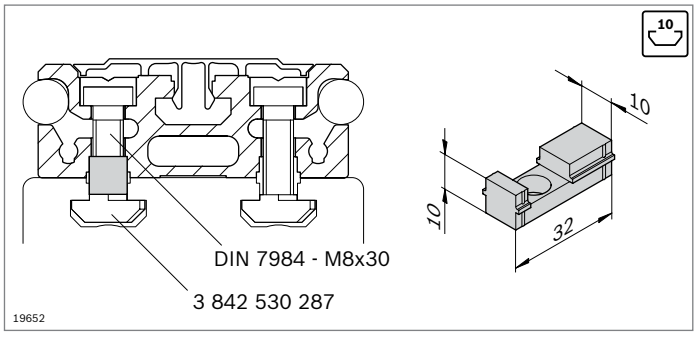

- Chiocciola come ausilio di centraggio per il montaggio del profilato di guida in una scanalatura del profilato di 10 mm

Chiocciola		N.
	50	**3 842 146 877**

Materiale: PA; nero

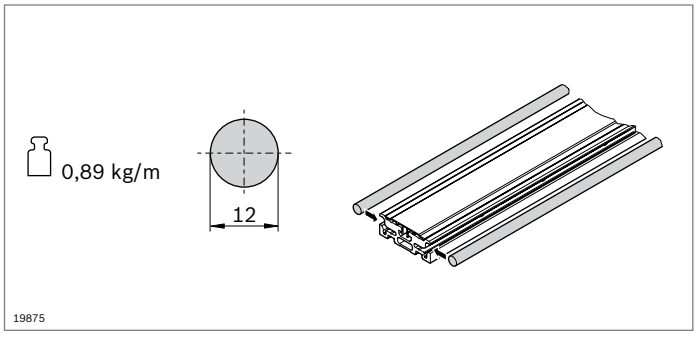

- La barra di guida viene inserita a pressione nel profilato di guida
- La barra di guida porta il cuscinetto portante

Barra di guida	L_2 (mm)		N.
LF12	150 ... 2900	1	**3 842 993 968 / L_2**
	2900	20	**3 842 539 415**

Materiale: Albero pieno VA; temprato per induzione, rettificato
Stato alla consegna: Non lubrificato, lubrificazione in base alle istruzioni di montaggio **3 842 527 226**

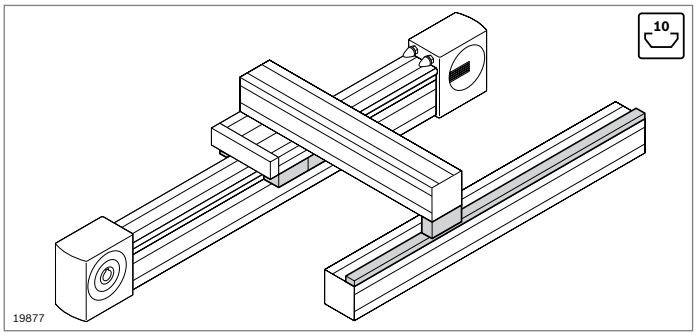

- Cuscinetto portante per il montaggio di carrelli
- Cuscinetto di spinta per trave per l'assorbimento di forze eccentriche
- Rotaia di guida per il supporto di cuscinetti di spinta (pag. 13-15)

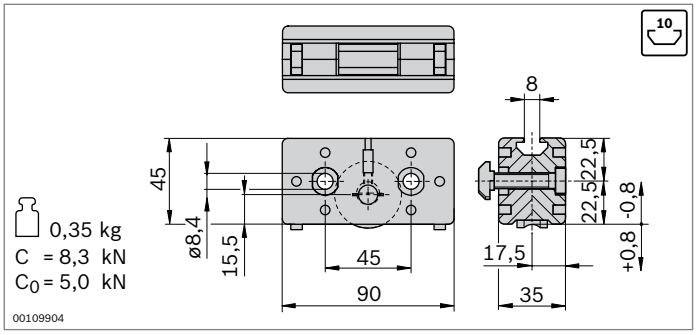

- Cuscinetto portante per il montaggio di carrelli
- Guida tramite barra di guida
- Rotelle portanti su cuscinetti a sfere, lubrificazione a vita
- Feltri di lubrificazione con deposito per la lubrificazione della barra di guida
- Regolazione senza gioco delle rotelle portanti tramite perni eccentrici
- Possibilità di sostituzione dei feltri di lubrificazione dal retro con il prodotto montato

FS1

DIN 7984
M8x40

FS2

ø10xø5x11

Cuscinetto portante		N.	FS
LF12	2	**3 842 535 664**	2xFS1, 4xFS2

Materiale:	Corpo: Alluminio pressofuso Rotella portante: Acciaio; temprato e rettificato
Fornitura:	Incl. materiale di fissaggio (FS)
Stato alla consegna:	Feltri di lubrificazione non ingrassati, lubrificazione in base alle istruzioni di montaggio **3 842 527 226**

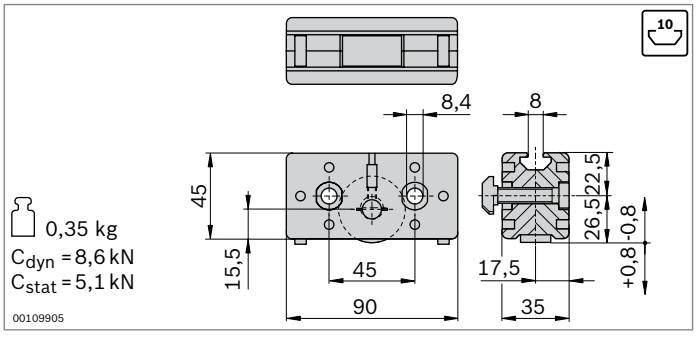

- Cuscinetto di spinta per trave per l'assorbimento di forze eccentriche
- Con funzione di sostegno sulla rotaia di guida
- Rotelle portanti su cuscinetti a sfere, lubrificazione a vita
- Feltri di lubrificazione con deposito per la lubrificazione della barra di guida
- Regolazione senza gioco delle rotelle portanti tramite perni eccentrici
- Possibilità di sostituzione dei feltri di lubrificazione dal retro con il prodotto montato

FS3

DIN 7984
M8x40

FS2

ø10xø5x11

Cuscinetto di spinta		N.	FS
LF12	2	**3 842 535 666**	2xFS3 4xFS2

Materiale:	Corpo: Alluminio pressofuso Rotella portante: Acciaio; temprato e rettificato
Fornitura:	Incl. materiale di fissaggio (FS)
Stato alla consegna:	Feltri di lubrificazione non ingrassati, lubrificazione in base alle istruzioni di montaggio **3 842 527 226**

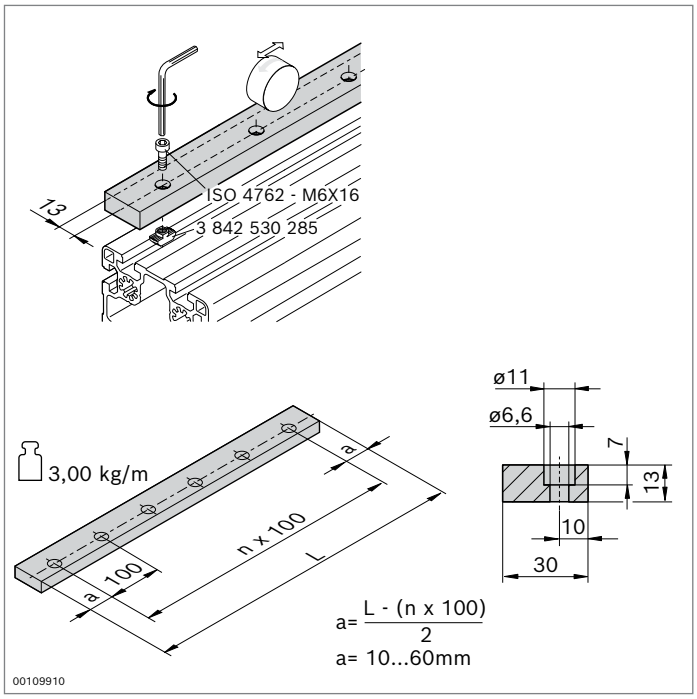

▶ Rotaia di guida per il supporto di cuscinetti di spinta

Rotaia di guida	**L** (mm)	**N.**
LF12	120 ... 2000	**3 842 994 702 / L**

Materiale:	Acciaio; temprato e rettificato
Stato alla consegna:	Non lubrificato, lubrificazione in base alle istruzioni di montaggio **3 842 527 226**
Accessori:	Vite a testa cilindrica ISO 4762 – M6x16 Dado con testa a martello M6, scanalatura 10 mm (**3 842 530 285)**

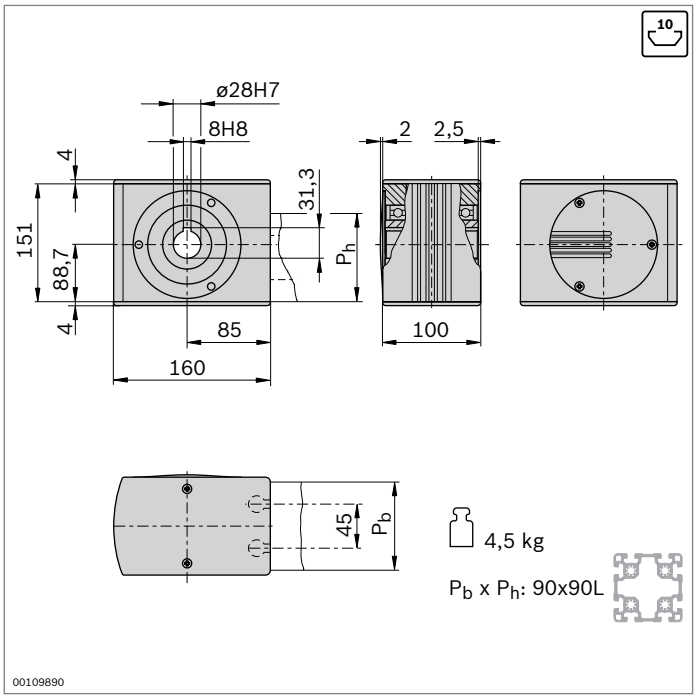

- Testa motrice per la trasmissione di un momento di azionamento a una cinghia dentata
- Per il montaggio diretto di un motore oppure (unitamente a un albero scorrevole) per montaggio di un motoriduttore ad albero cavo o di un innesto (pag. 13-41)
- Montaggio diretto nel profilato con giunto di testa longitudinale (giunto compreso nella fornitura)
- Lavorazione dei profilati: Foro cieco LF per giunto di testa longitudinale

Testa motrice	N.	FS
LF12S	**3 842 526 412**	2xFS4, 2xFS5

Materiale:	Testa motrice: Alluminio; anodizzato Cappellotti di copertura: PA nero Albero cavo: Acciaio; zincato
Fornitura:	Incl. materiale di fissaggio (FS), cappellotti di copertura

FS4
ISO 7380
M8x40

FS5
ISO 4035
M8-04

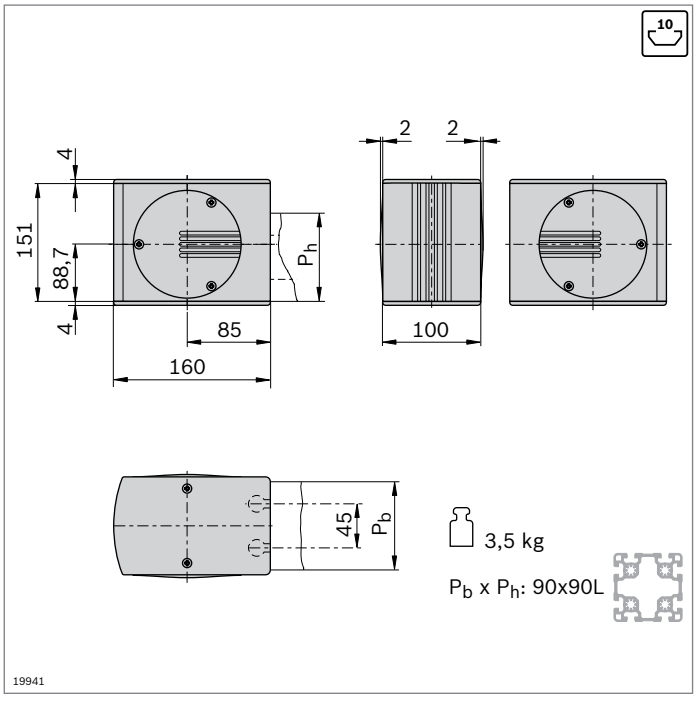

- Testa di rinvio per la deviazione e il tensionamento della cinghia dentata
- Montaggio diretto nel profilato con giunto di testa longitudinale (giunto compreso nella fornitura)
- Lavorazione dei profilati: Foro cieco LF per giunto di testa longitudinale

Testa di rinvio	N.	FS
LF12S	**3 842 526 413**	2xFS4, 2xFS5

Materiale:	Alluminio; anodizzato Albero cavo: Acciaio; zincato Cappellotti di copertura: PA; nero
Fornitura:	Incl. materiale di fissaggio (FS), cappellotti di copertura

FS4
ISO 7380
M8x40

FS5
ISO 4035
M8-04

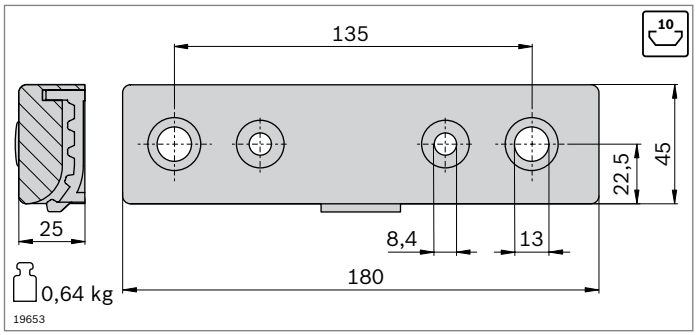

- Graffa per cinghie adatta per carrello in profilato 45x180
- Sono compresi tutti gli elementi di giunto per il montaggio sul lato frontale del profilato (LF12S) o nella scanalatura (LF12C)
- Lavorazione del profilato 45x180 per carrello LF12S: M12

Graffa per cinghie		N.	FS
LF12	2	**3 842 535 680**	4xFS2, 2xFS6, 2xFS7, 2xFS8, 2xFS9

Materiale: Alluminio; laccato nero
Fornitura: Incl. materiale di fissaggio (FS)

FS2
ø10xø5x11

FS6
DIN7984
M12x40

FS7
DIN 7984
M8x30
DIN 125
A8,4
10

FS8
DIN 7991
M8x30
10

FS9
ø18x7

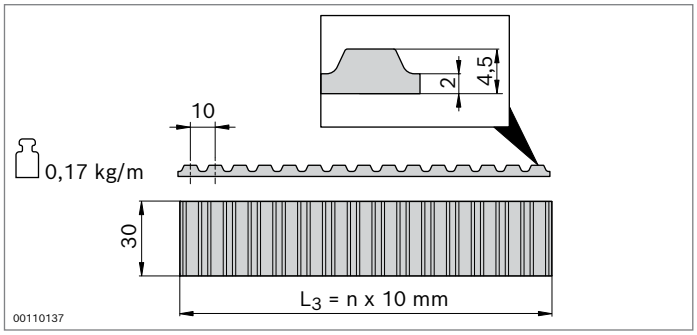

- Cinghia dentata per l'azionamento di un carrello
- Passo: AT10

Cinghia dentata	L_3 (mm)	N.
LF12	300 ... 50000	**3 842 994 821 / L_3**[1)]
	50000	**3 842 526 422**

[1)] $L_3 = 2xL_2 - L_1 + 630$
Materiale: PU con fili di acciaio incorporati

13

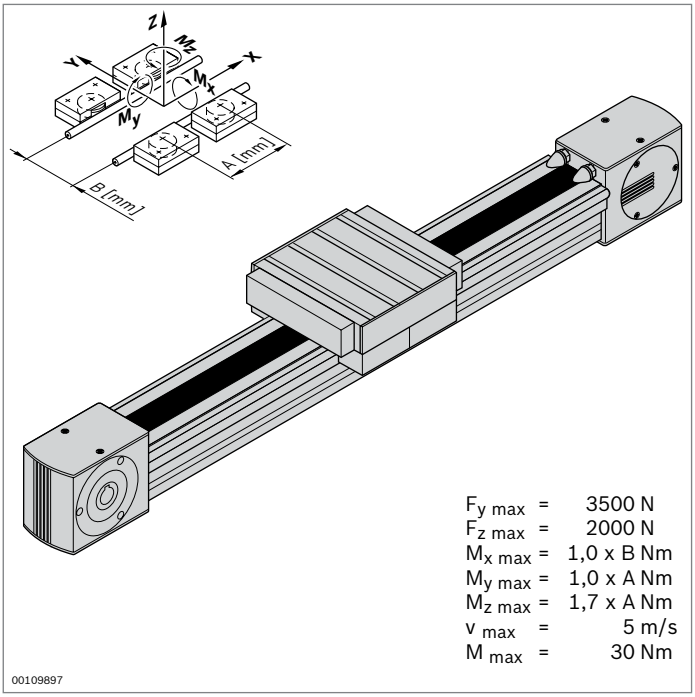

Guida a rotelle LF12C – asse completo

10

- Guida a rotelle completamente montata
- Corsa a scelta
- Profilato di serraggio agganciato al profilato 90x90
- Incl. azionamento a cinghia dentata; altre indicazioni sul concetto di azionamento (pag. 13-39)

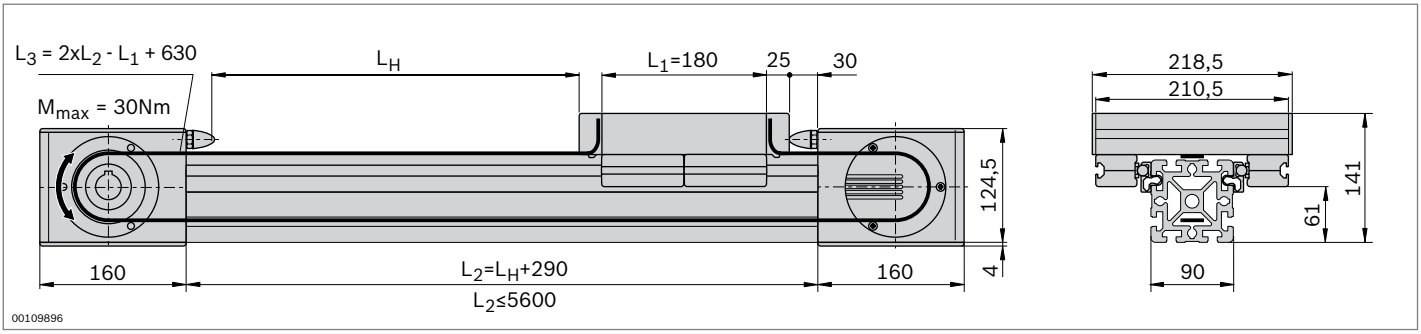

Dati tecnici

Per indicazioni sulla progettazione e l'azionamento vedi pagina 13-45

Asse completo	L_H (mm)	N.
LF12C	50 ... 5310	**3 842 998 498 / L_H**

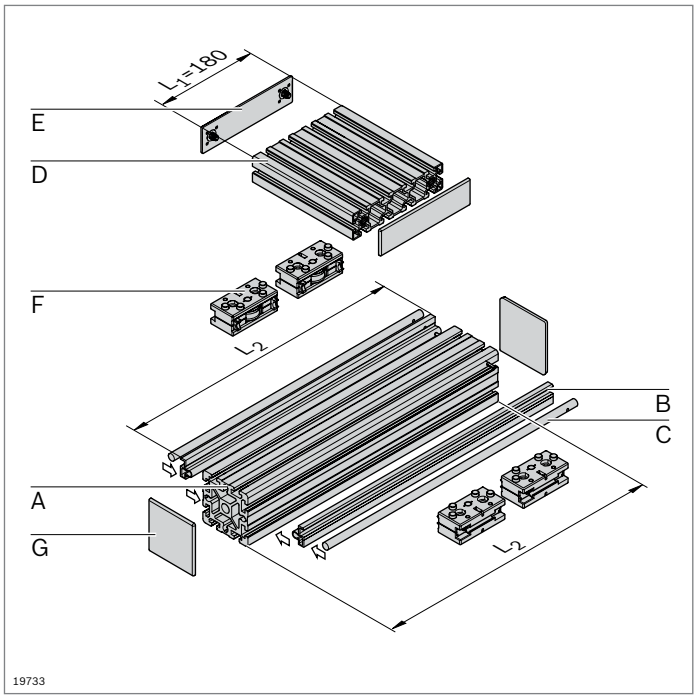

Guida a rotelle LF12C – Componenti

- Componenti per il montaggio individuale di guide a rotelle con o senza azionamento

Elenco pezzi per guida a rotelle LF12C senza azionamento

Componente		N.	Pezzo	Pagina
A	Profilato 90x90	**3 842 990 500 / L_2**	1	2-49
B	Profilato di serraggio LF12C	**3 842 992 440 / L_2**	2	13-20
C	Barra di guida LF12	**3 842 993 968 / L_2**	2	13-20
D	Profilato 45x180	**3 842 990 335 / 210,5 mm**	1	2-46
E	Cappellotto di copertura 45x180	**3 842 548 795**	2	2-46
F	Cuscinetto portante LF12	**3 842 535 664**	4	13-21
G	Cappellotto di copertura 90x90	**3 842 548 761**	2	2-49

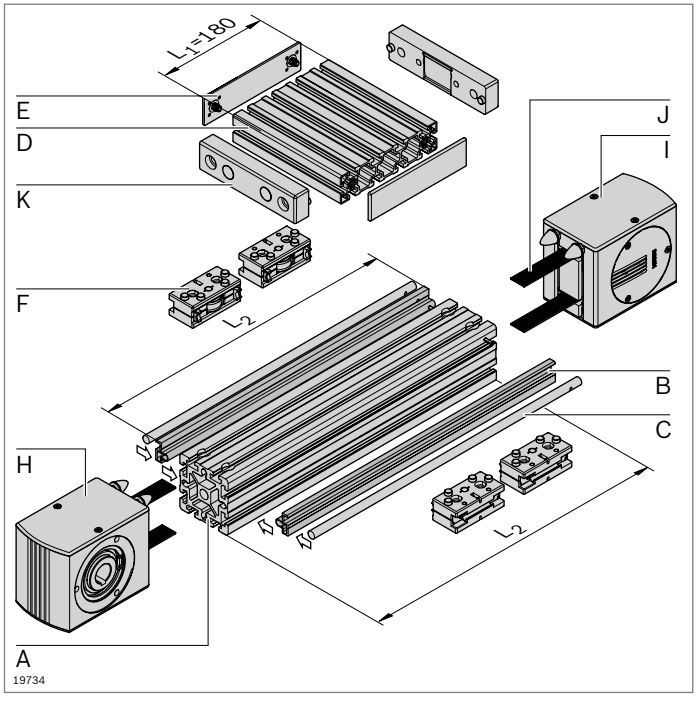

Elenco pezzi per guida a rotelle LF12C con azionamento

Componente		N.	Pezzo	Pagina
A	Profilato 90x90 LF LF	**3 842 993 082 / L_2**	1	2-49
B	Profilato di serraggio LF12C	**3 842 9`92 440 / L_2**	2	13-20
C	Barra di guida LF12	**3 842 993 968 / L_2**	2	13-20
D	Profilato 45x180	**3 842 990 335 / 210,5 mm**	1	2-46
E	Cappellotto di copertura 45x180	**3 842 548 795**	2	2-46
F	Cuscinetto portante LF12	**3 842 535 664**	4	13-21
H	Testa motrice LF12C	**3 842 526 863**	1	13-23
I	Testa di rinvio LF12C	**3 842 526 865**	1	13-23
J	Cinghia dentata LF12	**3 842 994 821 / L_3** [1)]	1	13-24
K	Graffa per cinghie LF12	**3 842 535 680**	2	13-24

1) $L_3 = 2xL_2 - L_1 + 630$

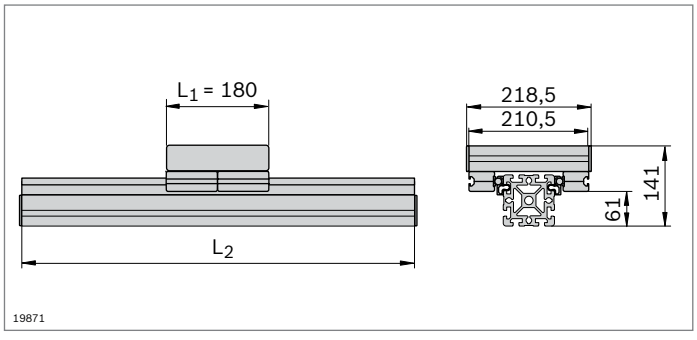

13

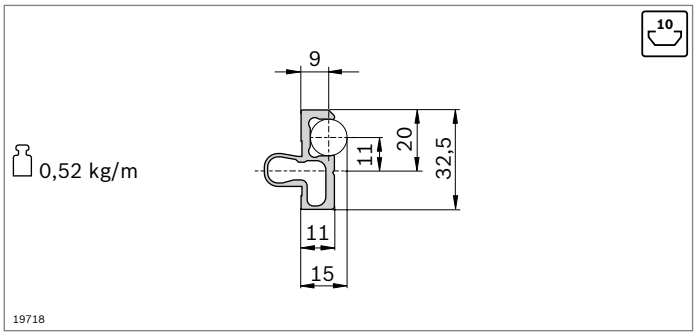

- Il profilato di serraggio viene agganciato in un profilato a piacere con scanalatura di 10 mm e accoglie le barre di guida

Profilato di serraggio		L_2 (mm)	N.
LF12C	1 pezzo	150 ... 3000	**3 842 992 440 / L_2**
	20 pezzi	3000	**3 842 518 897**

Materiale: Alluminio; anodizzato

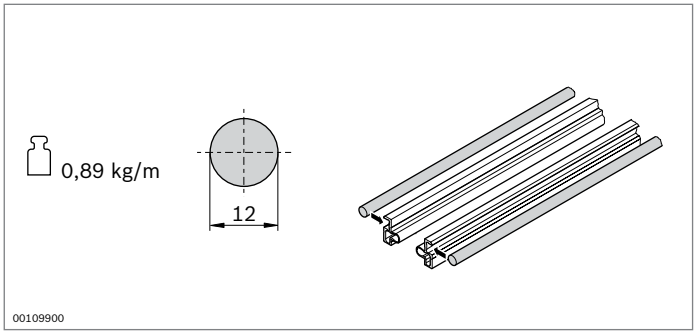

- La barra di guida viene inserita a pressione nel profilato di serraggio
- La barra di guida porta il cuscinetto portante

Barra di guida	L_2 (mm)		N.
LF12	150 ... 2900	1	**3 842 993 968 / L_2**
	2900	20	**3 842 539 415**

Materiale: Albero pieno VA; temprato per induzione, rettificato

Stato alla consegna: Non lubrificato, lubrificazione in base alle istruzioni di montaggio **3 842 527 226**

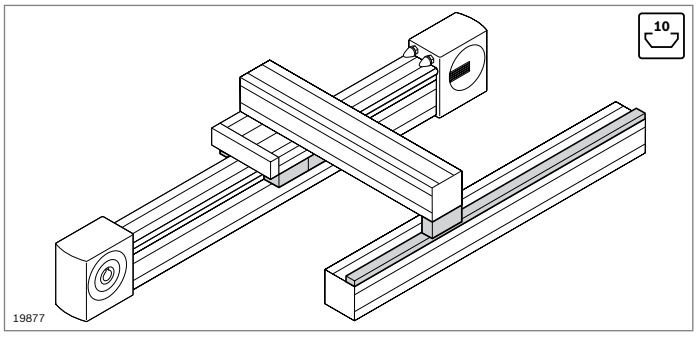

- Cuscinetto portante per il montaggio di carrelli
- Cuscinetto di spinta per trave per l'assorbimento di forze eccentriche
- Rotaia di guida per il supporto di cuscinetti di spinta (pag. 13-22)

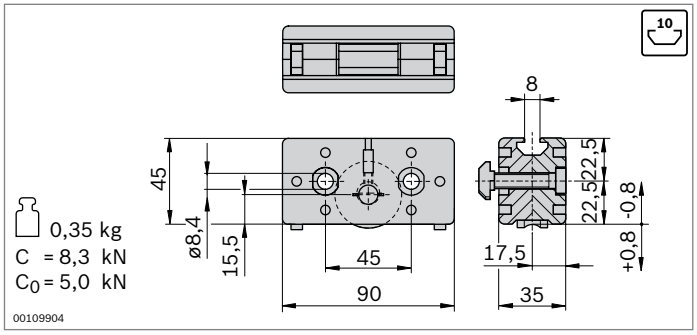

- Cuscinetto portante per il montaggio di carrelli
- Guida tramite barra di guida
- Rotelle portanti su cuscinetti a sfere, lubrificazione a vita
- Feltri di lubrificazione con deposito per la lubrificazione della barra di guida
- Regolazione senza gioco delle rotelle portanti tramite perni eccentrici
- Possibilità di sostituzione dei feltri di lubrificazione dal retro con il prodotto montato

FS1

DIN 7984
M8x40

FS2

ø10xø5x11

Cuscinetto portante		N.	FS
LF12	2	**3 842 535 664**	2xFS1 4xFS2

Materiale:	Cuscinetto portante: Alluminio pressofuso Rotella portante: Acciaio; temprato e rettificato
Fornitura:	Incl. materiale di fissaggio (FS)
Stato alla consegna:	Feltri di lubrificazione non ingrassati, lubrificazione in base alle istruzioni di montaggio **3 842 527 226**

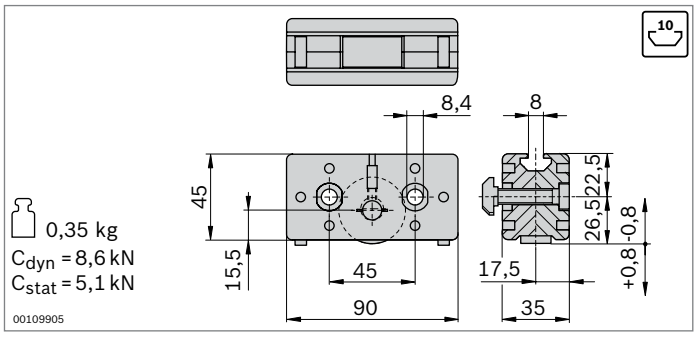

- Cuscinetto di spinta per trave per l'assorbimento di forze eccentriche
- Con funzione di sostegno sulla rotaia di guida
- Rotelle portanti su cuscinetti a sfere, lubrificazione a vita
- Feltri di lubrificazione con deposito per la lubrificazione della barra di guida
- Regolazione senza gioco delle rotelle portanti tramite perni eccentrici
- Possibilità di sostituzione dei feltri di lubrificazione dal retro con il prodotto montato

FS1

DIN 7984
M8x40

FS2

ø10xø5x11

Cuscinetto di spinta		N.	FS
LF12	2	**3 842 535 666**	2xFS1 4xFS2

Materiale:	Cuscinetto portante: Alluminio pressofuso Rotella portante: Acciaio; temprato e rettificato
Fornitura:	Incl. materiale di fissaggio (FS)
Stato alla consegna:	Feltri di lubrificazione non ingrassati, lubrificazione in base alle istruzioni di montaggio **3 842 527 226**

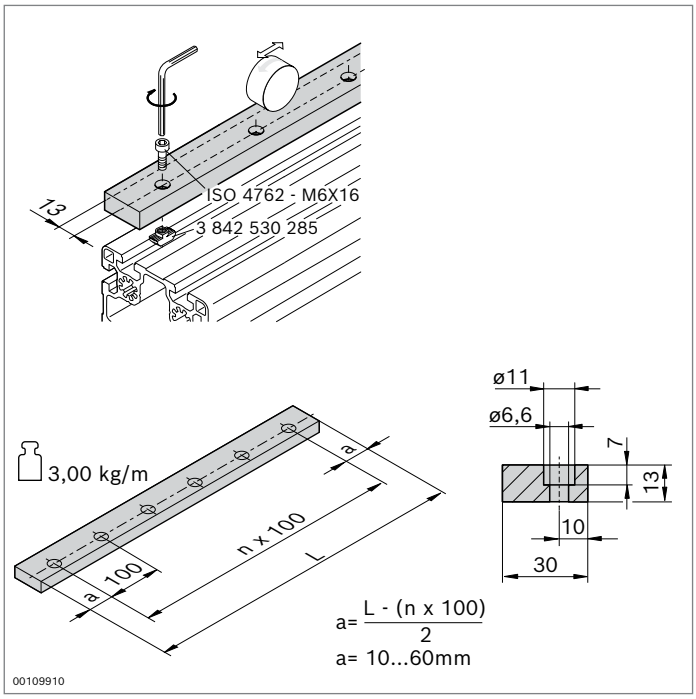

▶ Rotaia di guida per il supporto di cuscinetti di spinta

Rotaia di guida	**L** (mm)	**N.**
LF12	120 ... 2000	**3 842 994 702 / L**

Materiale:	Acciaio; temprato e rettificato
Stato alla consegna:	Non lubrificato, lubrificazione in base alle istruzioni di montaggio **3 842 527 226**
Accessori:	Vite a testa cilindrica ISO 4762 – M6x16 Dado con testa a martello M6, scanalatura 10 mm (**3 842 530 285**)

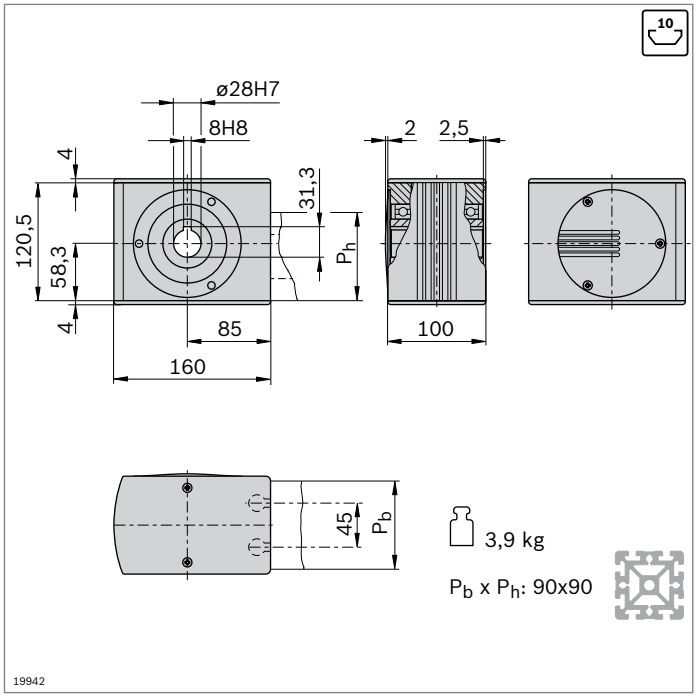

- Testa motrice per la trasmissione di un momento di azionamento a una cinghia dentata
- Per il montaggio diretto di un motore oppure (unitamente a un albero scorrevole) per montaggio di un motoriduttore ad albero cavo o di un innesto (pag. 13-41)
- Montaggio diretto nel profilato con giunto di testa longitudinale (giunto compreso nella fornitura)
- Lavorazione dei profilati: Foro cieco LF per giunto di testa longitudinale

Testa motrice	N.	FS
LF12C	**3 842 526 863**	4xFS3, 2xFS4

Materiale:	Testa motrice: Alluminio; anodizzato Albero cavo: Acciaio; zincato Cappellotti di copertura: PA; nero
Fornitura:	Incl. materiale di fissaggio (FS), cappellotti di copertura

FS3
ISO 7380
M8x40

FS4
ISO 4035
M8-04

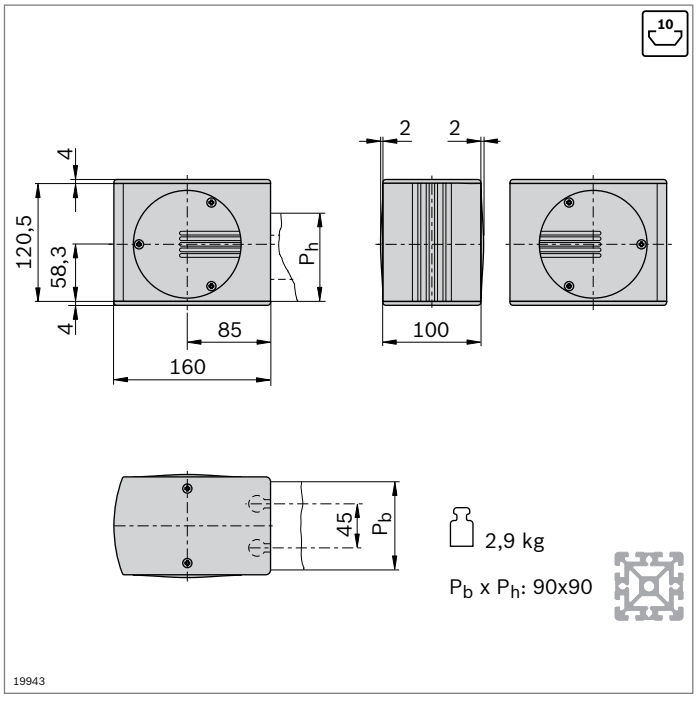

- Testa di rinvio per la deviazione e il tensionamento della cinghia dentata
- Montaggio diretto nel profilato con giunto di testa longitudinale (giunto compreso nella fornitura)
- Lavorazione dei profilati: Foro cieco LF per giunto di testa longitudinale

Testa di rinvio	N.	FS
LF12C	**3 842 526 865**	4xFS3, 2xFS4

Materiale:	Testa di rinvio: Alluminio; anodizzato Albero cavo: Acciaio; zincato Cappellotti di copertura: PA; nero
Fornitura:	Incl. materiale di fissaggio (FS), cappellotti di copertura

FS3
ISO 7380
M8x40

FS4
ISO 4035
M8-04

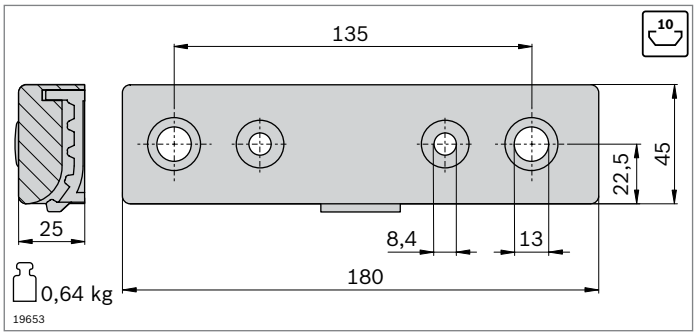

- Graffa per cinghie adatta per carrello in profilato 45x180
- Sono compresi tutti gli elementi di giunto per il montaggio sul lato frontale del profilato (LF12S) o nella scanalatura (LF12C)
- Lavorazione del profilato 45x180 per carrello LF12S: M12

Graffa per cinghie		N.	FS
LF12	2	**3 842 535 680**	4xFS2, 2xFS5, 2xFS6, 2xFS7, 2xFS8

Materiale: Alluminio; laccato nero
Fornitura: Incl. materiale di fissaggio (FS)

FS2
ø10xø5x11

FS5
DIN7984
M12x40

FS6
DIN 7984
M8x30
DIN EN ISO 7089
A8,4
10

FS7
DIN 7991
M8x30
10

FS8
ø18x7

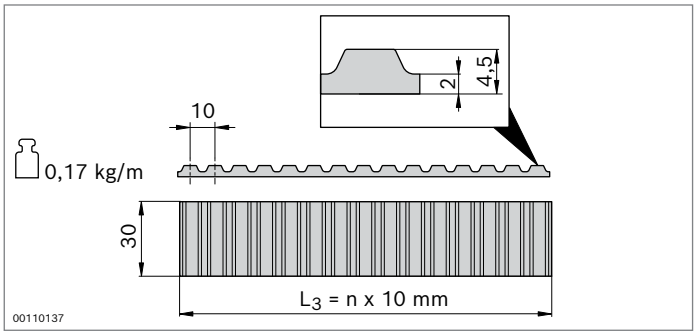

- Cinghia dentata per l'azionamento di un carrello
- Passo: AT10

Cinghia dentata	L_3 (mm)	N.
LF12	300 ... 50000	**3 842 994 821 / L_3** [1]
	50000	**3 842 526 422**

[1] $L_3 = 2xL_2 - L_1 + 630$
Materiale: PU con fili di acciaio incorporati

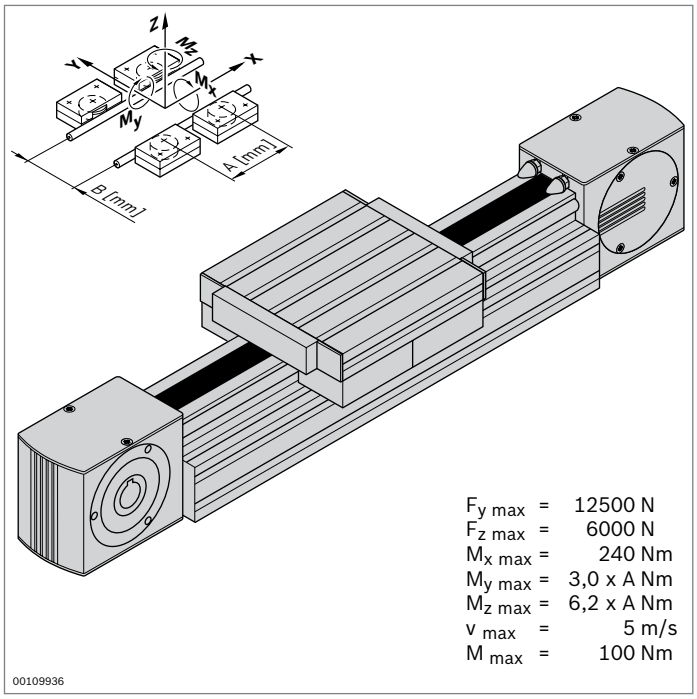

Guida a rotelle LF20S – asse completo

10

- Guida a rotelle completamente montata
- Corsa e lunghezza carrello a scelta
- Profilato di guida fissato sul profilato 90x180
- Incl. azionamento a cinghia dentata; altre indicazioni sul concetto di azionamento (pag. 13-39)

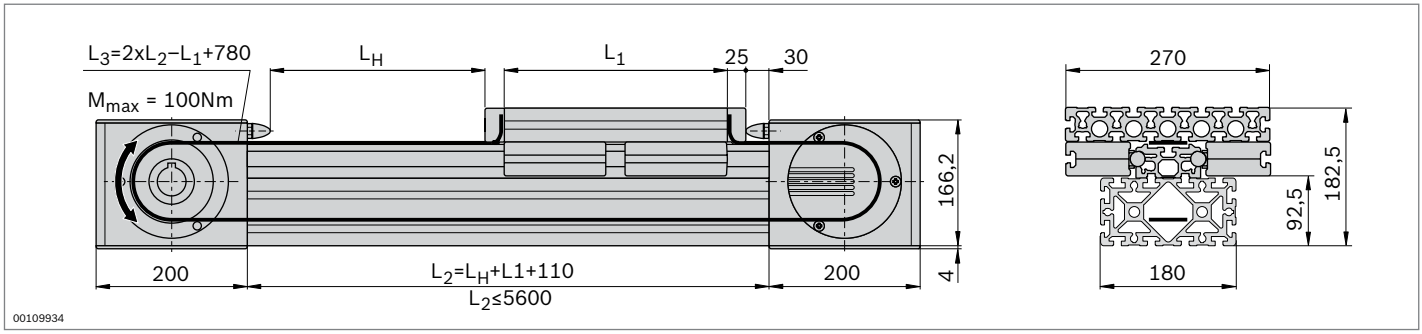

Dati tecnici

Per indicazioni sulla progettazione e l'azionamento vedi pagina 13-45

Asse completo	L_H / L_1 (mm)	N.
LF20S	L_1+50 ≤ L_H ≤ 5220 270 ≤ L_1 ≤ 1000	**3 842 998 499 / L_H / L_1**

13

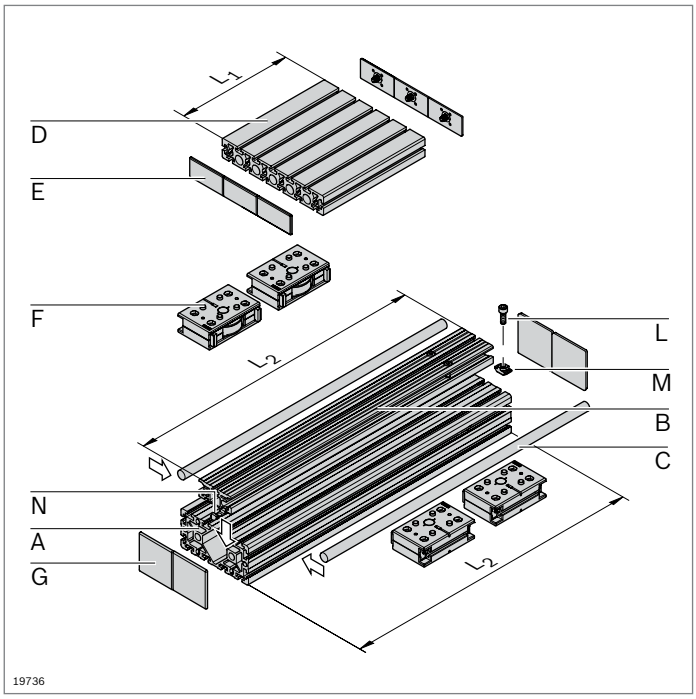

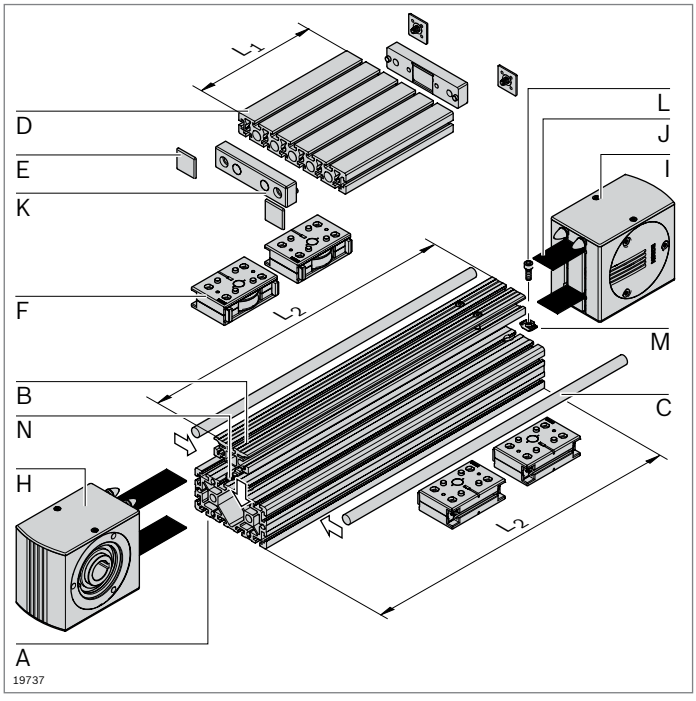

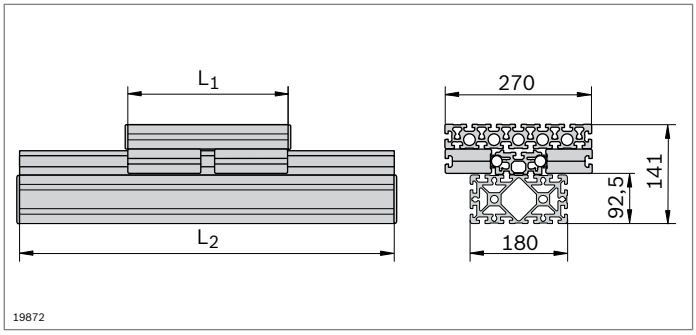

Guida a rotelle LF20S – Componenti

- Componenti per il montaggio individuale di guide a rotelle con o senza azionamento

Elenco pezzi per guida a rotelle LF20S senza azionamento

Componente		N.	Pezzo	Pagina
A	Profilato 90x180	**3 842 990 416 / L_2**	1	2-51
B	Profilato di guida LF20S	**3 842 993 080 / L_2**	1	13-27
C	Barra di guida LF20	**3 842 993 969 / L_2**	2	13-27
D	Profilato 45x270	**3 842 992 927 / L_1**	1	2-47
E	Cappellotto di copertura 45x90	**3 842 548 757**	6	2-47
F	Cuscinetto portante LF20	**3 842 535 663**	4	13-28
G	Cappellotto di copertura 90x90	**3 842 548 761**	4	2-49
L	Vite a testa cilindrica DIN 7984 M8x45		n[1)]	
M	Dado con testa a martello M8, scanalatura 10 mm	**3 842 530 287**	n[1)]	3-4
N	Chiocciola	**3 842 146 877**	n[1)]	13-27

[1)] Per il calcolo vedi pagina 13-27

Elenco pezzi per guida a rotelle LF20S con azionamento

Componente		N.	Pezzo	Pagina
A	Profilato 90x180 LF-S LF-S	**3 842 993 081 / L_2**	1	2-51
B	Profilato di guida LF20S	**3 842 993 080 / L_2**	1	13-27
C	Barra di guida LF20	**3 842 993 969 / L_2**	2	13-27
D	Profilato 45x270 M12 M12	**3 842 992 928 / L_1**	1	2-47
E	Cappellotto di copertura 45x45	**3 842 548 753**	4	2-41
F	Cuscinetto portante LF20	**3 842 535 663**	4	13-28
H	Testa motrice LF20S	**3 842 526 414**	1	13-30
I	Testa di rinvio LF20S	**3 842 526 415**	1	13-30
J	Cinghia dentata LF20	**3 842 994 662 / L_3[1)]**	1	13-31
K	Graffa per cinghie LF20	**3 842 535 680**	2	13-31
L	Vite a testa cilindrica DIN 7984 M8x45		n[2)]	
M	Dado con testa a martello M8, scanalatura 10 mm	**3 842 530 287**	n[2)]	3-4
N	Chiocciola	**3 842 146 877**	n[2)]	13-27

[1)] $L_3 = 2xL_2 - L_1 + 780$

[2)] Per il calcolo vedi pagina 13-27

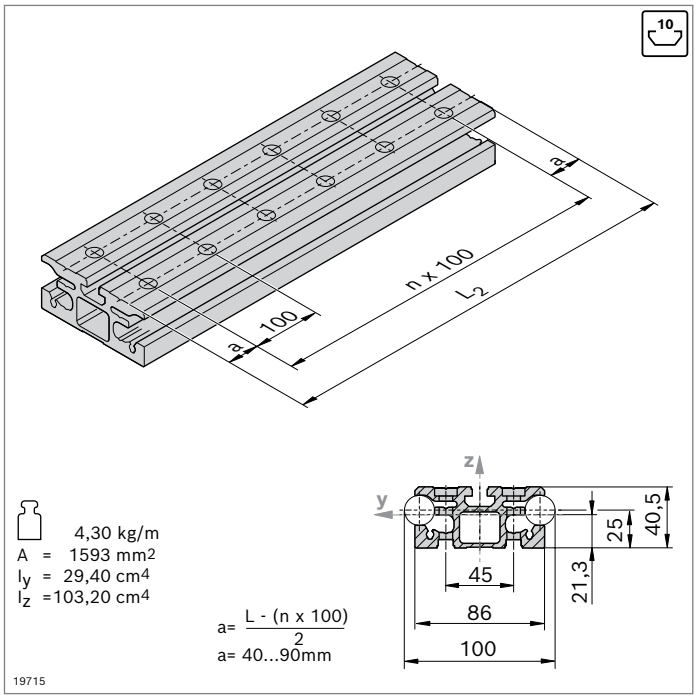

- Profilato di guida LF20S per l'alloggiamento delle barre di guida
- Montaggio su profilati MGE con scanalatura da 10 mm oppure direttamente su una superficie piana

Profilato di guida		L_2 (mm)	N.
LF20S	1 pezzo	180 ... 6070	**3 842 993 080 / L_2**
	6 pezzi	6070	**3 842 557 958**

Accessori:
Vite a testa cilindrica DIN 7984 M8x45
Dado con testa a martello M8, scanalatura 10 mm (pag. 3-4)
Chiocciola

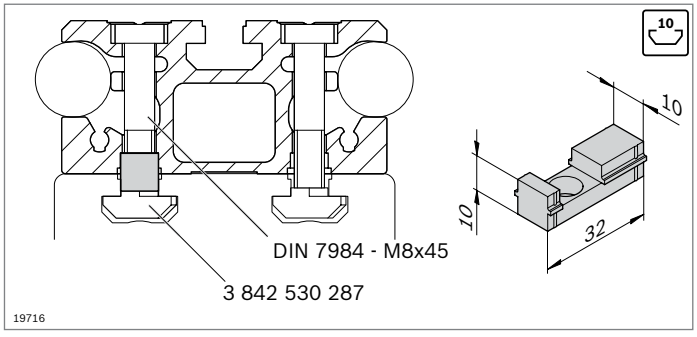

- Chiocciola come ausilio di centraggio per il montaggio del profilato di guida in una scanalatura del profilato di 10 mm

Chiocciola		N.
	50	**3 842 146 877**

Materiale: PA; nero

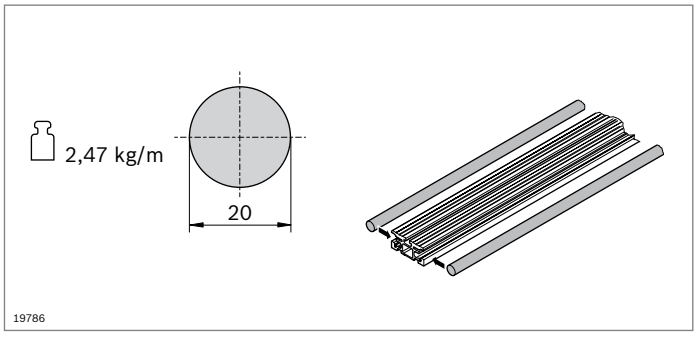

- La barra di guida viene inserita a pressione nel profilato di guida
- La barra di guida porta il cuscinetto portante

Barra di guida	L_2 (mm)		N.
LF20	150 ... 2900	1	**3 842 993 969 / L_2**
	2900	20	**3 842 539 416**

Materiale: Albero pieno VA; temprato per induzione, rettificato
Stato alla consegna: Non lubrificato, lubrificazione in base alle istruzioni di montaggio **3 842 527 226**

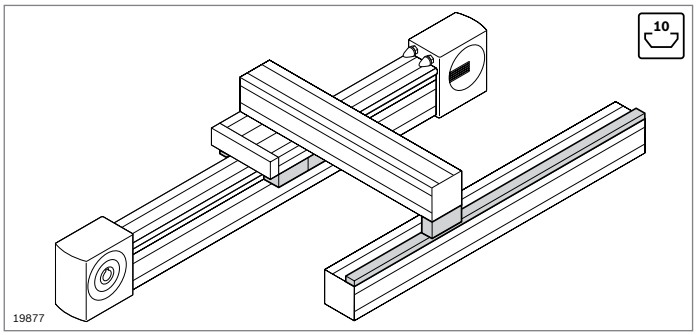

- Cuscinetto portante per il montaggio di carrelli
- Cuscinetto di spinta per trave per l'assorbimento di forze eccentriche
- Rotaia di guida per il supporto di cuscinetti di spinta (pag. 13-29)

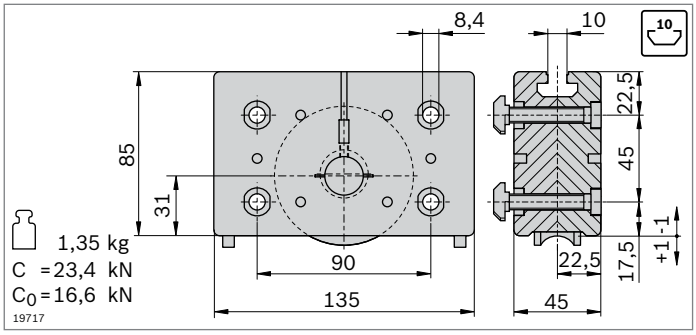

- Cuscinetto portante per il montaggio di carrelli
- Guida tramite barra di guida
- Rotelle portanti su cuscinetti a sfere, lubrificazione a vita
- Feltri di lubrificazione con deposito per la lubrificazione della barra di guida
- Regolazione senza gioco delle rotelle portanti tramite perni eccentrici
- Possibilità di sostituzione dei feltri di lubrificazione dal retro con il prodotto montato

FS1
DIN 7984
M8x50
10

FS2
ø10xø5x11

Cuscinetto portante		N.	FS
LF20	2	**3 842 535 663**	4xFS1 4xFS2

Materiale:	Corpo: Alluminio pressofuso Rotella portante: Acciaio; temprato e rettificato
Fornitura:	Incl. materiale di fissaggio (FS)
Stato alla consegna:	Feltri di lubrificazione non ingrassati, lubrificazione in base alle istruzioni di montaggio **3 842 527 226**

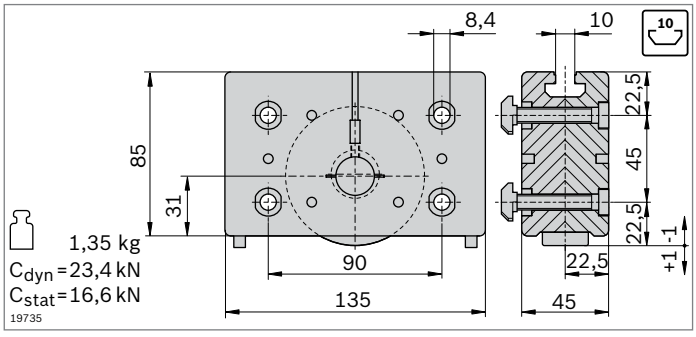

- Cuscinetto di spinta per trave per l'assorbimento di forze eccentriche
- Con funzione di sostegno sulla rotaia di guida
- Rotelle portanti su cuscinetti a sfere, lubrificazione a vita
- Feltri di lubrificazione con deposito per la lubrificazione della barra di guida
- Regolazione senza gioco delle rotelle portanti tramite perni eccentrici
- Possibilità di sostituzione dei feltri di lubrificazione dal retro con il prodotto montato

FS1
DIN 7984
M8x50
10

FS2
ø10xø5x11

Cuscinetto di spinta		N.	FS
LF20	2	**3 842 535 665**	4xFS1 4xFS2

Materiale:	Corpo: Alluminio pressofuso Rotella portante: Acciaio; temprato e rettificato
Fornitura:	Incl. materiale di fissaggio (FS)
Stato alla consegna:	Feltri di lubrificazione non ingrassati, lubrificazione in base alle istruzioni di montaggio **3 842 527 226**

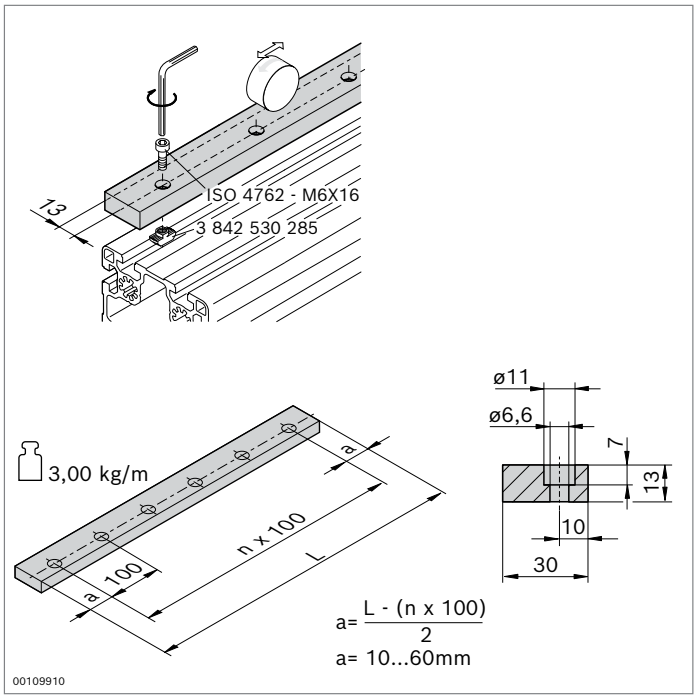

▶ Rotaia di guida per il supporto di cuscinetti di spinta

Rotaia di guida	**L** (mm)	**N.**
LF20	120 ... 2000	**3 842 994 702 / L**

Materiale:	Acciaio; temprato e rettificato
Stato alla consegna:	Non lubrificato, lubrificazione in base alle istruzioni di montaggio **3 842 527 226**
Accessori:	Vite a testa cilindrica ISO 4762 – M6x16 Dado con testa a martello M6, scanalatura 10 mm (**3 842 530 285**)

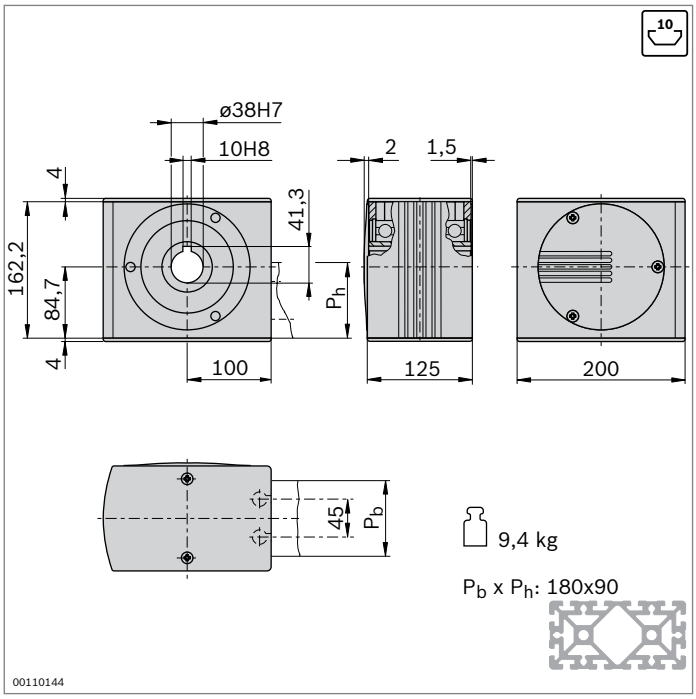

- Testa motrice per la trasmissione di un momento di azionamento a una cinghia dentata
- Per il montaggio diretto di un motore oppure (unitamente a un albero scorrevole) per montaggio di un motoriduttore ad albero cavo o di un innesto (pag. 13-41)
- Montaggio diretto nel profilato con giunto di testa longitudinale (giunto compreso nella fornitura)
- Lavorazione dei profilati: Foro cieco LF-S per giunto di testa longitudinale

Testa motrice	N.	FS
LF20S	**3 842 526 414**	4xFS3, 2xFS4

Materiale:	Testa motrice: Alluminio; anodizzato Albero cavo: Acciaio; zincato
Fornitura:	Incl. materiale di fissaggio (FS), cappellotti di copertura

FS3
ISO 7380
M8x40

FS4
ISO 4035
M8-04

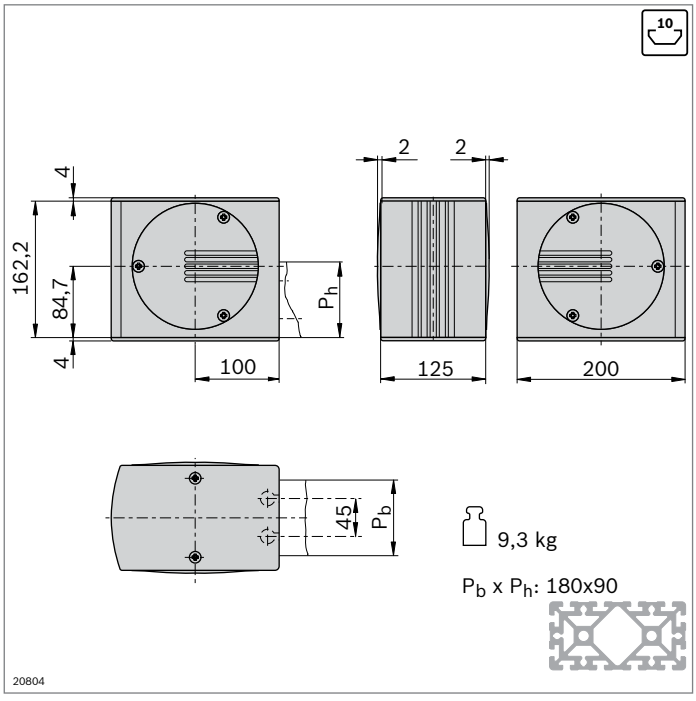

- Testa di rinvio per la deviazione e il tensionamento della cinghia dentata
- Montaggio diretto nel profilato con giunto di testa longitudinale (giunto compreso nella fornitura)
- Lavorazione dei profilati: Foro cieco LF-S per giunto di testa longitudinale

Testa di rinvio	N.	FS
LF20S	**3 842 526 415**	4xFS3, 2xFS4

Materiale:	Testa di rinvio: Alluminio; anodizzato Albero cavo: Acciaio; zincato Cappellotti di copertura: PA; nero
Fornitura:	Incl. materiale di fissaggio (FS), cappellotti di copertura

FS3
ISO 7380
M8x40

FS4
ISO 4035
M8-04

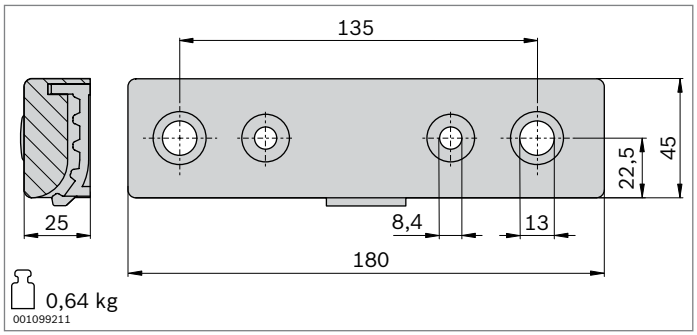

- Graffa per cinghie per il fissaggio della cinghia dentata sulla parte anteriore del carrello
- Lavorazione del profilato 45x270 per carrello LF20S: M12
- Sono compresi tutti gli elementi di giunto per il montaggio sul lato frontale del profilato (LF20S) o nella scanalatura (LF20C)

Graffa per cinghie		N.	FS
LF20	2	**3 842 535 680**	4xFS2, 2xFS5, 2xFS6, 2xFS7, 2xFS8

Materiale: Alluminio; laccato nero
Fornitura: Incl. materiale di fissaggio (FS)

FS2
ø10xø5x11

FS5
DIN7984
M12x40

FS6
DIN 7984
M8x30
DIN EN ISO 7089
A8,4
10

FS7
DIN 7991
M8x30
10

FS8
ø18x7

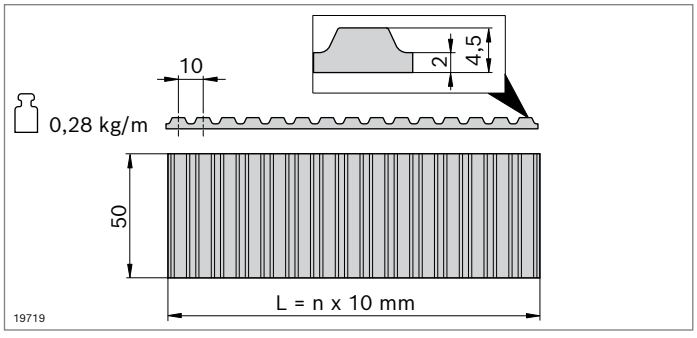

- Cinghia dentata per l'azionamento di un carrello
- Passo: AT10

Cinghia dentata	L_3 (mm)	N.
LF20	300 ... 50000	**3 842 994 662 / L_3** [1]
	50000	**3 842 513 648**

[1] $L_3 = 2xL_2 - L_1 + 780$
Materiale: PU con fili di acciaio incorporati

13

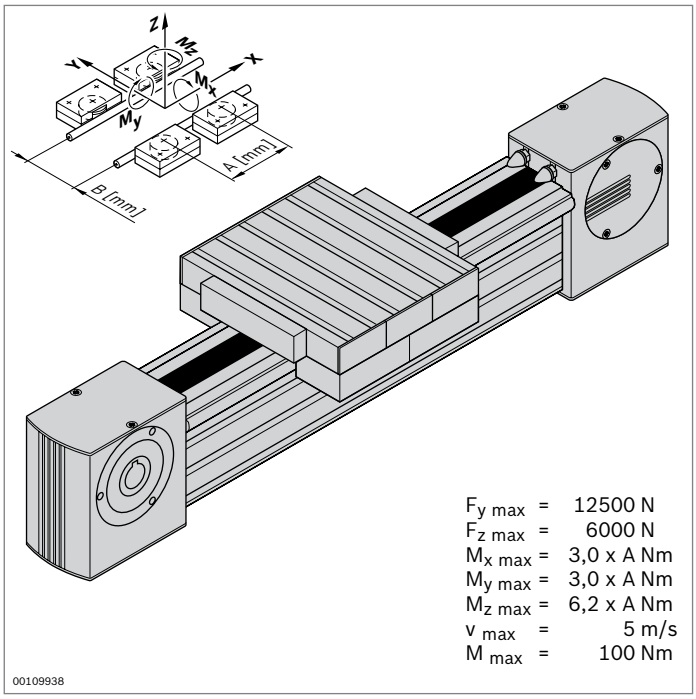

Guida a rotelle LF20C – asse completo

10

- Guida a rotelle completamente montata
- Corsa a scelta
- Profilato di serraggio agganciato al profilato 90x180
- Incl. azionamento a cinghia dentata; altre indicazioni sul concetto di azionamento (pag. 13-39)

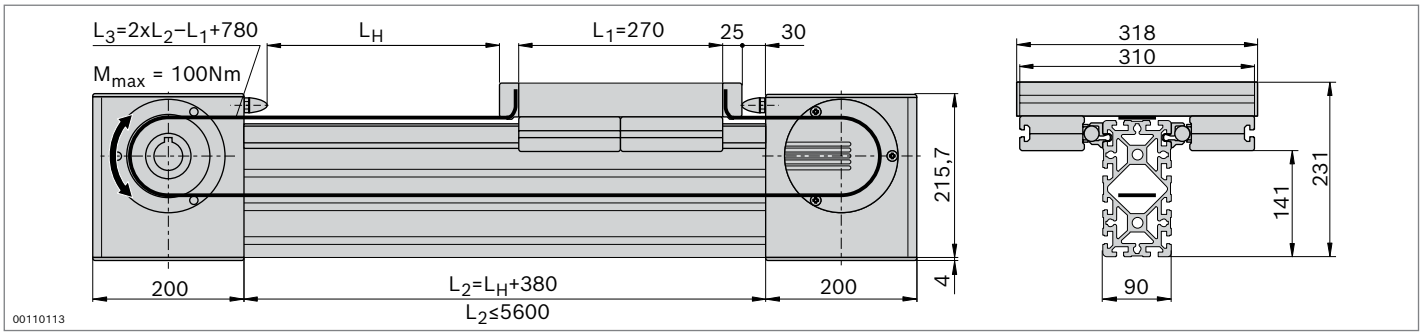

Dati tecnici

Per indicazioni sulla progettazione e l'azionamento vedi pagina 13-45

Asse completo	L_H (mm)	N.
LF20C	50 ... 5220	**3 842 998 500 / L_H**

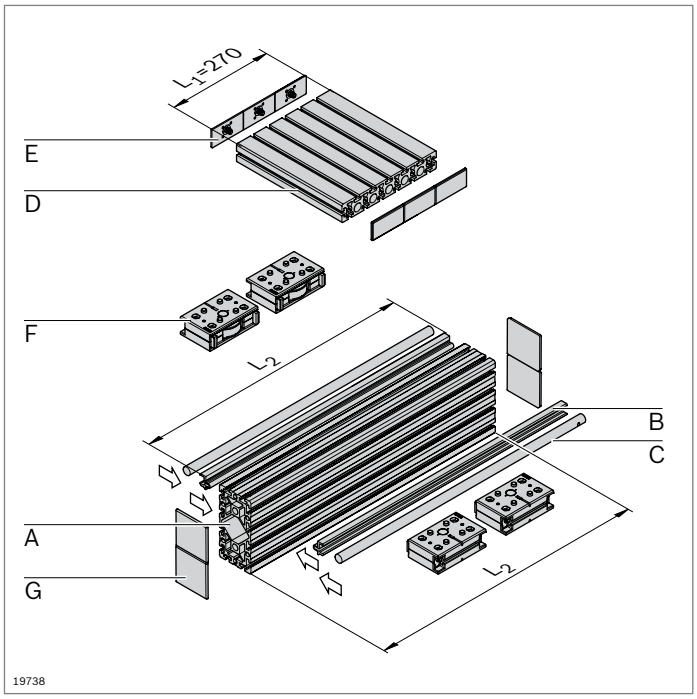

Guida a rotelle LF20C – Componenti

- Componenti per il montaggio individuale di guide a rotelle con o senza azionamento

Elenco pezzi per guida a rotelle LF20C senza azionamento

Componente		N.	Pezzo	Pagina
A	Profilato 90x180	**3 842 990 416 / L_2**	1	2-51
B	Profilato di serraggio LF20C	**3 842 992 441 / L_2**	2	13-34
C	Barra di guida LF20	**3 842 993 969 / L_2**	2	13-34
D	Profilato 45x270	**3 842 992 927 / 310 mm**	1	2-47
E	Cappellotto di copertura 45x90	**3 842 548 757**	6	2-47
F	Cuscinetto portante LF20	**3 842 535 663**	4	13-35
G	Cappellotto di copertura 90x90	**3 842 548 761**	4	2-51

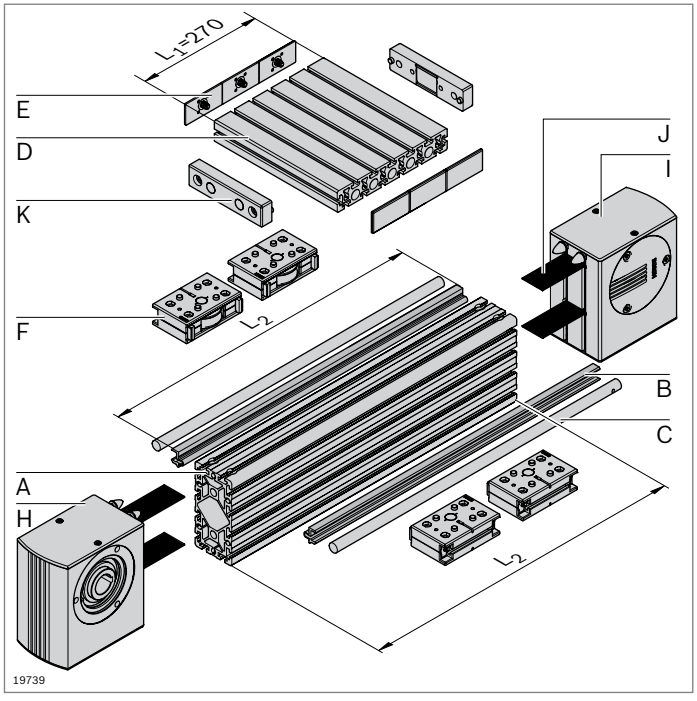

Elenco pezzi per guida a rotelle LF20C con azionamento

Componente		N.	Pezzo	Pagina
A	Profilato 90x180 LF LF	**3 842 992 898 / L_2**	1	2-51
B	Profilato di serraggio LF20C	**3 842 992 441 / L_2**	2	13-34
C	Barra di guida LF20	**3 842 993 969 / L_2**	2	13-34
D	Profilato 45x270	**3 842 992 927 / 310 mm**	1	2-47
E	Cappellotto di copertura 45x90	**3 842 548 757**	6	2-47
F	Cuscinetto portante LF20	**3 842 535 663**	4	13-35
H	Testa motrice	**3 842 526 867**	1	13-37
I	Testa di rinvio	**3 842 526 869**	1	13-37
J	Cinghia dentata	**3 842 994 662 / L_3** [1]	1	13-38
K	Graffa per cinghie	**3 842 535 680**	2	13-38

[1] $L_3 = 2xL_2 - L_1 + 780$

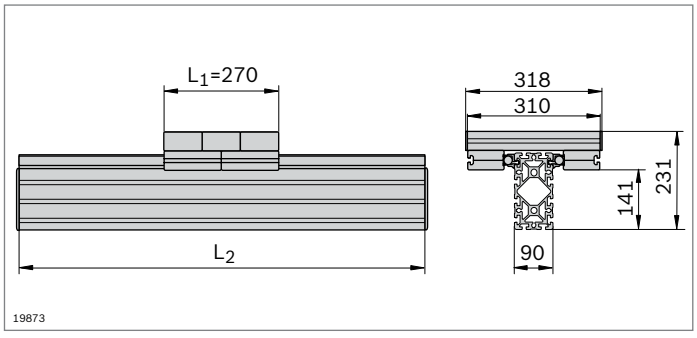

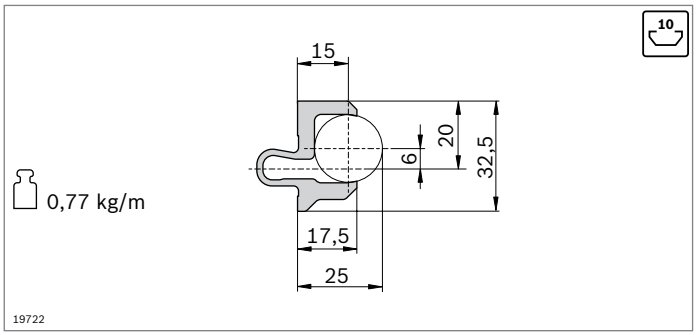

- Il profilato di serraggio viene agganciato in una scanalatura di 10 mm a scelta del profilato e accoglie le barre di guida

Profilato di serraggio		**L** (mm)	**N.**
LF20C	1 pezzo	150 ... 3000	**3 842 992 441 / L**
	20 pezzi	3000	**3 842 518 898**
Materiale:	Alluminio; anodizzato		

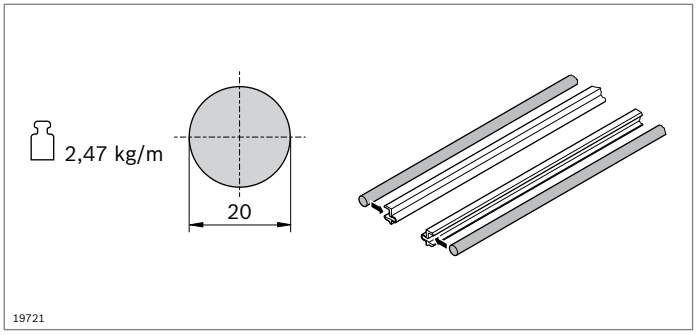

- La barra di guida viene inserita a pressione nel profilato di serraggio
- La barra di guida porta il cuscinetto portante

Barra di guida	**L** (mm)		**N.**
LF20	150 ... 2900	1	**3 842 993 969 / L**
	2900	20	**3 842 539 416**
Materiale:	Albero pieno VA; temprato per induzione, rettificato		
Stato alla consegna:	Non lubrificato, lubrificazione in base alle istruzioni di montaggio **3 842 527 226**		

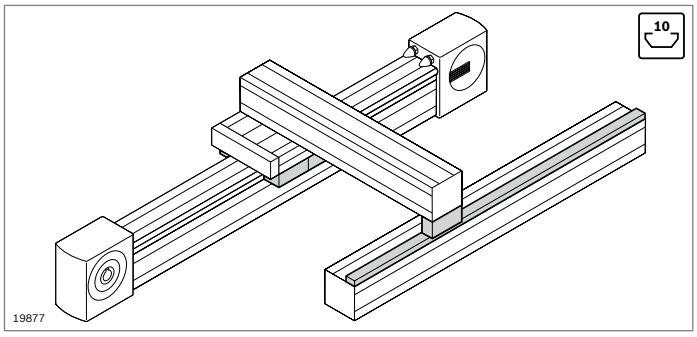

- Cuscinetto portante per il montaggio di carrelli
- Cuscinetto di spinta per trave per l'assorbimento di forze eccentriche
- Rotaia di guida per il supporto di cuscinetti di spinta (pag. 13-36)

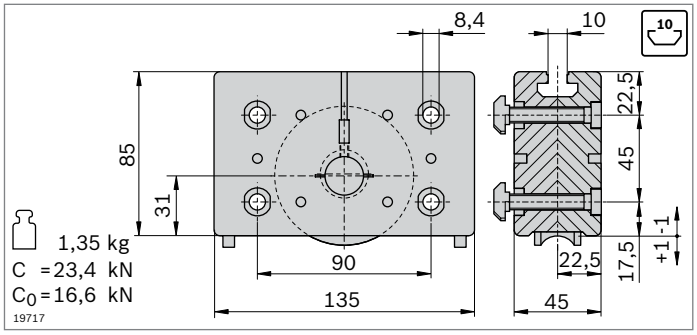

- Cuscinetto portante per il montaggio di carrelli
- Guida tramite barra di guida
- Rotelle portanti su cuscinetti a sfere, lubrificazione a vita
- Feltri di lubrificazione con deposito per la lubrificazione della barra di guida
- Regolazione senza gioco delle rotelle portanti tramite perni eccentrici
- Possibilità di sostituzione dei feltri di lubrificazione dal retro con il prodotto montato

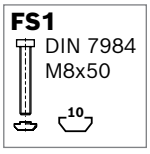



Cuscinetto portante		N.	FS
LF20	2	**3 842 535 663**	4xFS1 4xFS2

Materiale:	Corpo: Alluminio pressofuso Rotella portante: Acciaio; temprato e rettificato
Fornitura:	Incl. materiale di fissaggio (FS)
Stato alla consegna:	Feltri di lubrificazione non ingrassati, lubrificazione in base alle istruzioni di montaggio **3 842 527 226**

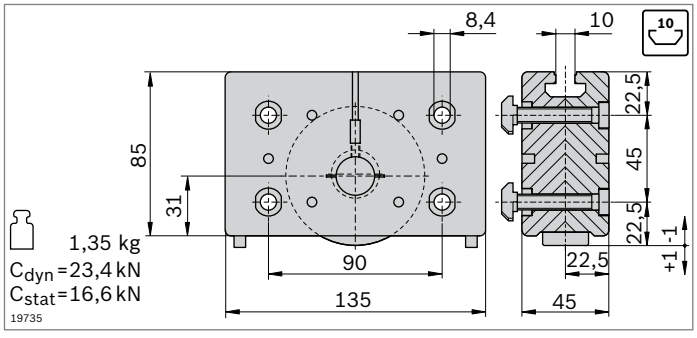

- Cuscinetto di spinta per trave per l'assorbimento di forze eccentriche
- Con funzione di sostegno sulla rotaia di guida
- Rotelle portanti su cuscinetti a sfere, lubrificazione a vita
- Feltri di lubrificazione con deposito per la lubrificazione della barra di guida
- Regolazione senza gioco delle rotelle portanti tramite perni eccentrici
- Possibilità di sostituzione dei feltri di lubrificazione dal retro con il prodotto montato

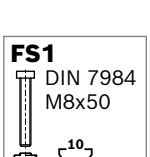

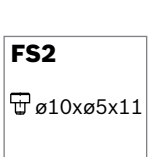

Cuscinetto di spinta		N.	FS
LF20	2	**3 842 535 665**	4xFS1 4xFS2

Materiale:	Corpo: Alluminio pressofuso Rotella portante: Acciaio; temprato e rettificato
Fornitura:	Incl. materiale di fissaggio (FS)
Stato alla consegna:	Feltri di lubrificazione non ingrassati, lubrificazione in base alle istruzioni di montaggio **3 842 527 226**

13

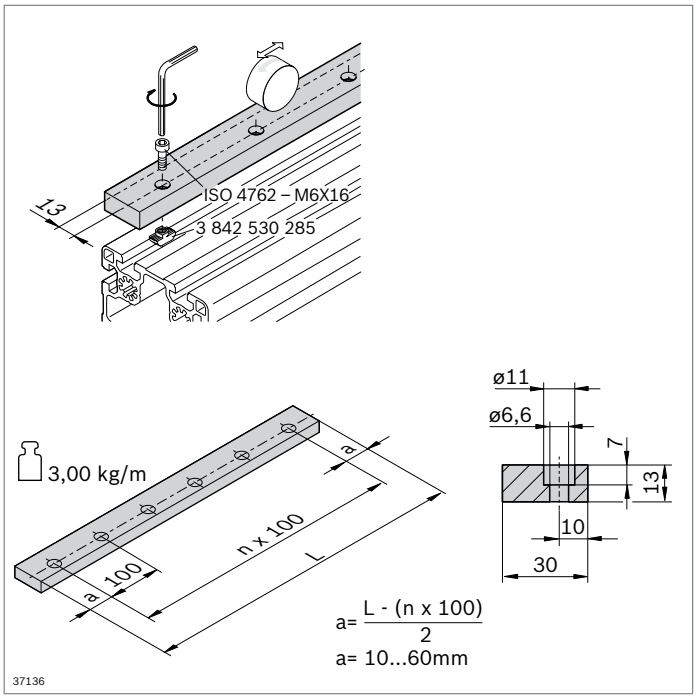

▶ Rotaia di guida per il supporto di cuscinetti di spinta

Rotaia di guida	**L** (mm)	**N.**
LF20	120 ... 2000	**3 842 994 702 / L**

Materiale:	Acciaio; temprato e rettificato
Accessori:	Vite a testa cilindrica ISO 4762 – M6x16 Dado con testa a martello M6, scanalatura 10 mm (**3 842 530 285**)
Stato alla consegna:	Non lubrificato, lubrificazione in base alle istruzioni di montaggio **3 842 527 226**

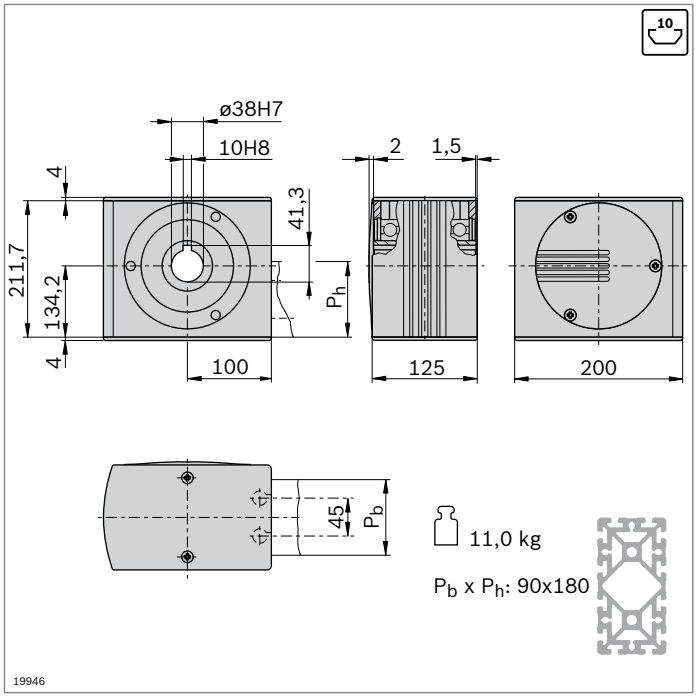

- Testa motrice per la trasmissione di un momento di azionamento a una cinghia dentata
- Per il montaggio diretto di un motore oppure (unitamente a un albero scorrevole) per montaggio di un motoriduttore ad albero cavo o di un innesto (pag. 13-41)
- Montaggio diretto nel profilato con giunto di testa longitudinale (giunto compreso nella fornitura)
- Lavorazione dei profilati: Foro cieco LF per giunto di testa longitudinale

Testa motrice	N.	FS
LF20C	**3 842 526 867**	4xFS3, 2xFS4

Materiale:	Testa motrice: Alluminio; anodizzato Albero cavo: Acciaio; zincato
Fornitura:	Incl. materiale di fissaggio (FS), cappellotti di copertura

FS3
ISO 7380
M8x40

FS4
ISO 4035
M8-04

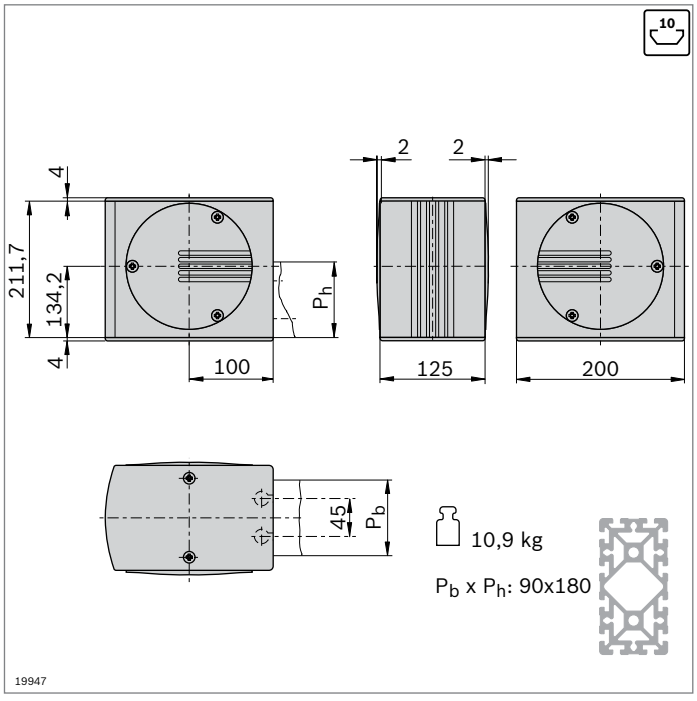

- Testa di rinvio per la deviazione e il tensionamento della cinghia dentata
- Montaggio diretto nel profilato con giunto di testa longitudinale (giunto compreso nella fornitura)
- Lavorazione dei profilati: Foro cieco LF per giunto di testa longitudinale

Testa di rinvio	N.	FS
LF20C	**3 842 526 869**	4xFS3, 2xFS4

Materiale:	Testa di rinvio: Alluminio; anodizzato Albero cavo: Acciaio; zincato Cappellotti di copertura: PA; nero
Fornitura:	Incl. materiale di fissaggio (FS), cappellotti di copertura

FS3
ISO 7380
M8x40

FS4
ISO 4035
M8-04

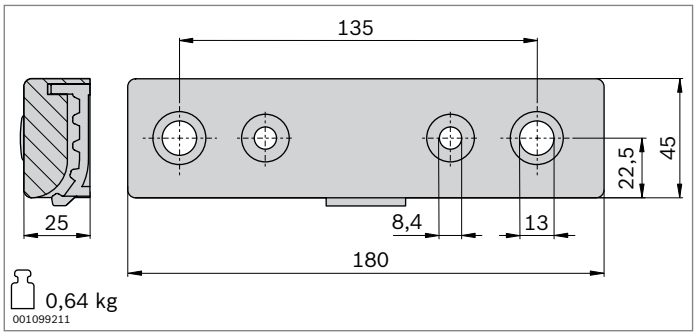

- Graffa per cinghie per il fissaggio della cinghia dentata alla scanalatura del carrello
- Lavorazione del profilato 45x270 per carrello LF20S: M12
- Sono compresi tutti gli elementi di giunto per il montaggio sul lato frontale del profilato (LF20S) o nella scanalatura (LF20C)

Graffa per cinghie		N.	FS
LF20	2	**3 842 535 680**	4xFS2, 2xFS5, 2xFS6, 2xFS7, 2xFS8

Materiale: Alluminio; laccato nero
Fornitura: Incl. materiale di fissaggio (FS)

FS2
ø10xø5x11

FS5
DIN7984
M12x40

FS6
DIN 7984
M8x30
DIN EN ISO 7089
A8,4
10

FS7
DIN 7991
M8x30
10

FS8
ø18x7

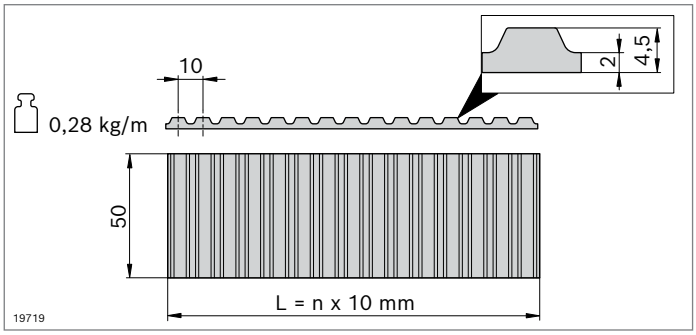

- Cinghia dentata per l'azionamento di un carrello
- Passo: AT10

Cinghia dentata	L (mm)	N.
LF20	300 ... 50000	**3 842 994 662 / L_3**[1)]
	50000	**3 842 513 648**

[1)] $L_3 = 2xL_2 - L_1 + 780$
Materiale: PU con fili di acciaio incorporati

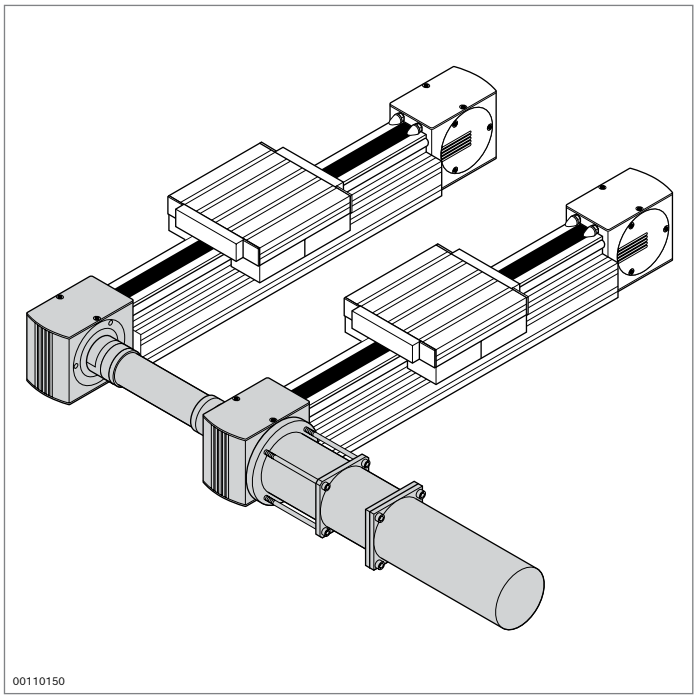

Azionamento delle guide lineari

Concetto di azionamento

L’azionamento delle guide lineari avviene tramite l’albero cavo nella testa motrice. La testa motrice serve al montaggio diretto di un motore oppure, unitamente ad un albero scorrevole, al montaggio di un motoriduttore ad albero cavo o di un innesto. In base alle velocità richieste per l’impiego specifico è necessario utilizzare diversi tipi di motore in combinazione con ingranaggi intermedi. Con gli svariati componenti di azionamento disponibili sul mercato si ottiene un gran numero di possibili combinazioni.

Grazie all'impiego di uno stelo dell’albero standard e a dimensioni di collegamento semplici, il sistema modulare di profilati in alluminio consente di montare facilmente da soli le guide lineari di Bosch Rexroth.

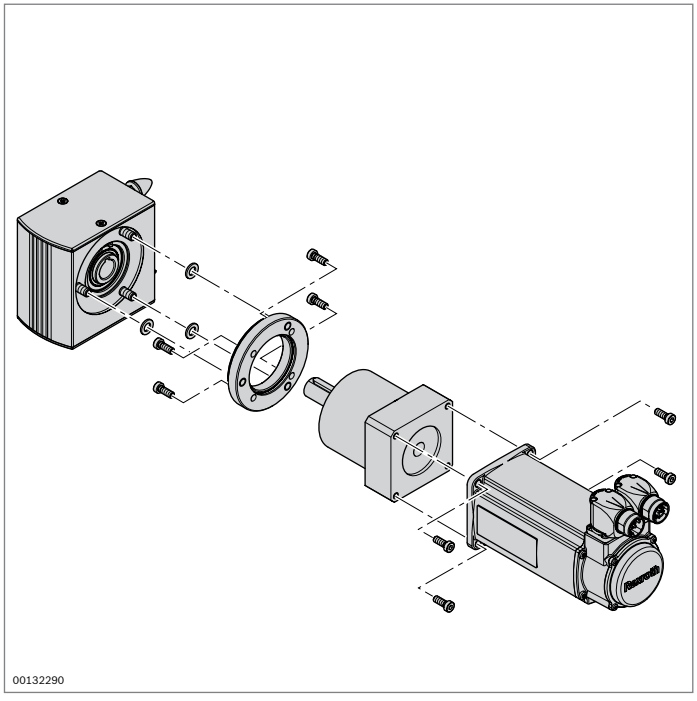

Fissaggio

La testa motrice viene fissata direttamente al profilato con giunti di testa longitudinale.
Il motore o la flangia intermedia dell’ingranaggio possono essere avvitati come unità completa con la testa motrice da sinistra e da destra.

Alberi sincronizzatori

Grazie all’impiego di alberi sincronizzatori (pag. 13-42) è possibile azionare diversi assi lineari con un solo azionamento.

Dimensioni di collegamento (flange)

Alle pagine 13-40 ss. sono indicate le dimensioni di collegamento per le guide lineari nelle grandezze LF6, LF12 e LF20.

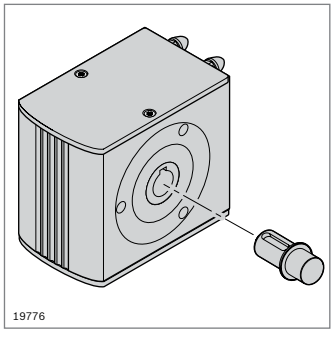

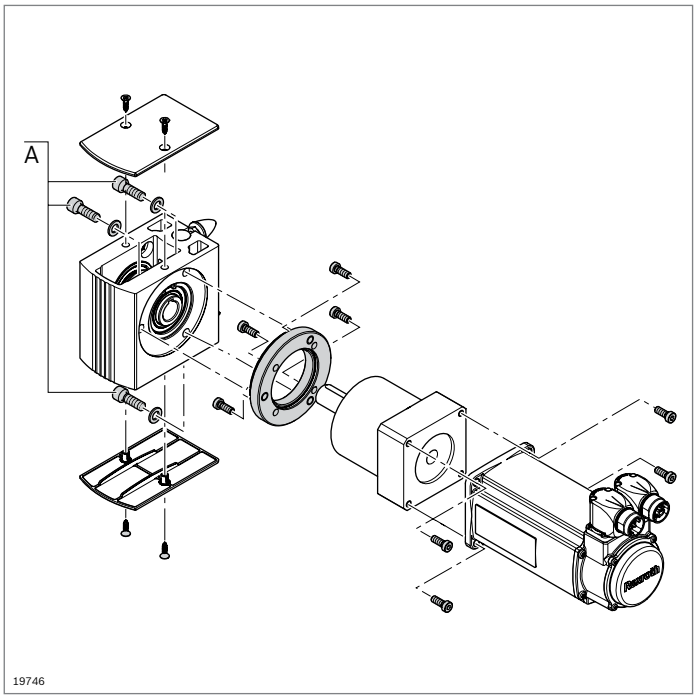

Flangia

Per il fissaggio del motore / ingranaggio è generalmente necessaria una flangia. Di seguito sono riportate le dimensioni per il collegamento alla testa motrice.
Il collegamento al motore / ingranaggio dipende dal tipo selezionato.

Vedere anche le dimensioni per il collegamento delle teste motrici
LF6C (pag. 13-9),
LF12C (pag. 13-23), LF12S (pag. 13-16),
LF20C (pag. 13-37), LF20S (pag. 13-30)

Materiale di fissaggio della flangia (A)

Nota per il montaggio in proprio della flangia. Adattare il materiale di fissaggio al differente spessore della flangia.

	LF6 (b = 14,5 mm)	LF12 (b = 20 mm)	LF20 (b = 20 mm)
Testa motrice – flangia	ISO 4762 – M8x22 (3x)	ISO 4762 – M8x25 (3x)	ISO 4762 – M10x30 (3x)
	ISO 7092 – 8 (3x)	ISO 7092 – 8 (3x)	ISO 7092 – 10 (3x)

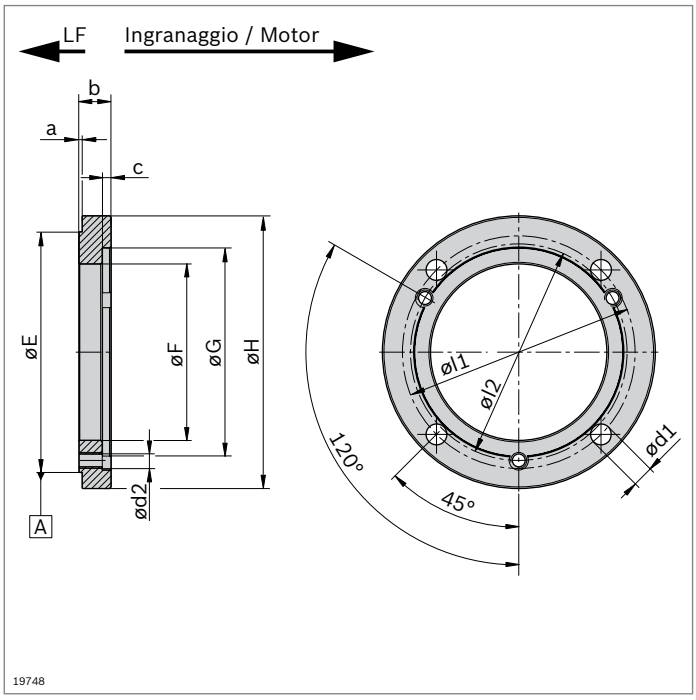

Disegno e dimensioni per il montaggio in proprio della flangia. In funzione del motore e dell'ingranaggio può essere necessario un adattamento specifico per il cliente. Il materiale di fissaggio deve essere acquistato in proprio.

Flangia

Variabile di misura				LF6 (mm)	LF12 (mm)	LF20 (mm)
a				3,5 ± 0,15	3,5 ± 0,15	2 ± 0,15
b_{min} *)	//	0,05		*)	*)	*)
c*)				*)	*)	*)
E				Ø 88 -0,1/-0,3	Ø 111 -0,1/-0,3	Ø 150 -0,1/-0,3
F_{min} *)				Ø *)	Ø *)	Ø *)
G*)	◎	0,05	A	Ø *)	Ø *)	Ø *)
H*)				Ø *)	Ø *)	Ø *)
l1*)				Ø *)	Ø *)	Ø *)
l2				Ø 78	Ø 100	Ø 135
d1*)				Ø *)	Ø *)	Ø *)
d2	⌖	Ø 0,25		M8	M8	M10

*) Misura corrispondente all'azionamento del cliente.
Nota: i valori devono essere verificati dall'utilizzatore.

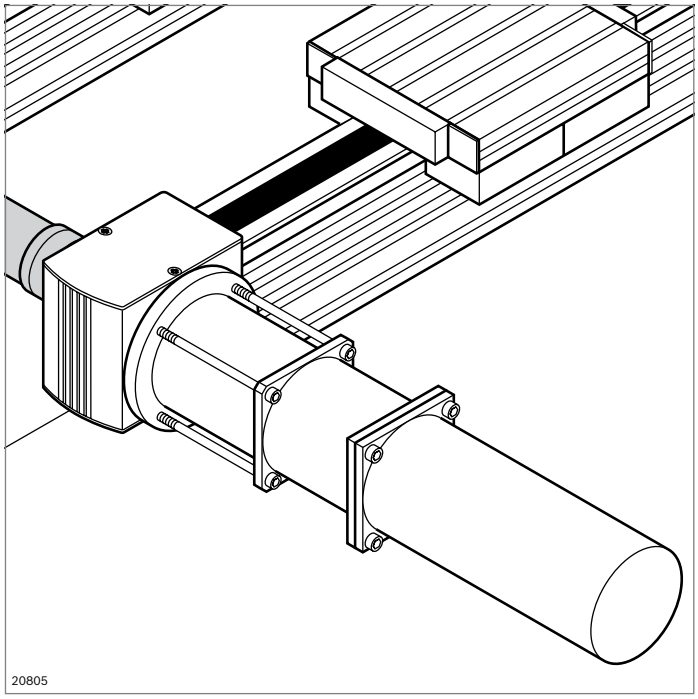

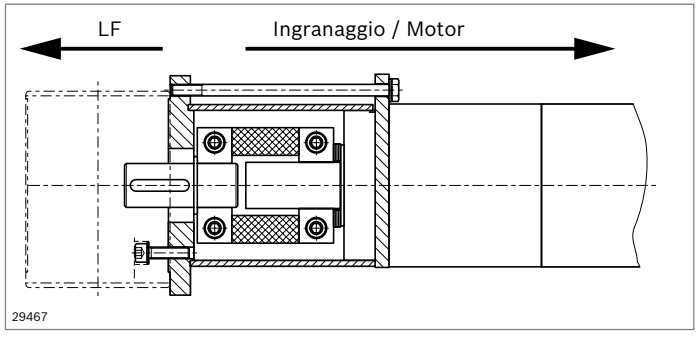

Montaggio alternativo con innesto

Al posto del montaggio diretto tramite connettore a innesto è possibile interporre un innesto. In questo modo si possono compensare eventuali errori di allineamento dell'applicazione. L'innesto deve essere realizzato e acquistato dal cliente.

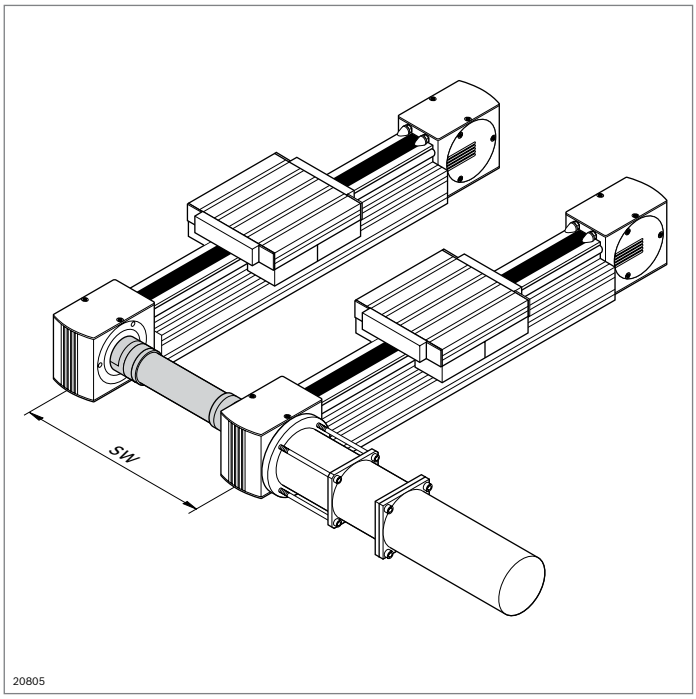

Alberi scorrevoli, alberi sincronizzatori

Alberi scorrevoli

- Consentono il montaggio di soluzioni di azionamento individuali

Albero scorrevole	N.
LF6	**3 842 526 893**
LF12	**3 842 526 894**
LF20	**3 842 526 895**

Materiale: Acciaio; nichelato

SW = distanza tra gli appoggi

LF6

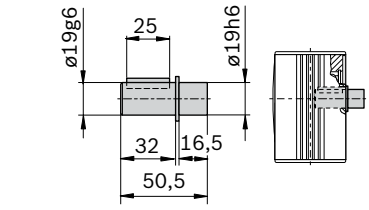

0,11 kg

LF12

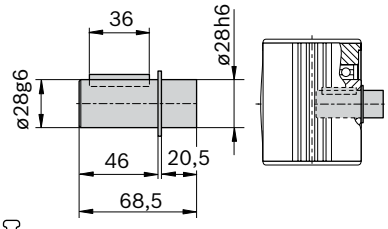

0,33 kg

LF20

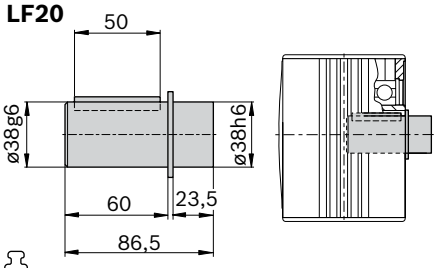

0,77 kg

19749

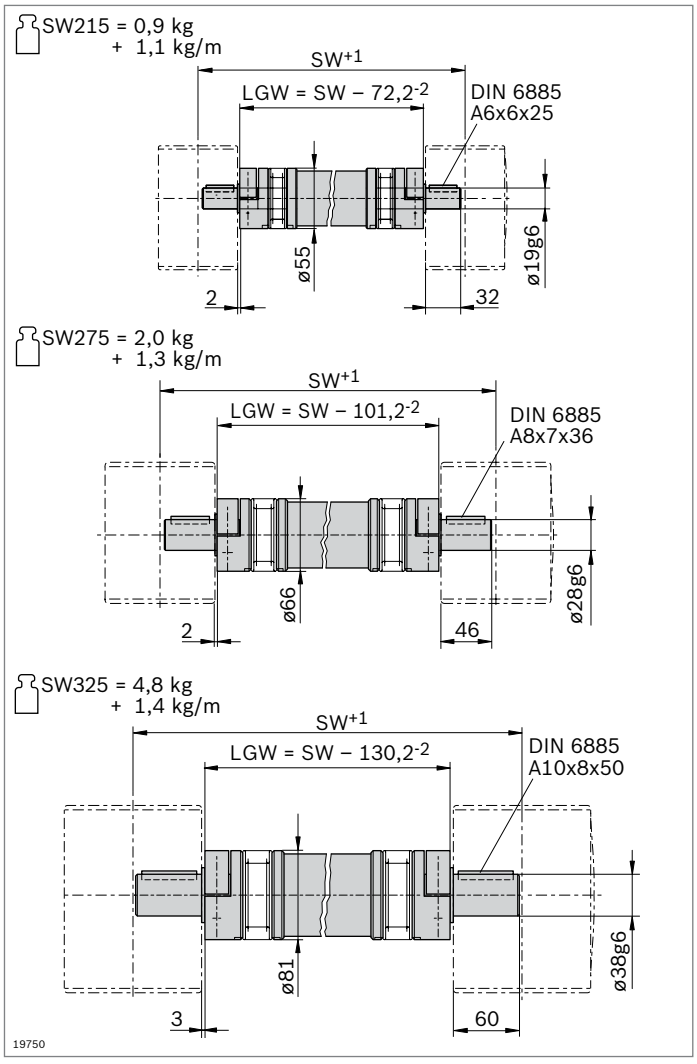

SW = distanza tra gli appoggi
LGW = lunghezza albero sincronizzatore

Alberi sincronizzatori

- Consentono di sincronizzare la corsa di più guide lineari, azionate da un motore comune
- L'albero sincronizzatore può essere sostituito senza dover smontare le teste motrici

I diagrammi di selezione alle pagine 13-50, 13-51 riportano i valori massimi senza sicurezze.

Albero sincronizzatore	**SW** (mm)	**N.**
LF6	215 ... 3000	**3 842 994 811 / SW**
LF12	275 ... 3500	**3 842 994 812 / SW**
LF20	325 ... 3500	**3 842 994 813 / SW**

Materiale: Acciaio/alluminio

Dati tecnici LF, progettazione, montaggio

Dati tecnici generali e calcoli

Velocità

$v_{max} = 5$ m/s

Accelerazione

$a_{max} = 15$ m/s²

Resistenza alla temperatura

$-10\ °C < \vartheta < 40\ °C$

Lubrificazione

Tutti i cuscinetti portanti LF vengono forniti con feltri di lubrificazioni integrati.

Stato alla consegna

Non ingrassato (lubrificare con Klüber Isoflex Topas NCA 52; vedi istruzioni di montaggio **3 842 527 226**)
Feltri di lubrificazione con deposito non ingrassati.
Barre di guida non ingrassate.

Definizione del fattore di carico dinamico C

Il carico radiale invariabile in grandezza e direzione che un cuscinetto volvente può teoricamente sopportare per una durata nominale corrispondente a un percorso di 100 km (a norma ISO 14728 parte 1).

Avvertenza per il carico massimo F_{max}

I carichi massimi sono validi come carichi per ogni singolo componente. La durata prevista del prodotto si riduce in funzione delle diverse combinazioni.

Definizione e calcolo della durata nominale

È la durata calcolata con un'affidabilità del 90 % per un singolo cuscinetto volvente o per un gruppo di cuscinetti volventi apparentemente identici, sottoposti alle stesse condizioni di esercizio e composti da materiale comune con qualità di produzione convenzionale (a norma ISO 14728 parte 1) e in condizioni di montaggio ottimali.

Durata di vita nominale con velocità costante

$$L = \left(\frac{C}{F}\right)^3 10^5$$

$$L_h = \left(\frac{L}{2 \cdot s \cdot n_s \cdot 60}\right)$$

L = durata di vita nominale (m)
L_h = durata di vita nominale (h)
C = fattore di carico dinamico (N)
F = carico equivalente (N)
s = lunghezza di corsa* (m)
n_S = frequenza di corsa (corse doppie) (min^{-1})

*) Per $s < 2 \cdot L_1$ (lunghezza carrello) i fattori di carico sono ridotti.
Si prega di contattarci.

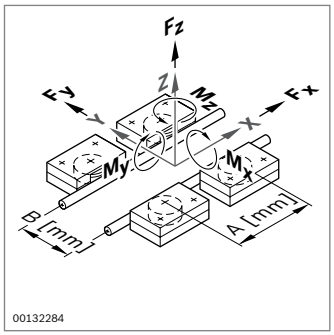

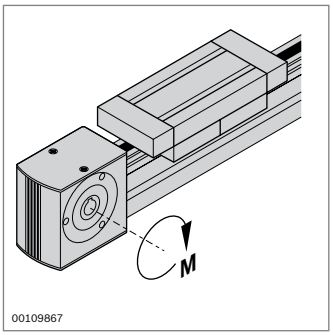

Progettazione in funzione del carico

- I valori indicati si riferiscono ai carichi massimi per ogni singolo componente, che si riducono in funzione delle diverse combinazioni

Nota: Se nella propria applicazione dovessero intervenire forze e momenti sovrapposti e muoversi ai limiti di carico, rivolgersi al proprio referente presso Rexroth che fornisce assistenza per la posa.

	A_{min} [1] (mm)	F_z (N)	F_y (N)	M_x (Nm)	M_z (Nm)	M_y (Nm)	v_{max} (m/s)	M_{max} (Nm)
LF6C	75	850	1400	0,4 · B[2]	0,7 · A[2]	0,4 · A[2]	5	15
LF12S	90	2000	3500	78,0	1,7 · A[2]	1,0 · A[2]	5	30
LF12C	90	2000	3500	1,0 · B[2]	1,7 · A[2]	1,0 · A[2]	5	30
LF20S	135	6000	12500	240,0	6,2 · A[2]	3,0 · A[2]	5	100
LF20C[3]	135	6000	12500	3,0 · B[2]	6,2 · A[2]	3,0 · A[2]	5	100

[1] A_{min} = lunghezza cuscinetto portante
[2] Nota: A (distanza dei rulli portanti, vedi figura sopra) in mm, calcolo di B (larghezza tratto), vedi sotto
[3] I valori massimi (portata scanalature dei profilati) vengono raggiunti soltanto con i seguenti profilati: 45x270; 60x90; 90x90; 90x180; 90x360 (vedi pag. 18-15)

Prestare attenzione alla sollecitazione massima dei collegamenti a vite in relazione a rotaie, slitte e fissaggio. Assicurarsi che il profilato di base sia sufficientemente stabile e che sia presente una sottocostruzione adeguata. Osservare la durata di vita generica dei lubrificanti.

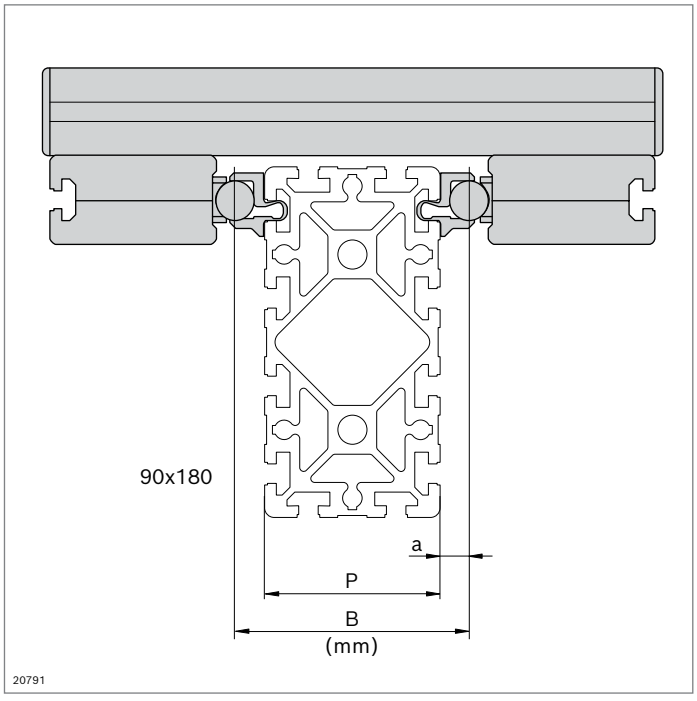

Calcolo della larghezza tratto B

$$B = P + 2 \cdot a$$

B = larghezza tratto (in mm)
P = larghezza profilato (in mm)
a = distanza barre (in mm)

LF ... C

Valori per a: per LF6C = 9,5 mm (pag. 13-8)
per LF12C = 9 mm (pag. 13-20)
per LF20C = 15 mm (pag. 13-34)

LF ... S

Valori per B: per LF12S = 90 – 12 = 78 mm (pag. 13-13)
per LF20S = 100 – 20 = 80 mm (pag. 13-27)

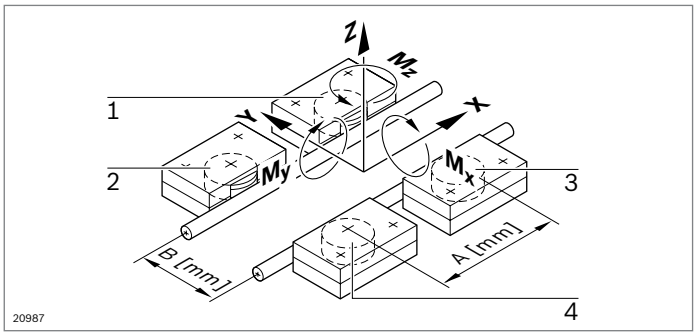

Rotella 1:

$F_r = -(\frac{F_y}{2}) - (\frac{M_z}{A})$

$F_a = (\frac{F_z}{4}) + (\frac{M_x}{2 \cdot B}) - (\frac{M_y}{2 \cdot A})$

Rotella 3:

$F_r = +(\frac{F_y}{2}) + (\frac{M_z}{A})$

$F_a = (\frac{F_z}{4}) - (\frac{M_x}{2 \cdot B}) - (\frac{M_y}{2 \cdot A})$

Rotella 2:

$F_r = -(\frac{F_y}{2}) + (\frac{M_z}{A})$

$F_a = (\frac{F_z}{4}) + (\frac{M_x}{2 \cdot B}) + (\frac{M_y}{2 \cdot A})$

Rotella 4:

$F_r = +(\frac{F_y}{2}) - (\frac{M_z}{2})$

$F_a = (\frac{F_z}{4}) - (\frac{M_x}{2 \cdot B}) + (\frac{M_y}{2 \cdot A})$

Tabella 1: Fattori di carico dei rulli di scorrimento

	Condizione di carico: $F_r \geq \lvert F_a \rvert$				Condizione di carico: $F_r < \lvert F_a \rvert$			
	x	y	x_0	y_0	x	y	x_0	y_0
LF6	1	3,1	1,2	3,5	0,5	3,6	1	3,7
LF12	1	4,2	1,2	5,2	0,5	4,7	1	5,4
LF20	1	4	1,2	4,9	0,5	4,5	1,1	5

Tabella 2: Rulli di scorrimento - fattori di carico

	C riferito a 10^5 m (N)	C_o (N)
LF6	3670	2280
LF12	8300	5000
LF20	23400	16600

Calcolo del carico del cuscinetto per un carrello

Carico delle singole rotelle portanti

- A mm: distanza degli assi di rotazione delle rotelle portanti
- B mm: distanza media delle barre di guida
- Tra rotella portante e barra di guida possono essere esercitate solo forze di pressione in direzione radiale. Per le forze radiali vale pertanto:
  $F_r \leq 0$: $F_r = 0$
- Le rotelle portanti hanno lo stesso carico assiale in entrambe le direzioni. Per il calcolo di P e P_0 è pertanto sufficiente il valore della forza F_a

Carico dinamico e statico equivalente

Per calcolare la durata di una guida a rotelle si osserva la rotella portante con il carico maggiore.
Valori da rilevare:
$P = \max (P_1,....,P_4)$
$P_0 = \max (P_{01},...,P_{04})$

Carico dinamico equivalente P

$P = x \cdot |F_r| + y \cdot |F_a|$

Carico statico equivalente P_0

$P_0 = x_0 \cdot |F_r| + y_0 \cdot |F_a|$

F_r (N): carico radiale della rotella portante
Vale quanto segue: $F_r \leq 0$: $F_r = 0$

F_a(N): carico assiale della rotella portante

x, x_0: fattore radiale (Tabella 1)
y, y_0: fattore assiale (Tabella 1)

C: fattore di carico dinamico (Tabella 2)
C_0: fattore di carico statico (Tabella 2)

Sicurezza statica:
$S_0 \geq 4$ consigliato!

$S_0 = (\frac{C_0}{P_0})$

Selezione della grandezza costruttiva

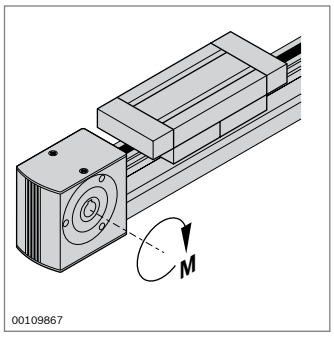

Calcolo delle forze e delle coppie generate

$F_{x\,dyn}$, $F_{y\,dyn}$, $F_{z\,dyn}$ [1)]
$M_{x\,dyn}$, $M_{y\,dyn}$, $M_{z\,dyn}$

[1)] $F_{Z\,dyn}$ comprende anche il peso del carrello

Tenere conto di tutti i possibili influssi, ad es.:

- massa propria e carico
- forze e coppie di accelerazione
- forze e coppie di processo
- sollecitazioni di ammortizzatori o arresti

Esempio

m = 30 kg a = 2,5 m/s²;
L_1 = 150 mm L_2 = 5000 mm
g = 9,81 m/s²

$F_{z\,dyn}$ = m · g = 294 N
$M_{y\,dyn}$ = m · a · 70 mm = 5,25 Nm

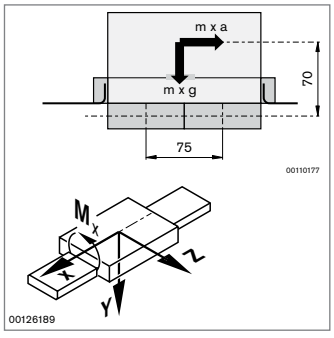

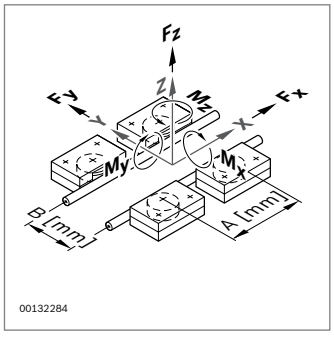

Calcolo delle forze e delle coppie consentite

Per i valori vedi pag. 13-50

Esempio LF 6 C

$F_{z\,dyn\,zul}$ = 850 N > $F_{z\,dyn}$ = 294 N
$M_{y\,dyn\,zul}$ = 0,4 · A = 0,4 · 75 mm
= 30 Nm > $M_{y\,dyn}$ = 5,25 Nm

Selezione dell'apposita grandezza costruttiva

$F_{x,\,y,\,z\,dyn}$ < $F_{x,\,y,\,z\,dyn\,zul}$!
$M_{x,\,y,\,z\,dyn}$ < $M_{x,\,y,\,z\,dyn\,zul}$!

In caso di sovrapposizione di F e M:
In caso di utilizzo del carico elevato utilizzare la dimensione successiva. In caso di dubbi rivolgersi al proprio referente presso Rexroth che fornisce assistenza per la progettazione.

Esempio

$F_{z\,dyn}$ = 294 N < $F_{z\,dyn\,zul}$ = 850 N!
$M_{y\,dyn}$ = 5,25 Nm < $M_{y\,dyn\,zul}$
= 30 Nm!

Calcolo dell’azionamento

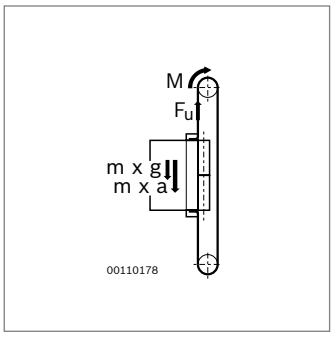

Forza periferica F_u

$$F_u = m \cdot a + m \cdot g + F_0 + \mu \cdot m \cdot g$$
$$F_u \leq F_{u\,zul}!$$

F_0: Forza di attrito nei rinvii
μ: coefficiente di attrito nella guida
vedi tabella sottostante.

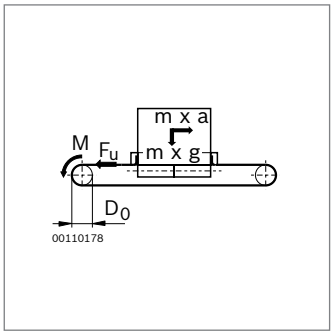

Formula di calcolo alternativa

$$F_u = m \cdot a + F_0 + \mu \cdot m \cdot g \leq F_{u\,zul}!$$

Esempio LF6C
m = 30 kg; a = 2,5 m/s²
F_u = (30 · 2,5)N + 10 N
+ (0,025 · 30 · 9,81)N
F_u = 75 N + 10 N + 0,025 · 294 N
F_u = 92,35 N < $F_{u\,zul}$ = 600 N!

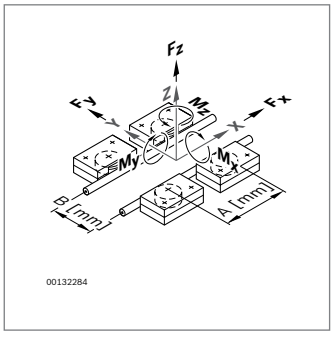

Momento di azionamento necessario M

$$M = ½ \cdot D_0 \cdot F_u \leq M_{zul}!$$

Esempio
M = ½ · 50,94 mm · 92,35 N
= 2,4 Nm
M = 2,35 Nm ≤ M_{zul}
= 15 Nm!

	v (m/s)	**$F_{u\,zul}$** (N)	**M_{zul}** (Nm)	**F_0** (N)	**μ**	**D_0** (mm)	**D_0 x π** (mm)
LF6C	≤ 5,0	600	15,0	10	0,025	50,94	160
LF12S	≤ 5,0	820	30,0	30	0,020	73,20	230
LF12C	≤ 5,0	820	30,0	30	0,020	73,20	230
LF20S	≤ 5,0	2000	100,0	35	0,015	101,86	320
LF20C	≤ 5,0	2000	100,0	35	0,015	101,86	320

F_0: Forza di attrito nei rinvii; μ: coefficiente di attrito

Verifica delle dimensioni selezionate

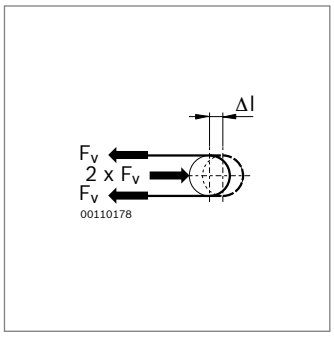

Forza di serraggio F_v della cinghia dentata

$0{,}5 \cdot F_u \le F_v \le F_u$
Raccomandazione: $F_v = 0{,}5 \cdot F_u$

Esempio
F_u = 92,35 N
F_v = 50 N

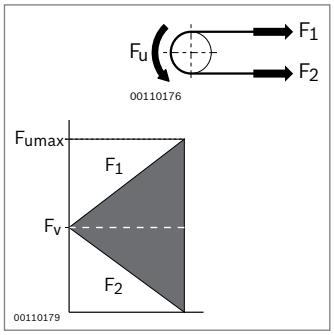

Forza massima della cinghia dentata $F_{1\ max}$

$F_{1\ max} = F_v + 0{,}5 \cdot F_u \le F_{1\ zul}$!
$F_{2\ min} = F_v - 0{,}5 \cdot F_u > 0$!

Esempio LF6C
$F_{1\ max}$ = 50 N + 0,5 · 92,35 N
$F_{1\ max}$ = 96,18 N < $F_{1\ zul}$ = 900 N!
$F_{2\ min}$ = 50 N – 0,5 · 92,35 N
$F_{2\ min}$ = 3,825 N > 0!

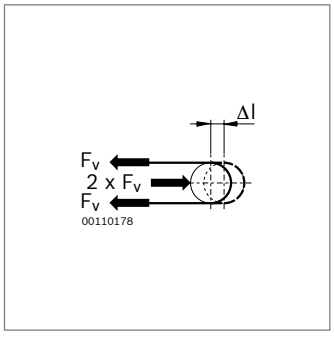

Corsa di serraggio necessaria Δl

$\Delta l = 0{,}5 \cdot F_v \cdot L / C_{spez} \le \Delta l_{max}$!

Esempio
L = 2 · L_2 – L_1 + 400 mm
L = 10 250 mm
Δl = 0,5 · 50 N · 10 250 mm / 420 000 N
Δl = 0,8 mm < Δl_{max} = 13 mm!

	$F_{1\ zul}$ (N)	C_{spez} (N)	Δl_{max} (mm)	L (mm)	Pagina
LF6C	900	420000	13	2 · L_2 – L_1 + 400	13-6
LF12S	1230	1250000	16	2 · L_2 – L_1 + 630	13-11
LF12C	1230	1250000	16	2 · L_2 – L_1 + 630	13-18
LF20S	3000	1870000	23	2 · L_2 – L_1 + 780	13-25
LF20C	3000	1870000	23	2 · L_2 – L_1 + 780	13-32

C_{spez}: Rigidità della cinghia;
L: Lunghezza cinghia dentata,
Vedi anche LF6C (pag. 13-6),
LF12S (pag. 13-11), LF12C (pag. 13-18),
LF20S (pag. 13-25), LF20C (pag. 13-32)

Dimensionamento degli alberi sincronizzatori

			LF6	LF12	LF20
Distanza tra gli appoggi SW	orizzontale		215 ... 3000 mm	275 ... 3500 mm	325 ... 3500 mm
	verticale		215 ... 2000 mm	275 ... 2000 mm	325 ... 1100 mm
Momento torcente nominale			max. 30 Nm	max. 60 Nm	max. 150 Nm
Numero di giri consentito			Diagramma 3 (pag. 13-51) **max. 0,7 · n_k**	Diagramma 3 (pag. 13-51) **max. 0,7 · n_k**	Diagramma 3 (pag. 13-51) **max. 0,7 · n_k**
Cedevolezza	assiale		max. 2 mm	max. 3 mm	max. 4 mm
	laterale		Diagramma 4 (pag. 13-51)	Diagramma 4 (pag. 13-51)	Diagramma 4 (pag. 13-51)
	Angolo di torsione		Diagramma 5 (pag. 13-51)	Diagramma 5 (pag. 13-51)	Diagramma 5 (pag. 13-51)

Diagramma 1: Rigidità alla torsione

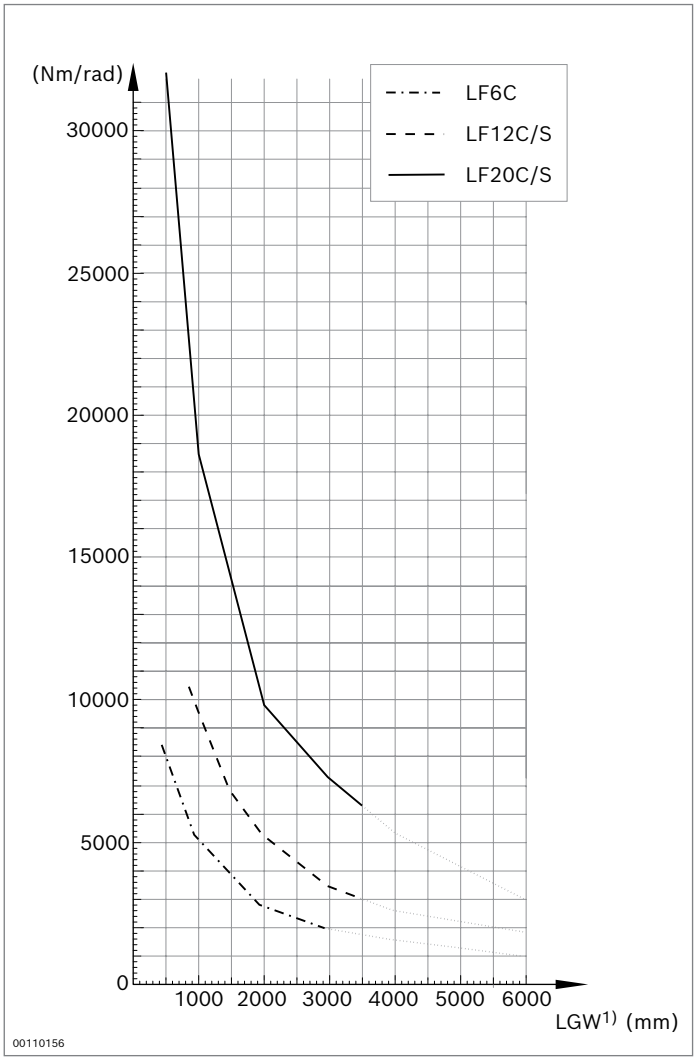

1) Lunghezza albero sincronizzatore LGW

LF6	LGW = SW - 72
LF12	LGW = SW - 101
LF20	LGW = SW - 130

Diagramma 2: inerzia

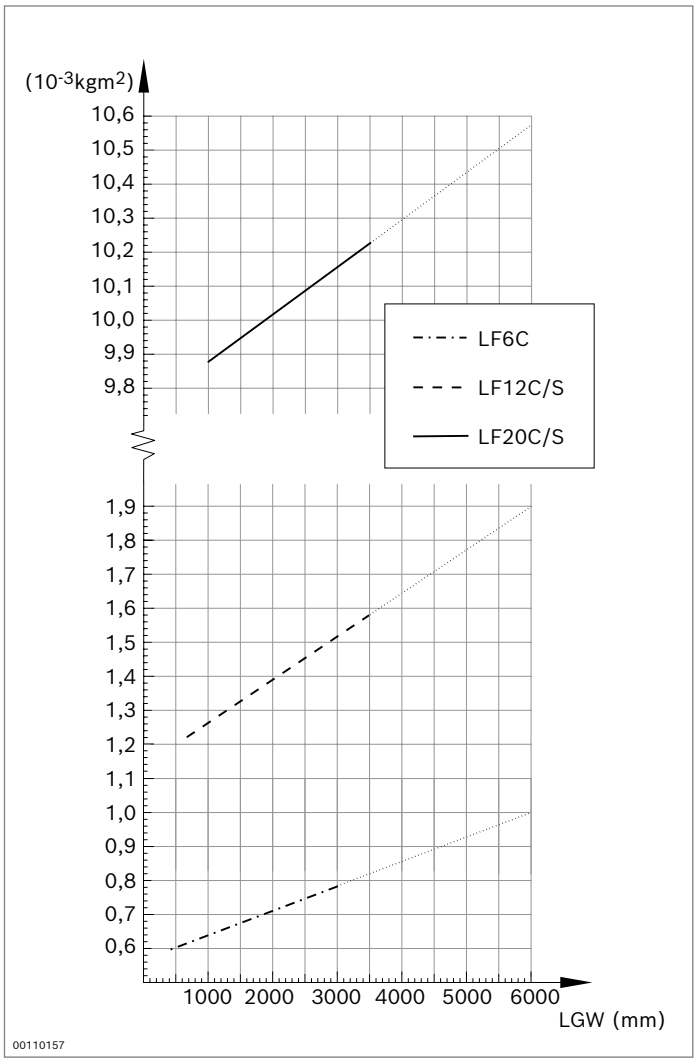

Diagramma 3: numero di giri critico per flessione n_k

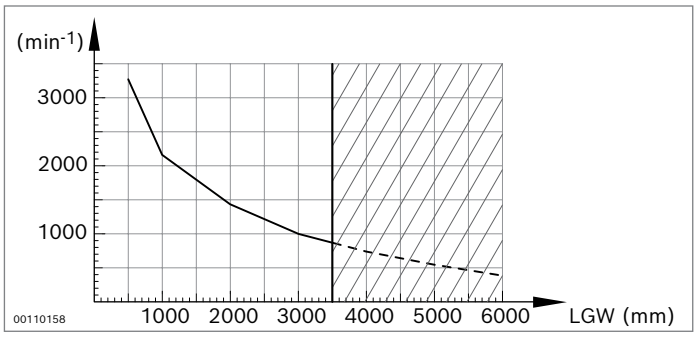

Diagramma 4: spostamento laterale



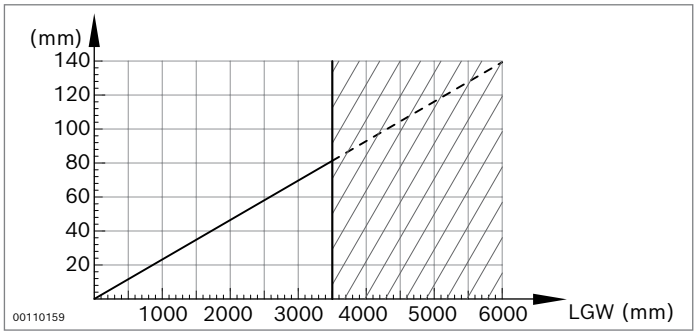

Si consiglia l'uso di alberi allineati.

Diagramma 5: Angolo di torsione



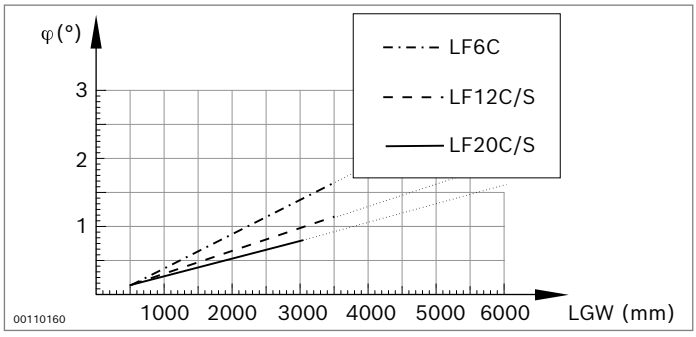

13

Utensili

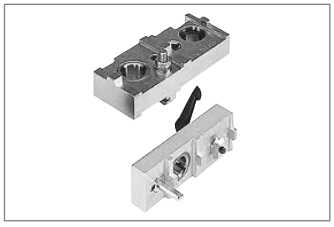

Dispositivi di foratura
(pag. 14-2)

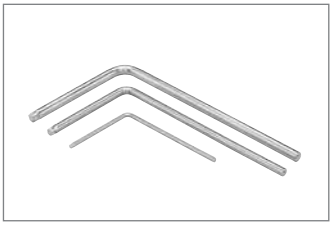

Chiave angolare Torx®
(pag. 14-6)

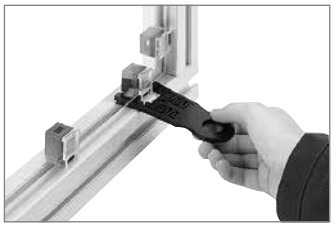

Estrattore Variofix, abrasivo elastico (pag. 14-8)



Cesoia per bisellare
(pag. 14-8)

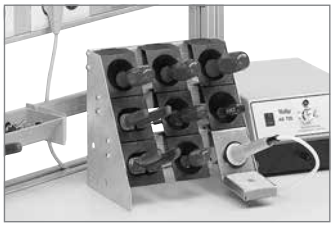

Scaffale portautensili,
portautensili (pag. 14-9)

Richiedere il programma completo degli elettroutensili Bosch!

Robert Bosch Power Tools GmbH
Max-Lang-Strasse 40-46
70771 Leinfelden-Echterdingen
www.boschrexroth.com

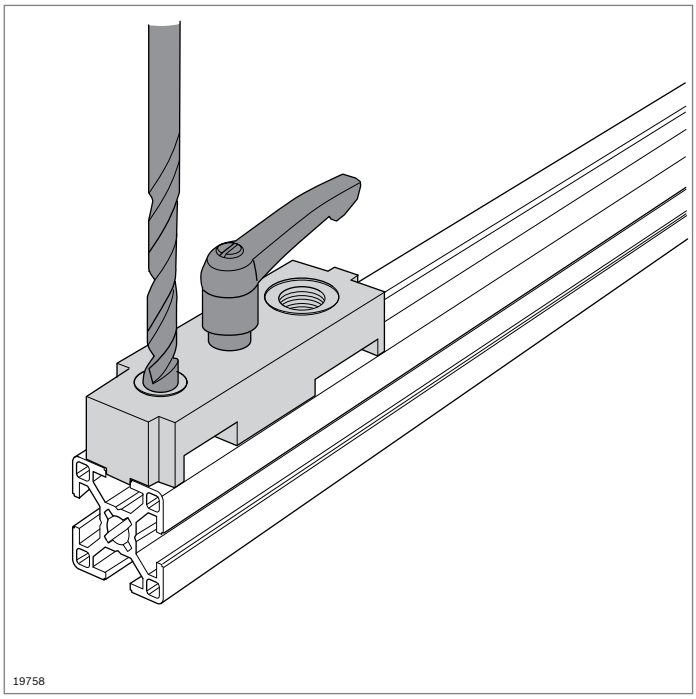

Dispositivi di foratura



- Per la versione semplice di fori standard per il programma di giunti di Rexroth
- Superfici e bordi di arresto per il posizionamento esatto dei fori
- Regolabili

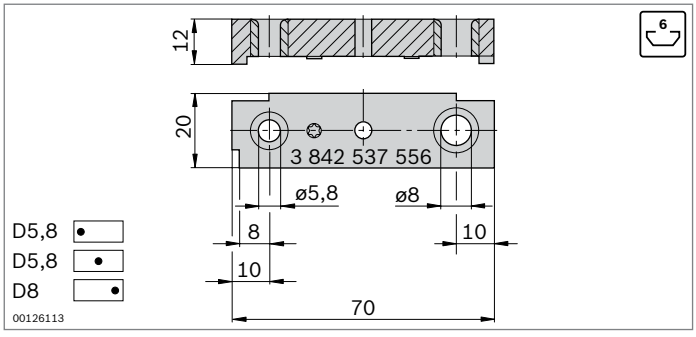

Dispositivi di foratura - scanalatura 6 mm

- Per fori passanti (ø5,8) adatti a cacciavite per viti con cava esalobata T25
- Per fori di alloggiamento (ø8) per raccordi a serraggio rapido

Dispositivo di foratura	N.	FS
Scanalatura 6 mm	**3 842 537 556**	FS1
Materiale:	Alluminio	
Fornitura:	Incl. materiale di fissaggio (FS)	



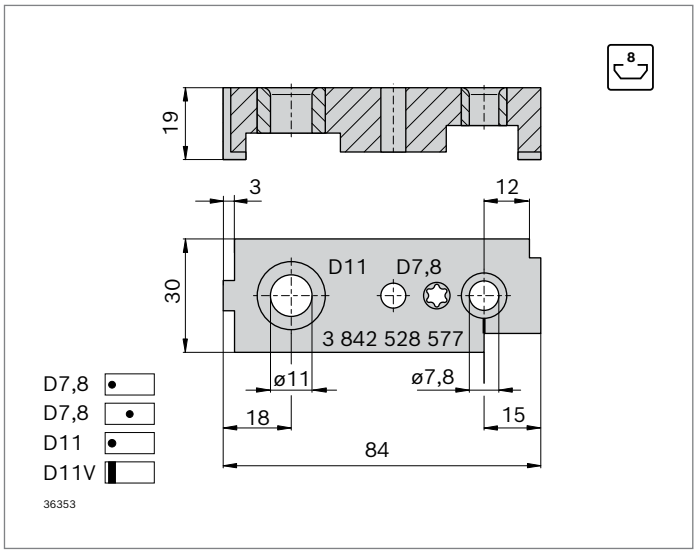

Dispositivi di foratura - scanalatura 8 mm

- Per fori passanti (ø7,8) adatti a cacciavite per viti con cava esalobata T40
- Per fori di alloggiamento (ø11) per raccordi a serraggio rapido

Dispositivo di foratura	N.	FS
Scanalatura 8 mm	**3 842 528 577**	FS2

Materiale: Acciaio; zincato
Fornitura: Incl. materiale di fissaggio (FS)

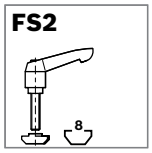

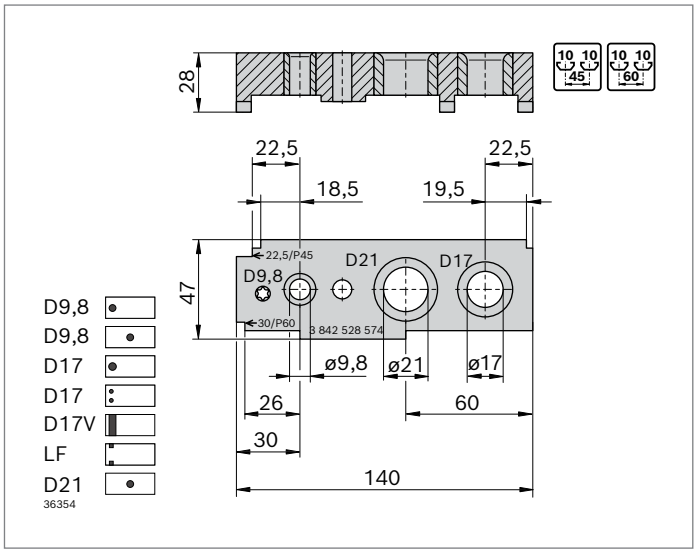

Dispositivi di foratura – scanalatura 10 mm, modulo 45, 60

- Per fori di alloggiamento (ø17) per raccordi per bulloni, raccordi a serraggio rapido e bussole filettate
- Per fori passanti (ø9,8) adatti a cacciavite per viti con cava esalobata T50
- Per svasature (ø21) per raccordi pneumatici

Dispositivo di foratura	N.	FS
Scanalatura 10 mm, modulo 45, 60	**3 842 528 574**	FS3

Materiale: Acciaio; zincato
Fornitura: Incl. materiale di fissaggio (FS)

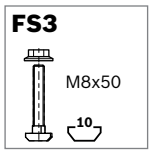

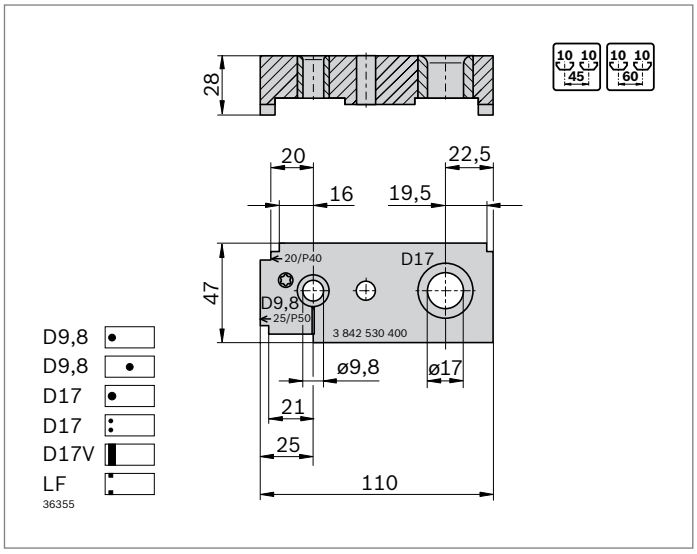

Dispositivi di foratura – scanalatura 10 mm, modulo 40, 50

- Per fori passanti (ø9,8) adatti a cacciavite per viti con cava esalobata T50
- Per fori di alloggiamento (ø17) per raccordi per bulloni, raccordi a serraggio rapido e bussole filettate

Dispositivo di foratura	N.	FS
Scanalatura 10 mm, modulo 40, 50	**3 842 530 400**	FS3

Materiale: Acciaio; zincato
Fornitura: Incl. materiale di fissaggio (FS)

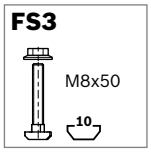

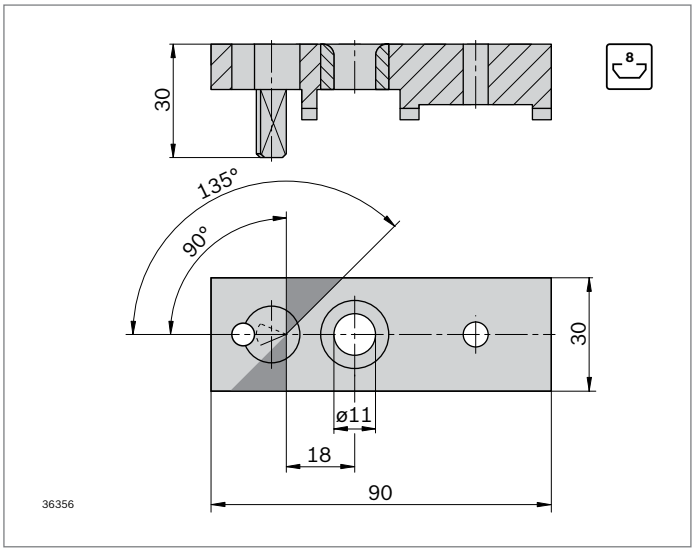

Dispositivo di foratura per profilati segati diagonalmente – scanalatura 8 mm

- Per fori di alloggiamento (ø11) per raccordi a serraggio rapido piegabili

Dispositivo di foratura	N.	FS
Scanalatura 8 mm – profilati segati diagonalmente	**3 842 516 729**	FS2

Materiale: Alluminio
Fornitura: Incl. materiale di fissaggio (FS)
Vedi anche raccordo a serraggio rapido piegabile (pag. 3-61)

FS2

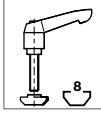

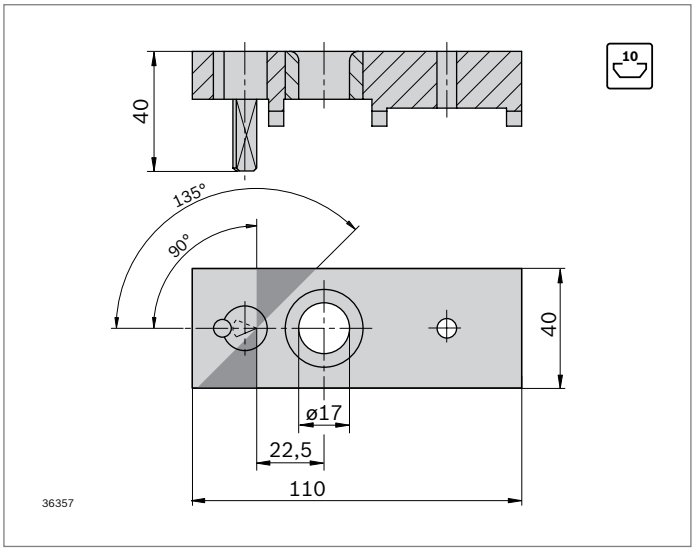

Dispositivo di foratura per profilati segati diagonalmente – scanalatura 10 mm

- Per fori di alloggiamento (ø17) per raccordi a serraggio rapido piegabili

Dispositivo di foratura	N.	FS
Scanalatura 10 mm – profilati segati diagonalmente	**3 842 516 731**	FS4

Materiale: Alluminio
Fornitura: Incl. materiale di fissaggio (FS)
Vedi anche raccordo a serraggio rapido piegabile (pag. 3-61)

FS4

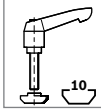

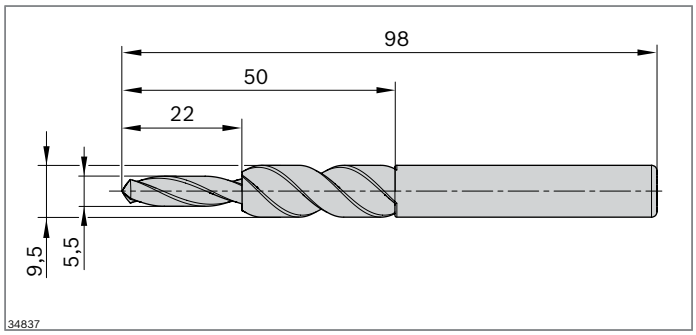

Punta a gradini

- Punta a gradini M5x5,5 - 9,5x22
- Per la realizzazione di fori graduati, per consentire il collegamento dei campi diretti sul profilato 45x45(L)
- Ottima realizzazione di fori passanti con svasatura piatta per viti

Punta a gradini DF	N.
	3 842 567 968

Materiale: Acciaio, rivestito a vapore

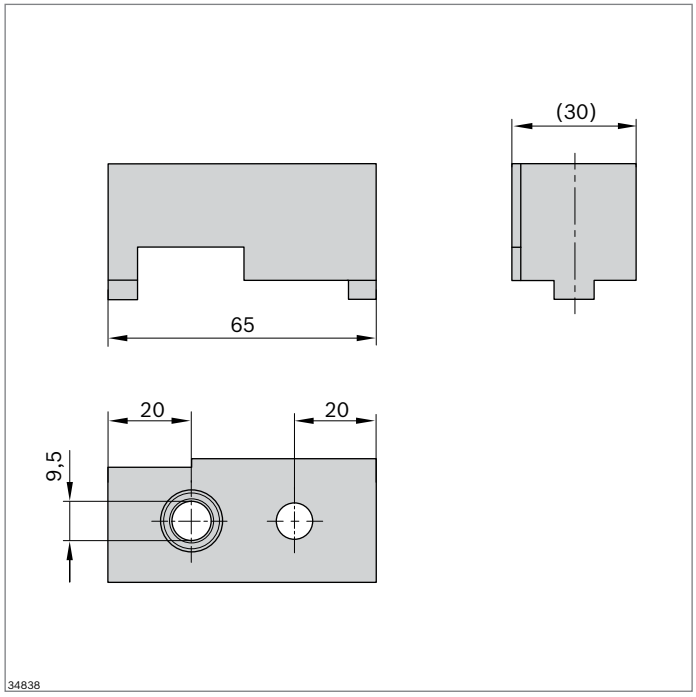

Dispositivi di foratura

- Dispositivo di foratura per la foratura graduata per il fissaggio di un profilato del telaio 22,5x45 su un profilo di supporto 45x45(L)
- Superfici e bordi di arresto per un posizionamento preciso
- Foro graduato D5,5-9,5

Dispositivo di foratura EcoSafe DF	Scanalatura	ESD	N.
	10		**3 842 567 969**

Materiale: Corpo di base: Alluminio; anodizzato
Bussola di foratura: acciaio; temprato
Materiale di fissaggio: Acciaio; zincato

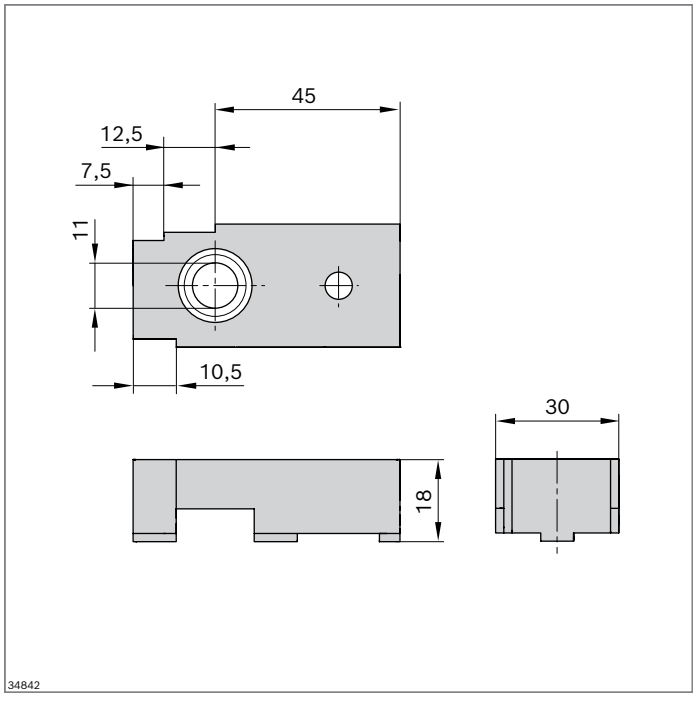

- Dispositivo di foratura per la preparazione del raccordo angolare di telai protettivi dal profilato del telaio 22,5x45
- Per punte a gradini standard conformi a DIN1897, (180 gradi, M6, L=195 mm, L1=15mm Ds: 11,0)

Dispositivo di foratura EcoSafe PG	Scanalatura	N.
	8	**3 842 567 976**

Materiale: Corpo di base: Alluminio; anodizzato
Bussola di foratura: acciaio; temprato
Leva di fissaggio: Acciaio; brunito

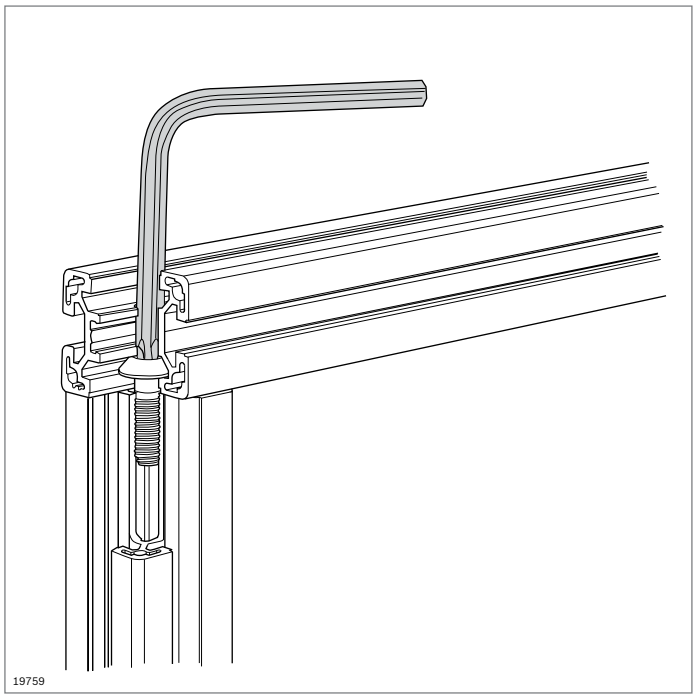

Chiave angolare Torx®



- Chiave angolare per viti centrali (pag. 3-43):
  - S6x16-**T25**
  - S8x25-**T40**
  - S12x30-**T50**, M12x30-**T50**
- Asta lunga per un semplice accesso alla testa della vite

T25

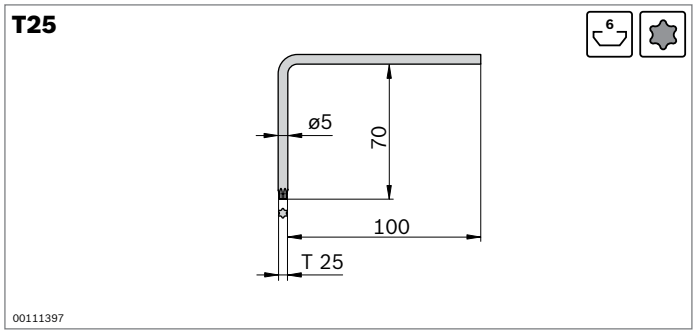

Chiave angolare T25		N.
	5	**3 842 528 590**
Materiale:	Acciaio al cromo vanadio	

T40

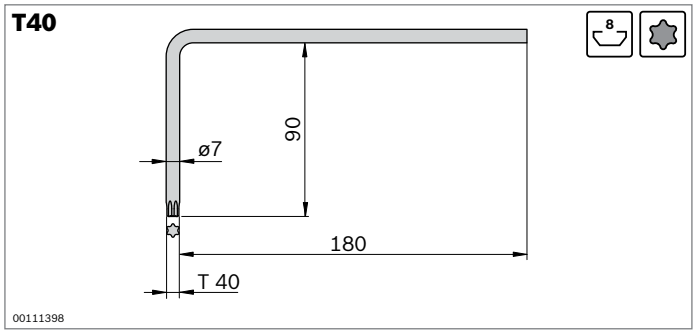

Chiave angolare T40		N.
	5	**3 842 528 588**
Materiale:	Acciaio al cromo vanadio	

T50

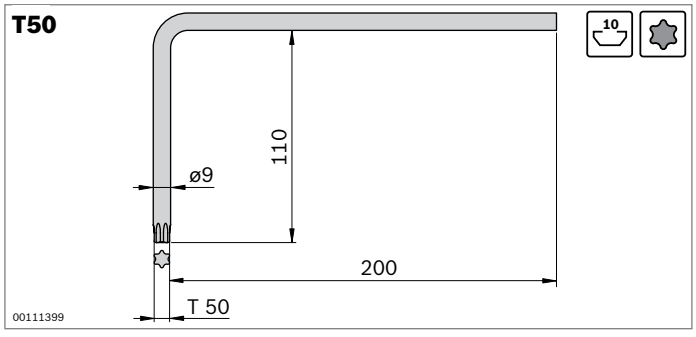

Chiave angolare T50		N.
	5	**3 842 528 586**
Materiale:	Acciaio al cromo vanadio	

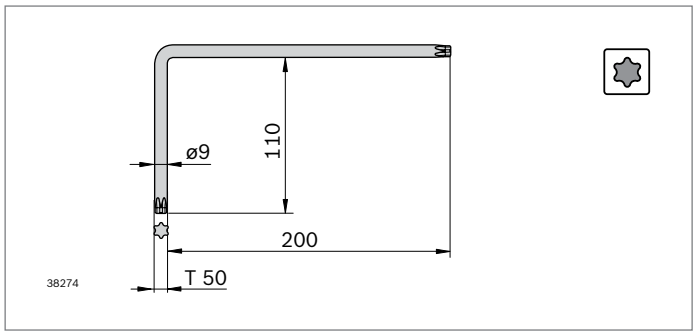

Chiave angolare T50/T50 L200		N.
	5	**3 842 558 181**

Materiale: Acciaio; nichelato

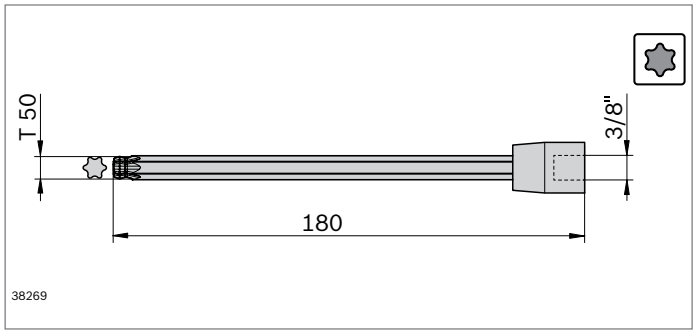

Chiave a bussola

- Per montaggio meccanico o manuale / coppia
- Lunghezza adattata al montaggio del nodo profilato
- Azionamento 3/8″ inserto chiave a tubo, uscita T50
- Testa a sfera stabile per viti senza accesso assiale

Chiave a bussola T50x180, 3/8″		N.
	1	**3 842 558 194**

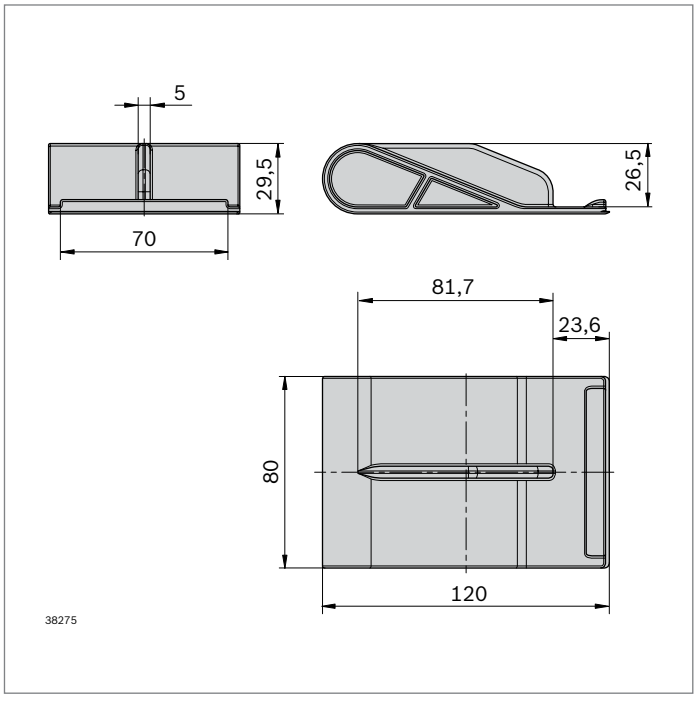

Utensile per lo smontaggio

- Utensile manuale per aprire delicatamente i profilati di guida cavi 40x120x120, 60x120, 120x120 e 120x120 6N

Utensile per lo smontaggio		N.
	1	**3 842 558 196**

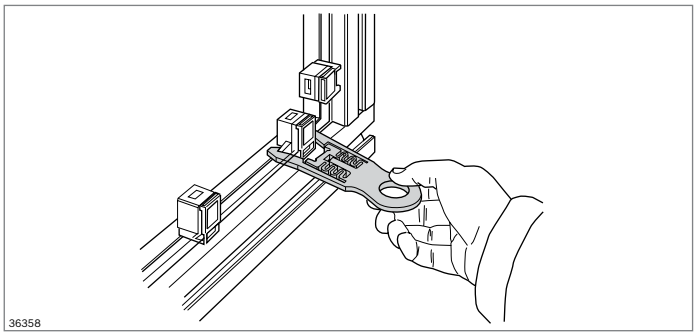

Estrattore Variofix

- Per lo smontaggio semplice e veloce della staffa di aggancio Variofix (pag. 7-6) anche in punti difficilmente accessibili
- L'estrattore Variofix viene spinto sopra la clip di arresto del blocco Variofix, ne allarga la dentatura e può essere quindi rimosso insieme alla clip di arresto

Estrattore Variofix			N.
		10	**3 842 526 589**
Materiale:	PA		

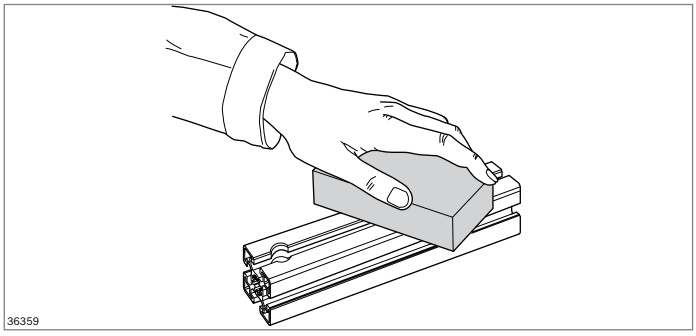

Abrasivo elastico

- Abrasivo manuale per la rimozione di sporco leggero e piccoli graffi
- Pratico cote in substrato elastico con abrasivi agglomerati
- Lunga durata, poiché la superficie si rinnova continuamente da sola, come in una gomma per cancellare
- Adatto per tutte le superfici anodizzate di colore naturale, ad es. anche per finestre e porte in alluminio

Abrasivo elastico		N.
		3 842 518 650
Materiale:	carburo di silicio 60 % poliuretano 40 %	

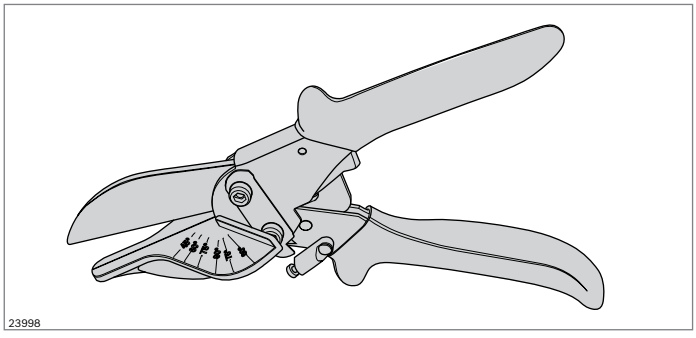

Cesoia per bisellare

- Per il taglio su misura di profilati in plastica, ad esempio i profilati di copertura scanalature

Cesoia per bisellare	N.
	3 842 547 982

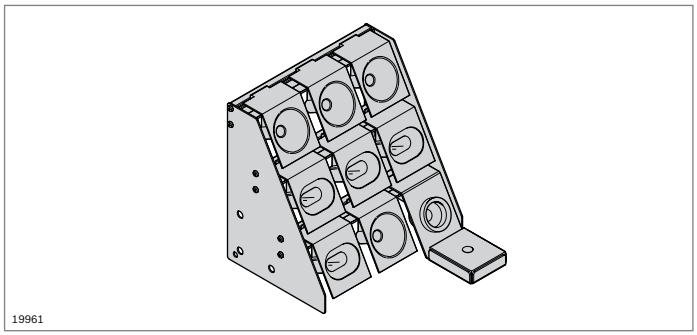

Scaffale portautensili
Portautensili

- Scaffale portautensili e portautensili di forma ergonomica per avere sempre a portata di mano gli utensili sulla postazione di lavoro
- Lo scaffale portautensili può essere equipaggiato individualmente
- Accessori: Fissaggio del contenitore (pag. 2-65)

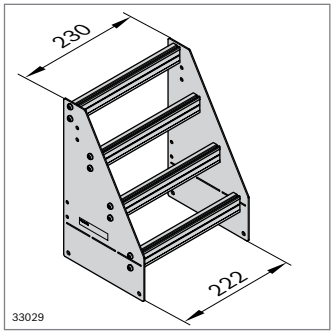

Scaffale portautensili	ESD	N.
	✓	3 842 554 909
Materiale:	Elementi laterali: lamiera di alluminio Profilato di sospensione: Alluminio; anodizzato	

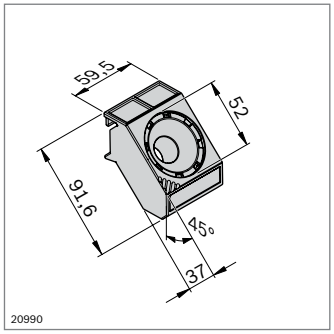

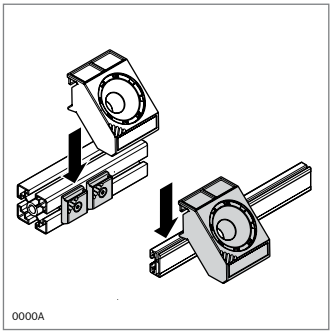

Portautensili D52 per inserti per portautensile D52-9 e D52-15

Portautensili D52	ESD	N.
	✓	3 842 544 832

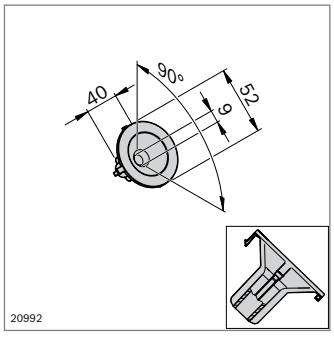



Inserto per portautensili D52-9 (senza fondo)	ESD	N.
	✓	3 842 544 834

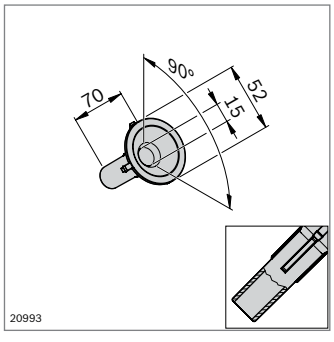



Inserto per portautensili D52-15 (senza fondo)	ESD	N.
	✓	3 842 544 835

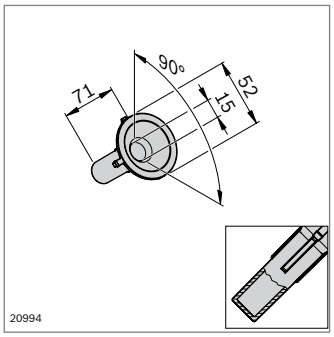

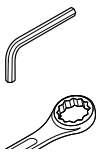

Inserto per portautensili D52-15 (con fondo)	ESD	N.
	⚠	3 842 544 836

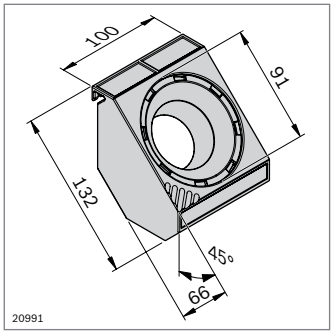

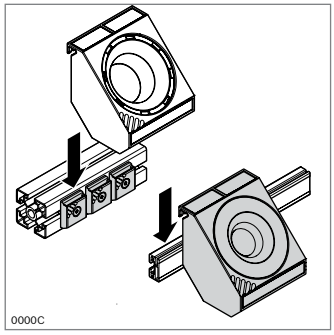

Portautensili D91 per inserti per portautensili D91-32, D91 Oval53 L100 e D91 Oval53 L136

Portautensili D91	ESD	N.
	⚠	3 842 544 833

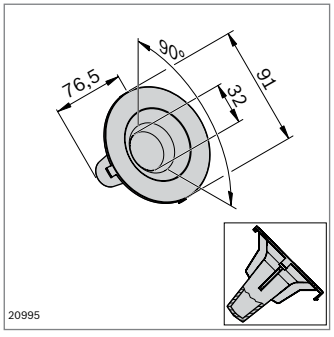

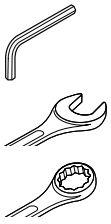

Inserto per portautensili D91-32 (con fondo)	ESD	N.
	⚠	3 842 544 837

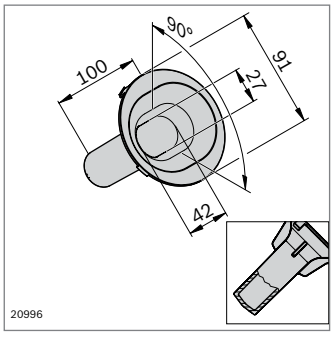

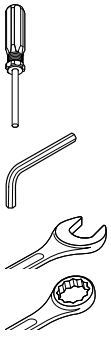

Inserto per portautensili D91 Oval53 L100 (con fondo)	ESD	N.
	⚠	3 842 546 744

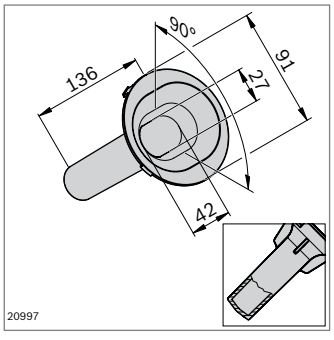

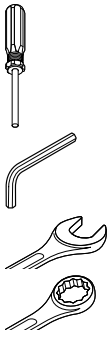

Inserto per portautensili D91 Oval53 L136 (con fondo)	ESD	N.
	⚠	3 842 546 745

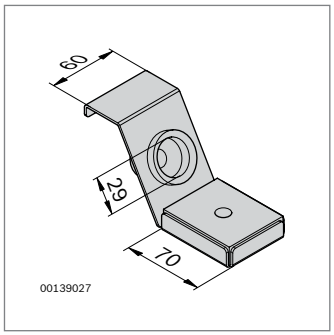

Portautensili per saldatore	ESD	N.
	⚠	**3 842 514 524**

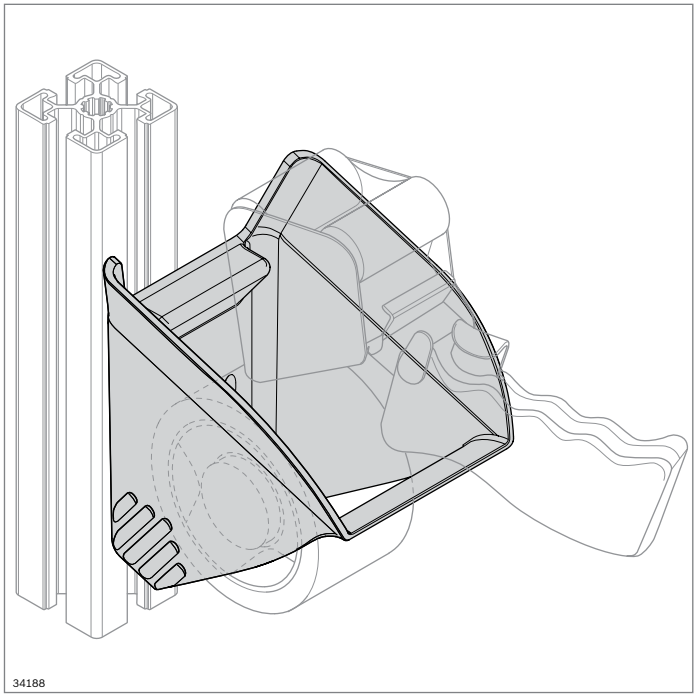

Portautensili TAPE 50 mm



- Portautensili per distributori di nastro adesivo con una larghezza di 50 mm
- Risparmio di tempo dal 10 % al 20 % secondo il metodo MTM grazie a
  - Posizione definita per una rapida presa e deposizione
  - Smusso di introduzione per riporre l’utensile in modo facile ed ergonomico
- Supporta i principi 5S per l'ordine e la pulizia sulla postazione di lavoro grazie alla posizione definita

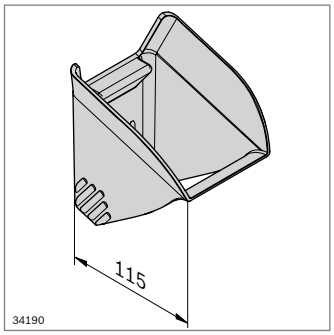

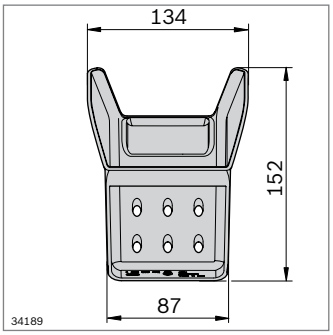

Portautensili TAPE 50 mm	ESD	N.
	⚠	**3 842 555 673**

Materiale:	PA 6; nero
Fornitura:	Incl. materiale per il fissaggio in una scanalatura di 8 mm o 10 mm

Stazione FiFo



Rotaia di guida (pag. 15-2)

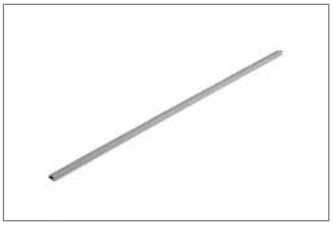

Adattatore (pag. 15-3)



Cuffia terminale destra, piccola (pag. 15-3)



Cuffia terminale sinistra, piccola (pag. 15-3)



Cuffia terminale grande (pag. 15-3)



Stazione FiFo

- Componenti per il montaggio di una stazione FiFo per carrelli portamateriali
- Più chiarezza e trasparenza nella produzione grazie a superfici di rifornimento assegnate
- Montaggio in base alle vostre esigenze specifiche e allo spazio disponibile grazie a un sistema modulare

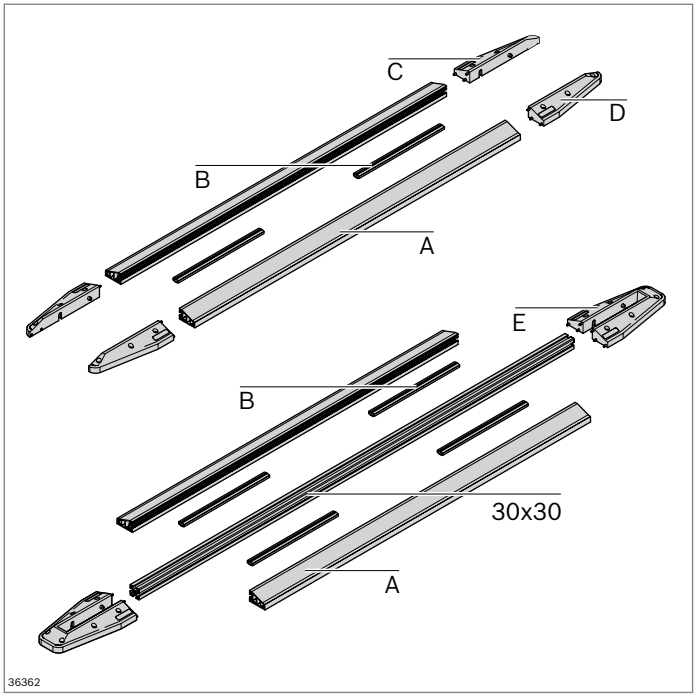

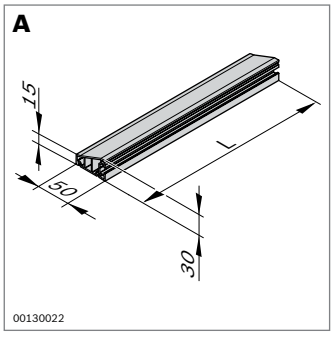

- Fissaggio al pavimento tramite strisce adesive
- Possibilità di avvitamento al pavimento tramite le cuffie terminali

Rotaia di guida	L (mm)		N.
A	1200	10	**3 842 540 012**
	2400	10	**3 842 539 894**

Materiale: PVC; giallo

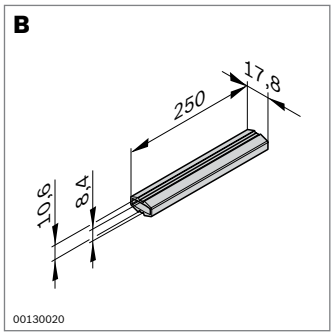

- Per il collegamento parallelo di rotaie di guida oppure di una rotaia con un profilato 30x30

Adattatore		N.
B	20	**3 842 539 898**
Materiale:	PP	

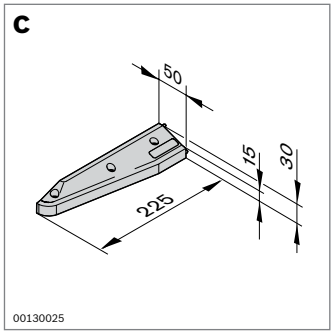

- Per l'uso come ausilio di montaggio e per il fissaggio delle rotaie di guida al pavimento

Cuffia terminale destra, piccola		N.
C	10	**3 842 539 895**
Materiale:	PA 6; nero	

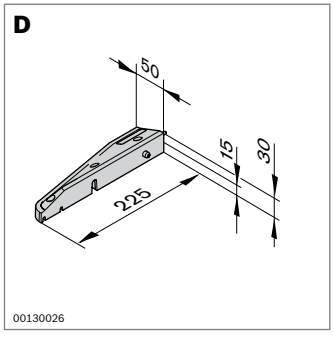

- Per l'uso come ausilio di montaggio e per il fissaggio delle rotaie di guida al pavimento

Cuffia terminale sinistra, piccola		N.
D	10	**3 842 539 896**
Materiale:	PA 6; nero	

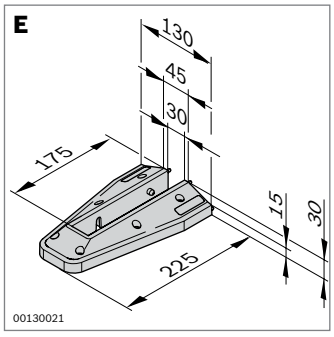

- Per il montaggio di un profilato 30x30 tra due rotaie di guida
- Il profilato da 30 mm consente il montaggio di sistemi di scaffalatura, tavole informative e limitazioni di altezza. Dato che le rotaie di guida sono piatte, il montaggio può avvenire con un profilato largo (40, 45, 50)

Accessori necessari:

- Profilato 30x30 (pag. 2-17)

Cuffia terminale grande		N.
E	10	**3 842 539 897**
Materiale:	PA 6; nero	

Componenti per guide laterali



Guide profilate, guide di scorrimento (pag. 16-3)



Supporto fisso (pag. 16-6)



Supporto flessibile (pag. 16-8)

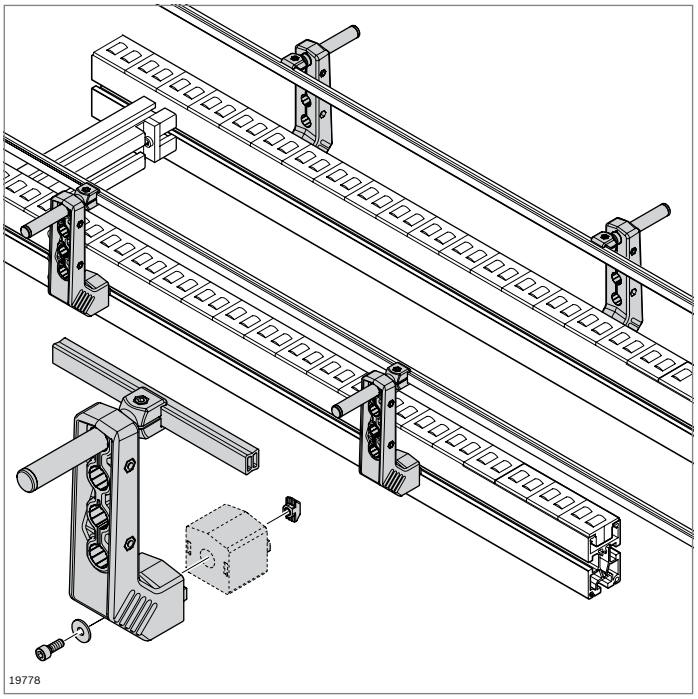

Componenti per guide laterali

- Variegate combinazioni di binari profilati e supporti consentono soluzioni personalizzate
- Semplice pulizia
- Robustezza
- Regolazione con un unico strumento
- Interfaccia scanalatura 10 mm

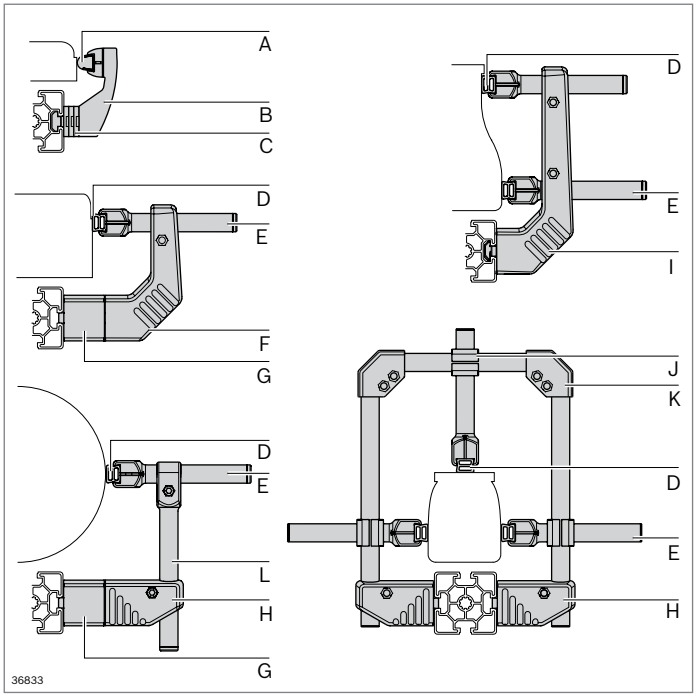

Componenti		Pagina
A	Guida profilata 17x17,5	16-4
B	Supporto, fisso	16-6
C	Piastra distanziale	16-6
D	Guida profilata alluminio	16-3
E	Supporto di fissaggio C L100	16-9
F	Supporto L134	16-10
G	Distanziale	16-11
H	Supporto L45	16-11
I	Supporto L204	16-10
J	Elemento a croce	16-12
K	Pezzo angolare	16-12
L	Supporto di fissaggio verticale D18 L160	16-11

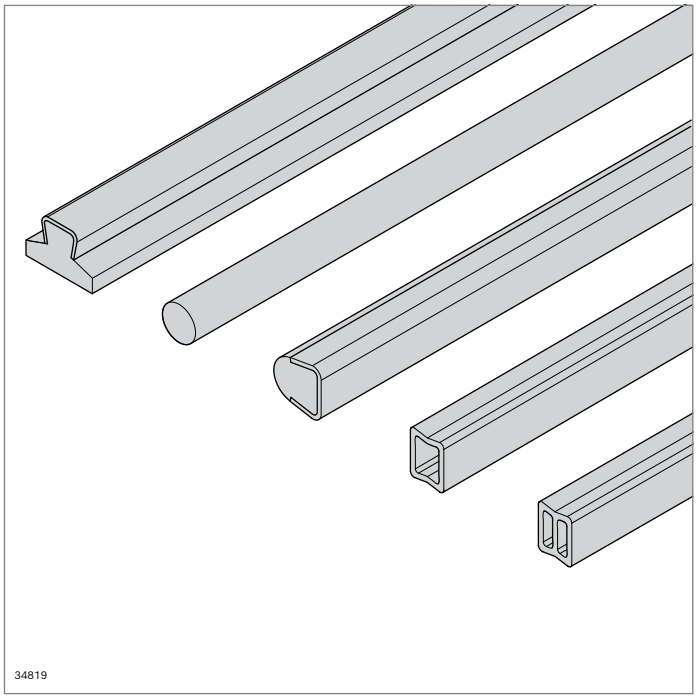

Guide profilate e accessori per guide laterali

- Guide profilate per la guida laterale del materiale trasportato
- Adatte per supporti per guida laterale fissa (pag. 16-6) e supporti per guida laterale flessibile (pag. 16-8)
- Diversi materiali e geometrie per diverse applicazioni (pag. 16-3, 16-4)
- Listelli di scorrimento per la guida sicura del materiale trasportato (pag. 16-4)
- Giunti profilati per prolungare le guide profilate (pag. 16-5)

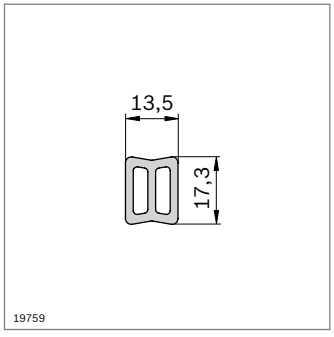

- Guida profilata di alluminio per guide laterali robuste

Guida profilata alluminio		**L** (mm) **N.**
1 pezzo		200 ... 3000 **3 842 993 887 / L**
20 pezzi		3000 **3 842 538 829**

Materiale: Alluminio; anodizzato naturale

Accessori: Listello di scorrimento sottile; listello di scorrimento alto; giunto profilato esterno; giunto profilato interno; cappellotto di copertura; supporto di fissaggio C L100; supporto; testa di serraggio

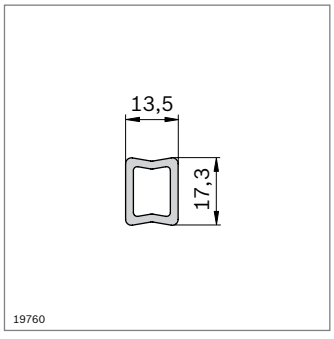

- Binari profilati HDPE per semplici applicazioni
- Pieghevoli

Guida profilata HDPE		**L** (mm) **N.**
1 pezzo		3000 **3 842 538 388**

Materiale: HDPE; grigio

Accessori: Listello di scorrimento sottile; listello di scorrimento alto; giunto profilato esterno; giunto profilato interno; cappellotto di copertura; supporto di fissaggio C L100; supporto; testa di serraggio

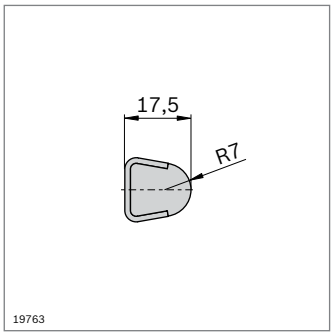

- Guida profilata 17x17,5 in robusta versione in acciaio inox con guida PE che non rovina il prodotto

Guida profilata 17x17,5		**L** (mm) **N.**
1 pezzo		200 ... 3000 **3 842 994 863 / L**
20 pezzi		3000 **3 842 529 850**

Materiale: Acciaio; inossidabile / PE; naturale
Accessori: Giunto profilato esterno; supporto di fissaggio C L100; supporto; testa di serraggio; testa di serraggio

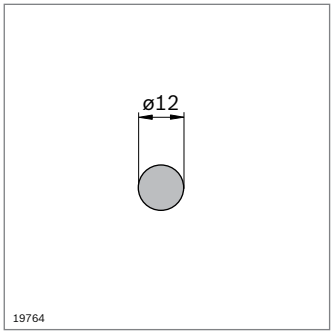

- Guida profilata D12 in robusta versione in acciaio inox

Guida profilata D12		**L** (mm) **N.**
1 pezzo		200 ... 3000 **3 842 993 306 / L**
6 pezzi		3000 **3 842 533 841**

Materiale: Acciaio; inossidabile
Accessori: Supporto di fissaggio D12 L100

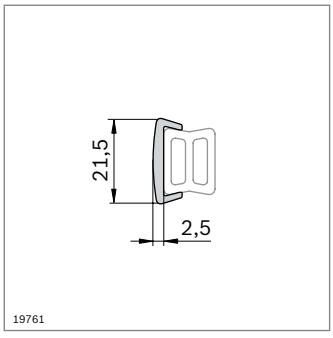

- Listello scorrevole da agganciare su binari profilati in alluminio oppure binari profilati HDPE
- Per un trasporto che non danneggi il prodotto e un'usura minima della guida profilata HDPE

Listello scorrevole sottile		**L** (mm) **ESD** **N.**
1 pezzo		3000 **3 842 538 209**
1 pezzo		3000 **3 842 539 340**

Materiale: HDPE; grigio
ESD: PE-UHMW, conduttivo, nero

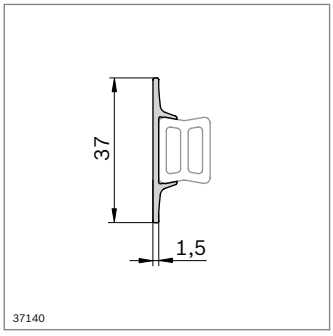

- Listello scorrevole da agganciare su binari profilati in alluminio oppure binari profilati HDPE
- Larghezza superficie guida
- Per un trasporto che non danneggi il prodotto e un'usura minima della guida profilata HDPE

Listello scorrevole alto		**L** (mm) **N.**
1 pezzo		3000 **3 842 538 389**

Materiale: HDPE; grigio

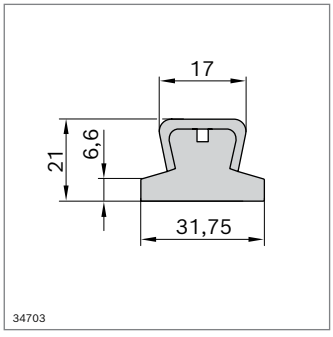

- Binario profilato a T per una pratica suddivisione del tratto o guida laterale dell'articolo da trasportare
- In versione robusta in acciaio inox con guida PE che non danneggia il prodotto
- La distanza fra i supporti è di circa 750 mm, con pressione di accumulo inferiore

Guida profilata T21x32		**L** (mm) **N.**
1 pezzo		3000 **3 842 571 233**

Materiale: HDPE; grigio

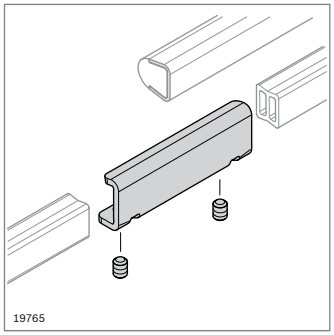

▶ Giunto profilato esterno per guida profilata di alluminio, guida profilata HDPE, guida profilata 17x17,5

Giunto profilato esterno			**N.**
		10	**3 842 539 613**
Materiale:	Acciaio; inossidabile		
Fornitura:	Incl. 2 x spina filettata		

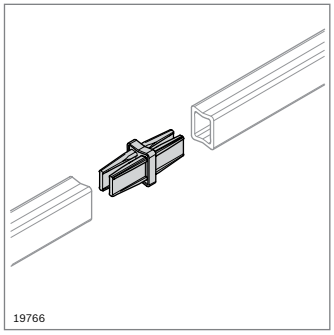

▶ Giunto profilato interno per guida profilata di alluminio, guida profilata HDPE

Giunto profilato interno		**ESD**		**N.**
			10	**3 842 539 345**
Materiale:	PA; nero, conduttivo			

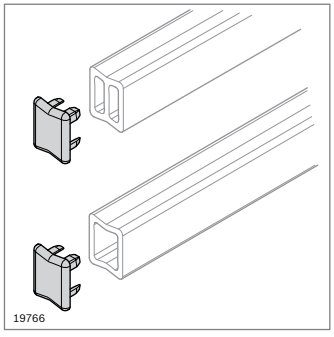

▶ Cappellotto di copertura per binario profilato di alluminio, binario profilato HDPE

Cappellotto di copertura		**ESD**		**N.**
			10	**3 842 538 208**
Materiale:	PA; nero, conduttivo			

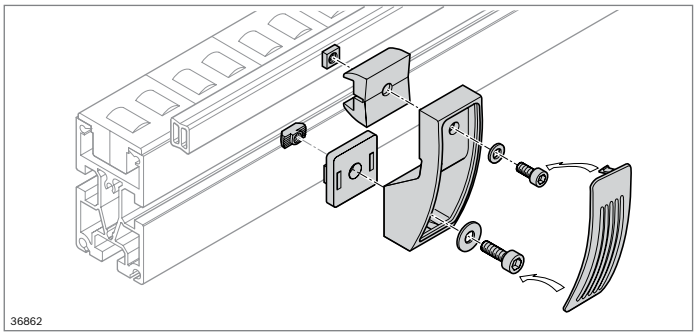

Supporto per guida laterale, fisso

10

- Supporto per guide laterali con altezza di montaggio fissa e larghezza guida fissa
- Semplice pulizia
- Robustezza

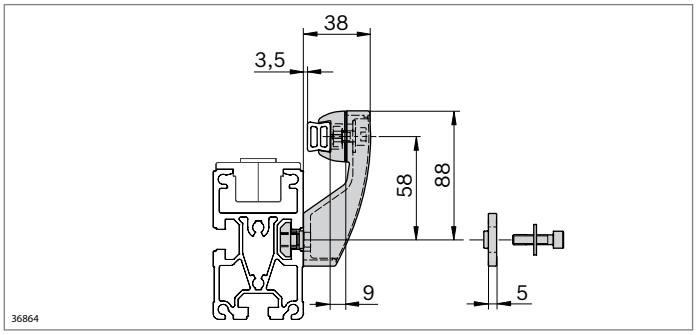

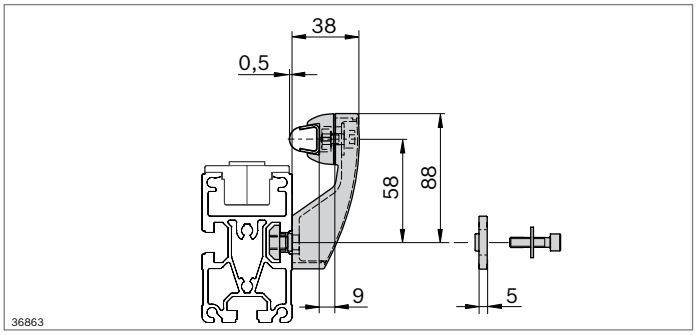

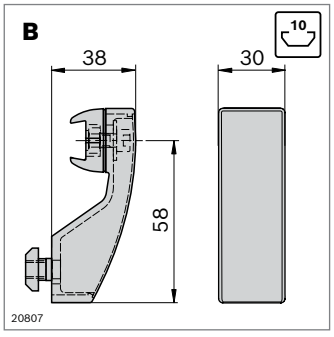

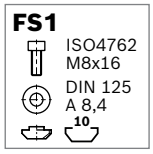

- Supporto, fisso, per guida profilata di alluminio, guida profilata HDPE e guida profilata 17x17,5
- Per larghezze della guida fisse
- Ampliamento della larghezza di guida tramite piastra distanziatrice

Supporto, fisso		N.	FS
Set		**3 842 527 851**	FS1
Materiale:	PA; nero Materiale di fissaggio: Acciaio; zincato		
Fornitura:	Incl. testa di serraggio, materiale di fissaggio (FS)		

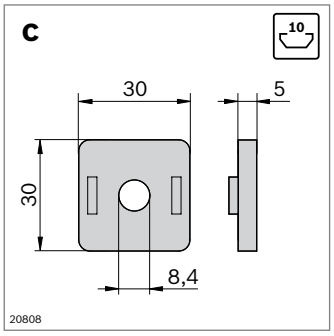

- Piastra distanziale per supporto, fisso, per ingrandimento della larghezza della guida

Piastra distanziale		N.
	10	**3 842 527 738**
Materiale:	PA; nero	

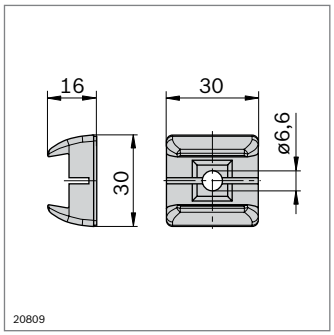

FS2

DIN 557
M6

- Testa di serraggio per costruzione in proprio di supporti in caso di materiale da trasportare sporgente

Testa di serraggio		**N.**	**FS**
Set	10	**3 842 536 295**	FS2

Materiale: PA; nero
Materiale di fissaggio: Acciaio; zincato

Fornitura: Incl. materiale di fissaggio (FS)

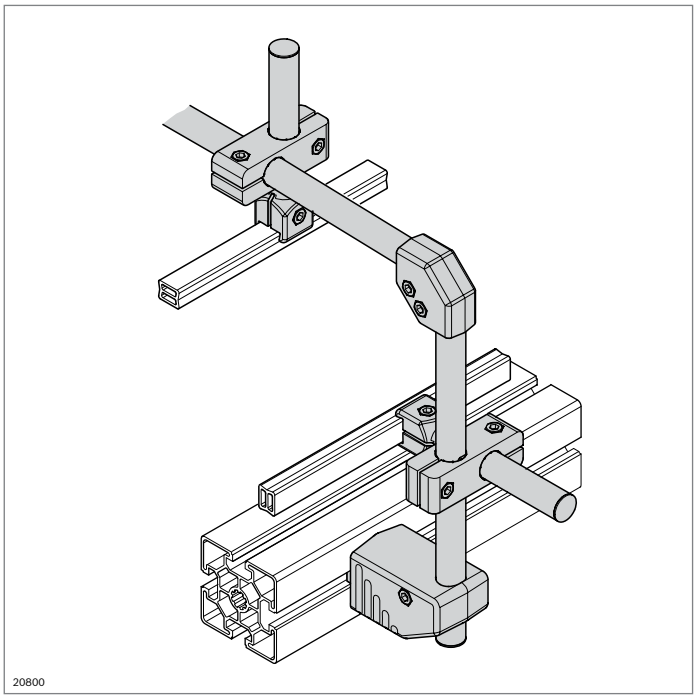

Supporto per guida laterale, flessibile

10

- Il supporto e il supporto di fissaggio consentono un'impostazione variabile dell'altezza e della larghezza della guida
- Semplice pulizia

Nota: per la stabilità in direzione di rotazione è necessario che siano collegati almeno 2 supporti con una guida profilata passante.

Misure sistema

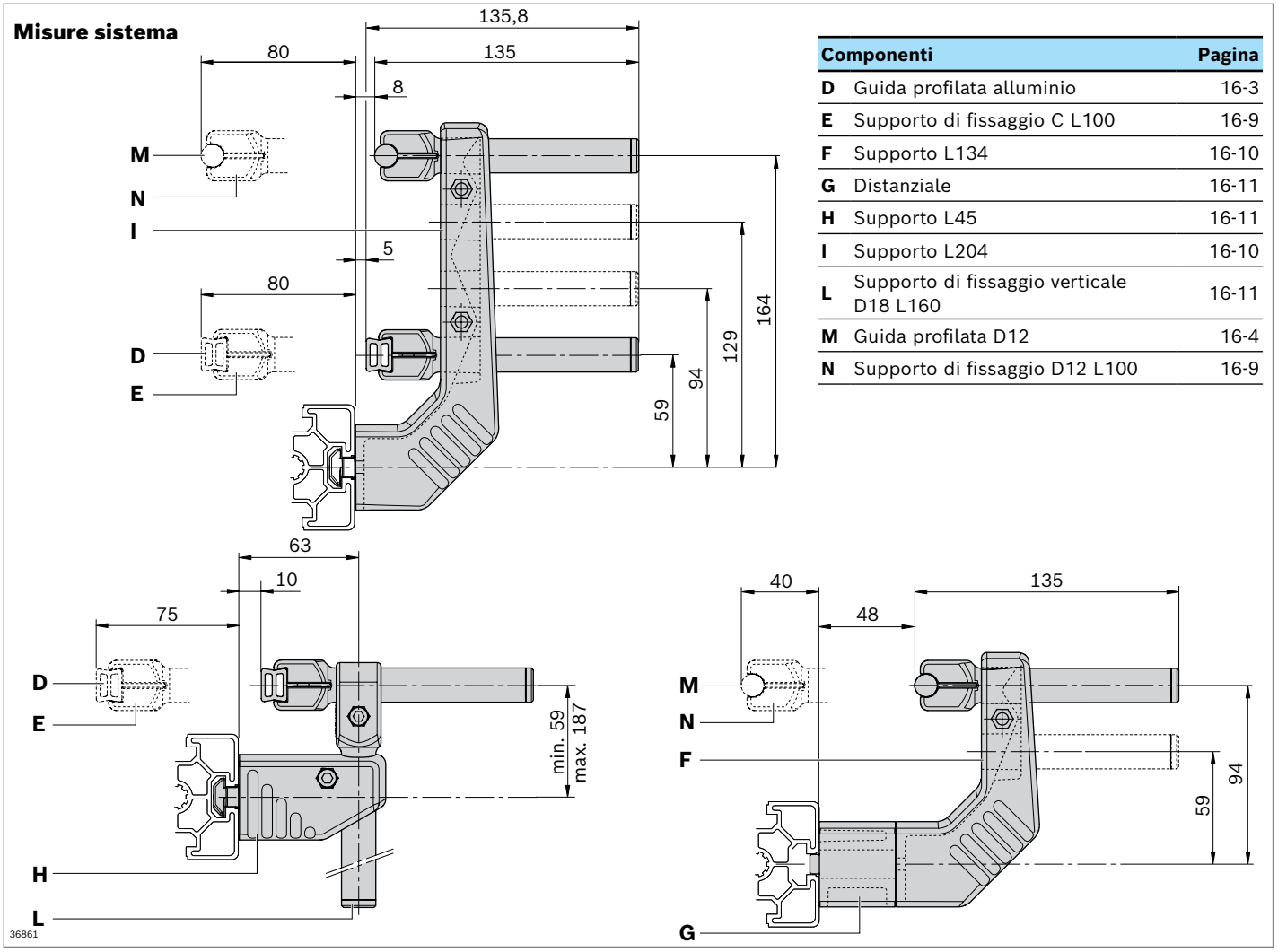

Componenti		Pagina
D	Guida profilata alluminio	16-3
E	Supporto di fissaggio C L100	16-9
F	Supporto L134	16-10
G	Distanziale	16-11
H	Supporto L45	16-11
I	Supporto L204	16-10
L	Supporto di fissaggio verticale D18 L160	16-11
M	Guida profilata D12	16-4
N	Supporto di fissaggio D12 L100	16-9

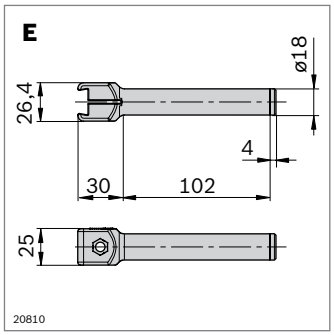

- Supporto di fissaggio C L100 per l'alloggiamento di binari profilati in alluminio, HDPE oppure 17x17,5
- Scala in mm e pollici per un semplice allineamento

Supporto di fissaggio C L100		N.
	10	**3 842 539 499**
Materiale:	Supporto di fissaggio: PA; nero Dado, vite: Acciaio; inossidabile	
Accessori:	Tappo	

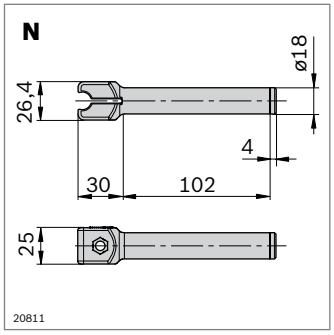

- Supporto di fissaggio D12 per l'alloggiamento di binari profilati D12
- Scala in mm e pollici per un semplice allineamento

Supporto di fissaggio D12 L100		N.
	10	**3 842 539 498**
Materiale:	Supporto di fissaggio: PA; nero Dado, vite: Acciaio; inossidabile	
Accessori:	Tappo	

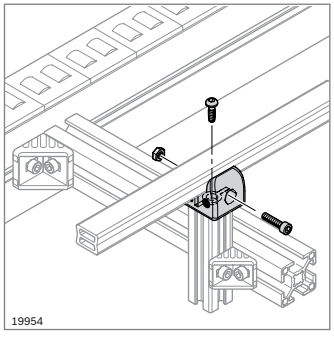

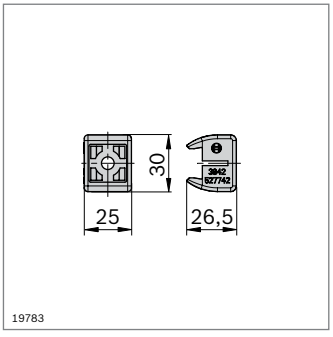

- Testa di serraggio per l'alloggiamento di binari profilati in alluminio, HDPE oppure acciaio inox con guida in PE
- Montaggio diretto su profilati con scanalatura di 10 mm

Testa di serraggio		N.	FS
Set	10	**3 842 528 009**	FS1
Materiale:	Supporto di fissaggio: PA; nero Materiale di fissaggio: Acciaio; zincato		
Fornitura:	Incl. materiale di fissaggio (FS)		

FS1



S6x16-
T25 ESD

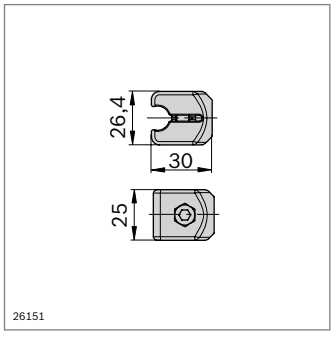

- Supporto di fissaggio D12 per l'alloggiamento di binari profilati D12
- In combinazione con tubo 18 per la costruzione di supporti di fissaggio più lunghi

Supporto di fissaggio D12		N.
	10	**3 842 547 227**
Materiale:	Supporto di fissaggio: PA; nero Dado, vite: Acciaio; inossidabile	
Accessori:	Tappo, tubo D18	

16

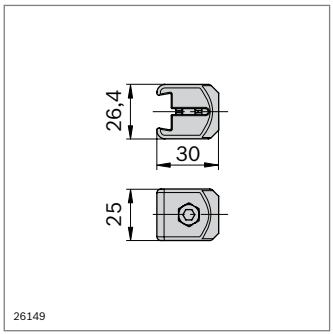

- Supporto di fissaggio C per l'alloggiamento di binari profilati di alluminio, HDPE oppure 17x17,5
- In combinazione con tubo D18 per la costruzione di supporti di fissaggio più lunghi

Supporto di fissaggio C		N.
	10	**3 842 547 228**
Materiale:	Supporto di fissaggio: PA; nero Dado, vite: Acciaio; inossidabile	
Accessori:	Tappo, tubo D18	

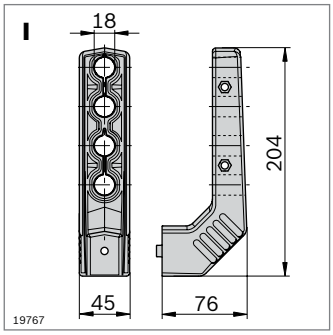

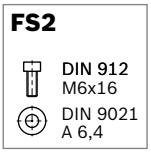

- Supporto per il fissaggio di supporti di fissaggio C L100 o D12 L100
- Diverse altezze di montaggio possibili per il supporto di fissaggio
- Possibili larghezze di guida variabili
- Ulteriore ingrandimento della carreggiata attraverso l'utilizzo di distanziatori
- Accessori opzionali: Leva di fissaggio M6x40 (pag. 4-15)

Supporto L204		N.	FS
Set		**3 842 539 494**	FS2
Materiale:	PA, nero Materiale di fissaggio: Acciaio; inossidabile		
Fornitura:	Incl. materiale di fissaggio (FS)		
Accessori:	Dado con testa a martello M6, scanalatura 10 mm (pag. 3-4) Distanziale		

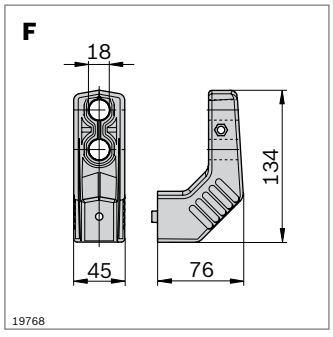

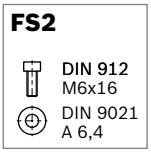

- Supporto per il fissaggio di supporti di fissaggio C L100 o D12 L100
- Diverse altezze di montaggio possibili per il supporto di fissaggio
- Possibili larghezze di guida variabili
- Ulteriore ingrandimento della carreggiata attraverso l'utilizzo di distanziatori
- Accessori opzionali: Leva di fissaggio M6x40 (pag. 4-15)

Supporto L134		N.	FS
Set		**3 842 539 495**	FS2
Materiale:	PA; nero Materiale di fissaggio: Acciaio; inossidabile		
Fornitura:	Incl. materiale di fissaggio (FS)		
Accessori:	Dado con testa a martello M6, scanalatura 10 mm (pag. 3-4) Distanziale		

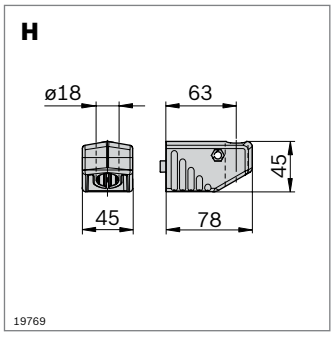

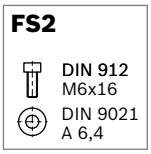

- Supporto L45 per il fissaggio di supporti di fissaggio verticali o tubo D18
- Per guide laterali regolabili in altezza senza soluzione di continuità
- Ingrandimento della carreggiata attraverso l'utilizzo di distanziatori
- Accessori opzionali: Leva di fissaggio M6x40 (pag. 4-15)

Supporto L45		**N.**	**FS**
Set	10	**3 842 539 496**	FS2

Materiale:	PA; nero Materiale di fissaggio: Acciaio; inossidabile
Fornitura:	Incl. materiale di fissaggio (FS)
Accessori:	Dado con testa a martello M6, scanalatura 10 mm (pag. 3-4) Distanziale

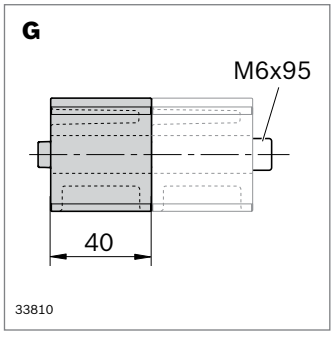

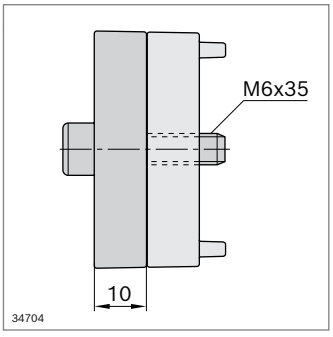

- Distanziale per aumento della larghezza della guida a rotelle
- 2 versioni combinabili, a innesto
- Nasello di centraggio per semplificare il montaggio
- Collegamento stabile grazie al nucleo in acciaio inossidabile

Distanziale		**N.**	**FS**
Set 40 mm	10	**3 842 539 497**	FS3
Set 10 mm	10	**3 842 567 773**	FS3

Materiale:	PA; nero Materiale di fissaggio: Acciaio; inossidabile
Fornitura:	Incl. materiale di fissaggio (tranne dadi con testa a martello)
Accessori:	Dado con testa a martello per AL o STS



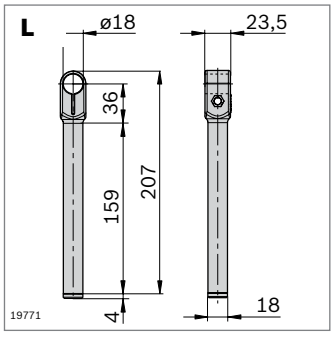

- Supporto di fissaggio verticale per il montaggio di guide regolabili in altezza
- Accessori opzionali: Leva di fissaggio M6x40 (pag. 4-15)

Supporto di fissaggio verticale D18 L160		**N.**
	10	**3 842 539 500**

Materiale:	PA; nero Dado, vite: Acciaio; inossidabile
Accessori:	Tappo

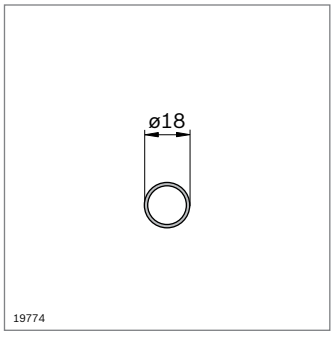

- Tubo D18 per il montaggio di supporti verticali regolabili in altezza oppure traverse per guide superiori

Tubo D18	**L** (mm)	**N.**
	3000	**3 842 539 339**

Materiale:	Acciaio inox
Accessori:	Tappo

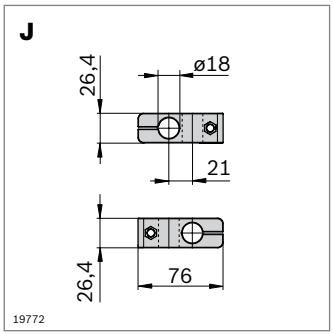

- Raccordo a croce per collegamento incrociato e ad angolo retto di tubi D18 e supporti di fissaggio C L100 o D12 L100
- Accessori opzionali: Leva di fissaggio M6x40 (pag. 4-15)

Elemento a croce		N.
	10	**3 842 539 501**
Materiale:	Elemento a croce: PA; nero Dado, vite: Acciaio; inossidabile	

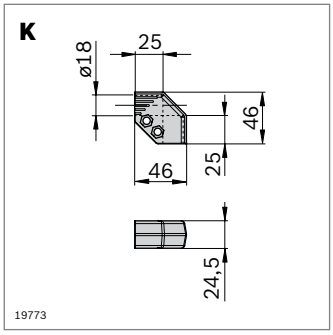

- Pezzo angolare per collegamento frontale e ad angolo retto di tubi D18 e supporti di fissaggio C L100 o D12 L100

Pezzo angolare		N.
	10	**3 842 539 505**
Materiale:	Pezzo angolare PA; nero Dado, vite: Acciaio; inossidabile	

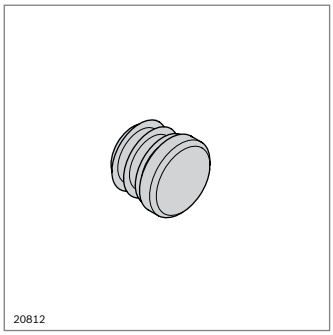

- Tappo per chiusura del supporto di fissaggio C L100, supporto di fissaggio D12 L100, supporto di fissaggio verticale D18 L160 o tubo D18

Tappo		N.
	10	**3 842 539 826**
Materiale:	PE; nero	

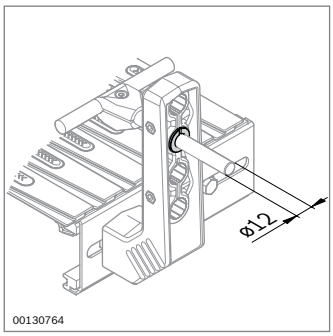

- Riduttore per l'alloggiamento di profilati rotondi ø12 in fissaggi D18

Riduttore		N.
	20	**3 842 539 344**
Materiale:	PA; nero	

Componenti per applicazioni ESD



Set di elementi per messa a terra (pag. 17-2)

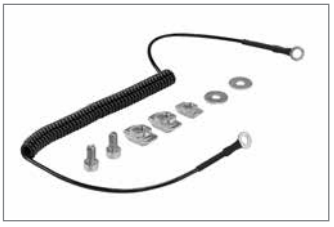

Cavo di messa a terra (pag. 17-2)



Potentialfix (pag. 17-3)



Polsino, elemento di raccordo (pag. 17-3)

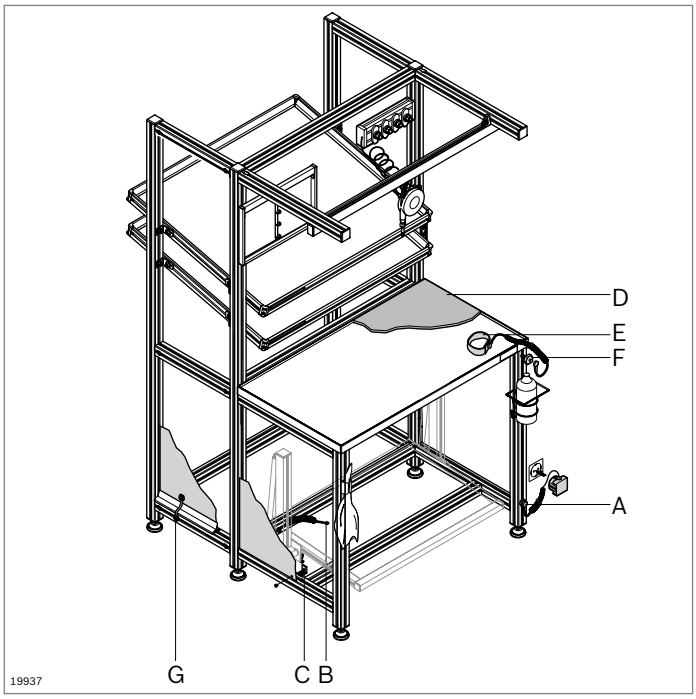

Componenti per applicazioni ESD

ESD – Electro Static Discharge
I componenti che, per le loro caratteristiche elettriche e la loro struttura interna, vengono danneggiati o distrutti da scariche elettriche, provocano ogni anno danni economici nell'ordine dei milioni.
Con i componenti Rexroth per applicazioni ESD potete proteggere i vostri prodotti da tali danni. Per la scelta delle parti fare attenzione al segno ESD (⏃).

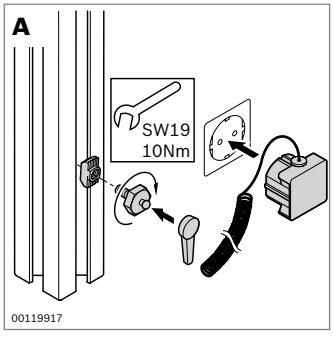

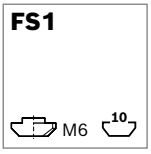

- Set di elementi per una messa a terra sicura di posti di lavoro ESD
- Resistenza di dispersione R = 1 x 10^6 Ω

Accessori:
Anello ammortizzatore o piastra ammortizzatrice per l'isolamento da pavimento conducibile, consente una dispersione definita (pag. 6-4, 6-6)

Set di elementi per messa a terra	ESD	N.	FS
A	⏃	**3 842 522 087**	FS1
Materiale:	Materiale di fissaggio: Acciaio; zincato		
Fornitura:	Incl. materiale di fissaggio (FS)		

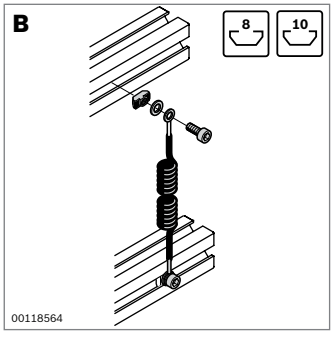

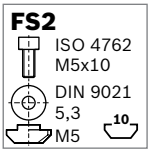

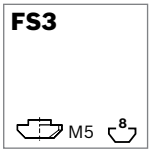

- Cavo di messa a terra per creare un collegamento a massa sicuro tra i profilati e proteggere i componenti sensibili alle scariche elettrostatiche

Cavo di messa a terra	ESD	N.	FS
B	⏃	**3 842 519 465**	2xFS2, FS3
Materiale:	Materiale di fissaggio: Acciaio; zincato		
Fornitura:	Incl. materiale di fissaggio (FS)		

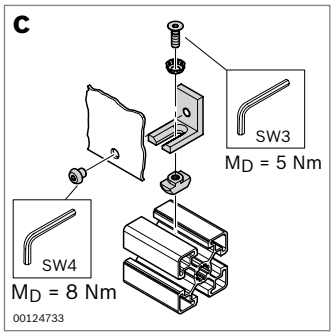

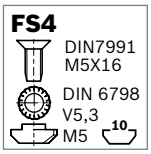



- Potentialfix per una messa a terra definita degli elementi di superficie, ad es. schermi paraginocchia

Potentialfix	ESD	N.	FS
C	⏚	**3 842 536 320**	FS4, FS5

Materiale:	Angolare: Alluminio Materiale di fissaggio: Acciaio; zincato
Fornitura:	Incl. materiale di fissaggio (FS)

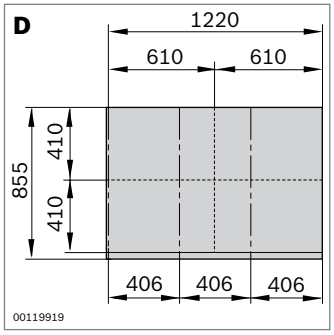

- Tappetino ESD per la protezione di componenti sensibili a scariche elettrostatiche
- Per un collegamento sicuro e conduttivo, ad esempio con piani per il flusso di materiale ESD, consigliamo nastro adesivo in rame
- Resistenza di derivazione R = 10^4 ... 10^9 Ω

Tappetino ESD	ESD	N.
D 1220 mm x 855 mm	⏚	**3 842 522 012**

Materiale:	Caucciù (spessore: 2 mm)

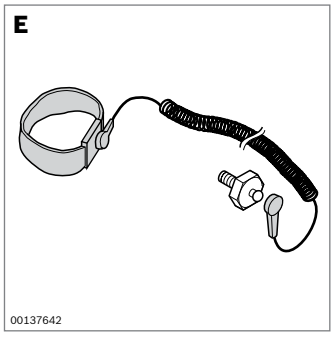

- Polsino per scaricare a terra le scariche elettrostatiche del corpo e proteggere i componenti sensibili alle scariche elettrostatiche

Accessori necessari:
- Elemento di raccordo
- Dado con testa a martello M6, oppure chiocciola, orientabile con molla, M6

Polsino	ESD	N.
E	⏚	**3 842 516 908**

Materiale:	Tessuto con plastica conduttiva incorporata; blu marino

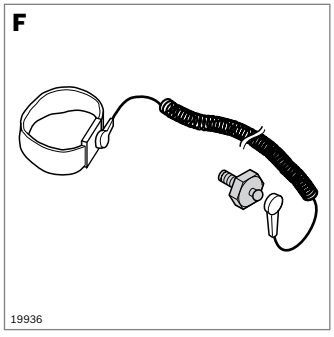

- Elemento di raccordo per il collegamento del polsino alla costruzione di profilati

Elemento di raccordo	ESD		N.
F	⏚	10	**3 842 516 905**

Materiale:	Acciaio; zincato

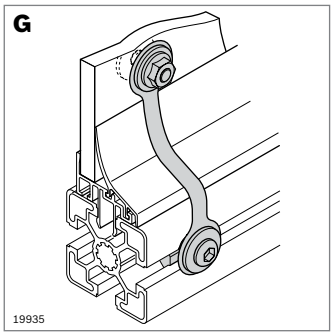

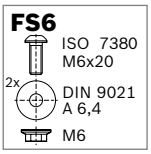

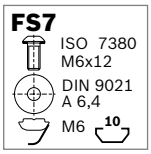

▶ Compensazione di potenziale per la creazione di una derivata elettrostatica tra elementi di superficie e profilati

Compensazione di potenziale	ESD		N.	FS
G		10	**3 842 536 148**	FS6, FS7

Materiale:	Acciaio a nastro; inossidabile Materiale di fissaggio: Acciaio; zincato
Fornitura:	Incl. materiale di fissaggio (FS)

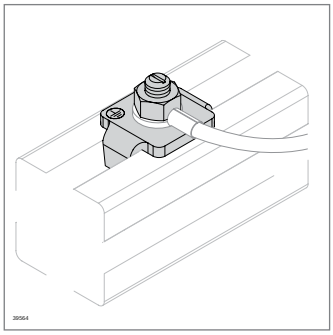

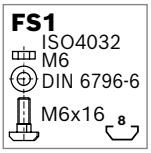

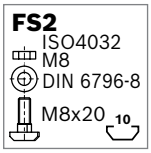

▶ Set di collegamento per conduttore di protezione per sovrastrutture profilate per il collegamento sicuro di un collegamento PE nelle scanalature profilate Rexroth

Set di collegamento per conduttore di protezione							
Scanalatura	A (mm)	B (mm)	C (mm)	D (mm)	E (mm)	N.	FS
8	28	21	7,5	9,3	6,5	**3 842 564 106**	FS1
10	31	24	9,5	12	8,5	**3 842 564 107**	FS2

Fornitura: Set incl. materiale di fissaggio

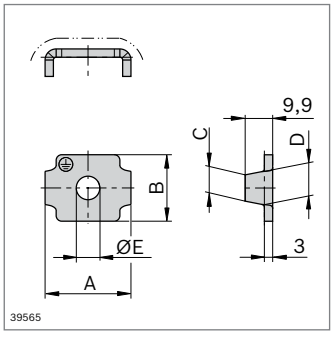

Dati tecnici



Lavorazione standard dei profilati (Quick & Easy) (pag. 18-2)



Lavorazione personalizzata dei profilati (Quick & Easy) (pag. 18-7)

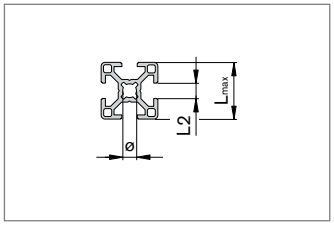

Dati tecnici profilati (pag. 18-12)

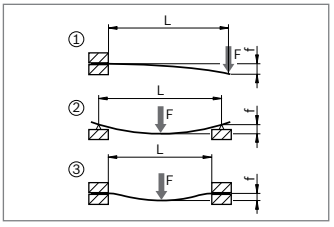

Flessione dei profilati (pag. 18-14)

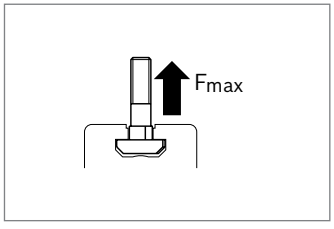

Scanalatura del profilato, portata (pag. 18-15)

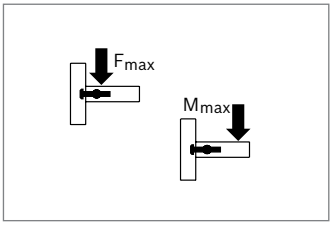

Collegamento di profilati, portata (pag. 18-16)

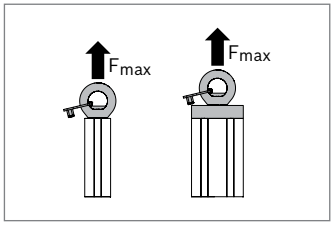

Dati di portata vite ad anello (pag. 18-22)

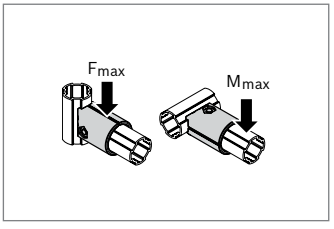

Portata EcoShape (pag. 18-23)

Lavorazione standard dei profilati (Quick & Easy)

La lavorazione standard de profilati viene utilizzata per la tecnica di collegamento di Rexroth e per il montaggio di accessori:

- Vite centrale (collegamento angolare)
- Raccordo a serraggio rapido
- Raccordo per bulloni
- Giunto trasversale
- Piedi e ruote

Offre vantaggi decisivi:

- Un numero di materiale principale per tutte le lavorazioni immaginabili di una sezione di profilato
- Disponibile per tutti i profilati
- Combinabili a piacere
- Realizzazione di fori ciechi possibile

Ciò possibilità del tutto nuove!

Il codice d'ordinazione presenta una struttura semplice: i parametri per la lavorazione esatta di ogni profilo sono fissi, vedi tabella.

Informazioni sulle denominazioni scanalatura e sulle lavorazioni standard dei profilati disponibili sono riportate nel capitolo 2.

Codice d'ordinazione per foro passante, foro cieco, fresatura standard:
N. di materiale / lunghezza / denominazione scanalatura = lavorazione all'inizio del profilato / lavorazione alla fine del profilato; ...

Codice d'ordinazione per la filettatura:
N. di materiale / lunghezza / Z = Mx all'inizio del profilato / Mx alla fine del profilato

Lavorazioni standard dei profilati	6	8	10
Foro passante per raccordo angolare con vite centrale 	**D5,8** 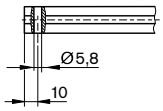	**D7,8** 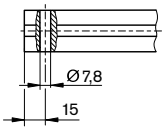	**D9,8** 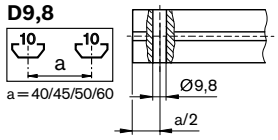
Foro passante per raccordi per bulloni e raccordi a serraggio rapido 	**D8** 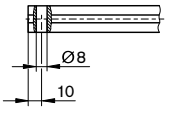	**D11** 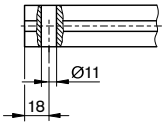	**D17** 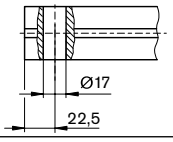
Foro cieco per giunti di testa longitudinale e raccordi a serraggio rapido in profilati chiusi 	**DB8** 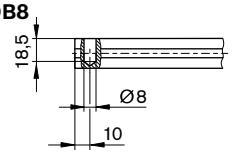	**DB11** 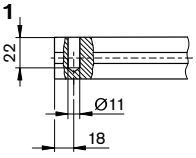	**DB17** 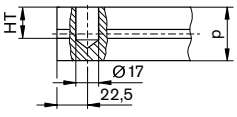 **p** 40 45 50 60 **HT** 31 34 36 41
Filettatura in tutti i fori centrali per accessori 	**M6** 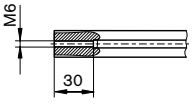	**M8** 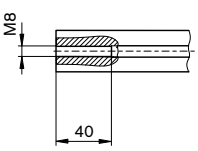	**M12** 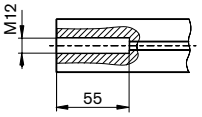 **M16** 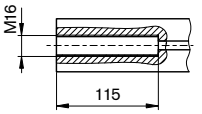
Fresatura standard per giunti trasversali 			**F1** 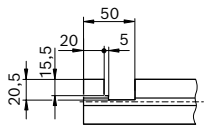



Foro passante Dx

Utilizzo:

- **D5,8; D7,8; D9,8** per raccordo angolare con vite centrale
- **D8; D11; D17** per raccordi per bulloni e raccordi a serraggio rapido

Fisso:
Distanza dalla fine del profilato (PS)

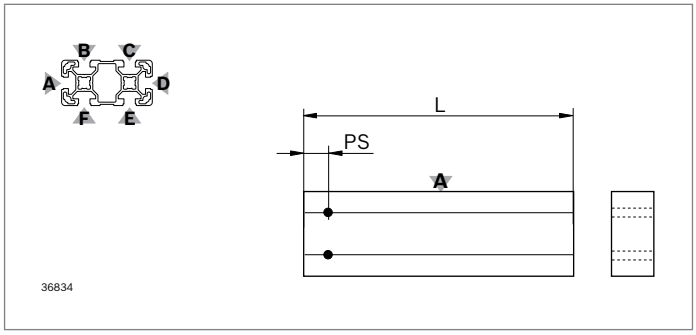

Esempio:
3 842 993 728 / 255 / B=D17/–; C=D17/–

Profilato 40x80L / L = 255 mm /
Scanalatura B: Foro passante D17 all'inizio del profilato / senza lavorazione alla fine del profilato;
Scanalatura C: Foro passante D17 all'inizio del profilato / senza lavorazione alla fine del profilato
Fisso: PS = 22,5 mm (pag. 18-2)

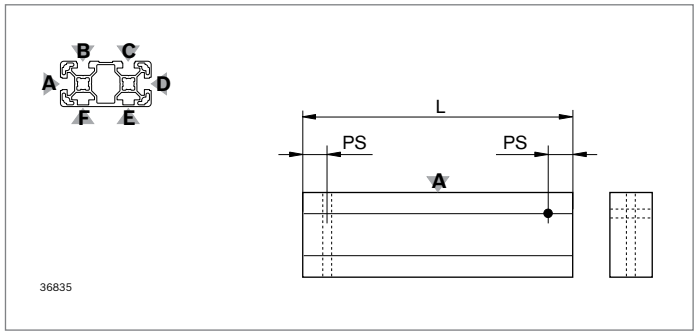

Esempio:
3 842 993 729 / 255 / B=–/D17; D=D17/–

Profilato 40x80L 4N / L = 255 mm /
Scanalatura B: senza lavorazione all'inizio del profilato / foro passante D17 alla fine del profilato;
Scanalatura D: Foro passante D17 all'inizio del profilato / senza lavorazione alla fine del profilato
Fisso: PS = 22,5 mm (pag. 18-2)

Altri esempi

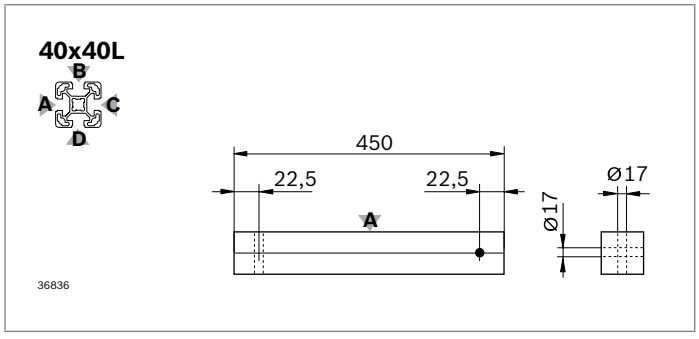

Esempio:
3 842 993 724 / 450 / A=D17/–; B=–/D17

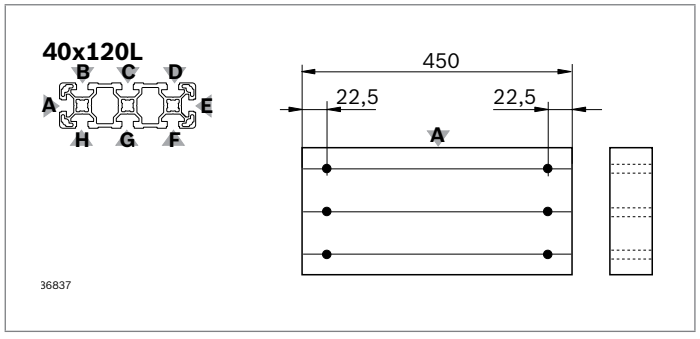

Esempio:
3 842 993 716 / 450 / B=D17/D17; C=D17/D17; D=D17/D17

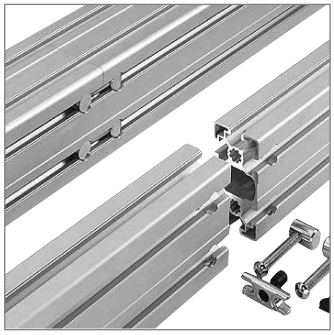

Foro cieco DBx

Utilizzo:
DB8; DB11; DB17 per raccordo a serraggio rapido in profilati e giunti di testa longitudinali chiusi

Vantaggio:
a scanalature chiuse la superficie del profilato non viene superata.

Fisso:
- Distanza dalla fine del profilato (PS)
- Profondità del foro cieco (HT)

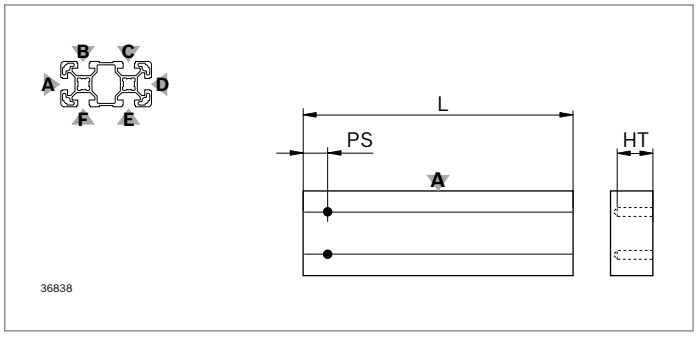

Esempio:
3 842 993 728 / 255 / B=DB17/–; C=DB17/–

Profilato 40x80L / L = 255 mm /
Scanalatura B: Foro cieco DB17 all'inizio del profilato / senza lavorazione alla fine del profilato;
Scanalatura C: Foro cieco DB17 all'inizio del profilato / senza lavorazione alla fine del profilato
Fisso: PS = 22,5 mm, HT = 34 mm (pag. 18-2)

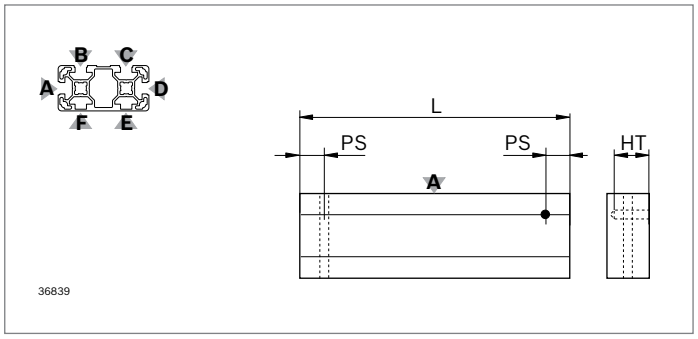

Esempio:
3 842 993 729 / 255 / B=–/DB17; D=D17/–

Profilato 40x80L 4 N / L = 255 mm /
Scanalatura B: senza lavorazione all'inizio del profilato / foro cieco DB17 alla fine del profilato;
Scanalatura D: Foro passante D17 all'inizio del profilato / senza lavorazione alla fine del profilato
Fisso: PS = 22,5 mm, HT = 34 mm (pag. 18-2)



Filettatura Mx

Utilizzo:
M6; M8; M12; M16 in tutti i fori centrali del profilato, ad es. per avvitare piedi e ruote

Fisso:
Profondità della filettatura

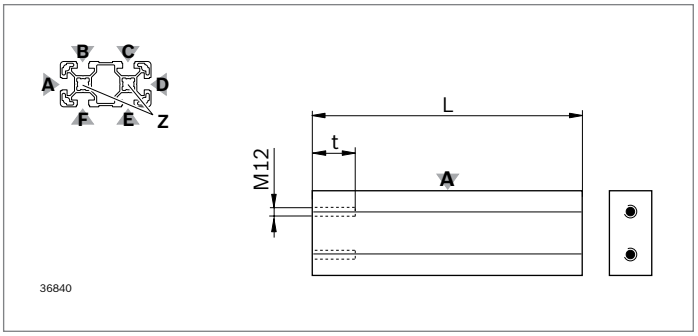

Esempio:
3 842 993 728 / 255 / Z=M12/–

Profilato 40x80L / L = 255 mm /
Filettatura M12 in tutti i fori centrali all'inizio del profilato / nessuna lavorazione alla fine del profilato
Fisso: Profondità della filettatura HT = 55 mm (pag. 18-2)

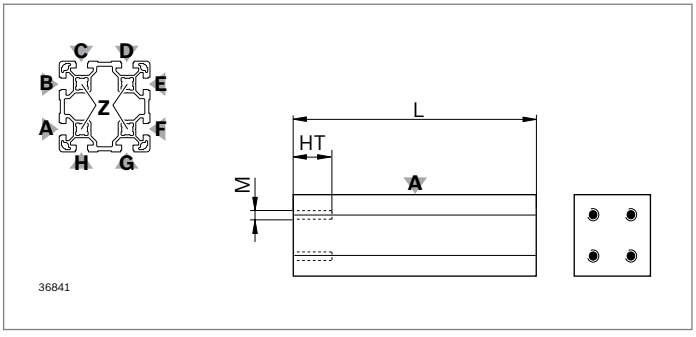

Esempio:
3 842 993 674 / 255 / Z=M12/–

Profilato 80x80L / L = 255 mm /
Filettatura M12 in tutti i fori centrali all'inizio del profilato / nessuna lavorazione alla fine del profilato
Fisso: Profondità della filettatura HT = 55 mm (pag. 18-2)

Altri esempi

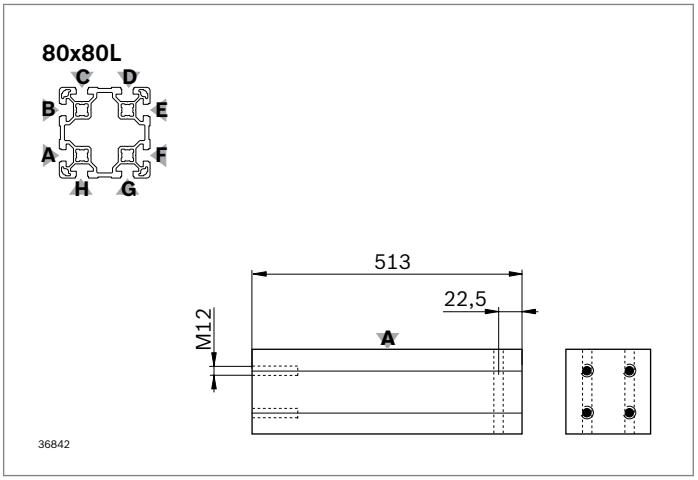

Esempio:
3 842 993 674 / 513 / Z=M12/–; A=–/D17; B=–/D17

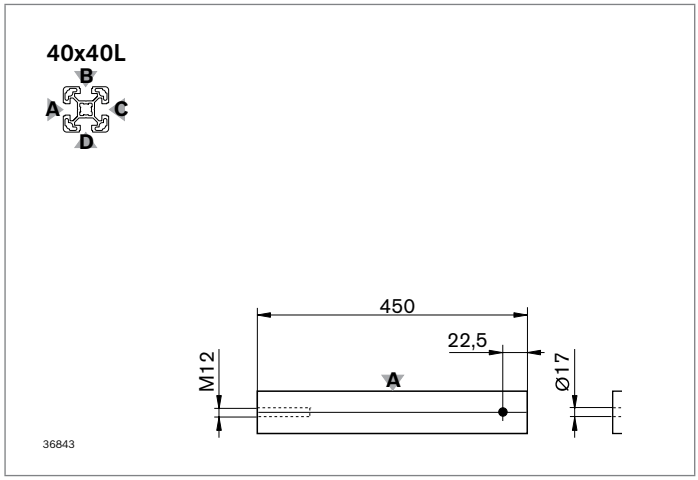

Esempio:
3 842 993 724 / 450 / Z=M12/–; B=–/D17

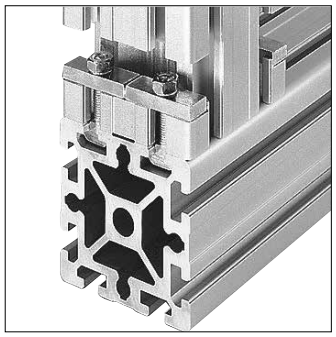

Fresatura standard F1

Utilizzo:
F1 per giunti trasversali

Fisso:
- Punto iniziale della fresatura (PS)
- Punto finale della fresatura (PE)
- Profondità della fresatura (HT)

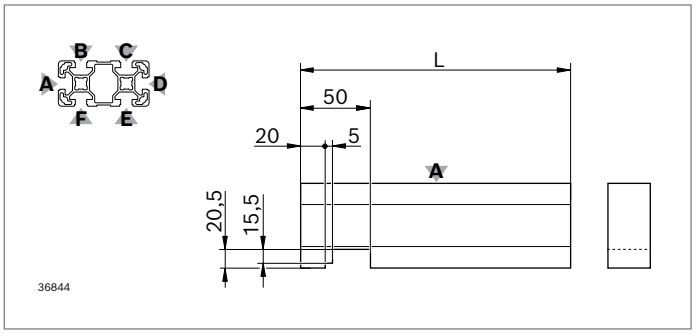

Esempio:
3 842 993 728 / 383 / D=F1/–

Profilato 40x80L / L = 383 mm /
Scanalatura D: Fresatura trasversale all'inizio del profilato / senza lavorazione alla fine del profilato

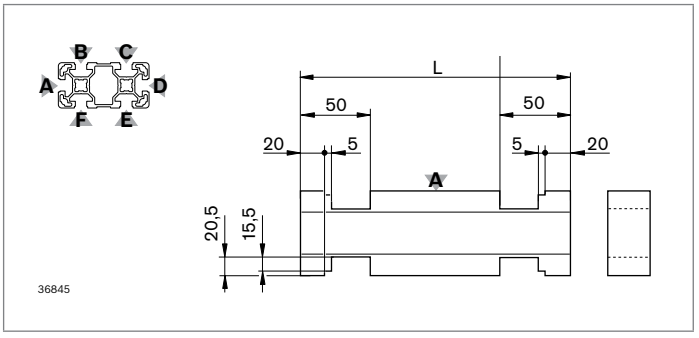

Esempio:
3 842 993 729 / 383 / A=F1/F1; D=F1/F1

Profilato 40x80L 4 N / L = 383 mm /
Scanalatura A: Fresatura trasversale all'inizio del profilato / fresatura trasversale alla fine del profilato
Scanalatura D: Fresatura trasversale all'inizio del profilato / fresatura trasversale alla fine del profilato

Altri esempi

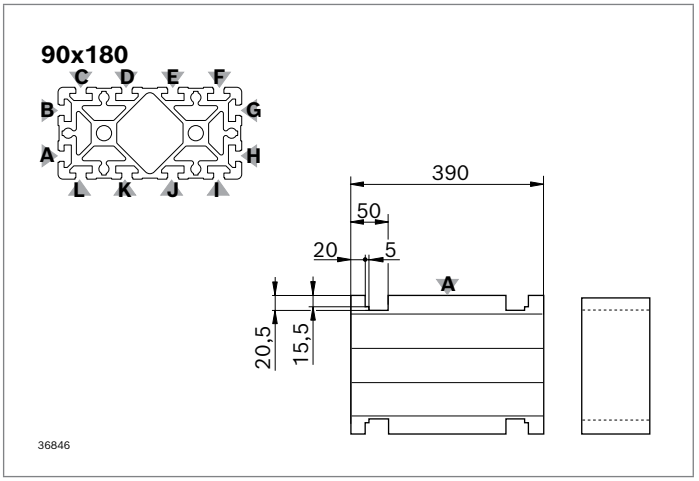

Esempio:
3 842 993 676 / 390 / A=F1/F1; G=F1/F1

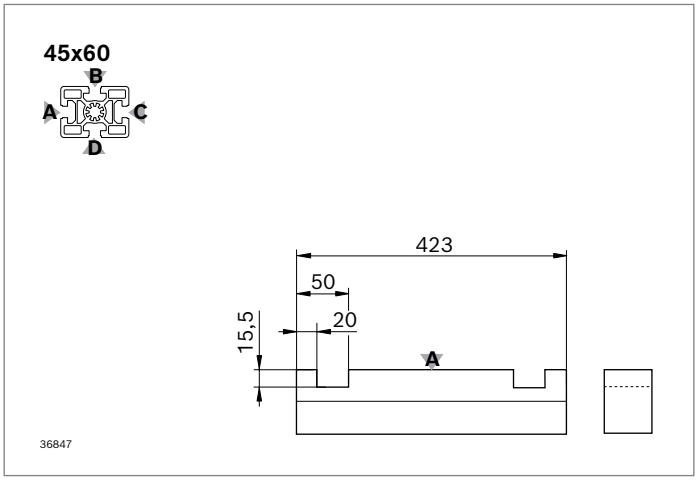

Esempio:
3 842 993 743 / 423 / A=F1/F1

Lavorazione personalizzata dei profilati (Quick & Easy)


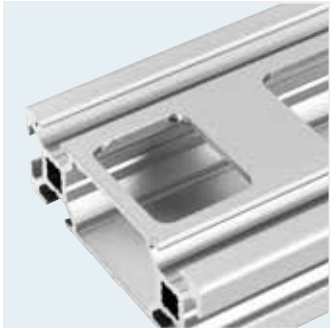
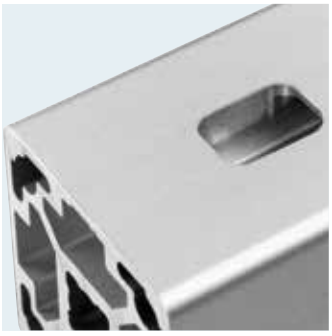
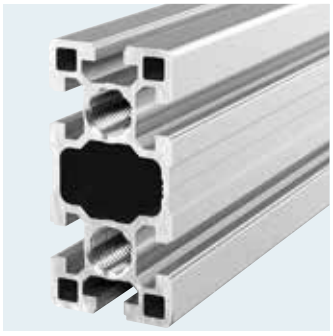

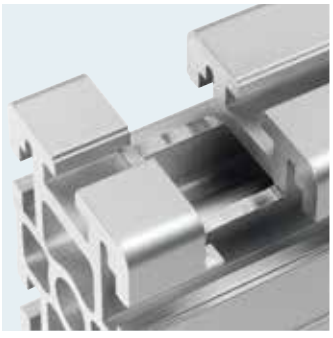



Con la lavorazione personalizzata dei profilati, Quick & Easy offre i seguenti vantaggi:

- Lavorazione precisa su quasi ogni punto del profilato
- Massima variazione delle lavorazioni disponibili
- Disponibile per tanti profili
- Lavorazioni possibili in quasi tutte le combinazioni, inclusa la lavorazione in sequenza
- Le lavorazioni più diverse da un unico produttore

Sono realizzabili le seguenti lavorazioni:

- Fori passanti
- Fori ciechi
- Fori graduati
- Fresatura trasversale (trasversalmente rispetto all'asse longitudinale)
- Fresatura longitudinale (nell'asse longitudinale)
- Tagli obliqui

Nota:
A seconda delle lavorazioni selezionate, al momento dell'ordinazione è necessario osservare le lunghezze minime e massime.



Esempi di ordinazione per profilato 45x90, L = 383 mm

DI **Foro passante accanto alla scanalatura**
3 842 993 661 / 383 / [B=DI; PS=60; OS=22,5; DM=9,8]

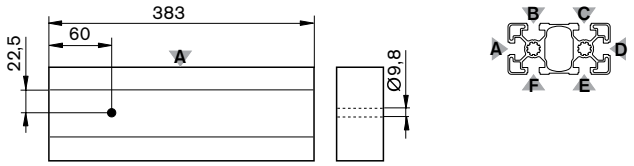

Foro cieco
3 842 993 661 / 383 / [B=DI; PS=60; DM=9,8; HT=12,2]

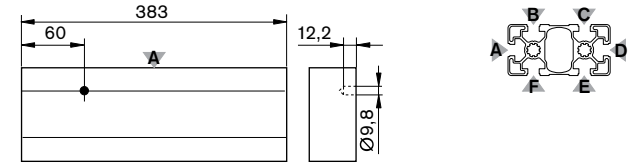

Foro graduato
3 842 993 661 / 383 / [B=DI; PS=60; DM=11,0; HT=12,2]; [B=DI; PS=60; DM=9,8]

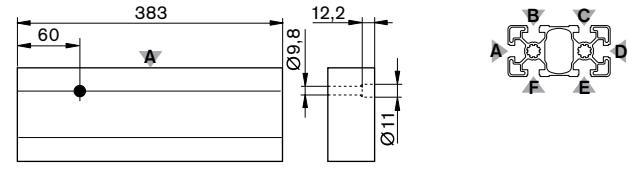

DIS **Sequenza fori passanti**
3 842 993 661 / 383 / [B=DIS; PS=60; OS=22,5; DM=9,8; SN=4; SD=35]

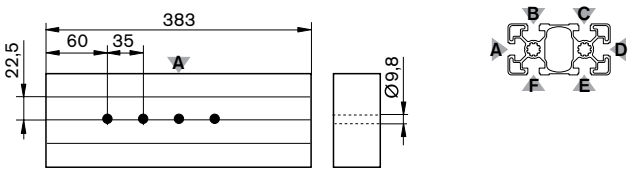

Foro

Foro DI

- Foro passante con diametro (**DM**) su qualsiasi punto del profilato (**PS, OS**). Osservare la nota relativa a OS nella tabella.
- Foro cieco con indicazione supplementare della profondità di foratura (**HT**)
- Foro graduato con due fori sullo stesso punto del profilato
- Osservare gli spessori di parete minimi necessari (PS_{min}, PS_{max})!

Sequenza di foratura DIS

- Successione regolare di fori uguali (**SN**, **SD**)
- Osservare gli spessori di parete minimi necessari (SD_{min})!

Lavorazione delle estremità	Sigla	Parametri	
Foro	**DI**	**PS**	Punto centrale del foro
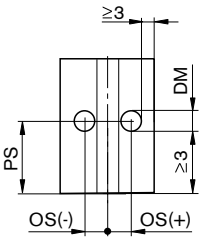			PS_{min} = DM/2 + 3 mm; PS_{max} = L – (DM/2 + 3 mm)
		OS (opzionale)	Offset punto iniziale
			Selezionare OS di modo che la foratura non tagli gli spigoli della scanalatura
		DM	Per il diametro del foro
			DM vedi tabella
		HT (optional)	Profondità del foro. In caso di dati mancanti si considera il foro come passante.
			HT_{max} vedi tabella
Sequenza di foratura	**DIS**	**PS, OS, DM, HT**	Come per foratura DI
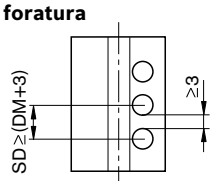		**SN**	Numero di lavorazioni
			SN_{max} = INT((L – 3 – PS – DM/2)/ SD) + 1
		SD	Distanza tra lavorazioni adiacenti
			SD_{min} = DM + 3

Diametri e profondità del foro ammessi (in mm)

DM	5,8	6,4	7,8	8,0	8,4	9,8	11,0	17,0
HT_{max}	40,0	45,0	45,0	45,0	45,0	50,0	60,0	75,0

ATTENZIONE: se la profondità HT_{max} non fosse sufficiente a perforare il profilato, devono essere ordinati due fori opposti!

Codice d'ordinazione:
N. di materiale / lunghezza / [denominazione scanalatura=DI; PS=...; *OS=...*; **DM=...;** *HT=...*; **]** *[...]*
N. di materiale / lunghezza / [denominazione scanalatura=DIS; PS=...; *OS=...*; **DM=...;** *HT=...*; **SN=...; SD=...];** *[...]*



Esempi di ordinazione per profilato 45x90, L = 383 mm

MT **Fresatura trasversale sul lato del profilato scanalatura D**
3 842 993 661 / 383 / [D=MT; PS=50; HT=12,5; PE=90]

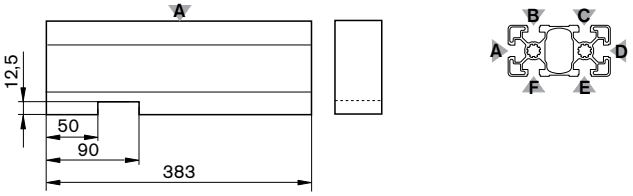

MTS **Sequenza fresature trasversali sul lato del profilato scanalatura D**
3 842 993 661 / 383 / [D=MTS; PS=50; HT=12,5; PE=90; SN=4; SD=53]

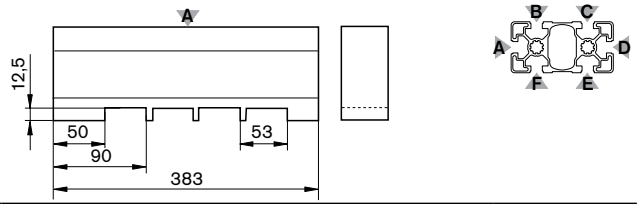

Fresatura trasversale

Fresatura trasversale MT

- Fresatura trasversale su un punto qualsiasi del profilato (denominazione scanalatura, **PS**) con profondità (**HT**) e lunghezza (**PE – PS**) variabili; la larghezza corrisponde alla larghezza del profilato.
- Osservare gli spessori di parete minimi necessari (PS_{min}, PS_{max})!

Sequenza fresatura trasversale MTS

- Successione regolare di fresature trasversali uguali (**SN**, **SD**)
- Osservare le distanze minime necessarie (SD_{min})!

Lavorazione delle estremità	Sigla	Parametri	
Fresatura trasversale 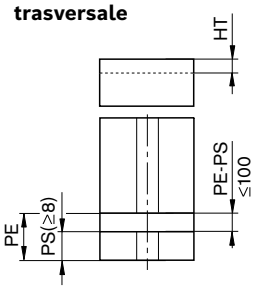	**MT**	**PS**	Punto iniziale fresatura (distanza superficie di taglio del profilato – bordo anteriore fresatura trasversale)
			PS_{min} = 8 mm PS_{min} = 60 mm sul lato inferiore del profilato
		HT	Profondità della fresatura
			HT_{max} = 5,5 mm (scanalatura di 6 mm) HT_{max} = 9,0 mm (scanalatura di 8 mm) HT_{max} = 12,5 mm (scanalatura di 10 mm)
		PE	Punto finale fresatura (distanza superficie di taglio del profilato) – bordo posteriore fresatura trasversale)
			PE_{max} = L – 8 mm 8 mm ≤ PE – PS ≤ 100 mm
Sequenza di fresatura trasversale 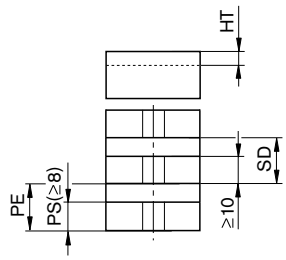	**MTS**	**PS, HT, PE**	Come fresatura trasversale MT
		SN	Numero di lavorazioni
			SN_{max} = INT((L – 8 – PE)/SD)+1
		SD	Distanza tra lavorazioni adiacenti
			SD_{min} = (PE – PS) + 10

18

Codice d'ordinazione:
N. di materiale / lunghezza / [denominazione scanalatura=MT; PS=...; HT=...; PE=...]; *[...]*
N. di materiale / lunghezza / [denominazione scanalatura=MTS; PS=...; HT=...; PE=...; SN=...; SD=...]; *[...]*



Esempi di ordinazione per profilato 45x90, L = 200 mm

MI **Fresatura longitudinale**
3 842 993 661 / 200 / [B=MI; PS=15; OS=22,5; DM=55; HT=10; PE=80; RG=5]

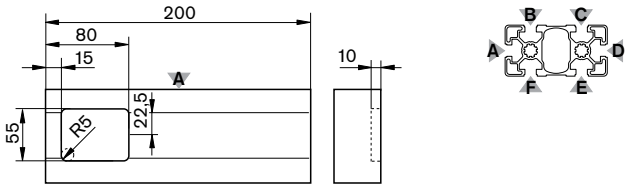

MIS **Sequenza fresatura longitudinale**
3 842 993 661 / 200 / [C=MIS; PS=15; DM=15; HT=10; PE=80; RG=4; SN=2; SD=85]

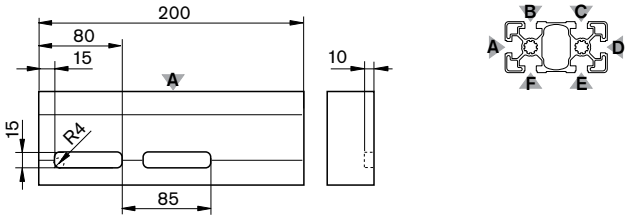

Fresatura longitudinale

Fresatura longitudinale MI

- Fresatura longitudinale su un punto qualsiasi del profilato (denominazione scanalatura, **PS**, **OS**) con profondità (**HT**), larghezza (**DM**) e lunghezza (**PE – PS**) variabili. Il raggio della fresa (**RG**) determina il raggio angolare della fresatura.
- Osservare le distanze minime necessarie (PS_{min}, PS_{max}, DM_{max})!

Sequenza di fresatura longitudinale MIS

- Successione regolare di fresature longitudinali uguali (**SN**, **SD**)
- Osservare gli spessori di parete minimi necessari! (SD_{min})

Lavorazione delle estremità	Sigla	Parametri	
Fresatura longitudinale	**MI**	**PS**	Punto iniziale fresatura
			PS_{min} = 8 mm PS_{min} = 60 mm sul lato inferiore del profilato (per orientarsi consultare le tabelle di ordinazione)
		OS (opzionale)	Offset punto iniziale
		DM	Larghezza della fresatura
			DM_{min} = 8 mm DM_{max} = Larghezza/altezza profilato - 6 mm Da entrambi i lati devono rimanere almeno 3 mm di profilato
		HT	Profondità della fresatura.
			HT_{max} = 5,5 mm (scanalatura di 6 mm) HT_{max} = 9,0 mm (scanalatura di 8 mm) HT_{max} = 12,5 mm (scanalatura di 10 mm)
		PE	Punto finale fresatura
			PE_{max} = L – 8 mm 8 mm ≤ PE – PS ≤ 100 mm
		RG	Raggio geometria di fresatura
			RG = 3 mm; 4 mm; 5 mm; 8 mm
Sequenza di fresatura longitudinale	**MIS**	**PS, OS, DM, HT, PE, RG**	Come per fresatura longitudinale MI
		SN	Numero di lavorazioni
			SN_{max} = INT(L – 8 – PE/SD) + 1
		SD	Distanza tra lavorazioni adiacenti
			SD_{min} = (PE – PS) + 10

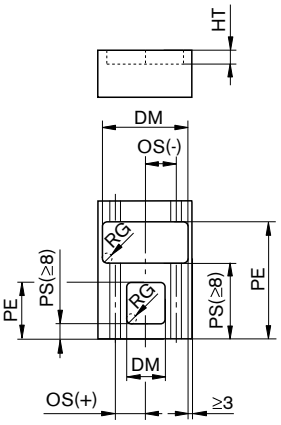

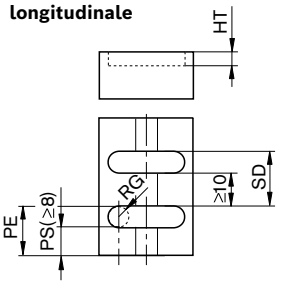

Codice d'ordinazione:
N. di materiale / lunghezza / [denominazione scanalatura=MI; PS=...; *OS=...*; **DM=...; HT=...; PE=...; RG=...];** *[...]*
N. di materiale / lunghezza / [denominazione scanalatura=MIS; PS=...; *OS=...*; **DM=...; HT=...; PE=...; RG=R..; SN=...; SD=...];** *[...]*

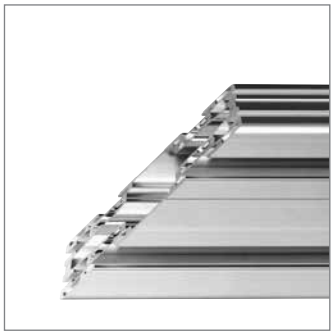

Esempi di ordinazione per profilato 45x90, L = 383 mm

MT **Taglio obliquo su entrambi i lati attraverso il lato S3 (lato con la scanalatura D)**
3 842 993 661 / 383 / [FS=S3; DG=45]; [BS=S3; DG=45]

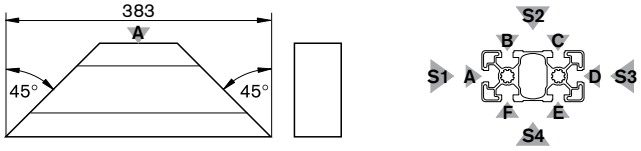

Taglio obliquo su entrambi i lati attraverso il lato S1 (lato con la scanalatura A)
3 842 993 661 / 383 / [FS=S1; DG=45]; [BS=S1; DG=45]

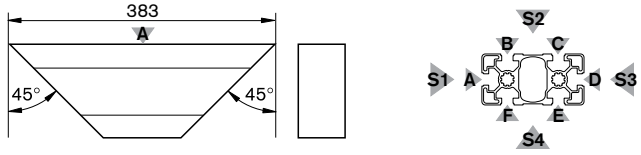

Taglio obliquo attraverso il lato S1 (FS) e S3 (BS)
3 842 993 661 / 383 / [FS=S1; DG=45]; [BS=S3; DG=45]

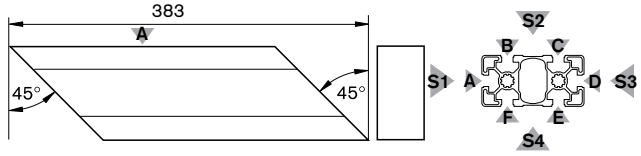

Taglio obliquo

Taglio obliquo

- Taglio di profilati con angolazione a piacere
- I lati del profilato vengono numerati in senso orario. S1 è il lato sinistro del profilato, corrispondente alla posizione raffigurata sulle pagine d'ordinazione; i lati seguenti sono designati con S2, S3 e S4.
- Il taglio obliquo inizia sul lato designato. Lati possibili: S1 e S3.
- Osservare l'angolo obliquo e le lunghezze minime massimi ammessi.

Lavorazione delle estremità	Sigla	Parametri	
Taglio obliquo 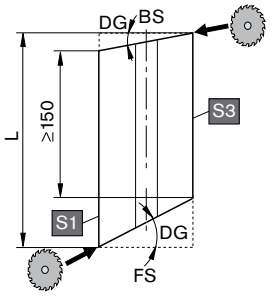	–	**FS**	Front side: Denominazione dell'estremità del profilato in corrispondenza della quale deve essere eseguito il taglio obliquo S1, S3: Lato del profilato su cui inizia il taglio obliquo FS = S1; FS = S3
		BS	Back side: Estremità opposta del profilato S1, S3: Lato del profilato su cui inizia il taglio obliquo BS = S1; BS = S3
		DG	Giunto ad angolo obliquo DG > 0 L'angolo viene sempre indicato come positivo; l'orientamento risulta da FS/BS e dal lato su cui inizia il taglio obliquo. Osservare il giunto ad angolo obliquo consentito. Con smusso unilaterale $L_{min}1$. In caso di smusso su entrambi i lati $L_{min}2$.

Codice d'ordinazione:
N. di materiale / lunghezza/ [FS=lato; DG= angolo di taglio]; *[BS=lato; DG= angolo di taglio]*

Dati tecnici profilati

EN AW – Al MgSi		Denominazione del materiale secondo DIN EN 573 per profilati Rexroth
EN AW – 6063		Numero del materiale secondo DIN EN 573
R_m	= 245 N/mm²	Resistenza minima alla trazione (in direzione di pressione)
$R_{p0,2}$	= 195 N/mm²	Limite di elasticità 0,2 % (in direzione di pressione)
A_5 A_{10}	= 10 % = 10 %	Allungamento di rottura A_5 o A_{10}
E	= 70000 N/mm²	Modulo di elasticità E
75 HB		Durezza Brinell
$\alpha_{(-50...+20\ °C)}$ $\alpha_{(+20...100\ °C)}$	= 21,8 x 10^{-6} 1/K = 23,4 x 10^{-6} 1/K	Coefficiente di dilatazione lineare
μ	= 0,34	Coefficiente di contrazione trasversale
E6/EV1 – 12 μm – 300 HV		Processo di anodizzazione – spessore rivestimento – durezza rivestimento

L_{max}	11–20	22,5–30	40	45–60
t	±0,15	±0,2	+0,6	±0,3

L_{max}	80	90	120	160
t	+0,8	±0,4	+1,0	+1,6

L_{max}	180	270	360
t	±0,6	±1,0	±1,5

L2	6	8	10
t	+0,3	+0,3	+0,4

Ø	5,5	7,3	10	15
t	−0,1 +0,2	−0,1 +0,2	±0,15	±0,15

Tolleranza dimensionale ammissibile t (mm) per profilati di diverse forniture

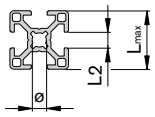

00109370

Scostamenti limite e tolleranze di forma secondo DIN EN 12020-2
Di regola i profilati Rexroth presentano valori notevolmente inferiori alle tolleranze della norma generalmente valide. Essi sono determinati in modo specifico per i prodotti.

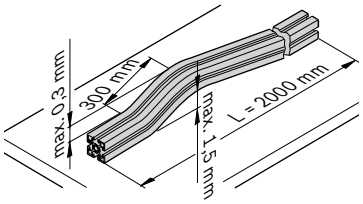

Tolleranza di rettilineità in direzione longitudinale del profilato

Tolleranza di torsione in direzione longitudinale del profilato

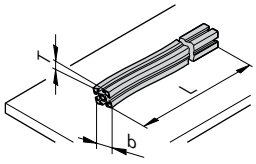

00126465

Larghezza *b* in (mm)	**Tolleranza di collegamento *T* per lunghezza nominale *L* in (mm)**					
	L ≤ 1000 M	1000 < L ≤ 2000	2000 < L ≤ 3000	3000 < L ≤ 4000	4000 < L ≤ 5000	5000 < L ≤ 6000
≤ 75	1,0	1,2	1,5	1,8	2,0	2,0
75 ... 100	1,0	1,2	1,5	2,0	2,2	2,5
100 ... 125	1,0	1,5	1,8	2,2	2,5	3,0
125 ... 150	1,2	1,5	1,8	2,2	2,5	3,0
150 ... 200	1,5	1,8	2,2	2,6	3,0	3,5
200 ... 350	1,8	2,5	3,0	3,5	4,0	4,5

Tabella di resistenza R999002460

La tabella fornisce una panoramica della resistenza generale dei profilati in alluminio Rexroth a contatto con diversi mezzi.

Flessione dei profilati

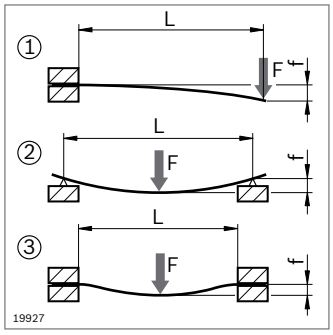

$f_{①} = \frac{F \times L^3}{3\ E \times I \times 10^4}$ $f_{②} = \frac{F \times L^3}{48\ E \times I \times 10^4}$ $f_{③} = \frac{F \times L^3}{192\ E \times I \times 10^4}$	Flessione del profilato dovuta alla forza F nei casi di carico statico ①②③
$f_{①} = \frac{m' \times g \times L^4}{8\ E \times I \times 10^4}$ $f_{②} = \frac{5 \times m' \times g \times L^4}{384\ E \times I \times 10^4}$ $f_{③} = \frac{m' \times g \times L^4}{384\ E \times I \times 10^4}$	Flessione del profilato dovuta al peso stesso del profilato
$\sigma_{①} = \frac{(m' \times g \times L + F) \times L}{W \times 10^3}$ $\sigma_{②} = \frac{(m' \times g \times L + F) \times L}{4\ W \times 10^3}$ $\sigma_{③} = \frac{(m' \times g \times L + F) \times L}{8\ W \times 10^3}$	Controllo dello sforzo di flessione massimo generato $\sigma_{b\ max}$
$\sigma_{b\ max} < \sigma_{b\ zul.}$! $\sigma_{b\ zul.} = \frac{R_{p0,2}}{S_{F\ erf.}}$	$S_{F\ erf}$: Protezione da deformazione (plastica) necessaria $\sigma_{b\ zul}$: Sforzo di flessione max. consentito

f (mm)	W (cm^3)
F (N)	E = 70000 N/mm^2
L (mm)	m' (kg/mm); m' = m/1000; m (pag. 2-3 ... 2-6)
I (cm^4)	g = 9,81 $m/s^2 \approx 10\ m/s^2$

Scanalatura del profilato, portata

Valori limite statici del carico della scanalatura (inizio della deformazione plastica) **per giunti con la filettatura rispettivamente più grande**

			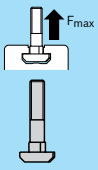 Vite con testa a martello	 Dado con testa a martello	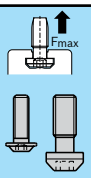 Vite centrale	 Chiocciola, orientabile	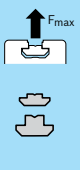 Chiocciola
		20x20 , 20x20R 10x40 20x40, 20x60 20x40x40	1700 N	1700 N	2000 N	–	3000 N
		30x30, 30x30R 30x30 °, 30x45 °, 30x60 ° 11x20, 15x120 30x45, 30x60, 30x60x60 30x90, 30x120	4000 N	4000 N	5000 N	2200 N	6000 N
	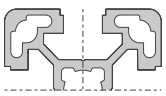	90x90SL 40x40L, 40x40L R 40x30 °, 40x45 °, 40x60 ° 40x80L, 40x120L, 40x160L 40x80x80L 80x80L 80x120L, 80x160L 45x45L, 45x45L R 45x30 °, 45x45 °, 45x60 ° 15x22,5, 15x180, 22,5x45 45x90L, 45x90x90L 45x135L 50x50L, 50x50L R 50x100L, 50x150L 100x100L ,100x200L 60x60L	6000 N 7000 N	6000 N 7000 N	9000 N 10000 N	8000 N 9000 N	11000 N 12000 N
	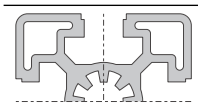	45x45 60x60 90x90L 22,5x180 45x60 45x90 , 45x180 90x180L 90x135L	12000 N	12000 N	15000 N	13000 N	17000 N
	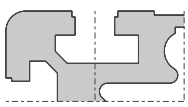	45x270 60x90 90x90 90x180 90x360	18000 N	18000 N	22000 N	18000 N	24000 N

Collegamento di profilati, portata

I valori limite di carico e di serraggio indicati sono stati determinati a titolo di esempio in una prova (a secco). Vanno tenuti in considerazione i fattori di sicurezza e le prescrizioni di costruzione previsti per legge e conformi alle regole della tecnica!

Valori limite statici del carico del collegamento (inizio della deformazione plastica)





Raccordo a serraggio rapido (pag. 3-56)

D	Scanalatura		F_{max}	M_{max}
8	6 / 6	2,5 Nm	450 N	18 Nm
11	8 / 8	12 Nm	500 N	40 Nm
11	8 / 10	12 Nm	2000 N	70 Nm
17	10 / 10	25 Nm	4000 N	140 Nm
9,8	10 / 10	6 Nm	800 N	50 Nm



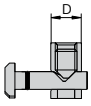

Raccordo a serraggio rapido a testa rotonda (pag. 3-59)

D	Scanalatura		F_{max}	M_{max}
8	6 / 6	2,5 Nm	250 N	6 Nm
11	8 / 8	12 Nm	500 N	40 Nm
11	8 / 10	12 Nm	500 N	40 Nm
17	10 / 10	25 Nm	2500 N	140 Nm

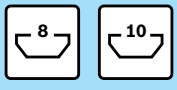

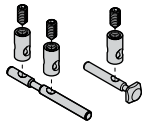

Raccordo a serraggio rapido piegabile (pag. 3-61)

Scanalatura			F_{max}	M_{max}	M_{max}	F_{max}	M_{max}
30x30	8	12 Nm	1100 N	35 Nm	24 Nm	650 N	40 Nm
40x40L	10	25 Nm	1500 N	110 Nm	100 Nm	1000 N	80 Nm
45x45L	10	25 Nm	1500 N	120 Nm	110 Nm	1000 N	95 Nm
45x45	10	25 Nm	1500 N	140 Nm	145 Nm	1100 N	180 Nm
50x50L	10	25 Nm	1500 N	150 Nm	160 Nm	1100 N	180 Nm

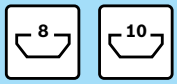		**Scanalatura**				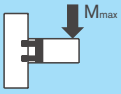	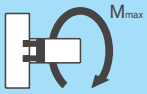
	ø11, L=30	8	↻	6 Nm	2500 N	60 Nm	20 Nm
	ø17, L=40	10	↻	25 Nm	4000 N	180 Nm	40 Nm
	ø17, L=45	10	↻	25 Nm	4000 N	180 Nm	60 Nm
	ø17, L=50	10	↻	25 Nm	4000 N	200 Nm	65 Nm
	ø17, L=60	10	↻	25 Nm	4000 N	200 Nm	80 Nm
	ø17, L=80	10	↻	25 Nm	5000 N	800 Nm	170 Nm
	ø17, L=90	10	↻	25 Nm	5000 N	800 Nm	200 Nm
	ø17, L=100	10	↻	25 Nm	5000 N	1000 Nm	480 Nm
Raccordo per bulloni (pag. 3-64)	ø28, L=22,5	10	↻	25 Nm	2000 N	–	–

		**Scanalatura**				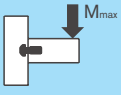
	S6	6	↻	10 Nm	500 N	8 Nm
	S8	8	↻	25 Nm	800 N	43 Nm
	S12	10	↻	35 Nm	1300 N	80 Nm
Vite centrale (pag. 3-43)	M12	10	↻	35 Nm	3000 N	80 Nm

		Scanalatura					
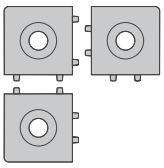	20/2	6	↻	10 Nm		18 Nm	
	20/3	6	↻	10 Nm			23 Nm
	30/2	8	↻	25 Nm		80 Nm	
	30/3	8	↻	25 Nm			85 Nm
	40/2	10	↻	35 Nm		60 Nm	
	40/3	10	↻	35 Nm			70 Nm
	45/2	10	↻	35 Nm	45x45L	150 Nm	
					45x45	200 Nm	
	45/3	10	↻	35 Nm	45x45L		170 Nm
					45x45		240 Nm
	50/2	10	↻	35 Nm		120 Nm	
Connettore cubico (pag. 3-45)	50/3	10	↻	35 Nm			140 Nm

		Profilato	Scanalatura					
	SV8	30x...	8	↻	6 Nm	1000 N	35 Nm	15 Nm
	SV 10L	45x... L	10	↻	15 Nm	3500 N	110 Nm	30 Nm
	SV 10	40x..., 45x...	10	↻	25 Nm (M8) 5 Nm (M5)	3500 N	110 Nm	30 Nm
Raccordo a serraggio (pag. 3-13)		60x...	10	↻	15 Nm	3500 N	195 Nm	60 Nm

	Scanalatura					
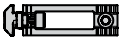	8 / 8	↻	2,5 Nm (M4) 10 Nm (M8)	1000 N	35 Nm	15 Nm
	8 / 10	↻	2,5 Nm (M4) 10 Nm (M8)	1000 N	35 Nm	15 Nm
Giunto a scanalatura (pag. 3-14)	10 / 10	↻	7 Nm (M6) 12 Nm (M10)	3000 N	110 Nm	30 Nm

	Scanalatura				
	8 / 8	↻	12 Nm	2200 N	50 Nm
	10 / 10	↻	15 Nm	2800 N	100 Nm
Angolare interno (pag. 3-15)					

	Scanalatura				
	6 / 6	↻	3 Nm	600 N	10 Nm
	8 / 8	↻	12 Nm	2500 N	50 Nm
Angolare interno R (pag. 3-16)	10 / 10	↻	15 Nm	3000 N	100 Nm



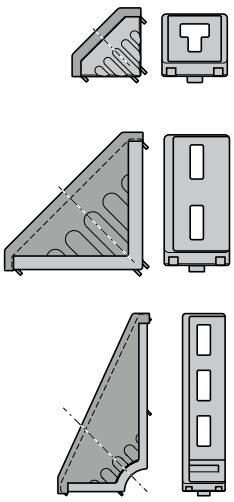

Scanalatura			F_{max}	M_{max}	M_{max}	M_{max}
20/20	6	3 Nm	700 N	6 Nm	25 Nm	–
20/40	6	3 Nm	1400 N	15 Nm	50 Nm	8 Nm
30/30	8	10 Nm	1250 N	25 Nm	75 Nm	–
30/60	8	10 Nm	2500 N	100 Nm	170 Nm	25 Nm
30/120	8	10 Nm	3750 N	100 Nm		47 Nm
60/60-8	8	10 Nm	5000 N	320 Nm	370 Nm	110 Nm
60/60-10	10	25 Nm	3000 N	125 Nm	150 Nm	–
40/40	10	25 Nm	3000 N	55 Nm	145 Nm	35 Nm
40/80	10	25 Nm	6000 N	180 Nm	400 Nm	60 Nm
40/160	10	25 Nm	9000 N	250 Nm		60 Nm
80/80	10	25 Nm	14000 N	500 Nm	1000 Nm	400 Nm
45/45	10	25 Nm	3000 N	60 Nm	160 Nm	–
45/90	10	25 Nm	6000 N	180 Nm	400 Nm	60 Nm
45/180	10	25 Nm	9000 N	250 Nm		65 Nm
90/90	10	25 Nm	12000 N	370 Nm	800 Nm	200 Nm
43x42	10	25 Nm	2000 N	–	160 Nm	–
50/50	10	25 Nm	4000 N	125 Nm	250 Nm	38 Nm
50/100	10	25 Nm	7500 N	300 Nm	600 Nm	73 Nm
100/100	10	25 Nm	15000 N	550 Nm	1100 Nm	480 Nm

Angolare (pag. 3-19)

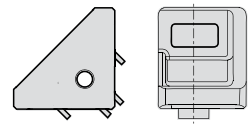

Scanalatura			F_{max}	M_{max}	M_{max}
S 20x20	6	2,5 Nm	700 N	3,6 Nm	25 Nm
S 30x30	8	8,5 Nm	1250 N	16 Nm	75 Nm
S 40x40	10	25 Nm	3000 N	36 Nm	160 Nm
S 45x45	10	25 Nm	3000 N	36 Nm	160 Nm

Angolare S (pag. 7-8)

8	10	Scanalatura			F_{max}	M_{max}
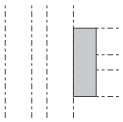	30x30	8	↻ 25 Nm (M8) / 5 Nm (M5)	4000 N	80 Nm
	40x40	10	↻ 35 Nm (S12) / 10 Nm (M6)	9000 N	150 Nm
	45x45	10	↻ 35 Nm (S12) / 10 Nm (M6)	9000 N	200 Nm
	50x50	10	↻ 35 Nm (S12) / 10 Nm (M6)	10000 N	170 Nm

Giunto a T (pag. 3-53)

8	10	Scanalatura			M_{max}
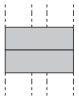	30x30	8	↻ 25 Nm (M8) / 5 Nm (M5)		81 Nm
	40x40	10	↻ 35 Nm (S12) / 10 Nm (M6)		170 Nm
	45x45	10	↻ 35 Nm (S12) / 10 Nm (M6)		200 Nm
	50x50	10	↻ 35 Nm (S12) / 10 Nm (M6)		180 Nm

Giunto di testa (pag. 3-51)

Collegamento di profilati, portata con compensazione raggio (pag. 2-94)

		Scanalatura				F_{max}	M_{max}	M_{max}
	30x30	 S8	8	↻ 25 Nm		600 N	37 Nm	28 Nm
			8 / 8	↻ 12 Nm		600 N	37 Nm	28 Nm
	40x40	 M12 S12	10	↻ 30 Nm		1000 N	47 Nm	55 Nm
			10 / 10	↻ 22 Nm		1000 N	47 Nm	55 Nm
 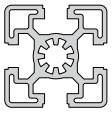	45x45	 S12 M12	10	↻ 35 Nm		1200 N	53 Nm	59 Nm
			10 / 10	↻ 25 Nm		1200 N	53 Nm	59 Nm



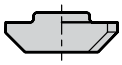

	Scanalatura		
M4	6	↻	3 Nm
M4	8	↻	3 Nm
M5	8	↻	5 Nm
M6	8	↻	10 Nm
M4	10	↻	3 Nm
M5	10	↻	5 Nm
M6	10	↻	10 Nm
M8	10	↻	25 Nm

Dado con testa a martello (pag. 3-4)

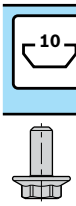

	Scanalatura		
M8	10	↻	25 Nm

Vite a colletto (pag. 3-5)



	Scanalatura		
M6	8	↻	10 Nm
M8	10	↻	25 Nm

Dado a colletto,
vite con testa a martello (pag. 3-6)

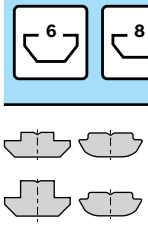

	Scanalatura		
M4	6	↻	3 Nm
M5	6	↻	5 Nm
M4	8	↻	3 Nm
M5	8	↻	5 Nm
M6	8	↻	10 Nm
M8	8	↻	25 Nm
M5	10	↻	5 Nm
M6	10	↻	10 Nm
M8	10	↻	25 Nm

Chiocciola (pag. 3-7)
Chiocciola, orientabile (pag. 3-8)

Dati di portata vite ad anello

	Pagina	 Una fune di comando, verticale	 Due funi di comando, verticali	 Due funi di comando, ß 0 ... 45	 Due funi di comando, ß 45 ... 60	 Due funi di comando, asimmetriche	 Tre o quattro funi di comando, ß 0 ... 45	 Tre o quattro funi di comando, ß 45 ... 60	 Tre o quattro funi di comando, asimmetriche
Vite ad anello M12x40	3-67	750 kg	1500 kg	1000 kg	750 kg	750 kg	1400 kg	1100 kg	750 kg
Vite ad anello con piastra 45x90	3-68	750 kg	1500 kg	1000 kg	750 kg	750 kg	1500 kg	1100 kg	750 kg
Vite ad anello con piastra 90x90	3-68	750 kg	1500 kg	1000 kg	750 kg	750 kg	1500 kg	1100 kg	750 kg
Vite ad anello con piastra 40x80	3-68	750 kg	1500 kg	1000 kg	750 kg	750 kg	1500 kg	1100 kg	750 kg
Vite ad anello con piastra 80x80	3-68	750 kg	1500 kg	1000 kg	750 kg	750 kg	1500 kg	1100 kg	750 kg

Portata EcoShape

I valori limite di carico e di serraggio indicati sono stati determinati a titolo di esempio in una prova (a secco). Vanno tenuti in considerazione i fattori di sicurezza e le prescrizioni di costruzione previsti per legge e conformi alle regole della tecnica!

Valori limite statici del carico del collegamento (inizio della deformazione plastica)

Pagina		↻	F_{max}	M_{max}	M_{max}	T_{max}	F_{max}	F_{max}	F_{max}
2-81	Bussola filettata D28L, M12	25 Nm	–	–	–	–	2400 N	300 N	–
2-81	Giunto a 90 ° D28L	10 Nm	2500 N	50 Nm	25 Nm	15 Nm	–	–	–
2-81	Giunto a 90 ° D28L, interno	10 Nm	2500 N	30 Nm	20 Nm	–	–	–	–
2-81	Giunto parallelo D28L	10 Nm	2500 N	35 Nm	16 Nm	–	–	–	–
2-82	Giunto a 45 ° D28L	10 Nm	2500 N	–	–	–	–	–	–
2-82	Giunto a 45 ° D28L, interno	10 Nm	2500 N	–	–	–	–	–	–
2-82	Puntone D28L, 45 °	10 Nm	+2500 N	200 Nm	–	–	–	–	–
2-82	Giunto a croce D28L	10 Nm	2500 N	30 Nm	35 Nm	–	–	–	–
2-83	Giunto a 0 °-90 ° D28L	10 Nm	–	–	–	–	–	–	–
2-83	Cantonale a flangia D28L	10 Nm	–	20 Nm	20 Nm	–	–	–	–
2-83	Giunto a 90 ° R25, interno	10 Nm	–	–	–	–	–	–	–
2-84	Anello di fermo D28L	2 Nm	500 N	–	–	–	–	–	–
2-85	Adattatore N10/45	5 Nm	3000 N	–	–	–	–	–	–
2-85	Adattatore N10/30	5 Nm	800 N	–	–	–	–	–	–
2-86	Adattatore Fix D28L	–	35 N	–	–	–	–	–	–
2-86	Fissaggio del contenitore	1,8 Nm	35 N	–	–	–	–	–	–
2-87	Staffa per tubi D28L, N10	25 Nm	1800 N	100 Nm	–	–	–	–	–
2-87	Cerniera D28L/D28L	10 Nm	300 N	–	–	–	–	–	–
2-87	Cerniera D28L/-	10 Nm	300 N	–	–	–	–	–	–
2-88	Blocco Variofix Zn	10 Nm	1500 N	–	–	–	–	–	–
2-88	Squadra di fissaggio D28L	–	200 N	–	–	–	–	–	–
2-89	Anello D50	–	–	–	–	–	–	–	200 N

Panoramica dei numeri di materiale

0 842 901 309	12-2
1 845 719 000	2-96
3 842 146 813	3-34, 3-35
3 842 146 815	3-36
3 842 146 848	3-36
3 842 146 877	13-12, 13-13, 13-26, 13-27
3 842 146 920	11-13
3 842 146 972	3-66
3 842 184 738	7-6
3 842 191 175	3-52
3 842 191 182	2-93
3 842 191 194	8-32
3 842 218 940	12-17
3 842 218 941	12-17
3 842 218 942	12-17
3 842 218 953	12-2
3 842 259 790	6-23
3 842 259 791	6-23
3 842 259 792	6-23
3 842 259 793	6-23
3 842 259 794	6-23
3 842 305 766	7-13
3 842 305 767	7-13
3 842 305 768	7-13
3 842 311 950	6-5
3 842 311 951	6-5
3 842 311 956	6-5
3 842 345 081	3-6, 10-31
3 842 348 526	3-27
3 842 352 009	3-27
3 842 352 061	6-5
3 842 352 085	5-4
3 842 500 287	9-5
3 842 501 576	12-18
3 842 501 578	12-18
3 842 501 587	3-21
3 842 501 751	3-4
3 842 501 752	3-4
3 842 501 753	3-4
3 842 502 137	3-21
3 842 502 257	6-4
3 842 502 683	4-3
3 842 502 684	4-8
3 842 502 687	4-10
3 842 502 688	4-10
3 842 503 242	5-6
3 842 504 760	3-32
3 842 504 790	6-7
3 842 505 144	4-8, 4-10, 4-15
3 842 508 087	5-5
3 842 508 088	5-5
3 842 510 078	3-7
3 842 510 145	5-5
3 842 510 165	9-5
3 842 510 462	9-5, 12-5
3 842 510 464	9-5
3 842 511 352	6-6
3 842 511 893	6-5
3 842 513 517	12-16
3 842 513 576	2-52
3 842 513 581	2-22
3 842 513 648	13-31, 13-38
3 842 514 524	14-11
3 842 514 567	6-10
3 842 514 568	6-5
3 842 514 928	3-7
3 842 514 929	3-7
3 842 514 930	3-7, 10-17
3 842 514 931	3-7, 12-7
3 842 515 244	7-14
3 842 515 366	6-18
3 842 515 367	6-18
3 842 515 457	6-15
3 842 515 459	6-15
3 842 515 473	3-31
3 842 515 531	10-46
3 842 515 547	3-31
3 842 515 863	10-46
3 842 516 175	6-10, 6-12, 6-14
3 842 516 598	8-27
3 842 516 669	3-9
3 842 516 685	3-9
3 842 516 694	8-29
3 842 516 715	8-11
3 842 516 729	14-4
3 842 516 731	14-4
3 842 516 837	7-12
3 842 516 838	7-12
3 842 516 845	4-15
3 842 516 846	4-15, 12-7, 12-8, 12-9, 12-10
3 842 516 847	4-5, 4-15
3 842 516 848	4-15
3 842 516 849	4-16
3 842 516 850	4-16
3 842 516 851	4-16
3 842 516 905	17-3
3 842 516 908	17-3
3 842 517 132	3-45, 3-46
3 842 517 178	2-14
3 842 517 179	2-12
3 842 517 180	2-13
3 842 517 183	2-13
3 842 517 543	3-46
3 842 518 204	2-17, 2-92
3 842 518 205	2-37, 2-92
3 842 518 367	2-93
3 842 518 368	2-93
3 842 518 369	2-93
3 842 518 424	3-32
3 842 518 427	3-41
3 842 518 492	8-27
3 842 518 650	14-8
3 842 518 743	6-4
3 842 518 797	9-3
3 842 518 798	9-3
3 842 518 856	13-10
3 842 518 896	13-8
3 842 518 897	13-20
3 842 518 898	13-34
3 842 519 318	3-49
3 842 519 319	3-49
3 842 519 321	3-50
3 842 519 465	17-2
3 842 519 658	2-13
3 842 520 000	12-21
3 842 520 802	3-54
3 842 520 922	2-66
3 842 521 216	3-41
3 842 521 510	2-71
3 842 521 580	3-31, 12-5
3 842 521 817	6-5
3 842 522 012	17-3
3 842 522 087	17-2
3 842 522 124	4-15
3 842 522 301	6-5
3 842 522 303	6-5
3 842 522 345	10-17, 10-19, 10-20, 10-21, 10-22, 10-28, 10-41
3 842 522 475	10-40
3 842 522 476	10-40
3 842 522 477	10-40
3 842 522 479	8-13
3 842 522 481	10-30
3 842 523 014	11-2, 11-3
3 842 523 092	5-4
3 842 523 093	5-6
3 842 523 094	5-6
3 842 523 097	5-3
3 842 523 098	5-3
3 842 523 102	5-6
3 842 523 135	3-4
3 842 523 140	3-7
3 842 523 142	3-7
3 842 523 145	3-9
3 842 523 165	10-32
3 842 523 166	10-32
3 842 523 170	10-33
3 842 523 205	12-14
3 842 523 206	12-14
3 842 523 207	12-15
3 842 523 209	12-14
3 842 523 210	12-14
3 842 523 211	12-15
3 842 523 212	12-7, 12-13
3 842 523 213	12-13
3 842 523 241	2-14
3 842 523 243	8-12
3 842 523 254	2-93
3 842 523 256	2-93
3 842 523 258	2-93
3 842 523 308	10-17, 10-18, 10-43, 10-44
3 842 523 320	8-13
3 842 523 438	3-7
3 842 523 493	7-3
3 842 523 494	7-3
3 842 523 508	3-20
3 842 523 511	3-20
3 842 523 516	3-20
3 842 523 517	3-20
3 842 523 520	3-20
3 842 523 525	3-21
3 842 523 528	3-21
3 842 523 530	3-21
3 842 523 532	3-21
3 842 523 537	3-21, 3-22, 3-23
3 842 523 538	3-22
3 842 523 541	3-22
3 842 523 546	3-23
3 842 523 549	3-23
3 842 523 551	3-23
3 842 523 553	3-23
3 842 523 558	3-25
3 842 523 561	3-25
3 842 523 567	3-26
3 842 523 570	3-26
3 842 523 575	3-27
3 842 523 578	3-27
3 842 523 583	3-26
3 842 523 587	3-22
3 842 523 593	3-25
3 842 523 872	3-46
3 842 523 873	3-46
3 842 523 874	3-48
3 842 523 875	3-45
3 842 523 876	3-46
3 842 523 877	3-47
3 842 523 920	3-6
3 842 523 921	3-6
3 842 523 922	3-6
3 842 523 925	3-6
3 842 524 012	3-5
3 842 524 025	7-5
3 842 524 027	7-5
3 842 524 058	2-59
3 842 524 061	2-59
3 842 524 064	2-59
3 842 524 067	2-59
3 842 524 153	2-71, 12-5
3 842 524 163	10-34
3 842 524 164	10-34
3 842 524 165	10-39
3 842 524 166	10-39
3 842 524 469	6-11
3 842 524 476	3-53
3 842 524 490	12-5
3 842 524 499	6-18
3 842 524 500	6-18
3 842 524 622	8-27
3 842 524 623	8-27
3 842 524 986	9-8
3 842 525 014	10-29
3 842 525 443	12-27
3 842 525 481	8-24
3 842 525 737	12-28
3 842 525 738	12-28
3 842 525 739	12-28
3 842 525 740	12-28
3 842 525 741	12-28
3 842 525 742	12-28
3 842 525 767	8-24
3 842 525 780	10-38
3 842 525 781	10-36
3 842 525 782	10-36
3 842 525 821	8-12
3 842 525 822	8-12
3 842 525 823	8-12
3 842 525 833	10-42
3 842 525 946	8-14
3 842 525 947	8-14
3 842 526 003	3-51
3 842 526 034	12-27
3 842 526 412	13-12, 13-16
3 842 526 413	13-12, 13-16
3 842 526 414	13-26, 13-30
3 842 526 415	13-26, 13-30
3 842 526 416	13-7, 13-9
3 842 526 417	13-7, 13-10
3 842 526 422	13-17, 13-24
3 842 526 560	3-36, 6-13
3 842 526 561	6-13
3 842 526 589	14-7, 14-8
3 842 526 626	2-68
3 842 526 627	2-68
3 842 526 628	2-68
3 842 526 660	2-70
3 842 526 665	2-70
3 842 526 671	2-67
3 842 526 672	2-67
3 842 526 673	2-67
3 842 526 786	10-38
3 842 526 787	10-38
3 842 526 817	2-15
3 842 526 863	13-19, 13-23
3 842 526 865	13-19, 13-23
3 842 526 867	13-33, 13-37
3 842 526 869	13-33, 13-37
3 842 526 893	13-42

3 842 526 894	13-42
3 842 526 895	13-42
3 842 527 174	3-43
3 842 527 186	6-5
3 842 527 553	6-11, 10-31
3 842 527 738	16-6
3 842 527 851	16-6
3 842 528 009	16-9
3 842 528 189	6-14
3 842 528 191	6-14
3 842 528 539	4-15
3 842 528 540	4-15
3 842 528 574	14-3, 14-5
3 842 528 577	14-3, 14-5
3 842 528 586	14-6
3 842 528 588	14-6
3 842 528 590	14-6
3 842 528 593	3-43
3 842 528 715	3-6
3 842 528 718	3-6
3 842 528 721	3-6, 10-31
3 842 528 724	3-6
3 842 528 727	3-6
3 842 528 730	3-6
3 842 528 735	3-7, 12-8, 12-9, 12-10
3 842 528 738	3-7
3 842 528 741	3-7
3 842 528 744	3-7
3 842 528 746	3-42
3 842 528 967	3-23
3 842 529 005	3-24
3 842 529 006	3-24
3 842 529 010	3-47
3 842 529 011	3-47
3 842 529 012	3-48
3 842 529 013	3-48
3 842 529 020	3-31
3 842 529 024	6-5
3 842 529 025	6-4
3 842 529 294	3-9
3 842 529 295	3-9
3 842 529 296	3-9
3 842 529 297	3-9
3 842 529 298	3-9
3 842 529 299	3-9
3 842 529 300	3-9
3 842 529 319	3-8
3 842 529 320	3-8
3 842 529 321	3-8
3 842 529 323	3-8
3 842 529 324	3-8
3 842 529 325	3-8
3 842 529 327	3-8
3 842 529 339	2-26
3 842 529 341	2-30
3 842 529 345	2-33
3 842 529 347	2-34
3 842 529 349	2-36
3 842 529 351	2-54
3 842 529 352	2-54
3 842 529 355	2-55
3 842 529 357	2-56
3 842 529 359	2-29
3 842 529 361	2-26
3 842 529 363	2-27
3 842 529 365	2-27
3 842 529 367	2-27
3 842 529 371	2-28
3 842 529 373	2-28
3 842 529 375	2-28
3 842 529 381	2-29
3 842 529 383	3-23
3 842 529 386	3-24
3 842 529 404	3-50
3 842 529 416	6-6
3 842 529 417	6-6
3 842 529 761	7-5
3 842 529 850	16-4
3 842 529 881	3-42
3 842 530 231	3-25
3 842 530 235	3-43
3 842 530 236	3-43, 3-47, 3-48, 10-31
3 842 530 241	9-7
3 842 530 259	3-28
3 842 530 260	3-28
3 842 530 281	3-4
3 842 530 283	3-4
3 842 530 285	3-4
3 842 530 287	3-4, 13-12, 13-26
3 842 530 306	2-96
3 842 530 316	3-8
3 842 530 321	3-8
3 842 530 325	3-44
3 842 530 326	3-44
3 842 530 329	12-8, 12-9, 12-10, 12-13
3 842 530 352	8-15
3 842 530 353	8-15
3 842 530 360	3-25
3 842 530 361	3-29
3 842 530 381	3-28
3 842 530 382	3-28
3 842 530 400	14-3, 14-5
3 842 530 460	3-29
3 842 532 195	3-53
3 842 532 196	3-51
3 842 532 198	3-54
3 842 532 199	3-52
3 842 532 274	3-31
3 842 532 363	11-2, 11-3
3 842 532 608	2-73, 12-34
3 842 532 695	2-73, 12-34
3 842 532 696	2-74, 12-35
3 842 532 697	2-73, 12-34
3 842 532 699	2-74
3 842 532 752	12-20
3 842 532 862	12-20
3 842 532 865	12-20
3 842 532 866	12-20
3 842 532 867	12-20
3 842 532 870	12-20
3 842 532 871	12-24
3 842 532 878	2-76
3 842 532 879	2-76
3 842 532 880	12-20
3 842 532 881	12-20
3 842 532 883	12-20
3 842 532 884	12-20
3 842 532 886	12-19
3 842 532 887	12-19
3 842 533 310	6-5
3 842 533 841	16-4
3 842 535 115	2-72, 12-19
3 842 535 118	2-76
3 842 535 121	12-22
3 842 535 122	12-22
3 842 535 124	12-21
3 842 535 136	2-95
3 842 535 176	2-22
3 842 535 364	12-23
3 842 535 458	3-57
3 842 535 459	3-57
3 842 535 464	3-57
3 842 535 465	3-58
3 842 535 466	3-58
3 842 535 571	3-17
3 842 535 572	3-15
3 842 535 573	3-16
3 842 535 574	3-15
3 842 535 575	3-16
3 842 535 576	3-17
3 842 535 577	3-17
3 842 535 578	3-15
3 842 535 617	3-65
3 842 535 619	3-65
3 842 535 625	3-18
3 842 535 626	3-18
3 842 535 627	3-18
3 842 535 629	3-62
3 842 535 630	3-61
3 842 535 634	3-61
3 842 535 635	3-62
3 842 535 637	2-62
3 842 535 662	13-7, 13-8
3 842 535 663	13-26, 13-28, 13-33, 13-35
3 842 535 664	13-12, 13-14, 13-19, 13-21
3 842 535 665	13-28, 13-35
3 842 535 666	13-14, 13-21
3 842 535 667	12-28
3 842 535 668	12-28
3 842 535 669	6-15
3 842 535 670	6-15
3 842 535 676	11-2, 11-3
3 842 535 680	13-12, 13-17, 13-19, 13-24, 13-26, 13-31, 13-33, 13-38
3 842 535 681	13-7, 13-10
3 842 535 683	12-28
3 842 535 684	8-4, 8-6
3 842 535 719	5-4
3 842 535 721	5-3
3 842 535 835	2-76, 2-77
3 842 535 921	11-2, 11-3
3 842 536 002	2-76
3 842 536 054	12-31
3 842 536 055	12-29
3 842 536 056	12-29
3 842 536 057	12-29
3 842 536 119	3-34
3 842 536 120	3-34
3 842 536 121	3-34
3 842 536 122	3-34
3 842 536 123	3-34
3 842 536 124	3-34
3 842 536 125	3-34
3 842 536 126	3-34
3 842 536 148	7-12, 17-4
3 842 536 207	6-9
3 842 536 295	16-7
3 842 536 320	17-3
3 842 536 470	6-5
3 842 536 472	2-20
3 842 536 475	2-12
3 842 536 478	2-12
3 842 536 481	2-35, 2-45
3 842 536 484	2-30
3 842 536 489	7-8
3 842 536 490	7-8
3 842 536 491	7-8
3 842 536 531	8-30
3 842 536 532	8-30
3 842 536 533	8-33
3 842 536 536	8-33
3 842 536 537	8-33
3 842 536 540	8-33
3 842 536 560	6-6
3 842 536 562	6-6
3 842 536 564	6-6
3 842 536 566	6-6
3 842 536 581	6-8
3 842 536 599	3-4
3 842 536 600	3-4
3 842 536 601	3-4
3 842 536 602	3-4
3 842 536 603	3-4
3 842 536 604	3-4
3 842 536 605	3-4
3 842 536 606	3-4
3 842 536 669	3-8
3 842 536 670	7-8
3 842 536 671	7-8
3 842 536 672	7-8
3 842 536 673	3-9
3 842 536 675	3-9
3 842 536 676	3-9
3 842 536 694	6-3
3 842 536 695	6-3
3 842 536 696	6-3
3 842 536 701	6-20
3 842 536 722	12-25
3 842 536 724	12-26
3 842 536 729	3-33
3 842 536 730	2-77
3 842 536 736	6-19
3 842 536 737	6-19
3 842 536 738	6-19
3 842 536 746	6-9
3 842 536 787	3-41
3 842 536 811	6-2
3 842 536 812	6-2
3 842 537 013	3-56, 3-59, 3-60
3 842 537 100	2-48
3 842 537 101	2-48
3 842 537 102	2-42
3 842 537 113	2-95
3 842 537 116	2-95
3 842 537 119	2-95
3 842 537 163	12-28
3 842 537 164	12-28
3 842 537 206	6-3
3 842 537 220	6-2
3 842 537 222	6-2
3 842 537 223	6-2
3 842 537 224	6-2
3 842 537 225	6-2
3 842 537 226	6-2
3 842 537 227	6-2
3 842 537 228	6-2
3 842 537 229	6-2
3 842 537 230	6-2
3 842 537 231	6-2
3 842 537 232	6-2
3 842 537 321	12-27
3 842 537 477	2-77
3 842 537 556	14-2
3 842 537 583	12-31
3 842 537 584	12-31
3 842 537 592	12-32
3 842 537 593	12-32
3 842 537 650	2-95

3 842 537 651	2-95	3 842 538 299	2-43	3 842 539 895	15-3	3 842 543 401	4-5
3 842 537 652	2-95	3 842 538 330	2-31	3 842 539 896	15-3	3 842 543 402	4-5
3 842 537 657	12-26	3 842 538 334	2-35, 2-45	3 842 539 897	15-3	3 842 543 403	4-7
3 842 537 660	12-22	3 842 538 372	12-25	3 842 539 898	15-3	3 842 543 404	4-7
3 842 537 661	12-22	3 842 538 388	16-3	3 842 540 012	15-2	3 842 543 480	2-82, 2-83
3 842 537 664	12-32	3 842 538 389	16-4	3 842 540 173	6-13	3 842 543 494	2-87, 2-89
3 842 537 665	12-32	3 842 538 489	3-13	3 842 540 668	6-13	3 842 544 525	8-7
3 842 537 679	2-64	3 842 538 490	3-13	3 842 540 954	2-26	3 842 544 526	8-7
3 842 537 680	2-64	3 842 538 491	3-13	3 842 540 955	2-37	3 842 544 527	8-7
3 842 537 687	12-25	3 842 538 555	6-3	3 842 541 008	12-29	3 842 544 528	8-7
3 842 537 718	2-76, 2-77	3 842 538 556	6-3	3 842 541 173	2-81	3 842 544 529	8-7
3 842 537 720	12-23	3 842 538 557	6-3	3 842 541 175	2-81	3 842 544 530	8-7
3 842 537 740	12-31	3 842 538 558	6-3	3 842 541 178	2-82, 2-83	3 842 544 531	8-7
3 842 537 776	12-24	3 842 538 559	6-3	3 842 541 181	2-82, 2-83	3 842 544 562	8-10
3 842 537 777	12-24	3 842 538 607	4-4, 4-6, 4-7, 4-9, 4-15	3 842 541 183	2-81	3 842 544 637	2-87, 2-89
3 842 537 778	12-24	3 842 538 656	3-51	3 842 541 185	2-80	3 842 544 661	8-3
3 842 537 779	12-24	3 842 538 657	3-51	3 842 541 187	2-84	3 842 544 797	2-65, 2-85
3 842 537 803	12-21	3 842 538 658	3-52	3 842 541 190	2-84	3 842 544 832	14-9
3 842 537 806	12-21	3 842 538 673	6-3	3 842 541 226	6-18	3 842 544 833	14-10
3 842 537 807	12-21	3 842 538 674	6-3	3 842 541 228	6-18	3 842 544 834	14-9
3 842 537 812	2-53	3 842 538 675	6-3	3 842 541 230	6-18	3 842 544 835	14-9
3 842 537 816	2-14	3 842 538 676	6-3	3 842 541 232	6-18	3 842 544 836	14-10
3 842 537 818	2-14	3 842 538 677	6-3	3 842 541 234	6-18	3 842 544 837	14-10
3 842 537 819	2-14	3 842 538 678	6-3	3 842 541 236	6-18	3 842 544 875	6-13
3 842 537 821	2-23	3 842 538 679	6-3	3 842 541 238	6-18	3 842 546 519	9-4
3 842 537 823	2-47	3 842 538 680	6-3	3 842 541 240	6-18	3 842 546 560	10-45
3 842 537 824	2-32, 2-50	3 842 538 683	4-3	3 842 541 242	6-18	3 842 546 564	4-4, 4-9
3 842 537 825	2-54	3 842 538 684	4-5	3 842 541 244	6-18	3 842 546 625	3-37
3 842 537 826	2-55	3 842 538 685	4-5	3 842 541 246	3-5	3 842 546 626	3-37
3 842 537 827	2-31, 2-32	3 842 538 686	4-7	3 842 541 296	2-85	3 842 546 627	3-37
3 842 537 828	2-36	3 842 538 687	4-7	3 842 541 393	3-9	3 842 546 628	3-38
3 842 537 861	3-33	3 842 538 696	3-53	3 842 541 409	3-5	3 842 546 629	3-38
3 842 537 862	3-33	3 842 538 697	3-53	3 842 541 410	3-58	3 842 546 630	3-38
3 842 537 894	12-30	3 842 538 698	3-54	3 842 541 412	3-57	3 842 546 632	3-39
3 842 537 895	12-30	3 842 538 703	3-31	3 842 541 807	2-26, 2-92	3 842 546 717	6-14
3 842 537 896	12-30	3 842 538 704	3-31	3 842 541 814	2-72, 12-19	3 842 546 718	6-14
3 842 537 897	12-30	3 842 538 705	3-31	3 842 541 937	2-21	3 842 546 744	14-10
3 842 537 898	12-30	3 842 538 706	3-32	3 842 541 939	2-21	3 842 546 745	14-10
3 842 537 899	12-30	3 842 538 829	16-3	3 842 542 146	10-30	3 842 547 227	16-9
3 842 537 900	12-30	3 842 538 832	6-3	3 842 542 328	7-9	3 842 547 228	16-10
3 842 537 901	12-30	3 842 538 833	6-3	3 842 542 329	7-9	3 842 547 461	3-40
3 842 537 911	12-26	3 842 538 834	6-3	3 842 542 330	7-9	3 842 547 806	3-9
3 842 537 944	12-19	3 842 538 835	6-3	3 842 542 667	6-8	3 842 547 807	3-9
3 842 537 945	12-19	3 842 538 836	6-3	3 842 542 668	6-9	3 842 547 808	3-9
3 842 537 947	12-19	3 842 538 932	6-3	3 842 542 669	6-9	3 842 547 811	3-7
3 842 537 948	12-20	3 842 538 934	6-3	3 842 542 692	3-7	3 842 547 812	3-7
3 842 537 950	12-32	3 842 538 955	2-93	3 842 542 693	3-7	3 842 547 813	3-7
3 842 537 951	12-23	3 842 538 957	2-93	3 842 542 694	3-7	3 842 547 814	3-7
3 842 537 958	12-20	3 842 539 120	13-7, 13-9	3 842 542 696	2-66	3 842 547 815	3-7
3 842 537 959	12-20	3 842 539 339	16-11	3 842 542 698	2-66	3 842 547 816	3-7
3 842 537 960	12-20	3 842 539 340	16-4	3 842 542 736	3-11, 3-12	3 842 547 817	3-7
3 842 537 961	12-20	3 842 539 344	16-12	3 842 542 737	3-11	3 842 547 821	3-9
3 842 537 962	12-20	3 842 539 345	16-5	3 842 543 272	2-84	3 842 547 822	3-9
3 842 537 963	12-20	3 842 539 414	13-8	3 842 543 311	2-86	3 842 547 823	3-9
3 842 537 964	12-20	3 842 539 415	13-13, 13-20	3 842 543 321	8-8	3 842 547 824	3-9
3 842 537 965	12-20	3 842 539 416	13-27, 13-34	3 842 543 322	8-8	3 842 547 825	3-8
3 842 538 064	12-21	3 842 539 494	16-10	3 842 543 323	8-8	3 842 547 826	3-8
3 842 538 065	12-21	3 842 539 495	16-10	3 842 543 324	8-8	3 842 547 827	2-48
3 842 538 093	2-95	3 842 539 496	16-11	3 842 543 325	8-8	3 842 547 835	6-18
3 842 538 094	12-19	3 842 539 497	16-11	3 842 543 326	8-8	3 842 547 836	6-18
3 842 538 208	16-5	3 842 539 498	16-9	3 842 543 327	8-8	3 842 547 837	6-18
3 842 538 209	16-4	3 842 539 499	16-9	3 842 543 328	8-8	3 842 547 838	6-18
3 842 538 241	8-22	3 842 539 500	16-11	3 842 543 329	8-8	3 842 547 839	6-18
3 842 538 245	12-21	3 842 539 501	16-12	3 842 543 330	8-8	3 842 547 840	6-18
3 842 538 275	4-14	3 842 539 505	16-12	3 842 543 331	8-8	3 842 547 868	4-13
3 842 538 276	4-14	3 842 539 613	16-5	3 842 543 332	8-8	3 842 547 869	4-13
3 842 538 287	2-35, 2-45	3 842 539 799	4-10	3 842 543 333	8-8	3 842 547 890	6-21
3 842 538 296	2-49	3 842 539 800	4-10	3 842 543 334	8-8	3 842 547 982	14-8
3 842 538 297	2-49	3 842 539 826	16-12	3 842 543 371	8-3	3 842 548 117	2-80
3 842 538 298	2-44	3 842 539 894	15-2	3 842 543 372	8-3	3 842 548 118	2-81

3 842 548 119	2-81	3 842 548 776	2-19	3 842 548 851	3-22	3 842 551 013	2-19
3 842 548 120	2-85	3 842 548 777	2-19	3 842 548 852	3-23	3 842 551 014	2-28
3 842 548 123	2-82, 2-83	3 842 548 778	2-22	3 842 548 853	3-23	3 842 551 015	2-28
3 842 548 126	2-86	3 842 548 779	2-22	3 842 548 854	3-23	3 842 551 016	2-28
3 842 548 127	2-86	3 842 548 780	2-20, 2-21	3 842 548 855	3-23	3 842 551 017	2-28
3 842 548 128	2-87, 2-89	3 842 548 781	2-20, 2-21	3 842 548 856	3-24	3 842 551 018	2-28
3 842 548 129	2-80	3 842 548 782	2-26	3 842 548 857	3-24	3 842 551 019	2-28
3 842 548 130	2-80	3 842 548 783	2-26	3 842 548 858	3-24	3 842 551 020	2-39
3 842 548 131	2-87, 2-89, 2-91	3 842 548 784	2-29	3 842 548 859	3-24	3 842 551 021	2-39
3 842 548 132	2-88, 2-90, 2-91	3 842 548 785	2-29	3 842 548 860	3-25	3 842 551 022	2-39
3 842 548 700	3-45, 3-46	3 842 548 786	2-29	3 842 548 861	3-25	3 842 551 023	2-39
3 842 548 701	3-46	3 842 548 787	2-29	3 842 548 862	3-25	3 842 551 024	2-40
3 842 548 702	3-47, 3-48	3 842 548 788	2-30	3 842 548 863	3-25	3 842 551 025	2-40
3 842 548 703	3-48	3 842 548 789	2-30	3 842 548 864	3-26	3 842 551 026	2-94
3 842 548 704	3-45, 3-46	3 842 548 790	2-31	3 842 548 865	3-26	3 842 551 028	2-94
3 842 548 705	3-46	3 842 548 791	2-31	3 842 548 866	3-26	3 842 551 030	2-94
3 842 548 706	3-47, 3-48	3 842 548 792	2-36	3 842 548 867	3-26	3 842 551 032	3-44
3 842 548 707	3-48	3 842 548 793	2-36	3 842 548 868	3-27	3 842 551 034	3-44
3 842 548 708	3-49	3 842 548 794	2-46	3 842 548 869	3-27	3 842 551 036	3-44
3 842 548 709	3-49	3 842 548 795	2-46, 13-12, 13-19	3 842 548 870	3-28	3 842 551 038	3-56
3 842 548 710	3-50	3 842 548 796	2-37, 2-41	3 842 548 871	3-28	3 842 551 040	3-58
3 842 548 711	3-50	3 842 548 797	2-37, 2-41	3 842 548 872	3-28	3 842 551 042	3-58
3 842 548 712	3-49	3 842 548 798	2-40	3 842 548 873	3-28	3 842 551 044	2-22
3 842 548 713	3-49	3 842 548 799	2-40	3 842 548 874	3-29	3 842 551 045	2-22
3 842 548 714	3-50	3 842 548 800	2-40	3 842 548 875	3-29	3 842 551 046	2-22
3 842 548 715	3-50	3 842 548 801	2-40	3 842 548 876	2-93	3 842 551 047	2-22
3 842 548 716	3-49	3 842 548 802	2-42	3 842 548 877	2-93	3 842 551 050	2-57
3 842 548 717	3-49	3 842 548 803	2-42	3 842 548 878	2-93	3 842 551 051	2-57
3 842 548 718	3-50	3 842 548 804	2-42, 2-43, 2-46	3 842 548 879	2-93	3 842 551 052	3-65
3 842 548 719	3-50	3 842 548 805	2-42, 2-43, 2-46	3 842 548 898	2-93	3 842 551 053	3-65
3 842 548 720	3-49	3 842 548 806	2-47	3 842 548 934	3-57	3 842 551 054	3-65
3 842 548 721	3-49	3 842 548 807	2-47	3 842 548 935	3-57	3 842 551 055	3-65
3 842 548 722	3-50	3 842 548 808	2-56, 2-57	3 842 548 936	3-57	3 842 551 564	2-61
3 842 548 723	3-50	3 842 548 809	2-56, 2-57	3 842 548 937	3-58	3 842 551 565	2-61
3 842 548 742	2-12, 2-14	3 842 548 810	2-56, 2-57	3 842 548 938	3-58	3 842 551 582	2-64
3 842 548 743	2-12, 2-14	3 842 548 811	2-56, 2-57	3 842 548 955	3-30	3 842 551 583	2-64
3 842 548 744	2-17, 2-20, 2-21	3 842 548 812	2-57	3 842 548 965	8-17	3 842 551 596	3-20
3 842 548 745	2-17, 2-20, 2-21	3 842 548 813	2-57	3 842 548 970	8-16	3 842 551 597	3-20
3 842 548 746	2-26, 2-32, 2-35, 2-45, 2-50	3 842 548 814	2-49, 2-51, 2-52	3 842 548 971	8-16	3 842 551 598	3-21
		3 842 548 815	2-49, 2-51, 2-52	3 842 549 858	3-45	3 842 551 599	3-21
3 842 548 747	2-26, 2-32, 2-35, 2-45, 2-50	3 842 548 816	2-52	3 842 549 859	3-45	3 842 551 600	3-21
		3 842 548 817	2-52	3 842 549 860	3-46	3 842 551 601	3-22
3 842 548 748	2-30, 2-32, 2-33, 2-35, 2-45, 2-50	3 842 548 818	2-55	3 842 549 861	3-46	3 842 551 602	3-22
		3 842 548 819	2-55	3 842 549 862	3-46	3 842 551 603	3-23
3 842 548 749	2-30, 2-32, 2-33, 2-35, 2-50	3 842 548 820	2-54	3 842 549 863	3-46	3 842 551 604	3-24
		3 842 548 821	2-54	3 842 549 864	3-46	3 842 551 605	3-24
3 842 548 750	2-34, 2-36	3 842 548 822	2-54	3 842 549 865	3-46	3 842 551 606	3-25
3 842 548 751	2-34, 2-36	3 842 548 823	2-54	3 842 549 866	3-47	3 842 551 607	3-26
3 842 548 752	2-37, 2-41	3 842 548 824	2-55, 2-56	3 842 549 867	3-47	3 842 551 608	3-26
3 842 548 753	2-37, 2-41, 10-31, 13-26	3 842 548 825	2-55, 2-56	3 842 549 868	3-47	3 842 551 609	3-23
3 842 548 754	2-42	3 842 548 826	2-13	3 842 549 869	3-47	3 842 551 610	3-23
3 842 548 755	2-42	3 842 548 827	2-13	3 842 549 870	3-47	3 842 551 611	3-23
3 842 548 756	2-42, 2-43, 2-46, 2-47	3 842 548 828	2-14	3 842 549 871	3-47	3 842 551 612	3-25
3 842 548 757	2-42, 2-43, 2-46, 2-47, 13-7, 13-26, 13-33	3 842 548 829	2-14	3 842 549 872	3-48	3 842 551 613	3-27
		3 842 548 830	2-53	3 842 549 873	3-48	3 842 551 662	8-32
3 842 548 758	2-48, 2-51	3 842 548 831	2-53	3 842 549 874	3-48	3 842 552 151	12-22, 12-25
3 842 548 759	2-48, 2-51, 13-12	3 842 548 832	7-6	3 842 549 876	3-48	3 842 552 234	2-117
3 842 548 760	2-49, 2-51, 2-52	3 842 548 834	7-6	3 842 549 877	2-93	3 842 552 240	11-8
3 842 548 761	2-49, 2-51, 2-52, 13-19, 13-26, 13-33	3 842 548 836	7-7, 7-11	3 842 549 878	2-93	3 842 552 245	11-8
		3 842 548 838	7-7	3 842 549 879	2-93	3 842 552 246	11-8
3 842 548 766	2-15	3 842 548 840	7-7	3 842 549 880	2-93	3 842 552 247	11-4
3 842 548 767	2-15	3 842 548 842	3-20	3 842 549 881	2-93	3 842 552 249	11-7
3 842 548 768	2-23	3 842 548 843	3-20	3 842 549 888	2-93	3 842 552 250	11-7
3 842 548 769	2-23	3 842 548 844	3-20	3 842 549 896	11-2	3 842 552 251	11-7
3 842 548 770	2-53	3 842 548 845	3-20	3 842 551 006	11-2	3 842 552 252	11-7
3 842 548 771	2-53	3 842 548 846	3-21	3 842 551 008	2-18	3 842 552 253	11-7
3 842 548 772	2-53	3 842 548 847	3-21	3 842 551 009	2-18	3 842 552 254	11-7
3 842 548 773	2-53	3 842 548 848	3-22	3 842 551 010	2-19	3 842 552 255	11-7
3 842 548 774	2-17, 2-20, 2-21	3 842 548 849	3-22	3 842 551 011	2-19	3 842 552 256	11-7
3 842 548 775	2-17, 2-20, 2-21	3 842 548 850	3-22	3 842 551 012	2-19	3 842 552 257	11-8

3 842 552 258	11-8
3 842 552 259	11-8
3 842 552 260	11-8
3 842 552 263	11-10
3 842 552 265	11-10
3 842 552 266	11-10
3 842 552 267	11-6
3 842 552 268	11-6
3 842 552 270	11-6
3 842 552 273	11-6
3 842 552 275	11-6
3 842 552 421	12-7, 12-12
3 842 552 422	12-8, 12-9, 12-10, 12-12
3 842 552 423	12-7, 12-11
3 842 552 424	12-8, 12-9, 12-10, 12-11
3 842 553 611	2-37
3 842 553 612	2-43
3 842 553 613	2-48
3 842 553 614	2-41
3 842 553 615	2-46
3 842 553 616	2-46
3 842 553 617	2-51
3 842 553 630	8-22
3 842 553 631	8-22
3 842 553 639	8-18
3 842 553 640	8-18
3 842 553 967	6-21
3 842 553 973	11-10
3 842 553 974	11-10
3 842 554 134	8-19
3 842 554 149	6-5
3 842 554 150	8-20
3 842 554 151	8-20
3 842 554 156	2-64
3 842 554 157	2-64
3 842 554 280	10-26, 10-39
3 842 554 281	10-26, 10-33, 10-35, 10-37
3 842 554 282	10-25
3 842 554 283	10-25, 10-33, 10-35, 10-37
3 842 554 284	10-25
3 842 554 285	10-25, 10-39
3 842 554 402	3-64
3 842 554 404	4-11
3 842 554 406	4-11
3 842 554 408	4-11
3 842 554 410	4-11
3 842 554 412	4-11
3 842 554 414	4-11
3 842 554 416	4-11
3 842 554 418	4-11
3 842 554 420	4-12
3 842 554 422	4-12
3 842 554 424	4-12
3 842 554 426	4-12
3 842 554 428	4-12
3 842 554 430	4-12
3 842 554 432	4-12
3 842 554 434	4-12
3 842 554 440	3-63
3 842 554 442	3-63, 3-67
3 842 554 444	3-63, 3-68
3 842 554 446	3-55
3 842 554 447	3-55
3 842 554 448	3-55
3 842 554 449	3-55
3 842 554 450	3-55
3 842 554 451	3-55
3 842 554 452	3-55
3 842 554 453	3-55
3 842 554 454	3-55
3 842 554 455	3-55
3 842 554 456	3-55
3 842 554 457	3-55
3 842 554 458	8-5
3 842 554 460	8-5
3 842 554 462	8-5
3 842 554 464	8-5
3 842 554 466	8-5
3 842 554 468	8-5
3 842 554 470	8-5
3 842 554 472	8-5
3 842 554 490	2-63
3 842 554 491	2-63
3 842 554 708	2-61
3 842 554 709	2-61
3 842 554 710	2-71, 12-4
3 842 554 711	2-71, 12-4
3 842 554 716	8-24
3 842 554 718	8-24
3 842 554 720	8-24
3 842 554 724	8-31
3 842 554 726	8-32
3 842 554 746	12-21
3 842 554 748	12-21
3 842 554 750	2-80
3 842 554 752	2-80
3 842 554 754	2-80
3 842 554 771	2-93
3 842 554 774	3-10
3 842 554 776	3-10
3 842 554 778	3-10
3 842 554 909	14-9
3 842 555 180	11-11, 11-12
3 842 555 182	11-11, 11-12
3 842 555 226	8-28, 12-3
3 842 555 260	8-29
3 842 555 262	8-29
3 842 555 268	2-93
3 842 555 270	7-2
3 842 555 272	7-2
3 842 555 274	7-2
3 842 555 276	7-2
3 842 555 282	7-3
3 842 555 284	7-4
3 842 555 286	7-4
3 842 555 288	7-5
3 842 555 290	7-5
3 842 555 292	7-5
3 842 555 550	7-10
3 842 555 552	7-10
3 842 555 554	8-26
3 842 555 556	8-26
3 842 555 558	8-26
3 842 555 560	8-26
3 842 555 562	8-26
3 842 555 564	8-25
3 842 555 568	9-6
3 842 555 570	9-8
3 842 555 572	8-9
3 842 555 574	8-9
3 842 555 576	8-9
3 842 555 584	3-64
3 842 555 586	3-64
3 842 555 588	3-64
3 842 555 590	3-64
3 842 555 592	3-64
3 842 555 594	3-64
3 842 555 596	3-64
3 842 555 598	3-64
3 842 555 610	6-22
3 842 555 616	3-30
3 842 555 649	2-31
3 842 555 650	2-30
3 842 555 651	2-34
3 842 555 652	2-44
3 842 555 653	2-92, 6-15
3 842 555 659	4-2, 4-6
3 842 555 665	4-2
3 842 555 670	11-2, 11-3
3 842 555 671	11-2, 11-3
3 842 555 673	14-11
3 842 557 200	2-42
3 842 557 201	2-49
3 842 557 202	2-57
3 842 557 203	2-22
3 842 557 204	2-56
3 842 557 205	2-20
3 842 557 206	2-17
3 842 557 207	2-57
3 842 557 208	2-17
3 842 557 209	2-18
3 842 557 220	2-17
3 842 557 221	2-18
3 842 557 222	2-38
3 842 557 223	2-38
3 842 557 224	2-38
3 842 557 225	2-39
3 842 557 226	2-51
3 842 557 227	10-16, 10-28
3 842 557 228	10-28
3 842 557 229	10-28
3 842 557 240	10-28
3 842 557 241	2-20
3 842 557 242	2-53
3 842 557 243	2-80
3 842 557 244	2-80
3 842 557 254	2-60
3 842 557 255	2-60
3 842 557 256	3-60
3 842 557 257	3-60
3 842 557 259	3-9
3 842 557 260	3-9
3 842 557 261	3-9
3 842 557 262	3-9
3 842 557 433	2-69
3 842 557 434	2-69
3 842 557 435	2-69
3 842 557 443	11-2, 11-3
3 842 557 444	11-2, 11-3
3 842 557 941	2-62
3 842 557 942	2-63
3 842 557 943	8-31
3 842 557 944	2-53
3 842 557 945	13-13
3 842 557 946	2-61
3 842 557 947	2-19
3 842 557 948	2-40
3 842 557 949	2-47
3 842 557 950	2-71, 12-4
3 842 557 951	2-18
3 842 557 952	2-19
3 842 557 953	2-19
3 842 557 954	2-39
3 842 557 955	2-39
3 842 557 956	2-40
3 842 557 957	2-40
3 842 557 958	13-27
3 842 557 960	2-58
3 842 558 190	2-101
3 842 558 212	2-114
3 842 558 218	2-115
3 842 558 220	2-116
3 842 558 222	2-118
3 842 558 226	2-116
3 842 558 228	2-104
3 842 558 229	2-103
3 842 558 233	2-103
3 842 558 241	2-101
3 842 558 242	2-100
3 842 558 243	2-102
3 842 558 244	2-118
3 842 558 245	2-118
3 842 558 246	2-106
3 842 558 248	2-117
3 842 558 249	2-106
3 842 558 250	2-114
3 842 558 305	8-31
3 842 558 312	12-4
3 842 558 323	9-6
3 842 558 328	2-68
3 842 558 329	2-68
3 842 558 330	2-68
3 842 558 331	2-70
3 842 558 332	2-67
3 842 558 333	2-67
3 842 558 334	2-67
3 842 558 473	2-107
3 842 558 474	2-109
3 842 558 475	2-109
3 842 558 476	2-110
3 842 558 477	2-110
3 842 558 478	2-111
3 842 558 479	2-111
3 842 558 485	2-106
3 842 558 487	2-106
3 842 558 494	2-109
3 842 558 495	2-109
3 842 558 496	2-110
3 842 558 497	2-110
3 842 558 498	2-111
3 842 558 499	2-111
3 842 558 501	2-105
3 842 558 502	2-108
3 842 558 503	2-114
3 842 558 505	2-114
3 842 558 506	2-112
3 842 558 507	2-112
3 842 558 508	2-112
3 842 558 509	2-112
3 842 558 510	2-113
3 842 558 511	2-113
3 842 558 512	2-113
3 842 558 513	2-113
3 842 558 566	3-14
3 842 558 567	3-14
3 842 558 568	3-14
3 842 558 644	11-9
3 842 558 646	11-9
3 842 558 648	11-9
3 842 558 650	11-9
3 842 558 651	11-9
3 842 558 652	11-9
3 842 558 653	11-9
3 842 558 654	11-9
3 842 559 310	2-70
3 842 559 337	11-4
3 842 559 338	11-4
3 842 559 345	2-88

3 842 559 346	2-88	3 842 990 323	2-46	3 842 992 388	2-47	3 842 992 924	2-13
3 842 562 090	2-96	3 842 990 325	2-46	3 842 992 397	2-17	3 842 992 925	13-7, 13-8
3 842 564 090	4-15	3 842 990 329	2-46	3 842 992 398	2-18	3 842 992 926	2-20
3 842 564 106	17-4	3 842 990 331	2-46	3 842 992 399	2-17	3 842 992 927	2-47, 13-26, 13-33
3 842 564 107	17-4	3 842 990 335	2-46, 13-12, 13-19	3 842 992 400	2-18	3 842 992 928	2-47, 13-26
3 842 564 113	3-59	3 842 990 336	2-46	3 842 992 401	2-38	3 842 992 945	2-40
3 842 564 114	3-59	3 842 990 339	2-46, 13-12	3 842 992 402	2-38	3 842 992 946	2-71, 12-4
3 842 564 130	8-6	3 842 990 342	2-46	3 842 992 403	2-38	3 842 992 953	2-37
3 842 564 142	3-59	3 842 990 344	2-46	3 842 992 404	2-39	3 842 992 954	2-37
3 842 564 223	12-19	3 842 990 345	2-53	3 842 992 411	2-62	3 842 992 956	2-37
3 842 564 686	2-69	3 842 990 350	2-57	3 842 992 412	2-63	3 842 992 960	2-37
3 842 564 687	2-69	3 842 990 351	2-57	3 842 992 415	2-48, 13-12	3 842 992 961	2-49
3 842 564 688	2-69	3 842 990 352	2-57	3 842 992 416	2-48	3 842 992 962	2-57
3 842 564 725	11-4	3 842 990 353	2-57	3 842 992 417	2-48	3 842 992 963	2-57
3 842 564 726	11-4	3 842 990 354	2-57	3 842 992 418	2-48, 13-12	3 842 992 965	2-17
3 842 564 727	11-4	3 842 990 355	2-57	3 842 992 419	2-48	3 842 992 967	2-37
3 842 564 735	3-68	3 842 990 357	2-57	3 842 992 420	2-48	3 842 992 969	2-41
3 842 564 736	3-68	3 842 990 359	2-57	3 842 992 421	2-48	3 842 992 970	10-16, 10-28
3 842 564 737	3-68	3 842 990 370	2-57	3 842 992 422	2-48	3 842 992 971	10-16, 10-28
3 842 567 387	2-80	3 842 990 373	2-57	3 842 992 423	2-48	3 842 992 972	10-28
3 842 567 773	16-11	3 842 990 409	2-74, 12-35	3 842 992 425	2-37, 10-31	3 842 992 973	10-16, 10-28
3 842 567 902	10-11	3 842 990 416	2-51, 13-26, 13-33	3 842 992 426	2-37	3 842 992 977	10-28
3 842 567 903	10-11	3 842 990 417	2-51	3 842 992 427	2-37	3 842 992 978	10-28
3 842 567 904	10-11	3 842 990 418	2-51	3 842 992 430	2-22	3 842 992 991	2-14
3 842 567 905	10-11	3 842 990 419	2-51	3 842 992 431	2-22	3 842 992 992	2-14
3 842 567 906	10-11	3 842 990 421	2-51	3 842 992 432	2-43, 13-7	3 842 992 999	2-40
3 842 567 907	10-11	3 842 990 450	2-57	3 842 992 433	2-43	3 842 993 001	2-40
3 842 567 908	10-11	3 842 990 453	2-57	3 842 992 435	2-43	3 842 993 010	2-18
3 842 567 909	10-11	3 842 990 454	2-57	3 842 992 436	2-43	3 842 993 011	2-19
3 842 567 910	10-11	3 842 990 464	2-57	3 842 992 437	2-43	3 842 993 012	2-19
3 842 567 911	10-11	3 842 990 472	2-57	3 842 992 438	13-12, 13-13	3 842 993 013	2-39
3 842 567 945	10-11	3 842 990 478	2-57	3 842 992 440	13-19, 13-20	3 842 993 014	2-39
3 842 567 946	10-11, 10-33, 10-37	3 842 990 481	2-57	3 842 992 441	13-33, 13-34	3 842 993 015	2-40
3 842 567 947	10-11, 10-35	3 842 990 500	2-49, 13-19	3 842 992 443	2-56	3 842 993 016	2-20
3 842 567 948	10-11, 10-35	3 842 990 501	2-49	3 842 992 444	2-56	3 842 993 017	2-59
3 842 567 949	10-11	3 842 990 502	2-49	3 842 992 445	2-56	3 842 993 018	2-59
3 842 567 950	10-11, 10-33, 10-37	3 842 990 505	2-49	3 842 992 446	2-56	3 842 993 019	2-59
3 842 567 951	10-11, 10-35	3 842 990 507	2-49	3 842 992 447	2-56	3 842 993 020	2-59
3 842 567 952	10-11, 10-35	3 842 990 517	2-41	3 842 992 448	2-56	3 842 993 029	12-27
3 842 567 953	10-13, 10-33, 10-37	3 842 990 518	2-41	3 842 992 449	2-56	3 842 993 033	2-22
3 842 567 954	10-13, 10-33, 10-37	3 842 990 519	2-41	3 842 992 452	2-43	3 842 993 062	13-12, 13-13
3 842 567 955	10-13	3 842 990 520	2-41	3 842 992 453	2-43	3 842 993 063	2-64
3 842 567 956	10-13	3 842 990 521	2-41	3 842 992 457	2-20	3 842 993 071	2-67
3 842 567 961	8-17	3 842 990 570	2-42	3 842 992 458	2-20	3 842 993 072	2-67
3 842 567 962	8-19	3 842 990 571	2-42	3 842 992 459	2-20	3 842 993 073	2-67
3 842 567 963	8-21	3 842 990 572	2-42	3 842 992 460	2-20	3 842 993 077	2-15
3 842 571 233	16-4	3 842 990 573	2-42	3 842 992 462	2-20	3 842 993 078	2-23
3 842 990 087	2-53	3 842 990 575	2-42	3 842 992 463	2-20	3 842 993 079	2-53
3 842 990 090	2-53	3 842 990 584	2-42	3 842 992 473	2-52	3 842 993 080	13-26, 13-27
3 842 990 091	2-53	3 842 990 640	2-41	3 842 992 474	2-52	3 842 993 081	2-51, 13-26
3 842 990 092	2-49	3 842 990 642	2-41	3 842 992 475	2-52	3 842 993 082	2-49, 13-19
3 842 990 093	2-49	3 842 990 644	2-41	3 842 992 476	2-22	3 842 993 084	2-43, 13-7
3 842 990 094	2-49	3 842 990 646	2-41	3 842 992 493	2-61	3 842 993 085	2-42
3 842 990 097	2-57	3 842 990 648	2-41	3 842 992 676	12-33	3 842 993 120	2-26
3 842 990 098	2-57	3 842 990 670	2-42	3 842 992 857	2-51	3 842 993 121	2-26
3 842 990 099	2-57	3 842 990 672	2-42	3 842 992 858	2-51	3 842 993 122	2-26
3 842 990 111	9-5	3 842 990 674	2-42	3 842 992 859	2-51	3 842 993 123	2-26
3 842 990 115	8-31	3 842 990 688	2-42	3 842 992 860	2-51	3 842 993 124	2-26
3 842 990 116	8-31	3 842 990 690	2-42	3 842 992 861	2-51	3 842 993 125	2-26
3 842 990 292	2-53	3 842 990 720	2-17	3 842 992 864	2-51	3 842 993 126	2-26
3 842 990 300	2-46	3 842 990 721	2-17	3 842 992 884	2-73, 12-34	3 842 993 127	2-36
3 842 990 301	2-46	3 842 990 722	2-17	3 842 992 888	2-12, 2-13	3 842 993 128	2-36
3 842 990 302	2-46	3 842 990 723	2-17	3 842 992 889	2-13	3 842 993 129	2-26
3 842 990 303	2-46	3 842 990 724	2-17	3 842 992 890	2-13	3 842 993 130	2-30
3 842 990 304	2-46	3 842 990 725	2-17	3 842 992 891	2-14	3 842 993 131	2-30
3 842 990 305	2-46	3 842 990 726	2-17	3 842 992 896	2-19	3 842 993 132	2-30
3 842 990 307	2-46	3 842 992 375	2-42	3 842 992 897	2-40	3 842 993 133	2-34
3 842 990 309	2-46	3 842 992 376	2-42	3 842 992 898	2-51, 13-33	3 842 993 134	2-34
3 842 990 311	2-46	3 842 992 378	2-51	3 842 992 903	2-73, 12-34	3 842 993 135	2-30
3 842 990 313	2-46	3 842 992 387	2-47	3 842 992 913	2-58	3 842 993 136	2-30

3 842 993 137	2-30
3 842 993 138	2-30
3 842 993 139	2-32, 2-50
3 842 993 140	2-32, 2-50
3 842 993 141	2-32
3 842 993 142	2-32
3 842 993 143	2-33
3 842 993 144	2-33
3 842 993 145	2-33
3 842 993 146	2-33
3 842 993 147	2-34
3 842 993 148	2-34
3 842 993 149	2-34
3 842 993 150	2-34
3 842 993 151	2-34
3 842 993 152	2-36
3 842 993 153	2-36
3 842 993 154	2-36
3 842 993 155	2-36
3 842 993 156	2-54
3 842 993 157	2-54
3 842 993 158	2-54
3 842 993 159	2-54
3 842 993 160	2-54
3 842 993 161	2-54
3 842 993 162	2-54
3 842 993 163	2-54
3 842 993 164	2-54
3 842 993 165	2-54
3 842 993 166	2-54
3 842 993 167	2-54
3 842 993 168	2-54
3 842 993 169	2-54
3 842 993 170	2-54
3 842 993 171	2-55
3 842 993 172	2-55
3 842 993 173	2-55
3 842 993 174	2-55
3 842 993 175	2-55
3 842 993 176	2-55
3 842 993 177	2-55
3 842 993 178	2-56
3 842 993 179	2-56
3 842 993 180	2-56
3 842 993 181	2-56
3 842 993 182	2-56
3 842 993 183	2-56
3 842 993 184	2-29
3 842 993 185	2-26
3 842 993 186	2-26
3 842 993 187	2-27
3 842 993 188	2-27
3 842 993 189	2-27
3 842 993 190	2-27
3 842 993 191	2-27
3 842 993 192	2-27
3 842 993 193	2-31, 2-32
3 842 993 194	2-55
3 842 993 195	2-28
3 842 993 196	2-55
3 842 993 197	2-28
3 842 993 198	2-28
3 842 993 199	2-55
3 842 993 200	2-55
3 842 993 201	2-36
3 842 993 202	2-36
3 842 993 203	2-36
3 842 993 204	2-36
3 842 993 225	2-32
3 842 993 226	2-36
3 842 993 229	2-36
3 842 993 230	2-12
3 842 993 231	2-12
3 842 993 256	2-29
3 842 993 257	2-29
3 842 993 259	2-73, 12-34
3 842 993 306	16-4
3 842 993 316	2-72, 12-19
3 842 993 317	2-76
3 842 993 321	12-24
3 842 993 322	12-24
3 842 993 336	2-66
3 842 993 337	2-66
3 842 993 411	2-64
3 842 993 420	2-20
3 842 993 421	2-12
3 842 993 422	2-12
3 842 993 423	2-35, 2-45
3 842 993 424	2-30
3 842 993 425	8-30
3 842 993 426	8-30
3 842 993 427	8-33
3 842 993 428	8-33
3 842 993 429	8-33
3 842 993 430	8-33
3 842 993 431	12-24
3 842 993 432	12-24, 12-26
3 842 993 434	2-52
3 842 993 435	2-52
3 842 993 436	2-52
3 842 993 446	2-67
3 842 993 449	2-48
3 842 993 450	2-42
3 842 993 489	2-77
3 842 993 493	2-12
3 842 993 494	2-12
3 842 993 495	2-12
3 842 993 496	2-12
3 842 993 497	2-14
3 842 993 498	2-14
3 842 993 499	2-14
3 842 993 500	2-14
3 842 993 501	2-14
3 842 993 511	12-27
3 842 993 512	12-27
3 842 993 517	2-67
3 842 993 527	2-67
3 842 993 621	2-49
3 842 993 628	2-49
3 842 993 635	2-44
3 842 993 644	2-43
3 842 993 653	2-35, 2-45
3 842 993 654	2-31
3 842 993 658	2-35, 2-45
3 842 993 661	2-46
3 842 993 662	2-43
3 842 993 663	2-54
3 842 993 664	2-55
3 842 993 665	2-54
3 842 993 668	2-57
3 842 993 669	2-22
3 842 993 670	2-56
3 842 993 671	2-57
3 842 993 672	2-36
3 842 993 673	2-36
3 842 993 674	2-34
3 842 993 675	2-35, 2-45
3 842 993 676	2-51
3 842 993 677	2-51
3 842 993 678	2-52
3 842 993 679	2-49
3 842 993 680	2-48
3 842 993 681	2-48
3 842 993 682	2-47
3 842 993 683	2-15
3 842 993 684	2-23
3 842 993 685	2-55
3 842 993 686	2-53
3 842 993 687	2-56
3 842 993 688	2-22
3 842 993 689	2-52
3 842 993 690	2-12
3 842 993 691	2-12
3 842 993 692	2-13
3 842 993 693	2-13
3 842 993 694	2-12
3 842 993 695	2-13
3 842 993 696	2-14
3 842 993 697	2-14
3 842 993 698	2-14
3 842 993 699	2-53
3 842 993 700	2-53
3 842 993 703	2-17
3 842 993 704	2-17
3 842 993 705	2-17
3 842 993 706	2-18
3 842 993 707	2-18
3 842 993 708	2-18
3 842 993 709	2-19
3 842 993 710	2-22
3 842 993 711	2-19
3 842 993 712	2-20
3 842 993 713	2-20
3 842 993 714	2-19
3 842 993 715	2-20
3 842 993 716	2-32, 2-50
3 842 993 717	2-33
3 842 993 718	2-28
3 842 993 719	2-26
3 842 993 720	2-27
3 842 993 721	2-27
3 842 993 722	2-27
3 842 993 723	2-29
3 842 993 724	2-26
3 842 993 725	2-29
3 842 993 726	2-28
3 842 993 727	2-28
3 842 993 728	2-30
3 842 993 729	2-30
3 842 993 730	2-31, 2-32
3 842 993 731	2-46
3 842 993 732	2-47
3 842 993 733	2-39
3 842 993 734	2-41
3 842 993 735	2-39
3 842 993 736	2-40
3 842 993 737	2-37
3 842 993 738	2-38
3 842 993 739	2-38
3 842 993 740	2-38
3 842 993 741	2-39
3 842 993 742	2-40
3 842 993 743	2-42
3 842 993 744	2-40
3 842 993 751	2-43
3 842 993 752	2-44
3 842 993 753	2-31
3 842 993 755	2-49
3 842 993 756	2-49
3 842 993 757	2-35, 2-45
3 842 993 758	2-35, 2-45
3 842 993 759	2-42
3 842 993 760	2-26
3 842 993 761	2-37
3 842 993 762	2-21
3 842 993 763	2-21
3 842 993 764	2-48
3 842 993 767	2-31
3 842 993 768	2-30
3 842 993 769	2-34
3 842 993 770	2-44
3 842 993 887	16-3
3 842 993 952	13-7, 13-8
3 842 993 967	13-7, 13-8
3 842 993 968	13-12, 13-13, 13-19, 13-20
3 842 993 969	13-26, 13-27, 13-33, 13-34
3 842 994 039	2-101
3 842 994 054	2-101
3 842 994 059	2-101
3 842 994 175	2-44
3 842 994 176	2-48
3 842 994 244	10-11
3 842 994 662	13-26, 13-31, 13-33, 13-38
3 842 994 702	13-15, 13-22, 13-29, 13-36
3 842 994 711	13-7, 13-10
3 842 994 742	10-11, 10-13, 10-25
3 842 994 744	10-26
3 842 994 745	10-26
3 842 994 811	13-43
3 842 994 812	13-43
3 842 994 813	13-43
3 842 994 821	13-12, 13-17, 13-19, 13-24
3 842 994 863	16-4
3 842 994 979	2-96
3 842 994 988	12-28
3 842 994 989	12-28
3 842 995 007	12-30
3 842 995 008	12-28
3 842 995 017	12-30
3 842 995 027	2-72, 12-19
3 842 996 191	2-80
3 842 996 192	2-80
3 842 996 356	11-6
3 842 996 357	11-6
3 842 996 358	11-6
3 842 996 359	11-6
3 842 996 360	2-101
3 842 996 361	2-100
3 842 996 362	2-102
3 842 996 364	2-100
3 842 996 365	2-100
3 842 996 366	2-101
3 842 996 367	2-101
3 842 996 368	2-102
3 842 996 369	2-102
3 842 998 496	13-6
3 842 998 497	13-11
3 842 998 498	13-18
3 842 998 499	13-25
3 842 998 500	13-32
8 981 535 323	12-8
8 981 535 324	12-8
8 981 535 325	12-10
8 981 535 326	12-10
8 981 535 476	12-7

8 981 535 477	12-7
8 981 535 478	12-9
8 981 535 479	12-9
8 981 535 890	12-8, 12-9, 12-10, 12-12
8 981 535 891	12-7, 12-11

Indice

▶ **A**
Abrasivo elastico 14-7, 14-8
Accessori EcoFlow 12-31
Accessori per dispositivi di protezione 9-1
Alberi scorrevoli 13-42
Alberi sincronizzatori 13-42
Anello ammortizzatore 6-4
Anello di appoggio 2-92
Anello di sicurezza 7-9
Angolare 2-75, 3-19
– R 3-31
– S 7-8
Angolare d'acciaio 3-33
Angolare di fondazione 3-36
Angolare di lamiera 3-34, 3-35
Angolare di raccordo 2-107
Angolare interno 3-15
– R 3-16
Angolare per sospensione 10-30
Applicazioni ESD,
– Componenti per 17-1
Arpione d'arresto 9-4
Arresto a doppia sfera 9-7
Attacco rapido 11-13
Ausilio per la selezione
– Ruote 6-17
Azionamento delle guide lineari 13-39

▶ **B**
Base del contenitore di prelievo 2-67
Bilanciere 10-45
Bloccaggio per porta a due battenti 10-38
Blocco Variofix 7-6
Blocco Variofix S 7-7, 7-11
Bocchettone di riempimento 2-67
Bocchettone di riempimento e linguetta di presa 2-67
Boccola di serraggio 7-14
Bussola filettata 6-7

▶ **C**
Calotta di fissaggio 10-19
Campo di aggancio 10-12, 10-25
Campo diretto 10-10
Canalina per cavi
– AL 11-5
– PA 11-2, 11-3
Cantonale a flangia 3-49
Cappellotti di copertura 2-109
Cappellotto di copertura 2-92, 3-43, 3-56, 3-58, 8-31
– Con foro 2-92
– In zinco pressofuso 2-92
Carrello 2-71
Cavo per compensazione di potenziale 2-117
Cerniera 8-4, 8-6
– Alluminio 8-7
– LIFTOFF 8-8
– Plastica 8-5
– Regolabile 8-10
– Sganciabile 8-9
Cesoia per bisellare 14-8
Chiave angolare Torx® 14-6
Chiavistello magnetico 9-6
Chiocciola 3-7
Chiocciola, orientabile 3-8
Clip per diciture 2-95
Collegamento di profilati, portata 18-16
Compensatore di peso 9-2
Compensazione di potenziale 7-12
Compensazione raggio 2-94
Componenti
– Per applicazioni ESD 17-1, 17-2
– Per guide laterali 16-1, 16-2
Componenti EcoSafe per il montaggio di recinzioni di protezione 10-6, 10-23, 10-31
Componenti per applicazioni ESD 17-1
Componenti per guide laterali 16-1
Componenti per porta scorrevole 12-4
Connettore cubico 3-45
Coperchio di chiusura 2-103
Copertura 2-112
Cremagliera 12-18

▶ **D**
Dado a colletto 3-6
Dado ad espansione 3-10
Dado con testa a martello 3-4
Dati di portata
– Per supporto EcoSafe 18-23
– Per telaio di protezione EcoSafe 18-23
Dati di portata vite ad anello 18-22
Dati tecnici 18-1
– Collegamento di profilati, portata 18-16
– Dati di portata per telaio di protezione EcoSafe e supporto EcoSafe 18-23
– Flessione dei profilati 18-14
– Lavorazione personalizzata dei profilati 18-7
– Lavorazione standard dei profilati 18-2
– LF, dimensionamento, montaggio 13-44
– Profilati 2-3, 18-12
– Scanalatura del profilato, portata 18-15
Dimensionamento degli alberi sincronizzatori 13-50
Dispositivi di foratura 14-2
Dispositivi di protezione,
– Accessori per 9-1
Dispositivi di protezione e pareti divisorie EcoSafe 10-1
Dispositivo antitorsione 3-43
Distanziale 2-107

▶ **E**
EcoFlow 12-27
– Accessori 12-31
– Linea di trasporto 12-27
– Singolarizzatore e blocco antiritorno 12-30
EcoSlide 12-6
– 30x30x80 12-7
– 30x30x160 12-7
– 45x45x80 12-8
– 45x45x160 12-8
– 45x60x80 12-9
– 45x60x160 12-9
– 45x90x80 12-10
– 45x90x160 12-10
Elementi di collegamento 3-1
– Criteri di selezione 3-3
Elementi di superficie
– Supporto di 7-1
Elementi per il passaggio dell'aria 5-2
Elementi per l'installazione 11-1
Elementi per movimento manuale 12-1
Elemento di raccordo 5-4
Elemento di serraggio 10-43
Elemento di serraggio a molla 10-29
Elemento per porta a libro 8-11
eShop 2-9
Estrattore Variofix 14-8

▶ **F**
Fissaggio del contenitore 2-65
Fissaggio girevole 180 ° 4-14
Flangia 13-40
Flessione dei profilati 18-14

▶ **G**
Giunto a 45 ° 3-55
Giunto ad angolo obliquo 3-18
Giunto a scanalatura 3-14
Giunto a T
– 45 Pneu 5-6
– D28 2-75
– Elementi di collegamento 3-53
Giunto di carico 180x180 dynamic load 3-30
Giunto di testa 3-51
Giunto di testa longitudinale 3-63, 5-5
Giunto di testa longitudinale 45 Pneu 5-6
Giunto parallelo 3-11, 3-12
Giunto profilato 3-41
Guarnizione 5-6
Guida a rotelle LF6C
– Asse completo 13-6
– Componenti 13-7
Guida a rotelle LF12C
– Asse completo 13-18
– Componenti 13-19
Guida a rotelle LF12S
– Asse completo 13-11
– Componenti 13-12

Guida a rotelle LF20C
– Asse completo 13-32
– Componenti 13-33
Guida a rotelle LF20S
– Asse completo 13-25
– Componenti 13-26
Guida profilata 2-71
Guide a rotelle LF...C 13-5
Guide a rotelle LF...S 13-4
Guide laterali
– Componenti per 16-2
– Guide profilate per 16-3
– Supporto, fisso 16-6
– Supporto, flessibile 16-8
Guide lineari 13-1
– Dati tecnici LF, progettazione, montaggio 13-44
– Grandezze, forme e carichi 13-3
Guide profilate e accessori
– Per guide laterali 16-3

H

I
Imbuto 2-67

J

K
Kit di collegamento 10-19

L
Lavorazione dei profilati 2-8, 2-10
Lavorazione personalizzata dei profilati 18-7
– Foro 18-8
– Fresatura longitudinale 18-10
– Fresatura trasversale 18-9
– Taglio obliquo 18-11
Lavorazione standard dei profilati 18-2
– Filettatura Mx 18-5
– Foro cieco DBx 18-4
– Foro passante Dx 18-3
– Fresatura standard F1 18-6
Lavorazione standard dei profilati (Quick & Easy) 18-2
Leva di fissaggio 4-15
Linea di trasporto
– EcoFlow 12-27
– Lean 12-19
– XLean 12-24
Linea di trasporto composta da profilati tratto ed elementi a rulli 12-33
Linguetta di presa 2-67
Listello di copertura 2-112
Listello di manipolazione 9-5
Listello di tenuta 8-26
Listello separatore 2-118

M
Maniglia di sicurezza 8-25
Maniglia fissa 8-24
Manopola a stella 4-15
Mensola 3-34
– AL 3-39
– AL, laterale 3-40
Mezzi di trasporto
– Profilati per il montaggio di 2-72
Molla 3-8
Montaggio con innesto 13-41
Morsetto di messa a terra 10-42
Moschettone 12-2
Movimento manuale,
– Elementi per 12-1

N
Nodo profilato 3/4 e 1/2 2-105
Norme per dispositivi di protezione 10-4

O
Occhiello scorrevole 12-2

P
Panoramica dei numeri di materiale 19-1
Paraspigolo 2-105, 8-33, 10-44
Passacavo 2-114
Pezzo di sospensione per telai 10-46
Pezzo finale 8-31
Piastra 6-6
Piastra di base 2-115
– 120x120 6-11
– 135x135 6-10, 6-12
– 150x150 6-11
– 270x360 6-10
– acciaio 6-8
Piastra flangiata 5-3
Piastra scanalata 30x100 2-66
Piastra universale 7-12
Piede 6-4
– AL 6-13
Piede regolabile 6-4
Piedi e ruote 6-1
Piedi regolabili modulari 6-2
Piedistallo di supporto 4-13
Pignone 12-18
Portacavi 11-11, 11-12
Porta scorrevole
– Componenti per 12-4
Portastraccio 2-96
Portata EcoShape 18-23
Portautensili 14-9
– TAPE 50 mm 14-11
Porte e bandelle 8-1
Profilati 2-1
– Con scanalatura di 6 mm 2-11
– Con scanalatura di 8 mm 2-16
– Con scanalatura di 10 mm 2-24
– Con scanalatura di 10 mm, modulo di 40 mm 2-26
– Con scanalatura di 10 mm, modulo di 45 mm 2-37
– Con scanalatura di 10 mm, modulo di 50 mm 2-54
– Con scanalatura di 10 mm, modulo di 60 mm 2-56
– Dati tecnici 18-12
Profilati del telaio 10-14, 10-27
Profilati di copertura 2-93
Profilati di guida cavi 2-100
Profilati per griglia di protezione 7-13
Profilati per il montaggio di mezzi di trasporto 2-72
Profilato a cerniera 8-3
Profilato angolare 2-63
Profilato angolare in alluminio 19″ 2-60
Profilato da infisso 7-2
– Camera bianca 7-3
Profilato del telaio
– 22,5x30 2-61
– 22,5x45 2-62
Profilato di gomma 2-96
Profilato di serraggio 2-59, 10-18
Profilato di sospensione 2-64
Profilato di tenuta 8-27
Profilato listello avvitabile 7-10
Profilato maniglia 8-33
Profilato per chiocciole 3-7
Profilato per chiocciole, orientabile 3-8
Profilato per porta scorrevole
– Al 45 8-31
– Al Clip 8-30
– PVC 8-29
Profilato per vetro protettivo
– Camera bianca 7-5
– PVC 7-4
Profilato D28x55 2-75
Profilato tubolare D28 2-75
Progettazione in funzione del carico 13-45
Protezione antisvitamento Safety Strip 10-21

Q
Quick & Easy 2-9

R
Raccordo a serraggio 3-13
Raccordo a serraggio rapido
– Piegabile, fronte – fronte 3-61
– Piegabile, fronte – scanalatura 3-62
– Scanalatura 6 mm, 0 °, 90 ° 3-56, 3-59, 3-60
– Scanalatura 8/10 mm, 0 ° 3-57, 18-18
– Scanalatura 8/10 mm, 90 ° 3-58
Raccordo a vite M12-1/4″ 5-4

Raccordo per bulloni 3-64
Rondella 6-13
Rulli portanti 12-17
Ruota 6-16
– Con flangia di attacco 6-23
Ruota di sollevamento 6-21
– Rotatable Pedal 6-22
Ruota doppia 6-15
Ruota per carichi pesanti 6-19

▶ **S**
Scaffale portautensili 14-9
Scanalatura del profilato, portata 18-15
Scorrevole 8-28
– Per elemento di superficie 12-3
– Per profilati 12-13
– Piatto lockable 12-11
Scorrevole multiplo 12-16
Serratura 8-13
– “Compact” per porte oscillanti 8-18
– “Multi Use” per porte oscillanti e scorrevoli 8-16
– Per porte oscillanti 8-15
– Per porte oscillanti e scorrevoli 8-12
– Per porte scorrevoli EcoSafe 8-14
Serratura a scatola per porte oscillanti e scorrevoli 8-20
Serratura incassata
– Per porte oscillanti 8-22
Serratura sferica a molla 9-8
Set angolari per sospensione 10-21
Set di fissaggio 10-19
Set di fissaggio QV 3-66
Set di montaggio EcoSafe
– Porta a due battenti 10-36
– Porta del sistema 10-32
– Porta scorrevole con sovrastruttura 10-34
– Porta scorrevole senza sovrastruttura 10-39
Set di montaggio per interruttore di sicurezza 10-40
Set di montaggio porte 10-32
Set di sicurezza Safety Strip 10-30
Singolarizzatore e blocco antiritorno EcoFlow 12-30
Sistema di profilati tubolari EcoShape 2-78
Snodi 4-1
Snodo
– 20x20 4-2
– 30x30 4-3
– 40x40 4-5, 4-7, 4-8
– 40x40 support 4-5, 4-7
– 45x45 lockable 4-4, 4-6, 4-9
– 60x45 4-10
– 60x60 4-10
Snodo per braccio portante 4-12
Spina di posizionamento 2-105
Stazione FiFo 15-1
Supporto
– AL 3-37
– Per guida laterale, fisso 16-6
– Per guida laterale, flessibile 16-8
Supporto di elementi di superficie 7-1
Supporto girevole 4-11

▶ **T**
Tampone d‘arresto 9-5
Tassello per fissaggio al pavimento 6-13
Tubo flessibile di protezione 2-117
Tubo quadrangolare 2-58

▶ **U**
Utensili 14-1

▶ **V**
Vano dei materiali 2-67
Vite a colletto 3-5
Vite ad anello 3-67
Vite centrale 3-43
Vite con testa a martello 3-6

Appunti

Bosch Rexroth AG
Asperger Str. 24
74321 Bietigheim, Germania
www.boschrexroth.com

Troverete il vostro referente locale ai seguenti recapiti:
www.boschrexroth.com/contact



Le informazioni fornite servono solo alla descrizione del prodotto. I nostri prodotti sono soggetti ad un costante lavoro di sviluppo, pertanto da queste informazioni non si può estrapolare una dichiarazione da parte nostra relativa ad una determinata caratteristica o ad un'idoneità ad un determinato uso.
I dati forniti non esonerano l'utente da proprie valutazioni e propri controlli.
Si deve considerare che i nostri prodotti sono soggetti ad un processo naturale di usura e invecchiamento.

N. di materiale: 3 842 540 394 (2025-10)
© Bosch Rexroth AG 2025
Con riserva di modifiche!