Rexroth
Bosch Group

Robinet d'isolement 4/2, piloté

RF 24755/06.08
Remplace: 02.03

Type Z4WEH

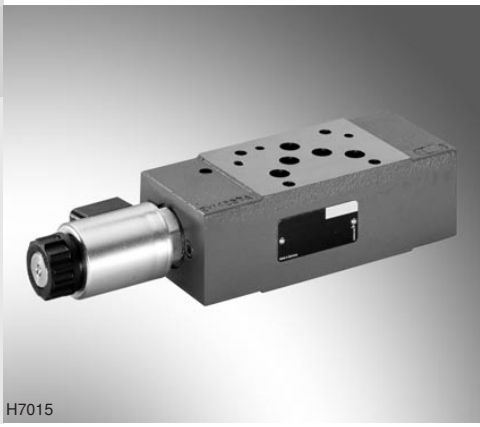

Dimension nominale 10
Série 5X
Pression de service maximale 315 bars
Débit maximal 160 l/min

Table des matières

Contenu	Page
Caractéristiques spécifiques	1
Codification	2
Connecteurs femelles	2
Symboles	3
Coupe	3
Caractéristiques techniques	4
Courbes caractéristiques	5
Encombrement	6

Caractéristiques spécifiques

- Distributeur à tiroirs, piloté
- À commande électro-hydraulique
- Position des orifices selon ISO 4401-05-04-0-05
- En tant que robinet d‘arrêt et d‘isolement
- P et T dans chaque position de commutation libre débit
- Aimant sous tension continue manoeuvré dans un bain d‘huile
- Avec dispositif de manoeuvre auxiliaire, en option
- Commutateurs de position inductifs et capteurs d‘approximation (sans contact), voir RF 24830

Informations concernant les pièces de rechange disponibles:
www.boschrexroth.com/spc

Codification

Z4	WEH	10	–5X/4K	E	G24		ET				*

Robinet à commande électro-hydraulique

Dimension nominale 10 **= 10**

Pour symbole, voir page 3

Série 50 à 59 **= 5X**
(50 à 59: cotes de montage et de raccordement identiques)

Pilotage, robinet encastré du type LS1364 **= 4K**

Aimant manœuvré dans un bain d'huile, avec bobine amovible **= E**

Tension continue 24 V **= G24**

sans dispositif de manœuvre auxiliaire **= sans désign.**
avec dispositif de manœuvre auxiliaire couvert **= N9**

Alimentation interne d'huile de commande, retour interne d'huile de commande **= ET**

Raccordement électrique
Sans connecteur femelle, **= K4** [1)]
Raccordement individuel avec connecteur mâle selon DIN EN 175301-803
(AMP horloge Junior „C4“ sur demande)

Autres indications en clair

Matière des joints
sans désign. = Joints NBR
V = Joints FKM
(autres joints sur demande)
⚠ **Attention!**
Tenir compte de l'aptitude des fluides hydrauliques utilisés pour les joints!

Surveillance des positions de commutation
sans désign. = sans commutateur de position
QMAG24 = Position „a“ surveillée
QMBG24 = Position „b“ surveillée
QMABG24 = Positions „a“ et „b“ surveillées
pour de plus amples informations, voir RF 24830

[1)] Connecteurs femelles, à commander séparément, voir ci-dessous.

Les versions préférentielles et les versions standard sont indiquées dans l'EPS (liste de prix standard).

Connecteurs femelles selon DIN EN 175301-803

Détails et autres connecteurs femelles voir RF 08006	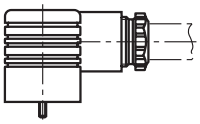	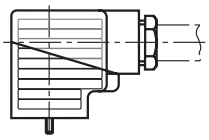		
	Réf. article			
Couleur	Sans câblage	Avec témoin lumineux 12 … 240 V	Avec redresseur de courant 12 … 240 V	Avec témoin et câblage de protection à diodes Z 24 V
noir	**R901017011**	**R901017022**	**R901017025**	**R901017026**

Symboles (① = côté appareil, ② = côté embase)

Codification	Symbole
D24	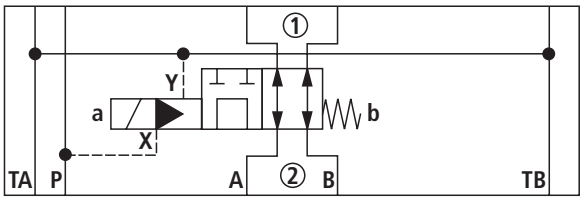
E51	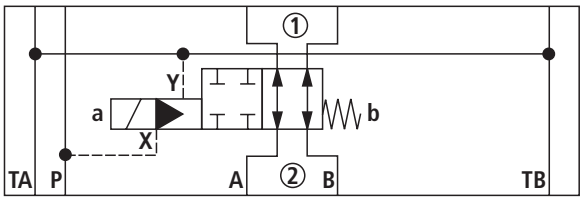
E63	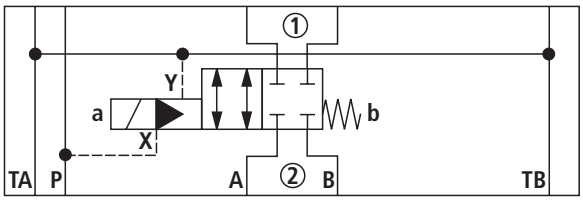
E68	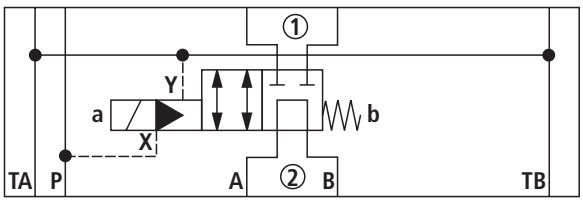

Coupe

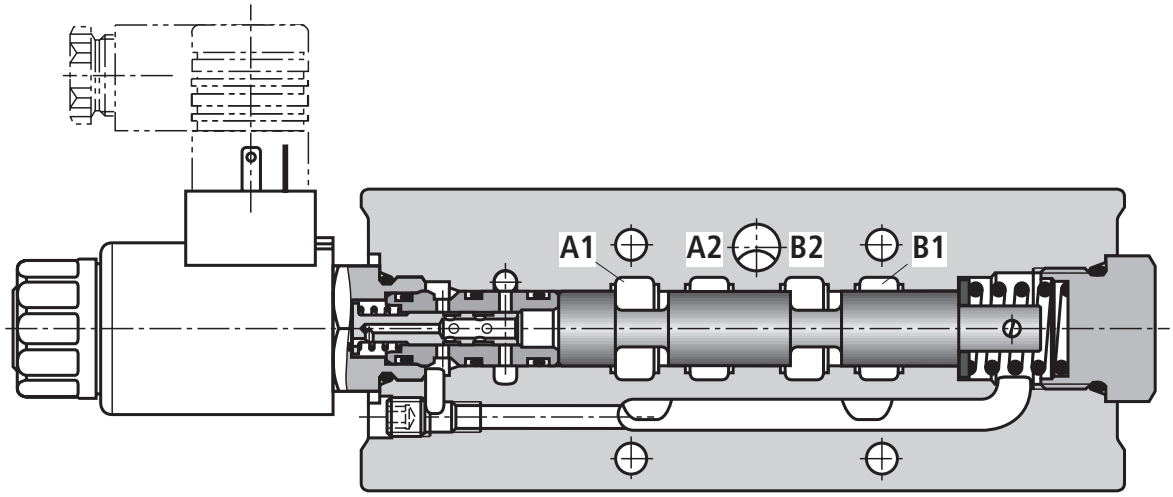

Caractéristiques techniques (en cas d'utilisation en dehors des valeurs indiquées, veuillez nous consulter!)

générales

Poids	kg	Env. 3,6
Position de montage		Au choix
Plage de température ambiante	°C	–30 à +50 (joints NBR) –20 à +50 (joints FKM)

hydrauliques

Pression de service maximale	– Orifices A, B, P	bars	315
	– Orifice T	bars	160
Pression de service minimale	– Orifice P	bars	15
Débit maximal		l/min	160
Fluide hydraulique			Huile minérale (HL, HLP) selon DIN 51524 [1]; fluides hydrauliques à dégradation biologique rapide selon VDMA 24568 (voir également RF 90221); HETG (huile de colza) [1]; HEPG (polyglycoles) [2]; HEES (esters synthétiques) [2]; autres fluides hydrauliques sur demande
Plage de température du fluide hydraulique		°C	–30 à +80 (joints NBR) –20 à +80 (joints FKM)
Plage de viscosité		mm^2/s	2,8 à 500
Degré de pollution max. autorisé des fluides hydrauliques, indice de pureté selon ISO 4406 (c)			Classe 20/18/15 [3]

électriques

Type de tension			Tension continue
Tensions livrables		V	12; 24
Tolérance de tension (tension nominale)		%	±10
Puissance absorbée		W	26
Durée de mise en circuit		%	100
Temps de réponse selon ISO 6403	MARCHE	ms	25 à 40
	ARRÊT	ms	15 à 30 (Mise hors service avec ressort)
Fréquence de commutation maximale		1/h	15000
Température max. des bobines[4]		°C	150
Degré de protection selon EN 60529			IP 65 avec connecteur femelle monté et verrouillé
Classe d'isolation VDE 0580			F

[1] Adapté aux joints NBR et FKM

[2] Adapté uniquement aux joints FKM

[3] Les indices de pureté mentionnés pour les composants sont à respecter dans les systèmes hydrauliques. Un filtrage efficace évite les incidents techniques tout en augmentant la longévité des composants.

Pour le choix des filtres, voir les fiches techniques RF 50070, RF 50076, RF 50081, RF 50086, RF 50087 et RF 50088.

[4] Compte tenu du degré de température que peut atteindre la surface des bobines magnétiques, il est indispensable de respecter les normes EN 13732-1 et EN 982!

Le conducteur de terre (PE ⏚) est à raccorder conformément aux directives lors du raccordement électrique.

Courbes caractéristiques (mesurées avec HLP46, ϑ_{huile} = 40 °C ±5 °C)

Δp-q_V: Courbes caractéristiques

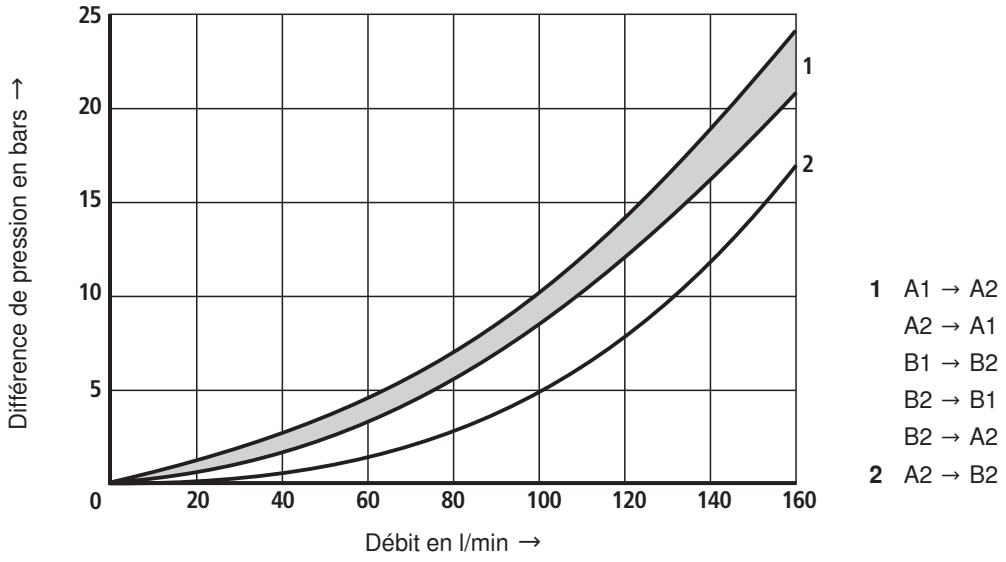

Encombrement (cotes en mm)

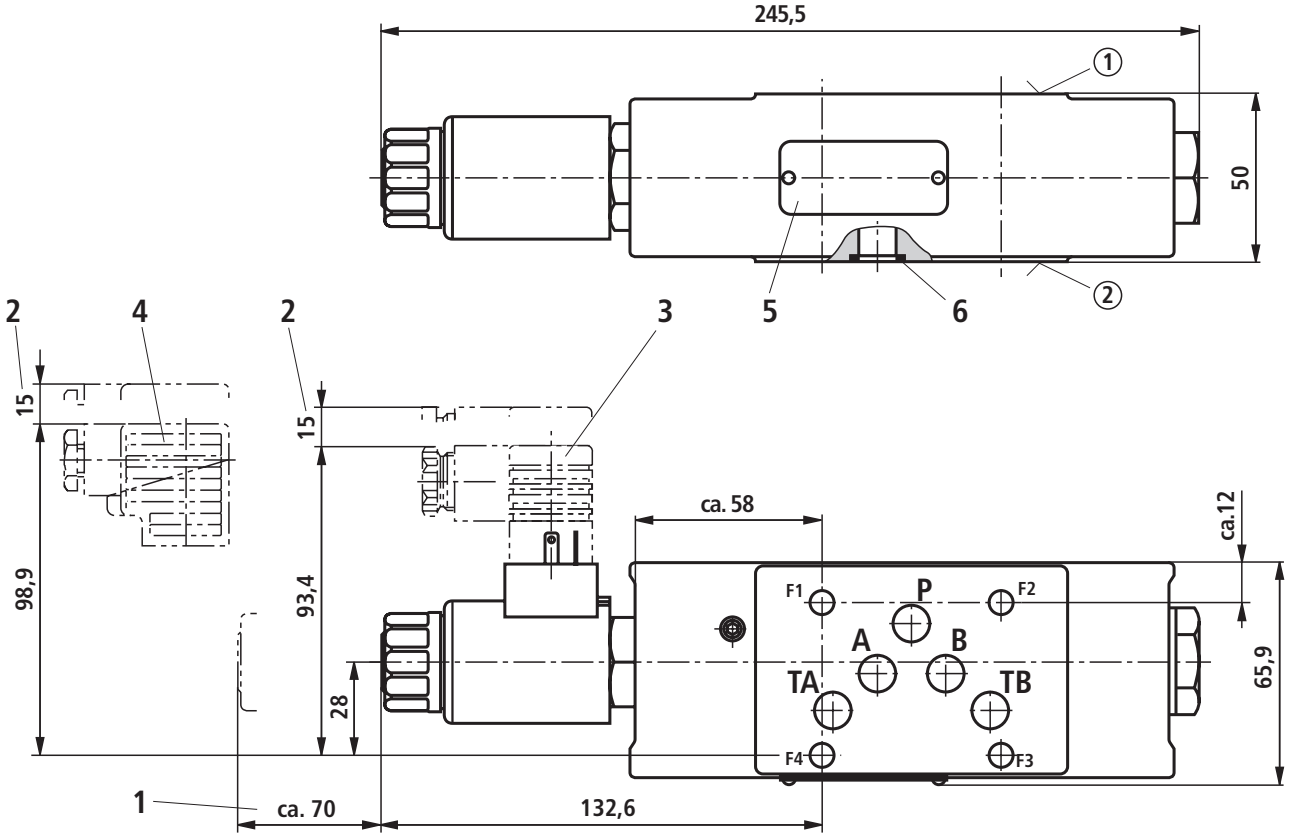

1 Espace requis pour retirer la bobine

2 Espace requis pour retirer le connecteur femelle

3 Connecteur femelle **sans** câblage (à commander séparément, voir page 2)

4 Connecteur femelle **avec** câblage (à commander séparément, voir page 2)

5 Plaque signalétique

6 Joints identiques pour les orifices A, B, P, TA et TB

Vis de fixation de la soupape (à commander séparément)

4 vis à tête cylindrique ISO 4762 - M6 - 10.9

☞ **Remarque!**

La longueur et le couple de serrage pour les vis de fixation de la soupape doivent être calculés en fonction des composants montés au-dessous et au-dessus du distributeur empilable.

① Côté appareil - position des orifices selon ISO 4401-05-04-0-05

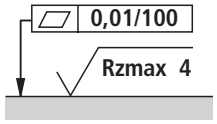

Qualité de surface requise pour la surface d'appui

② Côté embase - position des orifices selon ISO 4401-05-04-0-05

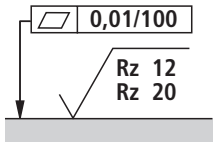

Qualité de surface requise pour la surface d'appui

Bosch Rexroth AG
Hydraulics
Zum Eisengießer 1
97816 Lohr am Main, Germany
Phone +49 (0) 93 52 / 18-0
Fax +49 (0) 93 52 / 18-23 58
documentation@boschrexroth.de
www.boschrexroth.de

© Tous droits réservés par Bosch Rexroth AG, y compris en cas de dépôt d'une demande de droit de propriété industrielle. Tout pouvoir de disposition, tel que droit de reproduction et de transfert, détenu par Bosch Rexroth.
Les indications données servent exclusivement à la description du produit. Il ne peut être déduit de nos indications aucune déclaration quant aux propriétés précises ou à l'adéquation du produit en vue d'une application précise. Ces indications ne dispensent pas l'utilisateur d'une appréciation et d'une vérification personnelle. Il convient de tenir compte du fait que nos produits sont soumis à un processus naturel d'usure et de vieillissement.

Notes

Bosch Rexroth AG
Hydraulics
Zum Eisengießer 1
97816 Lohr am Main, Germany
Phone +49 (0) 93 52 / 18-0
Fax +49 (0) 93 52 / 18-23 58
documentation@boschrexroth.de
www.boschrexroth.de

© Tous droits réservés par Bosch Rexroth AG, y compris en cas de dépôt d'une demande de droit de propriété industrielle. Tout pouvoir de disposition, tel que droit de reproduction et de transfert, détenu par Bosch Rexroth.
Les indications données servent exclusivement à la description du produit. Il ne peut être déduit de nos indications aucune déclaration quant aux propriétés précises ou à l'adéquation du produit en vue d'une application précise. Ces indications ne dispensent pas l'utilisateur d'une appréciation et d'une vérification personnelle. Il convient de tenir compte du fait que nos produits sont soumis à un processus naturel d'usure et de vieillissement.

Notes

Bosch Rexroth AG
Hydraulics
Zum Eisengießer 1
97816 Lohr am Main, Germany
Phone +49 (0) 93 52 / 18-0
Fax +49 (0) 93 52 / 18-23 58
documentation@boschrexroth.de
www.boschrexroth.de

© Tous droits réservés par Bosch Rexroth AG, y compris en cas de dépôt d'une demande de droit de propriété industrielle. Tout pouvoir de disposition, tel que droit de reproduction et de transfert, détenu par Bosch Rexroth.
Les indications données servent exclusivement à la description du produit. Il ne peut être déduit de nos indications aucune déclaration quant aux propriétés précises ou à l'adéquation du produit en vue d'une application précise. Ces indications ne dispensent pas l'utilisateur d'une appréciation et d'une vérification personnelle. Il convient de tenir compte du fait que nos produits sont soumis à un processus naturel d'usure et de vieillissement.