© THIS DRAWING IS THE EXCLUSIVE PROPERTY OF BOSCH REXROTH AG, WITHOUT THEIR PERMISSION IT MAY NOT BE REPRODUCED OR GIVEN TO THIRD PARTIES
Ausdrücke und Kopien unterliegen nicht dem Änderungsdienst

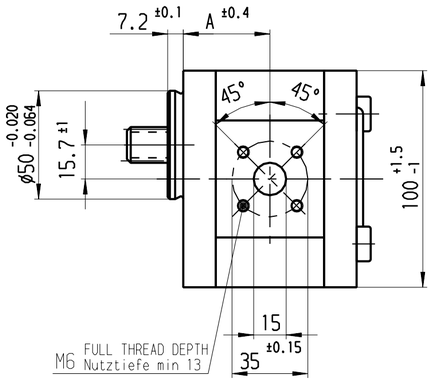

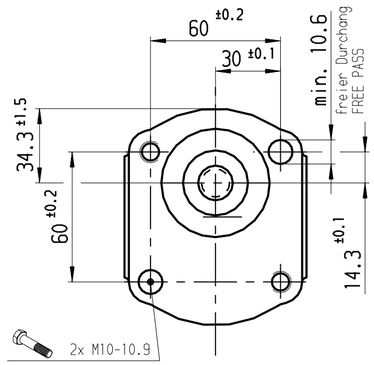

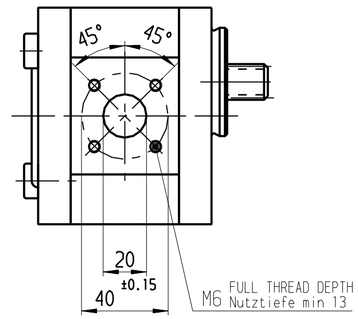

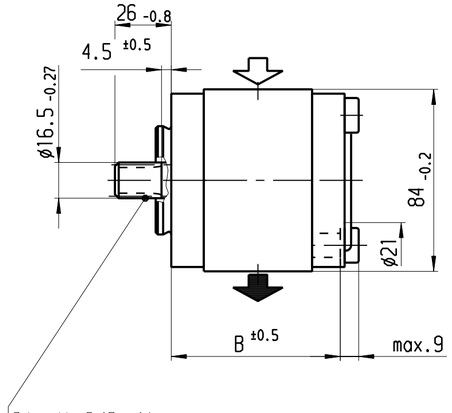

Zahnwelle B 17 x 14
nach DIN 5482,
jed. Zahndicke $\widehat{s}$ = 3.200 -0.030

SPLINE SHAFT B 17 X 14
DIN 5482
TOOTH THICKNESS $\widehat{s}$ = 3.200 -0.030

HINWEISE UND ANGABEN

Betriebsbedingungen siehe Y 510 201 598

Die Darstellung zeigt eine rechtsdrehende Pumpe (Auf Antriebswelle gesehen).
Bei linksdrehender Pumpe ist Druck- und Sauganschluß vertauscht
Die Pumpe darf nur in angegebener Drehrichtung drehen.

Alle Ölanschlüsse für Transport und Lagerung staubdicht
verschlossen, z.B. mit Kunststoffstopfen

ADDITIONAL INFORMATION

WORKING CONDITIONS SEE Y 510 201 598

CW ROTATION SHOWN.
CCW ROTATION PUMPS HAVE PRESSURE AND SUCTION PORT
ON OPPOSITE SIDE. PUMP MUST BE DRIVEN IN PROPER DIRECTION ONLY.

ALL OIL PORTS CLOSED PROPERLY AGAINST DUST FOR TRANSPORT
AND STORAGE, E.G. WITH PLASTIC CLOSURE CAPS.

Entwurfs-Zeichnungs-Nr.	Bestell-Nr.	Typ-Aufschrift	Dreh-richtung	Fördervolumen [cm³/U]	max. Drehzahl [U/min]	max. Druck * [bar]	A Maß [mm]	B Maß [mm]	Bemerkung
B 510 231 072	~~0 510 615~~ 011	AZPF-11-019RFN20MB	rechts/CW	19	3000	230	45	98.7	
B 510 831 029	.	AZPF-12-016LFN20MB	links/CCW	16	3000	280	45	93.7	
~~B 510 231 080~~	0 510 615 025	AZPF-11-016RFN20MB	rechts/CW	16	3000	280	45	93.7	
~~B 510 231 081~~	0 510 515 017	AZPF-12-014RFN20MB	rechts/CW	14	3000	280	45	90.3	
~~B 510 231 079~~	0 510 515 016	AZPF-11-011RFN20MB	rechts/CW	11	3500	280	44.5	85.3	
~~B 510 231 078~~	0 510 415 011	AZPF-11-008RFN20MB	rechts/CW	8	4000	280	40.7	80.3	
DRAWING	PART NUMBER	DESIGNATION	DIR. OF ROTATION	DISPLACEMENT	MAX. SPEED	MAX. PRESSURE	DIMENSIONS		REMARKS

Nr NO	Änderung CHANGE	gez. DWN.	gültig VALID	gepr CHK.
11	51 DRENE 2373	Ka	06.07.2009	.
10	51 DRENE 1460	Ka	04.07.2006	.

Dokumentenart/ DOCUMENT TYPE AGZ

Nicht tol. Maße NON-TOLERANCED DIM. ± 0.3mm, ± 1 °

ISO E

Gr.St. VOLUME .

DIN A2

MED

	Datum/ DATE	Name/ NAME
gez/DWN	04.07.2006	Ka
gep/CHK	.	.
ges/APP	.	.

Original: DCH-DR/ENE

Rexroth Bosch Group

Ers.f./ REPLACES A 510 231 072 04.11.1987 Ers.d./ REPLAC.BY .

Maßstab SCALE 1:2

Gewicht WEIGHT .

Angebots-zeichnung

OFFER DRAWING

Benennung/ TITLE

Hydrozahnradpumpe "AZPF"

Nr./ NO. A 510 231 072

de/en

Blatt SHEET 1 . BL/SH

© Alle Rechte bei Bosch Rexroth AG, auch für den Fall von Schutzrechtsanmeldungen. Jede Verfügungsbefugnis, wie Kopier- und Weitergaberecht, bei uns.

Weit. fremdspr. Angebotszeichnungen
FURTHER FOREIGN LANGUAGE OFFER DWGS

OBSERVE INSTRUCTIONS FOR FILLING OUT N12A D11/1